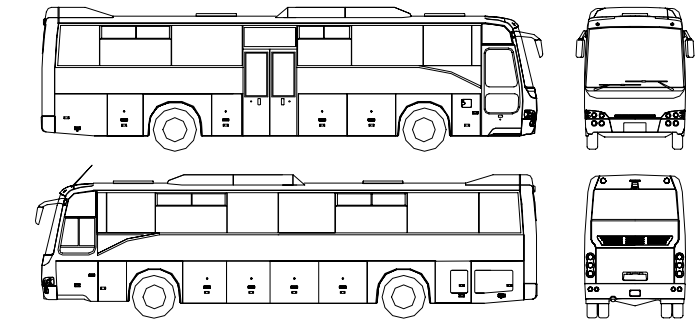

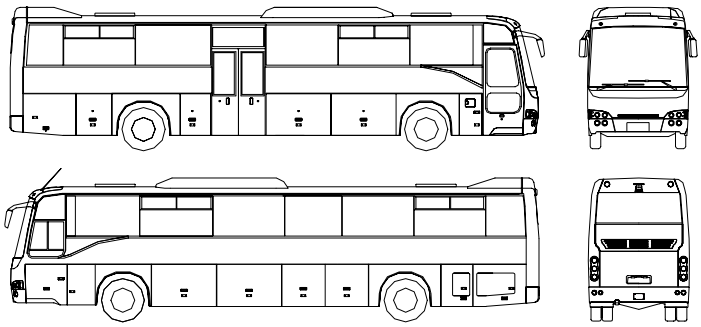

Spare parts catalogue
Ersatzteilkatalog
Catalogue des pieces de rechange
Catalogo di ricambi

Intercity Safari

Substructure MAN

TB162L (12.00m)
TB162R (12.80m)

Pub.no: KS055105-01
Date:14.02.2005

TEMSA

Contents — Inhalt

Foreword — **Vorwort**

Vehicle chassis number and model code identification

01		**ENGINE**	**MOTOREN**			
	MAN	**01-010**	Engine Moteur	Motoren Motore	TB162L	TB162R
02		**ENGINE COOLING**	**KÜHLUNG**			
		02-010	Engine Cooling Refroidissement moteur	Kühlung Raffreddamento motore	TB162L	TB162R
		02-020	Intercooler Pipes Tuyaux de l'intercooler	Abkühlrohre Tubi intercooler	TB162L	TB162R
		02-030	Engine Cooling, Pipes & Hoses Line Lignes de refroidissement moteur et tuyauterie	Motor Kuehlwasserleitungen Raffreddamento motore, tubi e canne	TB162L	TB162R
03		**INTAKE FOR ENGINE**	**LUFTANSAUGUNG FUER MOTOR**			
	MAN	**03-010**	Intake for Engine Soupape d'admission du moteur	Luftansaugung fuer motor Entrata del motore	TB162L	TB162R
		03-020	Air Cleaner Purificateur d'air	Luftfilter Pulizia aria	TB162L	TB162R
04		**ALTERNATOR**	**LICHTMASCHINE**			
		04-010	Alternator Alternateur	Lichtmaschine Alternatore	TB162L	TB162R
05		**FAN DRIVE**	**LUFTERANTRIEB**			
		05-010	Fan drive Entrainement du ventilateur	Lüfterantrieb Comando ventilatore	TB162L	TB162R
06		**CLUTCH**	**KUPPLUNG**			
	MAN	**06-010**	Clutch Embrayage	Kupplung Frizione	TB162L	TB162R
		06-020	Clutch Oil Piping Tuyauterie à huile de l'embrayage	Kupplungsflüssigkeitslettung Impianto olio per frizione	TB162L	TB162R
07		**GEARBOX**	**GETRIEBE**			
		07-010	Gearbox ZF Boîte de vitesses	Getriebe Scatola ingranaggi	TB162L	TB162R
			Automatic transmisson VOITH Boîte de vitesses	Getriebe Scatola ingranaggi	TB162L	TB162R
08		**GEARSHIFT**	**SCHALTUNG**			
		08-010	Gearshift Levier de vitesses	Schaltung Scatola ingranaggi	TB162L	
		08-015	Gearshift Levier de vitesses	Gang Scatola ingranaggi		TB162R
09		**FRONT AXLE**	**VORDERACHSE**			
	MAN	**09-010**	Front Axle Essieu avant	Vorderachse Asse anteriore	TB162L	TB162R
10		**REAR AXLE**	**HINTERACHSE**			
	MAN	**10-010**	Rear Axle Essieu arrière	Hinterachse Asse posteriore	TB162L	TB162R
11		**FRONT AIR SUSPENSION**	**LUFTFEDERUNG VORNE**			
	MAN	**11-010**	Front Suspension Suspension avant	Luftferderung vorne Sospensione anteriore	TB162L	TB162R
12		**REAR AIR SUSPENSION**	**LUFTFEDERUNG HINTEN**			
	MAN	**12-010**	Rear Suspension Suspension arrière	Luftfederung hinten Sospensione posteriore	TB162L	TB162R

13		**DRIVE SHAFT**	**GELENKWELLEN**			
	13-010	Propellershaft Arbre de transmission	Gelenkwellen Albero propulsore	TB162L	TB162R	
14		**PEDAL**	**PEDAL**			
MAN	**14-010**	Brake, accelerator, Clutch Pedal Pédale	Pedal Pedale	TB162L	TB162R	
15		**EXHAUST BRAKE AIR CYLINDER**	**MOTORBREMSA DRUCKLUFTZYLINDER**			
MAN	**15-010**	Exhaust brake air cylinder Cylindre hydraulique du frein d'échappement	Motorbremse druckluftzylinder Cilindro aria per scappamento freno	TB162L	TB162R	
16		**STEERING**	**LENKUNG**			
MAN	**16-010**	Steering Direction	Lenkung Sterzo	TB162L	TB162R	
	16-020	Gear Box, Draglinkage, Arm Pitman Boîte de vitesses, raccordement de traction, bras de direction	Pedalbausatz, Schaltungsarm, Antriebswelle Scatola ingranaggi, connessione tensore, volante	TB162L	TB162R	
	16-030	Power Steering Oil Piping Tuyauterie à huile de la direction assistée	Servolenkungsölleitung Impianto olio per servosterzo	TB162L	TB162R	
20		**FUEL**	**KRAFT**			
	20-010	Fuel Tank Réservoir de carburant	Kraftstofftank Serbatoio carburante	TB162L	TB162R	
	20-020	Fuel Line Ligne de carburant	Kraftstoffschläuche Linea Carburante	TB162L	TB162R	
21		**AIR**	**LUFT**			
	21-010	Air Tank Réservoir d'air	Luftbhälter Serbatoio aria	TB162L	TB162R	
	21-020	Brake Piping Tuyauterie des freins	Bremsleitungen Impianto freni	TB162L	TB162R	
	21-030	Air Dryer Piping Tuyauterie du dessiccateur d'air	Lufttrockner Anlage Impianto esiccatore aria	TB162L	TB162R	
22		**EXHAUST**	**AUSPUFF**			
	22-010	Exhaust Pipe & Muffler Tuyau d'échappement et silencieux	Auspuffrohr und Schalldämpfer Silenziatore e tubo di scappamento	TB162L	TB162R	
23		**AIR CONDITION & COMPRESSOR**	**KLİMA UND KOMPRESSOREN**			
	23-010	Air Conditioner Climatiseur	Klima-Anlage Climatizzatore	TB162L	TB162R	
	23-020	Compressor, Air Conditioner Compresseur, climatiseur	Klimakompressor Compressore, climatizzatore	TB162L	TB162R	
24		**HEATING**	**HEIZUNG**			
	24-010	Central Heating Chauffage	Heizung Calorifero	TB162L	TB162R	
	24-020	Heater Piping Tuyauterie du chauffage	Warmwasser Rohre Impianto riscaldamento	TB162L	TB162R	
	24-030	Preheather Unit - up to 2004' 09.02 Unité de préchauffage	Vorheizsystem Unita riscaldamento anteriore	TB162L	TB162R	
	24-031	Preheather Unit - after 2004' 09.02 Unité de préchauffage	Vorheizsystem Unita riscaldamento anteriore	TB162L	TB162R	
	24-040	Defroster Dégivrage	Entfroster Sbrinatore	TB162L	TB162R	
25		**SEAT**	**SITZE**			
	25-010	Passenger Seats Sièges des passagers	Passagier Sitz Sedili passeggeri	TB162L	TB162R	
	25-020	Drivers Seats Siège du conducteur	Fahrersitz Sedile conducente	TB162L	TB162R	
	25-030	Assistance Seat Siège de l'assistant	Reisebegleiter sitz Sedile aiutante	TB162L	TB162R	
	25-040	Seat Rail Rail de siège	Sitzschiene Rotaie sedile	TB162L	TB162R	

TEMSA

26	**LIGHTS, INSTRUMENT & SWITCHES**	**INSTRUMENTE, SHALTER**			
26-010	Front Lamps	Beleuchtung vordere	TB162L	TB162R
	Lampes avant	Fari anteriori		
26-020	Rear Lamps	Beleuchtung hintere	TB162L	TB162R
	Lampes arrière	Fari posterior		
26-030	Side, Trunk Room, Step & Aisle Lamps	Leuchten für Seiten,Kofferraum,Gang,Stufen und Motorraum	TB162L	TB162R
	Lampes latérales, du coffre, des marches et du couloir	Lampade laterali, portabagagli e corridoio		
26-040	Room Lamps	Innenleuchten zur Beleuchtung	TB162L	TB162R
	Lampes de la cabine	Lampade cabine		
26-050	Front Switches - up to 2004' 05.15	Vordere Steuerungswitsch	TB162L	TB162R
	Boutons avant	Interruttori frontali		
26-051	Front Switches - after 2004' 05.15	Vordere Steuerungswitsch	TB162L	TB162R
	Boutons avant	Interruttori frontali		
26-060	Side Switch Box - up to 2004' 05.15	Seiten Steuerungskasten	TB162L	TB162R
	Boîtier de boutons latéraux	Scatola laterale interruttori		
26-061	Side Switch Box - after 2004' 05.15	Seiten Steuerungskasten	TB162L	TB162R
	Boîtier de boutons latéraux	Scatola laterale interruttori		
26-070	Front Lower Trim	Trimm, Vordere Steuerungspaneele	TB162L	TB162R
	Habillage inférieur avant	Trim anteriore inferiore		
27	**WINDOWS**	**VERGLASUNG**		
27-010	Windscreen and Rear Window	Windschutzscheibe und Heckscheibe	TB162L	TB162R
	Pare-brise et vitre arrière	Parabrezza e finestrino posteriore		
27-020	Side Window Glass	Seitenscheiben	TB162L	TB162R
	Vitre latérale	Finestrini laterali		
27-025	Side Window Glass	Seitenscheiben	TB162L	TB162R
	Vitre latérale	Finestrini laterali		
27-030	Drivers Window	Fahrerscheibe	TB162L	TB162R
	Fenêtre du conducteur	Finestrino conducente		
27-040	Window Panorama & Drip Moulding	Ausblicksscheibe und Regenrinne	TB162L	TB162R
	Panorama de fenêtre et baguette anti-gouttes	Finestrino panoramico e sgocciatoio		
27-050	Double Glazed Glasses Frame	Doppelt Glazierte Fensterrahmen	TB162L	
	Cadre de double vitrage	Cornice finestrino doppio		
27-055	Double Glazed Glasses Frame	Doppelt Glazierte Fensterrahmen		TB162R
	Cadre de double vitrage	Cornice finestrino doppio		
28	**DOORS & LIDS**	**TÜREN UND DECKELN**		
28-010	Front Door	Vordertür	TB162L	TB162R
	Porte avant	Portiera anteriore		
28-020	Center Door - up to 2004' 05.15	Mitteltür	TB162L	TB162R
	Porte centrale	Portiera intermedia		
28-021	Center Door - after 2004' 05.15	Mitteltür	TB162L	TB162R
	Porte centrale	Portiera intermedia		
28-030	Side Lids - up to 2004' 05.15	Seiten Deckeln	TB162L	
	Couvercles latéraux	Pannelli laterali		
28-031	Side Lids - after 2004' 05.15	Seiten Deckeln	TB162L	
	Couvercles latéraux	Pannelli laterali		
28-032	Side Lids - after 2004' 05.15	Seiten Deckeln	TB162L	
	Couvercles latéraux	Pannelli laterali		
28-035	Side Lids - up to 2004' 05.15	Seiten Deckeln		TB162R
	Couvercles latéraux	Pannelli laterali		
28-036	Side Lids - after 2004' 05.15	Seiten Deckeln		TB162R
	Couvercles latéraux	Pannelli laterali		
28-037	Side Lids - after 2004' 05.15	Seiten Deckeln		TB162R
	Couvercles latéraux	Pannelli laterali		
28-038	Side Lids (handicap) - after 2004' 05.15	Seiten Deckeln		TB162R
	Couvercles latéraux	Pannelli laterali		
28-039	Side Lids (handicap / happich) - after 2004' 05.15	Seiten Deckeln		TB162R
	Couvercles latéraux	Pannelli laterali		
28-040	Fender Lids	Kotflügel Deckeln	TB162L	TB162R
	Couvercles des garde-boue	Coperchi parafanghi		
28-050	Door Engine Air Piping	Tür Motor Lüftungsrohre	TB162L	TB162R
	Tuyauterie hydraulique de moteur de porte	Impianto pneumatico portiere		
28-060	Engine Inspection Lid - Rear	Motor Wartungsdeckel	TB162L	TB162R
	Couvercle d'inspection du moteur – Arrière	Coperchio posteriore vano ispezione motore		

28-070	Lock	Schloss	TB162L	TB162R
	Serrure	Serratura		
28-080	Drivers Compartment Lid	Fahrerklappen	TB162L	TB162R
	Couvercle du compartiment du conducteur	Coperchio compartimento conducente		
29	**INSPECTION LIDS**	**WARTUNGSDECKEL**		
29-010	Engine Inspection Lid	Motor Wartungsdeckel	TB162L	TB162R
	Couvercle d'inspection du moteur	Coperchio vano ispezione motore		
29-020	Gearbox & Gearshift Inspection Lid	Wartungsdeckel, Getriebe und Gang	TB162L	TB162R
	Couvercle d'inspection de la boîte de vitesse et di	Scatola ingranaggi e coperchio vano ispezione scatola ingranaggi		
29-030	Fuel Tank Inspection Lid	Kraftstofftank Wartungsdeckel	TB162L	TB162R
	Couvercle d'inspection du réservoir de carburant	Coperchio vano ispezione serbatoio		
29-040	Air filter Inspection Lid	Wartungsdeckel	TB162L	TB162R
	Couvercle d'inspection	Coperchio vano ispezione		
30	**INTERIOR**	**INNEN**		
30-010	Front Trim	Verkleidung Vorne	TB162L	TB162R
	Habillage avant	Trim anteriore		
30-020	Roof Trim	Dachverkleidung	TB162L	TB162R
	Habillage du plafond	Trim soffitto		
30-025	Roof Trim	Dachverkleidung	TB162L	TB162R
	Habillage du plafond	Trim soffitto		
30-030	Inside Trimming	Innenverkleidung	TB162L	TB162R
	Habillage intérieur	Trim interiore		
30-040	Luggage Rack & Air Channel	Kofferraumablagen und Lüftungskanäle	TB162L	
	Porte-bagages et conduites d'air	Ripiano portabagali e canale aria		
30-045	Luggage Rack & Air Channel	Kofferraumablagen und Lüftungskanäle		TB162R
	Porte-bagages et conduites d'air	Ripiano portabagali e canale aria		
30-050	Rack Lids	Gepäckablagedeckel	TB162L	TB162R
	Portes des porte-bagages	Coperchi ripiani		
30-060	Partitions & Parapet	Trennungen und Geländer	TB162L	TB162R
	Compartiments et barreaux	Scomparti ed inferriate		
30-070	Sun Visor, Mirror, Clock, Thermometer	Sonnenblende, Innenspiegel, Uhr, Thermometer	TB162L	TB162R
	Pare-soleil, rétroviseur, horloge, thermomètre	Parasole, specchio, orologio e termometro		
30-080	Panel Inner, Air Duct	Lüftungskanäle innen Paneele	TB162L	
	Tableau intérieur, conduite d'air	Pannello interiore, canale aria		
30-085	Panel Inner, Air Duct	Lüftungskanäle innen Paneele		TB162R
	Tableau intérieur, conduite d'air	Pannello interiore, canale aria		
31	**EXTERIOR**	**AUSSEN**		
31-010	Rear View Mirror Outside - single glass type	Äussere Rückspiegeln	TB162L	TB162R
	Rétroviseur extérieur arrière	Specchietto esterno posteriore		
31-011	Rear View Mirror Outside - double glass type	Äussere Rückspiegeln	TB162L	TB162R
	Rétroviseur extérieur arrière	Specchietto esterno posteriore		
31-020	Bumper & Hook	Stosstange und Abschlepphaken	TB162L	TB162R
	Pare-chocs et crochet	Paraurti e gancio di traino		
31-030	Windshield Wiper	Wischerhebeln	TB162L	TB162R
	Essuie-glace du pare-brise	Tergicristallo anteriore		
31-040	Windshield Washer	Wischer Wasserschlauch und Tank	TB162L	TB162R
	Laveur du pare-brise	Tergicristallo posteriore		
31-050	A/C Roof Panel, Side	Seitenpaneele für Deckenklima	TB162L	TB162R
	Tableau de plafond de la climatisation, latéral	Pannello soffitto climatizzatore, laterale		
31-060	Emergency Exit & Motor Fan	Decken Lüftung und Motor Lüfter	TB162L	TB162R
	Sortie de secours et ventilateur du moteur	Uscita di emergenza e ventola motore		
31-070	Tire, Rim & Wheel Cover Disc	Reifen, Felge und Felgendeckel	TB162L	TB162R
	Pneu, jante et enjoliveur	Penumatico, cerchione e mozzo		
31-080	Spare Tire Carrier	Reserveradträger	TB162L	TB162R
	Porte roue de secours	Sostegno ruota di scorta		
32	**SKELETON**	**GERIPPE**		
32-000	Service parts body	Körper service teile	TB162L	TB162R
	Tronc de pièces de service	Sezione pezzi di ricambio		
32-010	Front Body	Vordere Körper	TB162L	TB162R
	Tronc avant	Blocco anteriore		
32-020	Rear Body	Hintere Körper	TB162L	TB162R
	Tronc arrière	Blocco posteriore		

32-030	Side Body Tronc latéral	Seitenwand Blocco laterale	TB162L		
32-035	Side Body Tronc latéral	Seitenwand Blocco laterale			TB162R
32-040	Roof Plafond	Dach Soffitto	TB162L		
32-045	Roof Plafond	Dach Soffitto			TB162R
32-050	Panel Side Tableau latéral	Seiten Paneele Pannello laterale	TB162L	TB162R	
32-060	Body Components Connection - Upper Eléments de liaison du tronc - Supérieurs	Obere Körper Verbindungsteile Connessione componenti blocco – superiore	TB162L	TB162R	

33 FRAME — RAHMEN

33-010	Front Frame Châssis avant	Vorder Rahmen Telaio anteriore	TB162L	TB162R	
33-020	Center Frame - sill Châssis - Bas de marche central	Mittlere Rahmen - Boden Telaio - Soglia intermedio	TB162L	TB162R	
33-030	Rear Frame Châssis arrière	Hintere Rahmen Telaio posteriore	TB162L	TB162R	
33-040	Front Sill Bas de marche avant	Vordere Boden Soglia anteriore	TB162L	TB162R	
33-060	Rear Sill Bas de marche arrière	Hintere Boden Soglia posteriore	TB162L	TB162R	
33-070	Rear Wall Mur arrière	Heckwand Muro posteriore	TB162L	TB162R	
33-080	Front Step Marche avant	Vordere Stufe Gradino anteriore	TB162L	TB162R	
33-090	Center Step Marche centrale	Mittlere Stufe Gradino intermedio	TB162L	TB162R	
33-110	Flooring Boards Planchers	Bodenbretter Bordi rivestmento pavimento	TB162L	TB162R	
33-120	Engine under cover Protection inférieure du moteur	Motorschutz, unten Protezione inferiore motore	TB162L	TB162R	

34 RELAY, WIRING & OTHER — RELAIS, KABEL ANLAGEN

34-010	Battery And Cable Batterie et câble	Batterie Kabeln Batteria e cavo	TB162L	TB162R	
34-020	Relay Panel - Front Tableau de relais – Avant	Vordere Relaispaneele Pannello relee – anteriore	TB162L	TB162R	
34-030	Relay Panel - Rear Tableau de relais – Arrière	Hintere Relaispaneele Pannello relee – posteriore	TB162L	TB162R	
34-060	Harness Wiring Ceinture de sécurité	Kabel Anlagen Cintura di sicurezza	TB162L	TB162R	
34-070	Horn And Buzzer Klaxon et sirène	Hupe und Pfeife Segnale acustico e tromba	TB162L	TB162R	

35 SPECIAL EQUIPMENTS — SONDERAUSSTATTUNG

35-010	Destination Display Sign Panneau indicateur d'itinéraire	Fahrtzielanzeigen Pannello indicazione tragitto	TB162L	TB162R	
35-030	Refrigerator				

FOREWORD

This parts catalog, contains spare parts information for **Intercity Safari TB162L (12.00m) and TB162R (12.80m)** buses with air conditioner, (substructure **MAN**) assembled by **TEMSA A.Ş., ADANA / TURKEY**.

This catalog is prepared for vehicles originally manufactured by TEMSA A.Ş.

This catalog is prepared to assist the dealers in providing spare parts supplied by TEMSA A.Ş. – SPARE PARTS DEPARTMENT, ISTANBUL - TURKEY.

Address:
Kısıklı Cad. Şehit Teğmen İsmail
Moray Sk. No:2/1 81190
Altunizade
ISTANBUL - TURKEY
Phone +90 (216) 326 31 10 PBX
Fax +90 (216) 325 60 40

http://www.temsa.com.tr
e-mail: spareparts@temsa.com.tr

All rights reserved . No part of this publication / CD may be reproduced , stored in a retrieval system or transmitted in any form or by any means, without permission in writing of TEMSA A.Ş. / TURKEY

GENERAL INFORMATION

How to use the lists and illustrations;

1. GROUP NO — Identifies the main-sub group no. An antimate knowledge of the main-sub groups and group titels facilitates the retrieval of parts numbers.
2. GROUP NAME — Indicates the title of the main-sub group, which shows the names of the representative part, equipments or the like contained in each group.
3. ITEM NO — Indicates the item no for each parts
4. PART NO — Indicates the part number used for the applicable vehicle model.
5. PART NAME — Indicates the part name used for the vehicle.
6. VEHICLE NO — Indicates vehicle number of beginning the production of the vehicle incoporating the applicable part and that of ending their production. Sometimes indicates the date of beginning the production of the vehicle incorporating the applicable part and that of ending their production. Example: from 9808 (1998 from the beginning of August)
7. REPLACEABILITY — When a part has been modified, the interchangeability between new and old parts are indicated by using in the following symbols.

   ‘ O ‘ Both new and old parts are usable on new and old vehicles.
   ‘ X ‘ New parts are usable only on new vehicles and the old parts only on old vehicles.
   ‘ Y ‘ New parts can be used on both and new old vehicles but old parts can be used only on old vehicles.
   ‘ Z ‘ The parts are not usable on either new or old vehicles but they are usable if they are reworked or combined with other parts.

VORWORT

Dieser Teilekatalog, beinhaltet Ersatzteilinformationen für **Intercity Safari TB162L (12.00m) und TB162R (12.80m)** Busse mit Klimaanlage , gesammelt von **TEMSA A.Ş. , ADANA / TURKEY**.

Dieser Katalog wurde erstellt für Originalfahrzeuge der Firma TEMSA A.Ş.

Dieser Katalog dient als Hilfsmittel für unsere Händler zur Ersatzteilbestimmung und Bestellung bei TEMSA A.Ş. – ERSATZTEIL ABTEILUNG , ISTANBUL - TURKEY.

Adresse:
Kısıklı Cad.Şehit Teğmen İsmail
Moray Sk. No:2/1 81190
Altunizade
ISTANBUL - TURKEY
Phone +90 (216) 326 31 10 PBX
Fax +90 (216) 325 60 40

http://www.temsa.com.tr
e-mail: spareparts@temsa.com.tr

Alle Rechte vorbehalten . Nachdruck oder anderweitige Kopien gleich welcher Art, bedürfen der schriftlichen Genehmigung durch TEMSA A.Ş. / TURKEY

HAUPTINFORMATION

Nutzungsbeschreibung der Listen und Zeichnungen;

1. GRUPPEN Nr. — Erkennen der Haupt- oder Untergruppen Nr.. Die Kenntnis dieser Nummern erleichtert das auffinden der Teilenummer.
2. GRUPPEN NAME — Zeigt den Namen der Haupt- oder Untergruppe an, welche die genau Bezeichnung des gewünschten Ersatzteils in jeder Gruppe enthält.
3. ARTIKEL Nr. — Zeigt die genau Teilebezeichnung.
4. TEILE Nr. — Zeigt den Modelltyp des Fahrzeugs.
5. TEILE NAME — Zeigt den Namen des genutzten Fahrzeuges an.
6. FAHRZEUG Nr. — Weist auf den Beginn und das Ende der Produktion des entsprechenden Fahrzeugs hin.Beispiel: von 9808 (1998 Anfang August)

7. AUSTAUSCH — Ob ein Teil ausgetauscht werden kann, je nach Kompatibilität zwischen alten und neuen Teilen, wird durch Nutzung folgender Symbole angezeigt

   ‘ O ‘ Alte und Neue Teile sind für alle Fahrzeuge diesen Typs nutzbar.
   ‘ X ‘ Neue Teile sind ausschließlich für neue Fahrzeugmodelle, alte Teile auch nur für alte Modelle verwendbar.
   ‘ Y ‘ Neue Teile können sowohl von neuen als auch von alten Fahrzeugen genutzt werden, alte Teile jedoch nur von älteren Modellen.
   ‘ Z ‘ Diese Teile sind nicht einzeln bei neuen oder älteren Fahrzeugen ohne den Einsatz von Kombinationsteilen verwendbar

INTRODUCTION

Ce catalogue comporte des informations sur les pièces de rechange des autobus climatisés de type **MAN Intercity Safari TB162L (12.00m) et TB162R (12.80m)** dont le montage a été effectué dans les établissements **TEMSA A.Ş.** - **ADANA / TURQUIE.**
Ce catalogue concerne les véhicules tels qu'ils se présentent à la sortie de l'usine.

Ce catalogue a été préparé par " TEMSA A.S. –DEPART. DES PIECES DE RECHANGE ISTANBUL / TURQUIE" afin de faciliter l'acquisition de pièces de rechange des autobus.

Adresse:
Kısıklı Cad.Şehit Teğmen İsmail
Moray Sk. No:2/1 81190
Altunizade
İSTANBUL - TURQUIE
Tel. +90 (216) 326 31 10 PBX
Fax +90 (216) 325 60 40

http://www.temsa.com.tr
e-mail: spareparts@temsa.com.tr

Temsa A.Ş. se réserve le droit de modifier, sans le mentionner, les propriétés présentées dans ce catalogue ainsi que le design et la présentation.

INFORMATION GENERALE

Explications concernant la présentation de la page :

1. N° DE GROUPE — Numéro des groupes inférieurs situés sous les groupes principaux indiquant certaines zones du véhicule.
2. NOM DE GROUPE — Nom des groupes inférieurs.
3. N° D'ORDRE — Numéro du symbole donné pour chaque pièce se trouvant sur l'illustration.
4. N° DE PIECE — Numéro des pièces se trouvant dans les groupes inférieurs.
5. NOM DE PIECE — Nom des pièces.
6. N° DE VEHICULE — Numéro de véhicule dont les pièces ont été mises en service ou sont sorties. Parfois aussi, cela indique la date de mise en service et/ou de sortie des pièces.
   Exemple : début 9908 (année 1999 mois d'août)
7. R/P REMPLACABILITE — En cas de modification de véhicule, sont présentées sous cette rubrique, avec les symboles ci-dessous, les possibilités d'interchangeabilité entre les anciennes et les nouvelles pièces.

   ' O ' Les pièces neuves et les anciennes sont compatibles sur tous les véhicules.
   ' X ' Les nouvelles pièces ne peuvent être utilisées que sur les nouveaux véhicules mis en service et ceux produits ensuite ; les anciennes pièces ne sont utilisables que sur les anciens véhicules.
   ' Y ' Les nouvelles pièces sont utilisées sur les véhicules anciens comme sur les neufs. Les pièces anciennes ne sont utilisées que sur les véhicules anciens.
   ' Z ' Au cas où la pièce a été révisée ou rendue compatible avec les autres pièces avec lesquelles elle fonctionne, elle peut être utilisée sur les anciens véhicules comme sur les neufs.

PREMESSA

Il presente catalogo contiene le informazioni dei ricambi usati sugli autobus MAN – **Intercity Safari TB162L (12.00m) e TB162R (12.80m),** montati presso gli impianti **TEMSA A.Ş.** - **ADANA / TÜRKİYE.**
Il catalogo é valido per gli automezzi nella loro configurazione ex – fabbrica.

Questo catalogo é stato approntato dal Dipartimento Ricambi della TEMSA A.Ş. in Istanbul per facilitare la fornitura dei pezzi di ricambio per gli autobus.

Adres:
Kısıklı Cad.Şehit Teğmen İsmail
Moray Sk. No:2/1 81190
Altunizade
İSTANBUL - TÜRKİYE
Tel. +90 (216) 326 31 10 PBX
Faks +90 (216) 325 60 40

http://www.temsa.com.tr
e-mail: spareparts@temsa.com.tr

La Temsa A.Ş. si riserva il diritto di modificare senza preavviso le caratteristiche, il design e l'ordine presenti in questo catalogo.

INFORMAZIONI GENERALI

Informazioni in merito alla struttura delle pagine;

1. GRUPPO N — I numeri dei gruppi che definiscono le parti principali dell'automezzo.
2. NOME GRUPPO — I nomi dei gruppi.
3. N. PROGRESSIVO — Numero assegnato ad ogni pezzo raffigurato nell'immagine.
4. N. PEZZO — Numero dei pezzi presenti nei gruppi.
5. NOME PEZZO — Denominazione del pezzo.
6. N. AUTOMEZZO — Numero dell'automezzo con il quale il pezzo é stato introdotto od abolito. Può capitare che indichi anche la data di introduzione od abolizione. Esempio: inizio 9908 (Agosto 1998)
7. R/P INTERSCAMBIO — Quando l'automezzo viene modificato, in questa colonna viene indicata la interscambiabilità dei pezzi.

- **' O '** I pezzi nuovi e vecchi possono essere usati su tutti gli automezzi.
- **' X '** Il pezzo nuovo può essere usato solo sugli automezzi con i quali sono stati introdotti e seguenti, mentre quello vecchio può essere usato solo sugli automezzi precedenti.
- **' Y '** Il pezzo nuovo può essere usato sugli automezzi vecchi o nuovi. Il pezzo vecchio può essere usato solo sui mezzi vecchi.
- **' Z '** Nel caso sia revisionato ed adeguato agli altri pezzi, il pezzo può essere usato sia sui mezzi vecchi che quelli nuovi.

VEHICLE CHASSIS NUMBER AND MODEL CODE IDENTIFICATION

Chassis number:
Chassis number is composed of 17 characters.

1	2	3	4	5	6	7	8	9	10	11	12	13	14	15	16	17
N	**L**	**T**	**T**	**B**	**1**	**6**	**2**	**L**	*	**1**	*	*	*	*	*	*
First 3 character is obtained from TSE (Inst. Of Turkish Stds.) confirming ISO 3780			4th to 9th characters are vehicle model code						10th to 17th characters are chassis serial numbers and model year							

1	2	3	4	5	6	7	8	9	10	11	12	13	14	15	16	17
N	**L**	**T**	**T**	**B**	**1**	**6**	**2**	**R**	*	**1**	*	*	*	*	*	*
First 3 character is obtained from TSE (Inst. Of Turkish Stds.) confirming ISO 3780			4th to 9th characters are vehicle model code						10th to 17th characters are chassis serial numbers and model year							

Vehicle model code:
Model code is composed of 6 characters.

Capacity (2 characters)	Improvement (1 character)	Engine model (2 characters)	Wheelbase (1 character)
TB	**1**	**62**	**L**
> 16,8 ton 4x2		D2866LOH28 MAN	5,9~6,2

Capacity (2 characters)	Improvement (1 character)	Engine model (2 characters)	Wheelbase (1 character)
TB	**1**	**62**	**R**
> 16,8 ton 4x2		D2866LOH28 MAN	6,8~7,1

01	ENGINE		MOTOREN		
MAN	01-010	Engine Moteur	Motoren Motore	TB162L	TB162R

TEMSA	ENGINE MOTOREN MOTEUR MOTORE			Drw.no					01-010
				Vehicle Model: TB162L - TB162R					RevDate: Page: 1
Pos	Part Number	English	German	French	Italian	Qty	R/P	From	Up To	Original Number Supplier
1	D 2866 LOH 28	ENGINE	MOTOREN	MOTEUR	MOTORE	1		1		MAN

27.12.2003	Typ A51 00	Pet 04.92	Fgst-Nr.	Gruppe 010-0	Bild 01 0148
15:28	Tafel Motorlagerung		Referenznr. 81.#0870-0038 00.00 - 11.00 Motorlagerung		
Seite: 001					

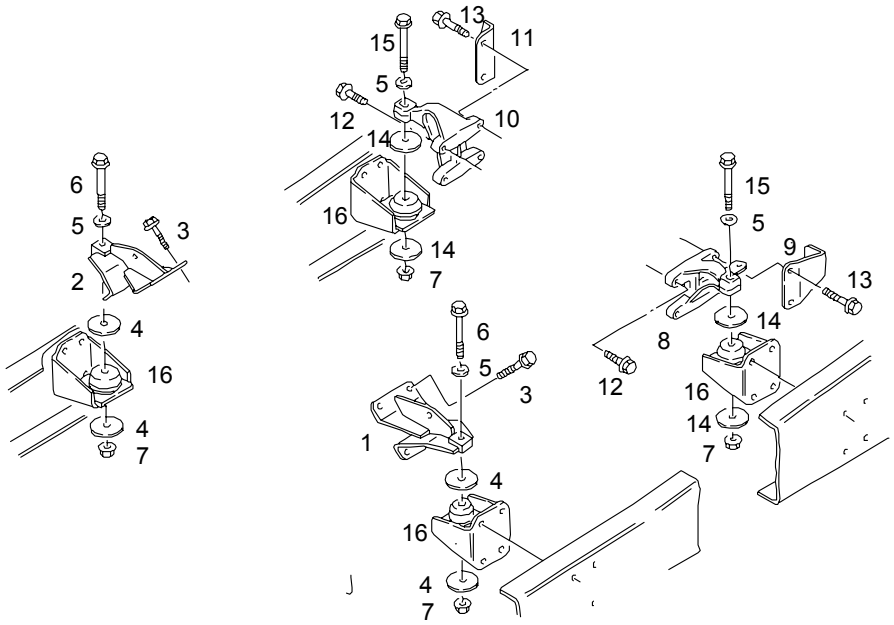

Pos	Sachnummer	Benennung	Pat	ME	All	Stk
1	TE771110-70	Motortraeger Zusammenbau links		0		1
2	TE771110-71	Motortraeger Zusammenbau rechts		0		1
3	06.02813-5013	Sechskantsicherungsschraube M16X1,5X40-10.9-MAN183-B1		0		8
4	81.90712-0839	Scheibe 17X105X4-ST37-2-NXX		0		4
5	81.90710-0758	Scheibe 17X35X5-QSTE340TM-GRUND		0		4
6	06.01494-6526	Sechskantschaftschraube M16X1,5X170-10.9-A-MAN183-B1		0		2
7	06.11222-6311	Sechskantsicherungsbundmutter M16X1,5-A3C		0		4

27.12.2003	Typ A51 00	Pet 04.92	Fgst-Nr.	Gruppe 010-0	Bild 01 0148	
15:28	Tafel Motorlagerung			Referenznr. 81.#0870-0038 00.00 - 11.00 Motorlagerung		
Seite: 002						

Pos	Sachnummer	Benennung	Pat	ME	All	Stk
8	TE771120-70	Motortraeger links		0		1
9	81.19101-5046	Gegenhalter Zusammenbau		0		1
10	TE771120-71	Motortraeger rechts		0		1
11	81.19101-5042	Halter Zusammenbau		0		1
12	06.02816-2614	Sechskantsicherungsschraube M14X45-12.9-MAN183-PHR		0		4
13	06.02816-2615	Sechskantsicherungsschraube M14X50-12.9-MAN183-PHR		0		4
14	81.90712-0840	Scheibe 17X115X6-ST37-2-NXX		0		4
15	06.01494-6524	Sechskantschaftschraube M16X1,5X150-10.9-A-MAN183-B1		0		2
16	81.96210-6071 81.96210-0553	links -rechts vorder halter links - rechts hinter halter				

27.12.2003	Typ V48 00	Pet	Fgst-Nr.	Gruppe 010-0	Bild 01 8370	
12:19	Tafel Verschlussdeckel fuer Nockenwelle am Kurbelgehaeuse			Referenznr. 51.#0010-0664 00.00 - 00.00 Motor D2866 LOH27/28 ohne EVB		
Seite: 001						

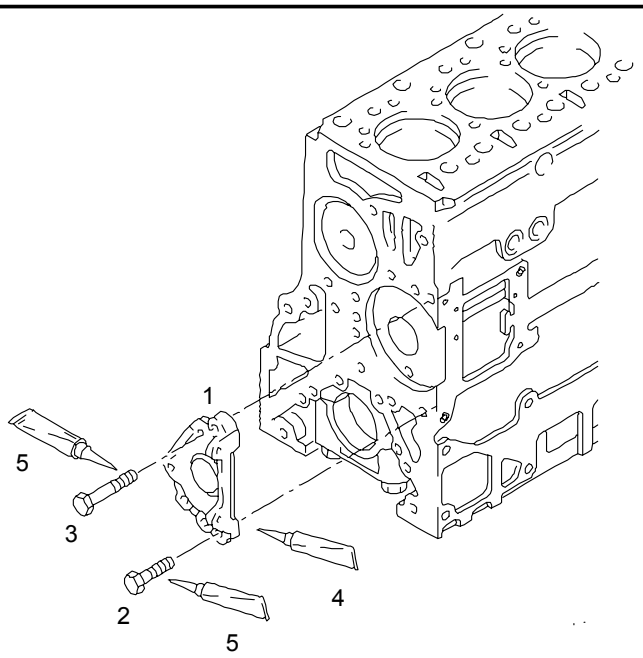

Pos	Sachnummer	Benennung	Pat	ME	All	Stk
1	51.01112-0124	Verschlussdeckel		0		1
2	06.01283-5215	Sechskantschraube M10X25-8.8-MAN183-B1		0		5
3	06.01283-5220	Sechskantschraube M10X45-8.8-MAN183-B1		0		1
4	04.10394-9272	Dichtmittel 300 ML - Duesenkartusche		M		NB
5	04.10160-9131	Klebstoff 50 ML LOCTITE 270 Gruen		H		NB

27.12.2003	Typ V48 00	Pet	Fgst-Nr.	Gruppe 010-0	Bild 01 8370	
12:19	Tafel Verschlussdeckel fuer Nockenwelle am Kurbelgehaeuse			Referenznr. 51.#0010-0722 00.00 - 00.00 Motor D2866 LOH27/28/35 mit EVB		
Seite: 001						

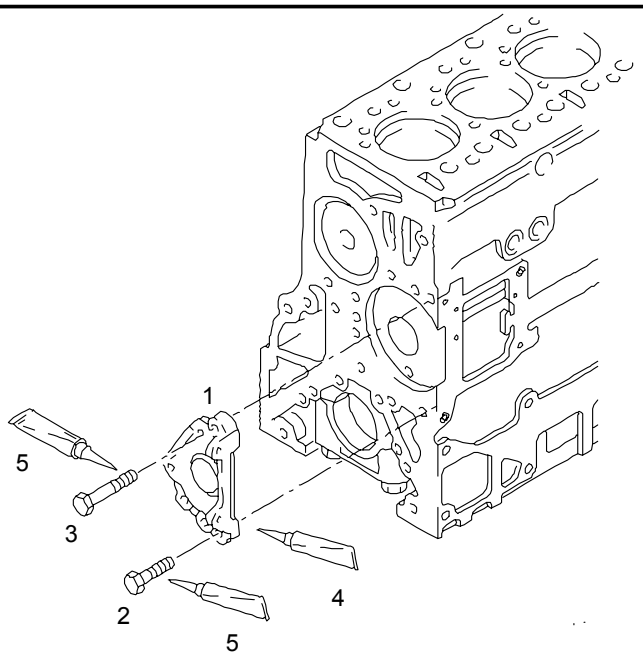

Pos	Sachnummer	Benennung	Pat	ME	All	Stk
1	51.01112-0124	Verschlussdeckel		0		1
2	06.01283-5215	Sechskantschraube M10X25-8.8-MAN183-B1		0		5
3	06.01283-5220	Sechskantschraube M10X45-8.8-MAN183-B1		0		1
4	04.10394-9272	Dichtmittel 300 ML - Duesenkartusche		M		NB
5	04.10160-9131	Klebstoff 50 ML LOCTITE 270 Gruen		H		NB

27.12.2003	V48 00			010-0	01 8299
12:20	Kurbelgehaeuse		51.#0030-0136 00.00 - 00.00 Kurbelgehaeuse Nicht fuer Nebenabtrieb Schwungradseitig D2866 LOH..		
Seite: 001					

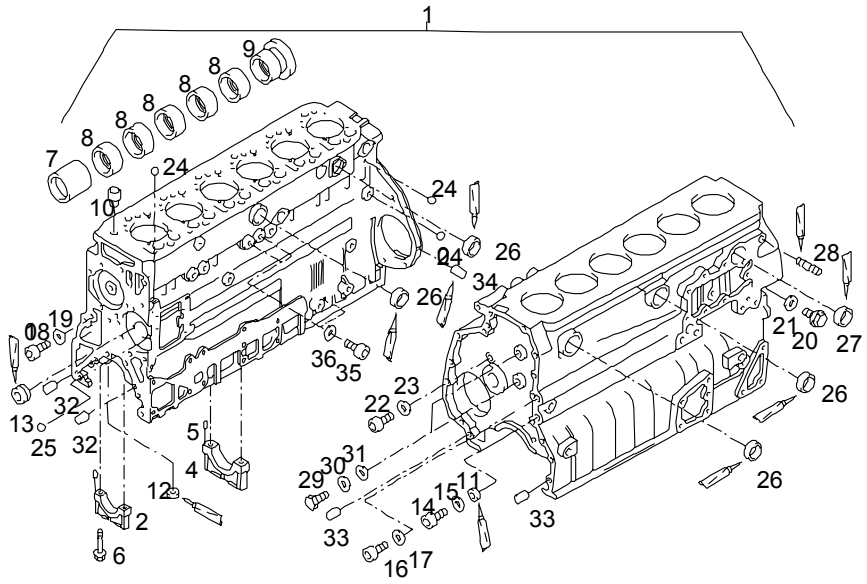

				ME	All	Stk
1	51.01102-6289	Kurbelgehaeuse Zusammenbau		0		1
2	51.01105-6045	>Lagerdeckel >Hauptlager		0		6
3	51.91301-0084	>>Zylinderstift		0		12
4	51.01105-6044	>Lagerdeckel >Passlager		0		1
5	51.91301-0084	>>Zylinderstift		0		2
6	51.90020-0293	>Sechskantbundschraube >M18X2X153-10.9		0		14
7	51.04410-0139	>Nockenwellenbuchse >1		0		1
8	51.04410-0121	>Nockenwellenbuchse >2-5/6		0		5

27.12.2003	V48 00			010-0	01 8299
12:20	Kurbelgehaeuse		51.#0030-0136 00.00 - 00.00 Kurbelgehaeuse Nicht fuer Nebenabtrieb Schwungradseitig D2866 LOH..		
Seite: 002					

				ME	All	Stk
9	51.04410-0160	>Nockenwellenbuchse >Gesputtert		0		1
	06.21641-0605	>Dichtstopfen >G7	2795	0		6
10	51.91701-0274	>Buchse >17,00 MM		0		12
11	51.90310-0118	>Verschlussschraube >M22X1,5X9-5.8		0		1
12	51.90310-0254	>Verschlussschraube >mit Innensechskant >M22X1,5-ST-ZNPHR3F		0		1
13	06.08023-0204	>Verschlussschraube >mit Innensechskant >M16X1,5-ST-ZNPHR3F		0		1
	04.90300-9025	>>Klebstoff >>250 ML >>Flasche		H		NB
		>>fuer >>Positionsnummer >>11 - 13				*
14	51.90310-0149	>Verschlussschraube >M26X1,5X12-ST		0		1
15	06.56190-0726	>Dichtring >A26X31-CU	1400	0		1
15	06.56631-0112	>Dichtring >mit Elastomerdichtlippe >26,7X34,93X2-ST/FPM1-80		0		1
16	06.08042-0208	>Verschlussschraube >M24X1,5-ST-ZNPHR3F		0		1
17	06.56190-0722	>Dichtring >A24X29-CU	1400	0		1
17	06.56631-0111	>Dichtring >mit Elastomerdichtlippe >24,7X32X2-ST/FPM1-80		0		1

27.12.2003	V48 00			010-0	01 8299	
12:20	Kurbelgehaeuse		51.#0030-0136 00.00 - 00.00 Kurbelgehaeuse Nicht fuer Nebenabtrieb Schwungradseitig D2866 LOH..			
Seite: 003						

				ME	All	Stk
18	06.08042-0607	>Verschlussschraube >M22X1,5-ST-A3C		0		1
19	06.56190-0718	>Dichtring >A22X27-CU	1400	0		1
19	06.56631-0110	>Dichtring >mit Elastomerdichtlippe >22,7X30X2-ST/FPM1-80		0		1
20	06.08042-0605	>Verschlussschraube >M18X1,5-ST-A3C		0		1
21	06.56190-0713	>Dichtring >A18X24-CU	1400	0		1
21	06.56631-0109	>Dichtring >mit Elastomerdichtlippe >18,7X26X1,5-ST/FPM1-80		0		1
22	06.08042-0604	>Verschlussschraube >M16X1,5-ST-A3C		0		1
23	06.56631-0107	>Dichtring >mit Elastomerdichtlippe >16,7X24X1,5-ST/FPM1-80		0		NB
	04.90300-9025	>>Klebstoff >>250 ML >>Flasche		H		NB
		>>fuer >>Positionsnummer >>14;16;18;20;22				*
24	06.31649-0006	>Kugel >6,350G20P2		0		3
25	06.31639-0002	>Kugel >8,5G20P2		0		1
26	51.91606-0045	>Verschlussdeckel >A62,2/12,5-X5CRNI1810N		0		4
26	51.91606-0063	>Verschlussdeckel >A63,1/12,5-X5CRNI1810N		0		NB

27.12.2003	V48 00			010-0	01 8299
12:20	Kurbelgehaeuse		51.#0030-0136 00.00 - 00.00 Kurbelgehaeuse Nicht fuer Nebenabtrieb Schwungradseitig D2866 LOH..		
Seite: 004					

				ME	All	Stk
27	51.91606-0053	>Verschlussdeckel >A50,2/10,5-X5CRNI1810N		0		1
27	51.91606-0062	>Verschlussdeckel >A51,1/10-X5CRNI1810N		0		NB
	04.90300-9009	>>Klebstoff >>200M-FL250G >>Flasche		D		NB
		>>fuer >>Positionsnummer >>26 + 27				*
28	51.90210-5000	>Stiftschraube >M16-M16X1,5X25MK-8.8-ZNPHR3F		0		1
	04.10160-9107	>>Klebstoff >>50 ML TYP 640 >>Flasche		H		NB
29	06.01289-0111	>Sechskantschraube >M12X16-8.8-MAN183-A3C		0		2
30	51.90710-0160	>Scheibe >13X29,8X4-ST37-2-PAB		0		2
31	51.96601-0380	>Dichtbeilage >Asbestfrei		0		2
32	06.22022-1013	>Zylinderstift >8M6X24-ST50-2K		0		2
33	06.22022-3513	>Zylinderstift >16H8X24-ST50-2K		0		2
34	06.22061-0506	>Passkerbstift >4X16-ST	2595	0		1
	04.90300-9019	>>Klebstoff >>90 G >>Tube	2595	U		NB
34	06.21641-0602	>Dichtstopfen >G4	3196	0		1
	06.22180-0505	>Spannstift >4X10	3196	0		1

27.12.2003	V48 00			010-0	01 8299	
12:20	Kurbelgehaeuse		51.#0030-0136 00.00 - 00.00 Kurbelgehaeuse Nicht fuer Nebenabtrieb Schwungradseitig D2866 LOH..			
Seite: 005						

				ME	All	Stk
35	06.08042-0603	>Verschlussschraube >M14X1,5-ST-A3C		0		2
36	06.56190-0706	>Dichtring >A14X20-CU	1400	0		2
36	06.56631-0106	>Dichtring >mit Elastomerdichtlippe >14,7X22X1,5-ST/FPM1-80		0		2
	51.00900-6602	Dichtungssatz Vereinfachte Ausfuehrung Asbestfrei		S		1

27.12.2003	V48 00			010-0	01 8300	
12:21	Zylinderlaufbuchse und Oelspritzduese			51.#0030-0136 00.00 - 00.00 Kurbelgehaeuse Nicht fuer Nebenabtrieb Schwungradseitig D2866 LOH..		
Seite: 001						

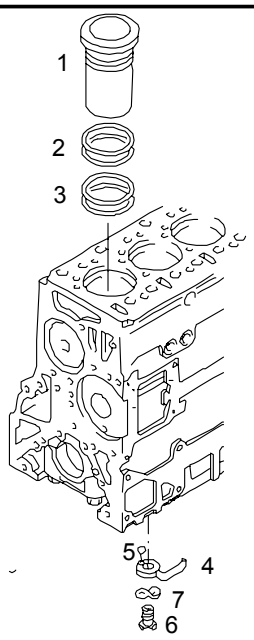

				ME	All	Stk
1	51.01201-0309	Zylinderlaufbuchse		0		6
		Oder				*
1	51.01201-0344	Zylinderlaufbuchse Bundhoehenuebermass 0,20 mm 145,0 X 10,27 MM		0		6
		Oder				*
1	51.01201-0324	Zylinderlaufbuchse Bundhoehenuebermass 0,50 mm 145,5 X 10,57 MM		0		6
		Oder				*
1	51.01201-0326	Zylinderlaufbuchse Reparaturstufe 1 Uebermassdurchmesser 0,50 mm 145,5 X 10,07 MM		0		6
		Oder				*

27.12.2003	V48 00			010-0	01 8300
12:21	Zylinderlaufbuchse und Oelspritzduese		51.#0030-0136 00.00 - 00.00 Kurbelgehaeuse Nicht fuer Nebenabtrieb Schwungradseitig D2866 LOH..		
Seite: 002					

				ME	All	Stk
1	51.01201-0327	Zylinderlaufbuchse Reparaturstufe 2 Uebermassdurchmesser 1,00 mm 146,0 X 10,07 MM		0		6
	51.01222-0002	Ausgleichscheibe fuer Laufbuchsen 147,5X153,8X0,05-X12CRNI177		0		NB
2	51.96501-0493	Runddichtring 138X2,1-FPM2-70		0		12
3	51.96501-0522	Runddichtring 144X4-FPM2-70		0		12
4	51.01601-5066	Oelspritzduese	1497	0		6
4	51.01601-5083	Oelspritzduese		0		6
5	06.31630-0311	>Kugel >3G20		0		12
6	51.05405-7017	Oeldruckventil	1497	0		6
6	51.05405-7044	Oeldruckventil Zusammenbau		0		6
7	06.16043-0213	Federscheibe B14-FST-A3C		0		6
	51.00900-6603	Dichtungssatz Vereinfachte Ausfuehrung Asbestfrei		S		1

27.12.2003	V48 00			010-0	01 8440
12:22	Verschlussschraube und Dichtring am Kurbelgehaeuse		51.#0410-0513 00.00 - 00.00 Motoraufhaengung ohne Motortraeger D2866 LOH27-35 D2876 LOH02		
Seite: 001					

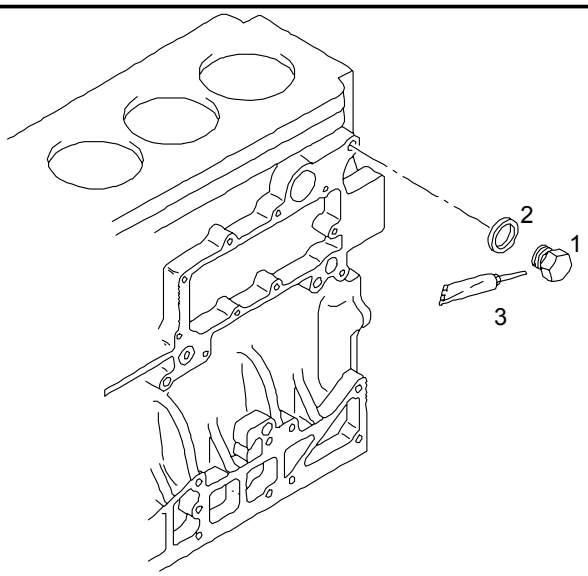

				ME	All	Stk
1	51.90310-0155	Verschlussschraube M16X15-9SMNPB28K		0		1
2	06.56631-0107	Dichtring mit Elastomerdichtlippe 16,7X24X1,5-ST/FPM1-80		0		1
3	04.10160-9189	Dichtmittel 5 L Kanister		A		NB

27.12.2003	V48 00			010-0	01 8453
12:23	Motorentlueftung		51.#0440-0206 00.00 - 00.00 Motorentlueftung fuer Ansaugstutzen D2866 LOH27-29/34/35 D2876 LOH02/03		
Seite: 001					

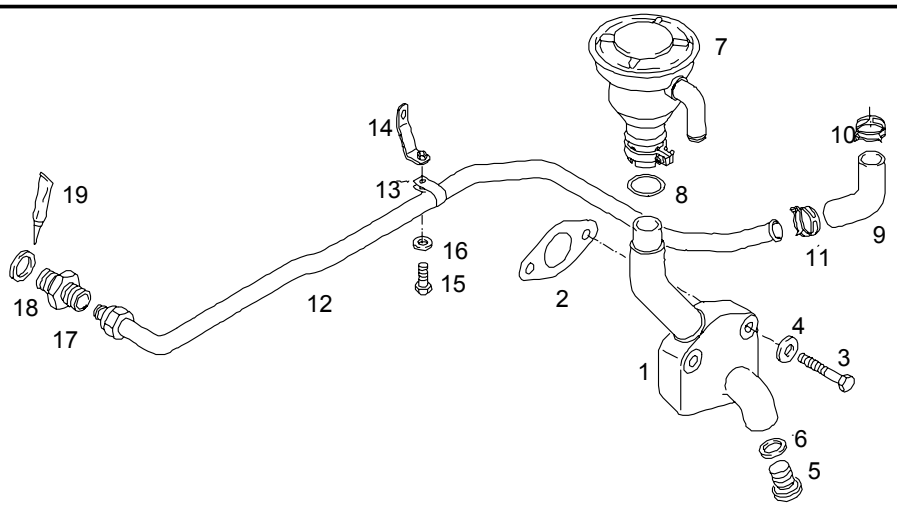

				ME	All	Stk
1	51.01802-0332	Entlueftungskruemmer		0		1
2	06.56254-3706	Dichtung 40X68X1,0-AFOE4-M3219-G1		0		1
3	06.01013-7219	Sechskantschaftschraube M10X70-8.8-MAN183-B1		0		2
4	06.15013-0412	Scheibe A10,5X20X2-200HV-MAN183-B1		0		2
5	06.08042-0609	Verschlussschraube M26X1,5-ST-A3C		0		1
6	06.56631-0112	Dichtring mit Elastomerdichtlippe 26,7X34,93X2-ST/FPM1-80		0		1
7	51.01804-7034	Oelabscheider		0		1
8	51.96501-0337	Runddichtring 36,5X3,5-NBR3-60		0		1

27.12.2003	V48 00			010-0	01 8453
12:23	Motorentlueftung		51.#0440-0206 00.00 - 00.00 Motorentlueftung fuer Ansaugstutzen D2866 LOH27-29/34/35 D2876 LOH02/03		
Seite: 002					

				ME	All	Stk
9	51.96301-0095	Formschlauch		0		1
10	51.97440-0126	Federbandschelle 29X12-CK75		0		1
11	51.97440-0132	Federbandschelle 26X12-CK75		0		1
12	51.01802-5469	Entlueftungsleitung Verloetet mit Sicke		0		1
13	06.67150-0107	>Befestigungsschelle >18		0		1
14	51.97480-5093	Halter		0		1
15	06.01283-5112	Sechskantschraube M8X18-8.8-MAN183-B1		0		1
16	06.15013-0411	Scheibe A8,4X16X1,6-200HV-MAN183-B1		0		1
17	06.71060-2106	Ge-Stutzen L18A-M-ST-A4C		0		1
18	06.56631-0110	Dichtring mit Elastomerdichtlippe 22,7X30X2-ST/FPM1-80		0		1
19	04.10160-9029	Dichtmittel 350 ML Dose		D		NB

27.12.2003	V48 00			010-0	01 8303
12:24	Stirndeckel fuer Kurbelwelle am Kurbelgehaeuse		51.#0010-0686 00.00 - 00.00 Motor D2866 LOH29/34 mit EVB		
Seite: 001					

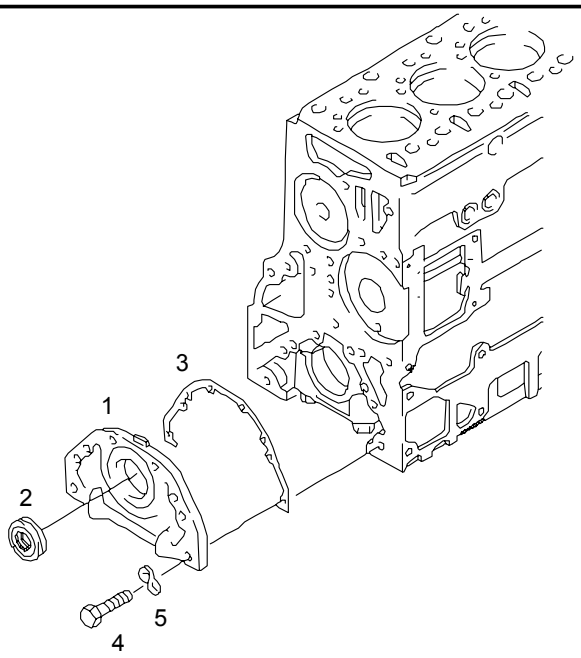

				ME	All	Stk
1	51.01501-6018	Gehaeusedeckel Zusammenbau		0		1
2	51.01501-6016	>Abdichtung >fuer Kurbelwelle >vorn >PTFE		0		1
	51.01510-6004	>Radialwellendichtring >Zusammenbau >105X130X12-ACM/PTFE/FILZ		0		1
	51.02130-0032	>Laufring		0		1
3	51.01903-0251	Dichtung Asbestfrei		0		1
4	06.01283-5115	Sechskantschraube M8X25-8.8-MAN183-B1		0		6
5	06.16043-0210	Federscheibe B8-FST-A3C		0		6

27.12.2003	V48 00			010-0	08 9401	
12:27	Heizungsflansch mit Lasche			51.#0010-0686 00.00 - 00.00 Motor D2866 LOH29/34 mit EVB		
Seite: 001						

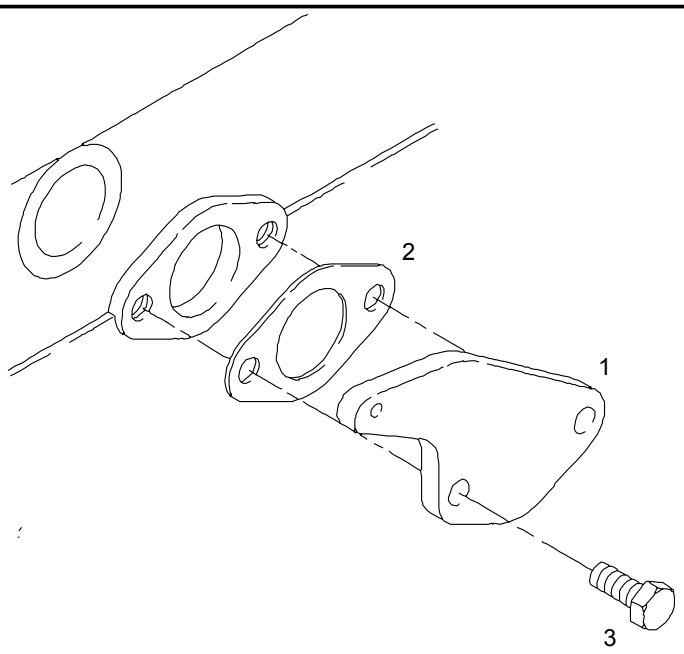

				ME	All	Stk
1	51.98112-0238	Flansch		0		1
2	06.56254-3706	Dichtung 40X68X1,0-AFOE4-M3219-G1		0		1
3	06.01283-5217	Sechskantschraube M10X30-8.8-MAN183-B1		0		2

27.12.2003	V48 00			010-0	01 9174
12:28	Steuergehaeuse Anbauteile		51.#0270-0236 00.00 - 00.00 Steuergehaeuse Nicht fuer Nebenabtrieb D2866 LOH.. D2876 LOH02		
Seite: 001					

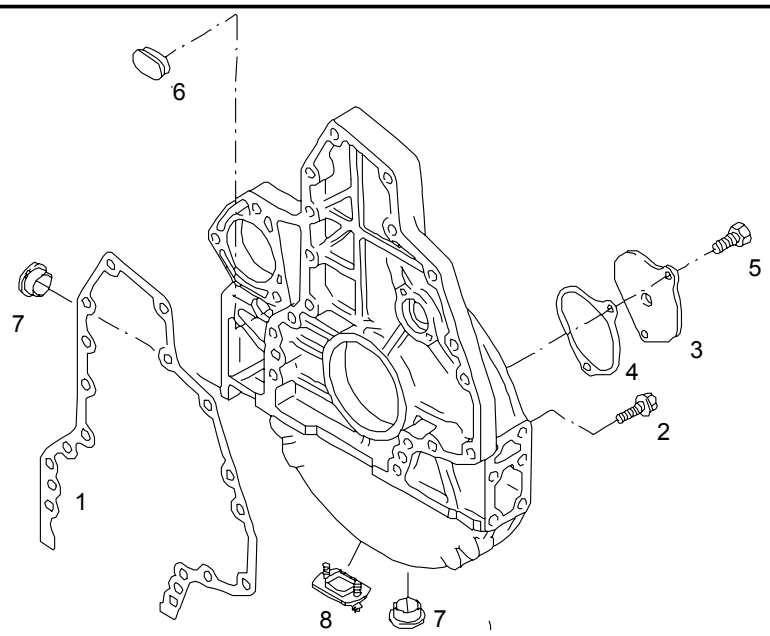

				ME	All	Stk
1	51.01903-0252	Dichtung Asbestfrei		0		1
2	51.90020-0182	Sechskantbundschraube M10X54-12.9		0		13
2	51.90020-0154	Sechskantbundschraube M10X70-10.9		0		3
2	51.90710-0019	Scheibe 11X23X6-9SMNPB28K		0		3
3	51.01402-0058	Verschlussdeckel Steuergehaeuse		0		1
4	51.01903-0235	Dichtung Asbestfrei		0		1
5	06.01283-5114	Sechskantschraube M8X22-8.8-MAN183-B1		0		2
6	51.96002-0004	Gummistopfen 46/38X19-59/51-CR2-70		0		1

27.12.2003	V48 00			010-0	01 9174	
12:28	Steuergehaeuse Anbauteile		51.#0270-0236 00.00 - 00.00 Steuergehaeuse Nicht fuer Nebenabtrieb D2866 LOH.. D2876 LOH02			
Seite: 002						

				ME	All	Stk
7	51.96002-0003	Verschlussstopfen		0		2
8	51.91605-0127	Verschlussdeckel		0		1
	06.07241-0505	Sechskantblechschraube mit Bund ST4,2X16-C-A3C		0		2

27.12.2003	V48 00			010-0	01 9173
12:29	Steuergehaeuse Ersatzgruppierung		51.#0270-0236 00.00 - 00.00 Steuergehaeuse Nicht fuer Nebenabtrieb D2866 LOH.. D2876 LOH02		
Seite: 001					

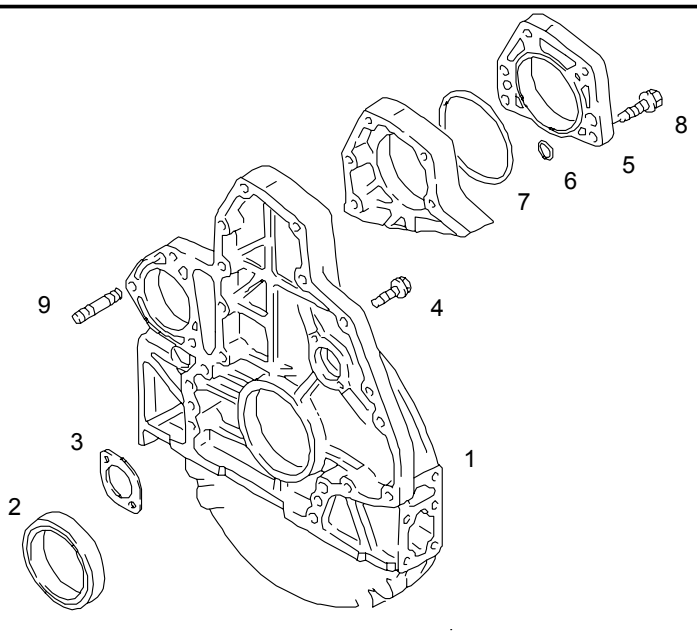

				ME	All	Stk
1	51.01401-6192	Steuergehaeuse Zusammenbau mit Flanschanschluss fuer Drehzahlfuehler		0		1
2	51.01510-0206	>Radialwellendichtring >120X140X13-ACM/PTFE		0		1
3	51.90720-0109	>Anlaufscheibe	2898	0		1
3	51.90720-0200	>Anlaufscheibe		0		1
4	51.90020-0159	>Sechskantsicherungsschraube >M8X8,4-12.9-PAB		0		2
5	51.01402-0032	>Verschlussdeckel		0		1
6	06.56936-0347	>Runddichtring >7X3N-FPM1-70-GN		0		1
7	51.96501-0324	>Runddichtring >126X3-FPM1-80-GN		0		1

27.12.2003	V48 00			010-0	01 9173	
12:29	Steuergehaeuse Ersatzgruppierung		51.#0270-0236 00.00 - 00.00 Steuergehaeuse Nicht fuer Nebenabtrieb D2866 LOH.. D2876 LOH02			
Seite: 002						

				ME	All	Stk
8	51.90020-0154	>Sechskantbundschraube >M10X70-10.9		0		5
9	06.06145-0308	>Stiftschraube >M12-M12X1,5X30-8.8		0		3
	06.22022-3513	>Zylinderstift >16H8X24-ST50-2K		0		2

27.12.2003	V48 00			020-0	02 8165
12:31	Kurbelwelle		51.#0190-0360 00.00 - 00.00 Kurbelwelle mit Keilriemenscheibe (3X10) D2866 LOH27-29/35		
Seite: 001					

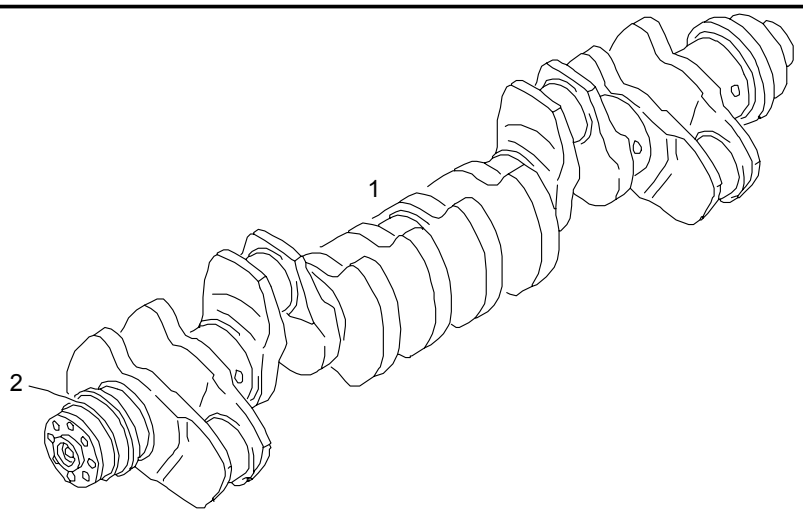

				ME	All	Stk
1	51.02101-6043	Kurbelwelle Zusammenbau		0		1
2	51.02130-0032	>Laufring		0		1
	04.10160-9049	>>Dichtmittel >>50 ML >>Flasche		H		NB

27.12.2003	V48 00			020-0	02 9467
12:32	Kurbelwelle Anbauteile		51.#0190-0360 00.00 - 00.00 Kurbelwelle mit Keilriemenscheibe (3X10) D2866 LOH27-29/35		
Seite: 001					

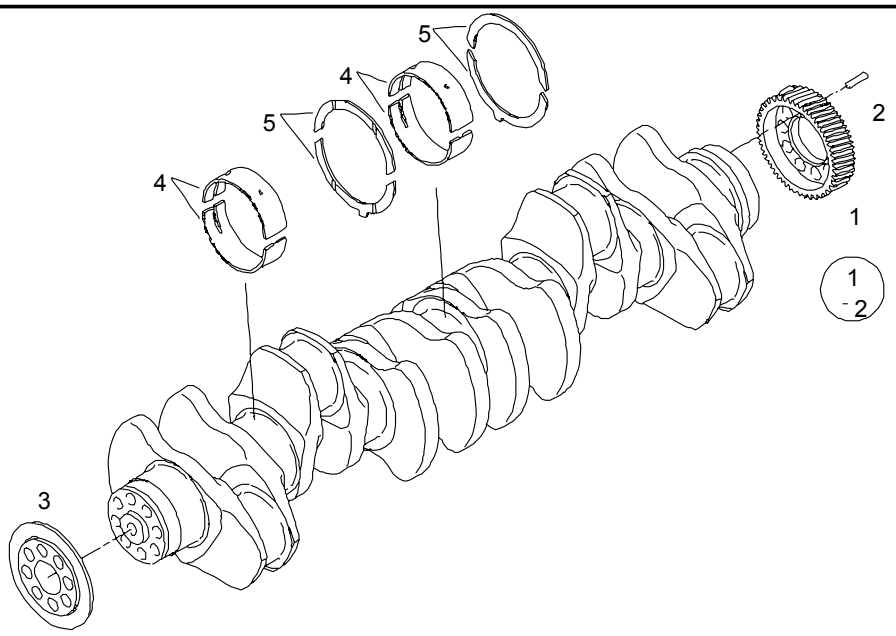

				ME	All	Stk
1	51.02115-6060	Kurbelwellenrad Zusammenbau		0		1
2	06.22220-1217	>Spiralspannstift >8X35-ST		0		1
3	51.01505-5009	Spritzring		0		1
4	51.01113-6073	Hauptlager Zusammenbau Normal		S		7
4	51.01113-6074	Hauptlager Zusammenbau Normal 1 = 0,10 mm		S		7
4	51.01113-6075	Hauptlager Zusammenbau Reparaturstufe 1 = 0,25 mm		S		7
4	51.01113-6076	Hauptlager Zusammenbau Reparaturstufe 2 = 0,50 mm		S		7

27.12.2003	V48 00			020-0	02 9467	
12:32	Kurbelwelle Anbauteile		51.#0190-0360 00.00 - 00.00 Kurbelwelle mit Keilriemenscheibe (3X10) D2866 LOH27-29/35			
Seite: 002						

				ME	All	Stk
4	51.01113-6077	Hauptlager Zusammenbau Reparaturstufe 3 = 0,75 mm		S		7
4	51.01113-6078	Hauptlager Zusammenbau Reparaturstufe 4 = 1,00 mm		S		7
5	51.01114-6110	Anlaufscheibe Satz Normal		S		2
5	51.01114-6111	Anlaufscheibe Satz Reparaturstufe 1		S		2
5	51.01114-6112	Anlaufscheibe Satz Reparaturstufe 2		S		2

27.12.2003	V48 00			020-0	02 8192
12:33	Schwungrad		51.#0100-0768 00.00 - 00.00 Schwungrad fuer Automatikgetriebe VOITH D864.3 + EDC		
Seite: 001					

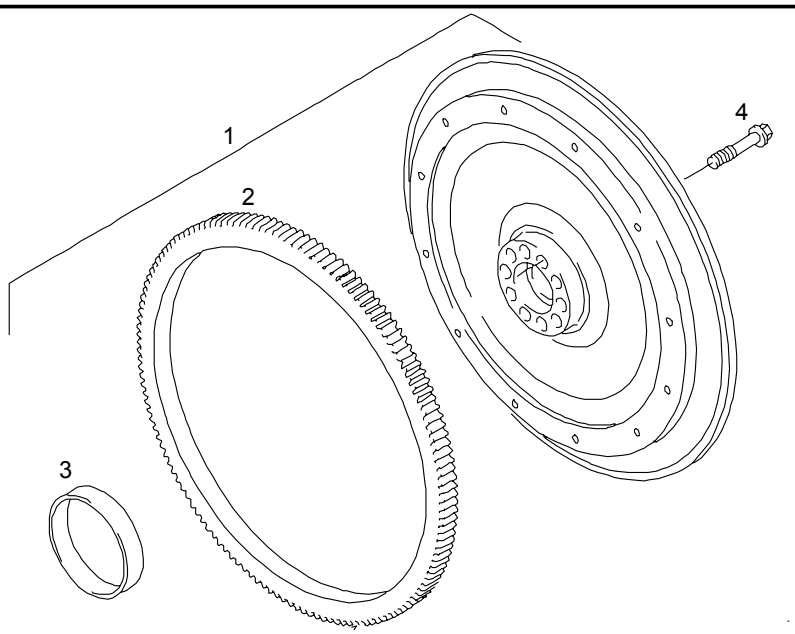

				ME	All	Stk
1	51.02301-6031	Schwungrad Zusammenbau FUER VOITH D864.3 (F.EDC)		0		1
2	51.02310-0096	>Anlasszahnkranz		0		1
3	51.02130-0013	>Laufring		0		1
	04.10160-9049	>>Dichtmittel >>50 ML >>Flasche		H		NB
4	51.90020-0298	Sechskantbundschraube M16X1,5X73-10.9-ZNPHR3F		0		10

27.12.2003	V48 00			020-0	02 8010
12:34	Kolben mit Pleuelstange		51.#0010-0686 00.00 - 00.00 Motor D2866 LOH29/34 mit EVB		
Seite: 001					

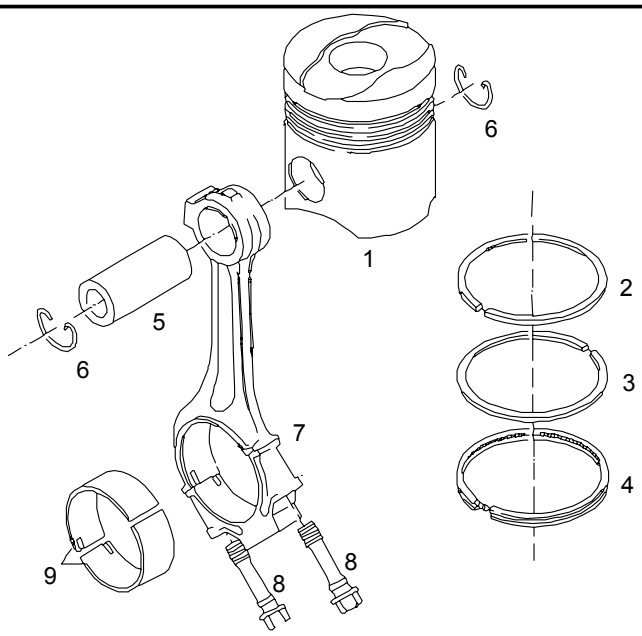

				ME	All	Stk
1	51.02511-7385	Fahrzeugmotorkolben Zusammenbau Normal 128,00 MM		0		6
1	51.02511-7386	Fahrzeugmotorkolben Zusammenbau Untermass 0,20 mm 128,00 MM		0		6
1	51.02511-7387	Fahrzeugmotorkolben Zusammenbau Untermass 0,40 mm 128,00 MM		0		6
1	51.02511-7388	Fahrzeugmotorkolben Zusammenbau Untermass 0,60 mm 128,00 MM		0		6
2	51.02503-0781	>Trapezring		0		6
3	51.02503-0554	>Minutenring		0		6

27.12.2003	V48 00			020-0	02 8010
12:34	Kolben mit Pleuelstange		51.#0010-0686 00.00 - 00.00 Motor D2866 LOH29/34 mit EVB		
Seite: 002					

				ME	All	Stk
4	51.02503-0720	>Dachfasenring >128 X 4		0		6
5	51.02502-0098	>Kolbenbolzen		0		6
6	51.90810-0011	>Sprengring >52X1,75-FST		0		12
7	51.02401-6281	Pleuelstange Zusammenbau		0		6
8	51.90490-0021	>Schraube >mit Aussensechsrund >M14X1,5X65,5-10.9-E18-ZNPHR		0		12
9	51.02410-6511	Pleuellager Zusammenbau Normal Gesputtert		P		6
9	51.02410-6627	Pleuellager Zusammenbau Normal 1 = 0,10 mm Gesputtert		P		6
9	51.02410-6628	Pleuellager Zusammenbau Reparaturstufe 1 = 0,25 mm Gesputtert		0		6
9	51.02410-6629	Pleuellager Zusammenbau Reparaturstufe 2 = 0,50 mm Gesputtert		P		6
9	51.02410-6630	Pleuellager Reparaturstufe 3 = 0,75 mm Gesputtert		P		6
9	51.02410-6631	Pleuellager Zusammenbau Reparaturstufe 4 = 1,00 mm Gesputtert		P		6

27.12.2003	V48 00			020-0	02 8237
12:35	Keilriemenscheibe und Schwingungsdaempfer		51.#0190-0360 00.00 - 00.00 Kurbelwelle mit Keilriemenscheibe (3X10) D2866 LOH27-29/35		
Seite: 001					

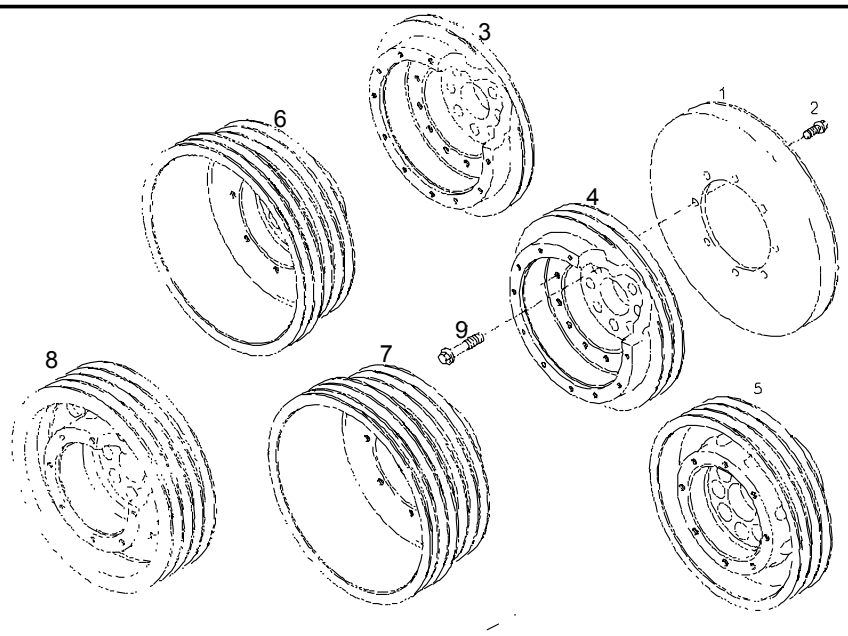

				ME	All	Stk
1	51.02201-0081	Schwingungsdaempfer		0		1
2	06.03216-6404	Sechskantflanschschraube M10X20-10.9-MAN183-PHR		0		8
3	51.02601-0527	Keilriemenscheibe		0		1
5	51.02601-0497	Keilriemenscheibe 3Z249,6-8X74		0		1
9	51.90020-0245	Sechskantbundschraube M16X1,5X45-10.9-ZNPHR3F		0		8

27.12.2003	V48 00			030-0	03 8069
12:37	Zylinderkopf Zusammenbau		51.#0010-0686 00.00 - 00.00 Motor D2866 LOH29/34 mit EVB		
Seite: 001					

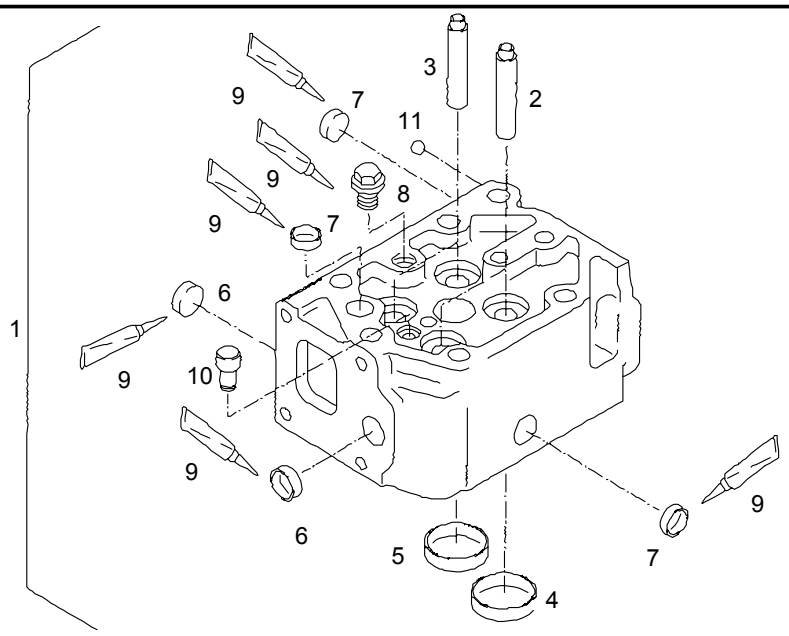

				ME	All	Stk
1	51.03101-6824	Zylinderkopf Zusammenbau		0		6
2	51.03201-0115	>Ventilfuehrung >Normal		0		12
2	51.03201-0116	>Ventilfuehrung >Reparaturstufe 1 = 0,25 mm		0		12
		>Oder				*
3	51.03201-0115	>Ventilfuehrung >Normal		0		12
		>Oder				*
3	51.03201-0116	>Ventilfuehrung >Reparaturstufe 1 = 0,25 mm		0		12
4	51.03203-0301	>Ventilsitzring >Einlass		0		12

27.12.2003	V48 00			030-0	03 8069	
12:37	Zylinderkopf Zusammenbau		51.#0010-0686 00.00 - 00.00 Motor D2866 LOH29/34 mit EVB			
Seite: 002						

				ME	All	Stk
5	51.03203-0302	>Ventilsitzring >Auslass		0		12
6	51.91606-0040	>Verschlussdeckel >A25,2/8-X5CRNI1810N		0		12
7	51.91606-0041	>Verschlussdeckel >A22,2/7,5-X5CRNI1810N		0		18
8	06.08099-0017	>Verschlussschraube >AM22X1,5-ST-C3J		0		6
9	04.10160-9164	>Klebstoff >50 ML >Flasche >>fuer >>Positionsnummer >>6 - 8		H		NB *
10	51.91020-0254	>Druckbolzen		0		6
11	06.31649-0006	>Kugel >6,350G20P2		0		6

27.12.2003	V48 00			030-0	03 8076
12:38	Zylinderkopfhaube		51.#0010-0686 00.00 - 00.00 Motor D2866 LOH29/34 mit EVB		
Seite: 001					

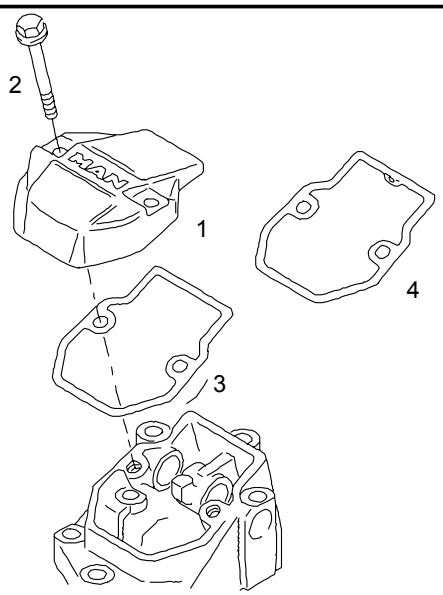

				ME	All	Stk
	51.03401-6008	Zylinderkopfhaube Zusammenbau Standard		0		6
1	51.03401-0186	Zylinderkopfhaube		0		6
2	51.90020-0358	>Sechskantbundschraube >M8X43,5-8.8-A2C		0		12
3	51.03905-0157	Dichtung Zylinderkopfhaube Asbestfrei >im >Dichtungssatz fuer Motor >Nicht >Enthalten		0		5 *
4	51.03905-0161	Dichtung Zylinderkopfhaube Asbestfrei		0		1

27.12.2003	V48 00			030-0	03 8076	
12:38	Zylinderkopfhaube		51.#0010-0686 00.00 - 00.00 Motor D2866 LOH29/34 mit EVB			
Seite: 002						

				ME	All	Stk
		>im >Dichtungssatz fuer Motor >Nicht >Enthalten				*

27.12.2003	V48 00			030-0	03 8070
12:39	Befestigungsteile fuer Zylinderkopfoberteil und Zylinderkopf		51.#0010-0686 00.00 - 00.00 Motor D2866 LOH29/34 mit EVB		
Seite: 001					

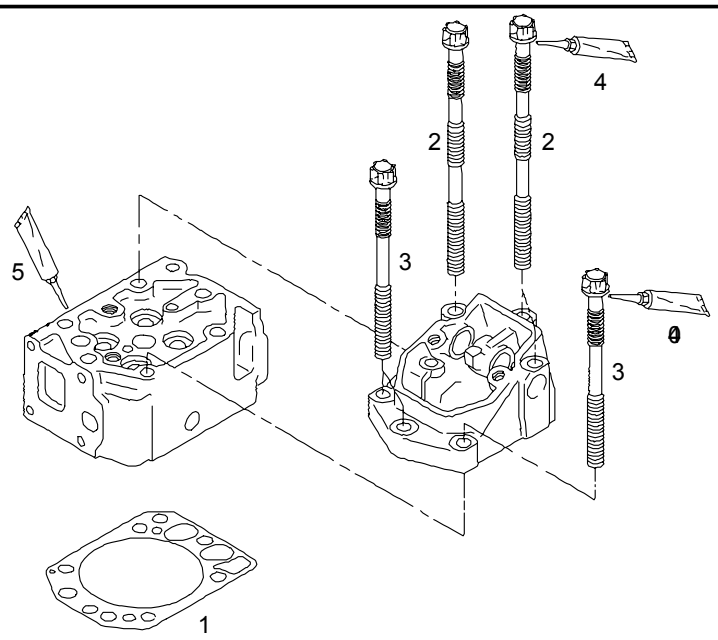

				ME	All	Stk
1	51.03901-0338	Zylinderkopfdichtung Asbestfrei	0603	0		6
1	51.03901-0382	Zylinderkopfdichtung		0		6
2	51.90490-0070	Schraube mit Aussensechsrund M15X2X259,5-1200N/MM2-E20-ZNPH		0		18
3	51.90490-0071	Schraube mit Aussensechsrund M15X2X198-1200N/MM2-E20-ZNPHR5		0		18
4	09.16012-0117	Montagepaste 100 G Tube		U		NB
5	04.10394-9272	Dichtmittel 300 ML - Duesenkartusche		M		NB

27.12.2003	V48 00			040-0	04 9014
12:40	Nockenwelle mit Rad ohne Spritzversteller		51.#0170-0231 00.00 - 00.00 Nockenwelle Nicht fuer Nebenabtrieb D2866/76 LF..LOH.. LUH.. D2876 LOH05		
Seite: 001					

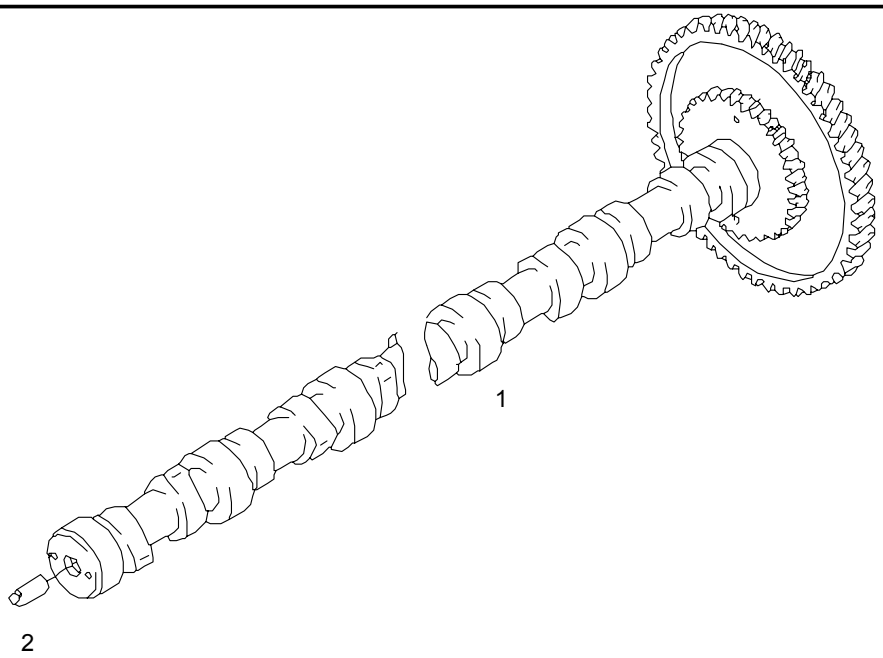

				ME	All	Stk
1	51.04401-5053	Nockenwelle Zusammenbau		0		1
2		Mitnehmer Entfaellt				*

27.12.2003	V48 00			040-0	04 8027	
12:41	Antriebsrad fuer Luftpresser			51.#0060-0360 00.00 - 00.00 2-Zylinder-Reihen-Luftpresser 600CM3 D2866/76 LOH..LUH..		
Seite: 001						

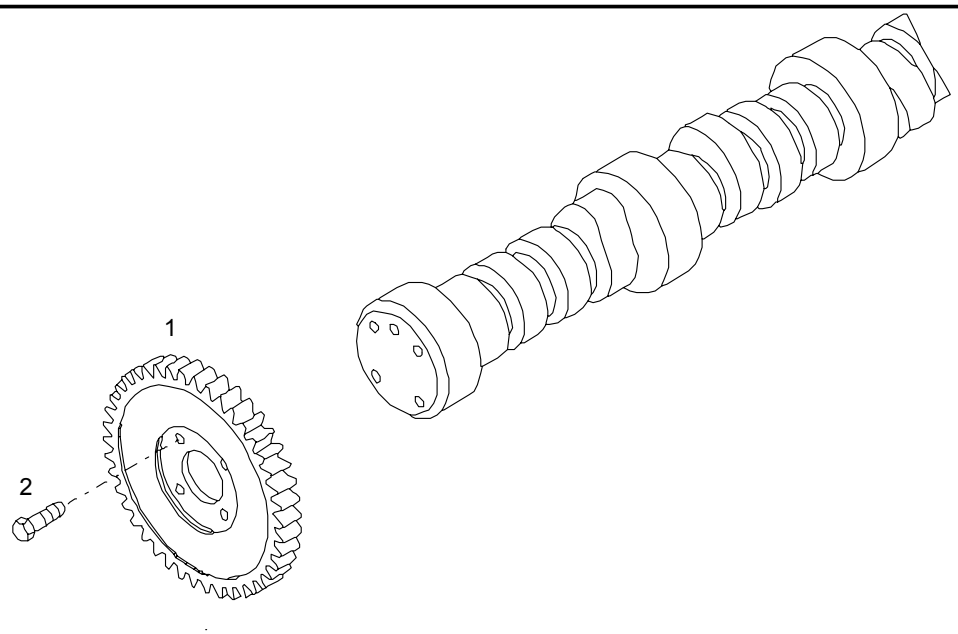

				ME	All	Stk
1	51.54210-0141	Antriebsrad auf der Nockenwelle fuer Luftpresser		0		1
2	06.01285-7218	Sechskantschraube M10X35-12.9-MAN183-PHR		0		4

27.12.2003	V48 00			040-0	04 8036
12:42	Kipphebellagergehaeuse mit Kipphebelbremse		51.#0010-0686 00.00 - 00.00 Motor D2866 LOH29/34 mit EVB		
Seite: 001					

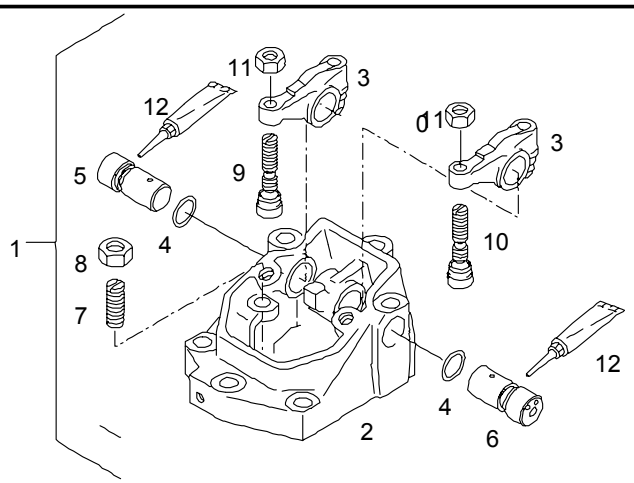

				ME	All	Stk
1	51.04202-6019	Kipphebellagergehaeuse Zusammenbau mit Evb	2099	0		5
1	51.04202-6040	Kipphebellagergehaeuse Zusammenbau mit Evb	2600	0		5
1	51.04202-6059	Kipphebellagergehaeuse Zusammenbau mit Evb		0		5
1	51.04202-6022	Kipphebellagergehaeuse Zusammenbau mit Evb Nadelbewegungsfuehler	2099	0		1
1	51.04202-6043	Kipphebellagergehaeuse Zusammenbau mit Evb Nadelbewegungsfuehler	2600	0		1

27.12.2003	V48 00			040-0	04 8036
12:42	Kipphebellagergehaeuse mit Kipphebelbremse		51.#0010-0686 00.00 - 00.00 Motor D2866 LOH29/34 mit EVB		
Seite: 002					

				ME	All	Stk
1	51.04202-6062	Kipphebellagergehaeuse Zusammenbau mit Evb Nadelbewegungsfuehler		0		1
2	51.04202-0123	>Kipphebellagergehaeuse		0		5
2	51.04202-0125	>Gehaeuse >fuer Kipphebel >NBF		0		1
3	51.04201-6125	>Kipphebel	2099	0		12
3	51.04201-6148	>Kipphebel	2600	0		12
3	51.04201-6153	>Kipphebel		0		12
4	06.56936-1200	>Runddichtring >23X2,5N-FPM1-70-GN		0		12
5	51.04203-0090	>Kipphebelachse >Auslass	2600	0		6
5	51.04203-0090	>Kipphebelachse >Auslass		0		6
6	51.04203-0089	>Kipphebelachse >Einlass	2600	0		6
6	51.04203-0089	>Kipphebelachse >Einlass		0		6
7	51.04205-0044	>Einstellschraube >M14X1X35-12,4-C45-SW5		0		6
8	51.90501-0083	>Sechskantmutter >M14X1		0		6
9	51.04205-5009	>Einstellschraube >M10X1X41,1-B-CF53-SW5		0		6
10	51.04205-5010	>Einstellschraube >M10X1X41,1-B-CF53-SW5		0		6
11	51.90501-0030	>Sechskantmutter >M10X1-7-8-SW14		0		12

27.12.2003	V48 00			040-0	04 8036	
12:42	Kipphebellagergehaeuse mit Kipphebelbremse		51.#0010-0686 00.00 - 00.00 Motor D2866 LOH29/34 mit EVB			
Seite: 003						

				ME	All	Stk
12	09.16012-0117	>Montagepaste >100 G >Tube		U		NB

27.12.2003	V48 00			040-0	04 8034
12:44	Ventile		51.#0010-0686 00.00 - 00.00 Motor D2866 LOH29/34 mit EVB		
Seite: 001					

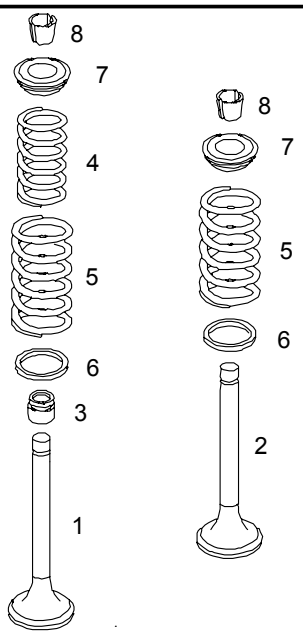

				ME	All	Stk
1	51.04101-0483	Auslassventil 1-Rillig		0		12
2	51.04101-0482	Einlassventil 1-Rillig		0		12
3	51.04902-0033	Ventilschaftabdichtung		0		24
		>nur >Auslasseitig				*
4		Entfaellt				*
5	51.04102-0138	Ventilfeder Aussen		0		24
6	51.90701-0228	Scheibe 15,5X34X0,5-CK67V		0		24
7	51.04103-0099	Federteller		0		24
8	51.04104-0028	Ventilkegelstueck 1-Rillig		0		48

27.12.2003	V48 00			050-0	05 8433
13:00	Mono-Oelfilter Einzelteile mit Oelkuehler		51.#0120-0226 00.00 - 00.00 Oelfilter + Oelkuehler		
Seite: 001					

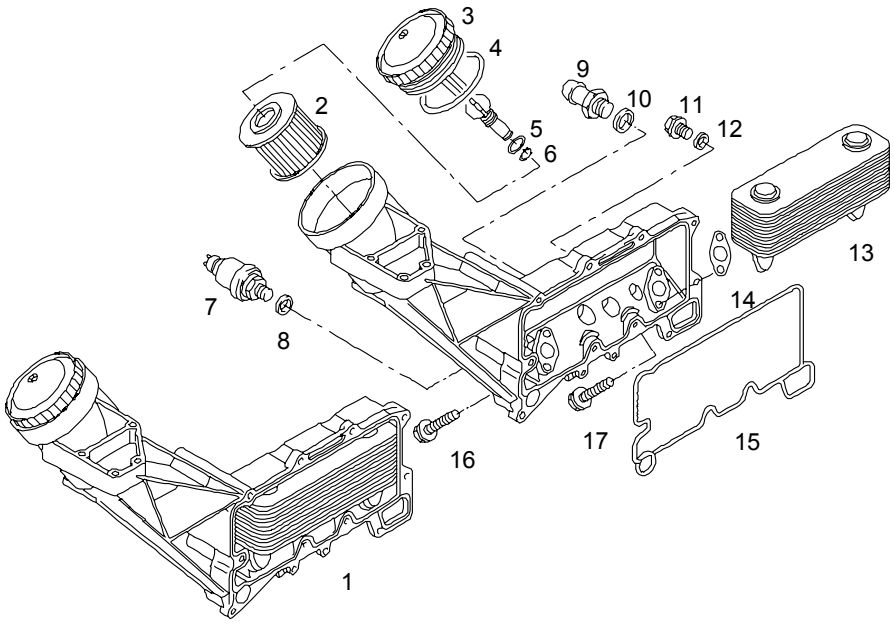

				ME	All	Stk
1	51.05501-7201	Oelfilter Zusammenbau		0		1
2	51.05504-0098	>Motoroelfiltereinsatz >mit Dichtung		0		1
3	51.05505-6002	>Deckel >fuer Oelfilter		0		1
4	51.96501-0487	>>Runddichtring >>130X4-ACM1-60		0		1
5	51.96501-0486	>>Runddichtring >>12X2-ACM1-60		0		1
6	51.96501-0485	>>Runddichtring >>8X2-ACM1-60		0		1
7	81.27421-0109	>Druckgeber >0-5 BAR		0		1

27.12.2003	V48 00			050-0	05 8433	
13:00	Mono-Oelfilter Einzelteile mit Oelkuehler			51.#0120-0226 00.00 - 00.00 Oelfilter + Oelkuehler		
Seite: 002						

				ME	All	Stk
8	06.56631-0109	>Dichtring >mit Elastomerdichtlippe >18,7X26X1,5-ST/FPM1-80		0		1
9	51.98131-0213	>Schlauchstutzen >22-M26X1,5-ST		0		1
10	06.56631-0112	>Dichtring >mit Elastomerdichtlippe >26,7X34,93X2-ST/FPM1-80		0		1
11	51.90310-0219	>Verschlussschraube >M14X1,5X24-ST		0		1
12	06.56631-0106	>Dichtring >mit Elastomerdichtlippe >14,7X22X1,5-ST/FPM1-80		0		1
13	51.05601-0121	>Oelkuehler		0		1
14	06.56254-2203	>Dichtung >26X48X1,0-AFOE2-M3219		0		2
15	51.05901-0122	>Dichtung		0		1
16	51.90490-0027	>Schraube >mit Aussensechsrund >M8X65,5AK-8.8-E12-FEZN12CD		0		2
17	51.90490-0026	>Schraube >mit Aussensechsrund >M8X40,5AK-8.8-E12-FEZN12CD		0		2

27.12.2003	V48 00			050-0	05 8434
13:03	Mono-Oelfilter Befestigung mit Anbauteilen		51.#0120-0226 00.00 - 00.00 Oelfilter + Oelkuehler		
Seite: 001					

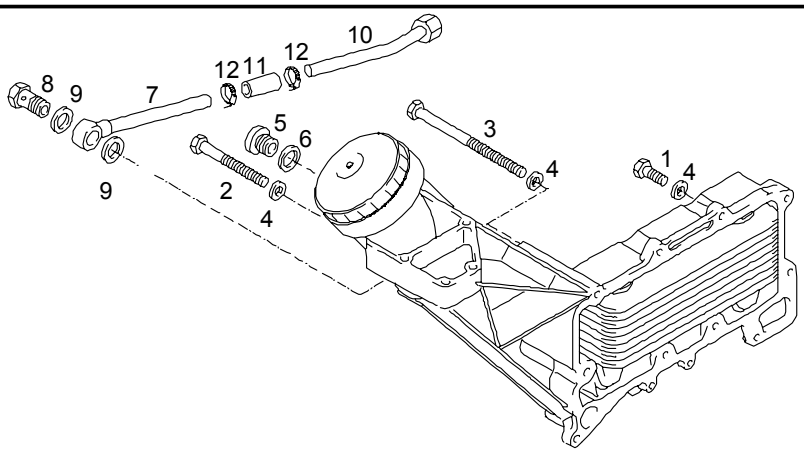

				ME	All	Stk
1	06.01283-5218	Sechskantschraube M10X35-8.8-MAN183-B1		0		8
2	06.01019-0113	Sechskantschaftschraube M10X145-8.8-A3C		0		1
3	06.01019-0148	Sechskantschaftschraube M10X170-8.8-A3C		0		1
4	06.16049-0025	Federscheibe B10-FST-MAN183-B1		0		10
5	06.08042-0605	Verschlussschraube M18X1,5-ST-A3C		0		1
6	06.56631-0109	Dichtring mit Elastomerdichtlippe 18,7X26X1,5-ST/FPM1-80		0		1
7	51.05703-5264	Oelruecklaufleitung mit Sicke		0		1

27.12.2003	V48 00			050-0	05 8434	
13:03	Mono-Oelfilter Befestigung mit Anbauteilen			51.#0120-0226 00.00 - 00.00 Oelfilter + Oelkuehler		
Seite: 002						

				ME	All	Stk
8	06.78340-8107	Hohlschraube 12-A4D		0		1
9	06.56631-0107	Dichtring mit Elastomerdichtlippe 16,7X24X1,5-ST/FPM1-80		0		2
10	51.05703-5226	Oelruecklaufleitung mit Sicke		0		1
11	51.96330-0414	Schlauch 12X70+-2-1		0		1
12	51.97440-0144	Federbandschelle 23X12-CK75		0		2

27.12.2003	V48 00			050-0	05 8435
13:04	Oelmessstab		51.#0380-0509 00.00 - 00.00 Oelmessstab Abgasturbolader Seitlich D2866/76 LOH..		
Seite: 001					

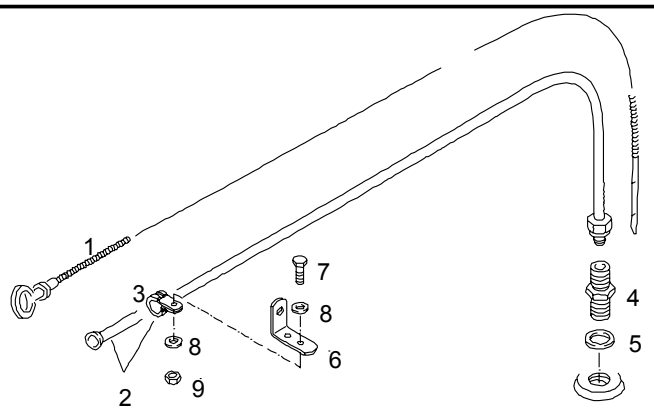

				ME	All	Stk
1	51.05805-5657	Oelmessstab		0		1
2	51.05806-5179	Fuehrungsrohr		0		1
3	06.67300-1026	>Halterungsschelle >D1-10X15-W1-EPDM-2		0		1
4	06.71060-2103	Ge-Stutzen L10A-M-ST-A4C		0		1
5	06.56631-0106	Dichtring mit Elastomerdichtlippe 14,7X22X1,5-ST/FPM1-80		0		1
6	51.97480-0438	Halter		0		1
7	06.01283-4914	Sechskantschraube M6X22-8.8-MAN183-B1		0		1
8	06.15013-0409	Scheibe A6,4X12X1,6-200HV-MAN183-B1		0		2

27.12.2003	V48 00			050-0	05 8435	
13:04	Oelmessstab			51.#0380-0509 00.00 - 00.00 Oelmessstab Abgasturbolader Seitlich D2866/76 LOH..		
Seite: 002						

				ME	All	Stk
9	06.11064-2112	Sechskantmutter M6-8-MAN183-B1		0		1

27.12.2003	V48 00			050-0	05 8445
13:25	Oelmessstab mit Rohr Oelkuehlerseitig		51.#0380-0584 00.00 - 00.00 Oelmessstab Abgasturbolader Seitlich D2866 LOH..		
Seite: 001					

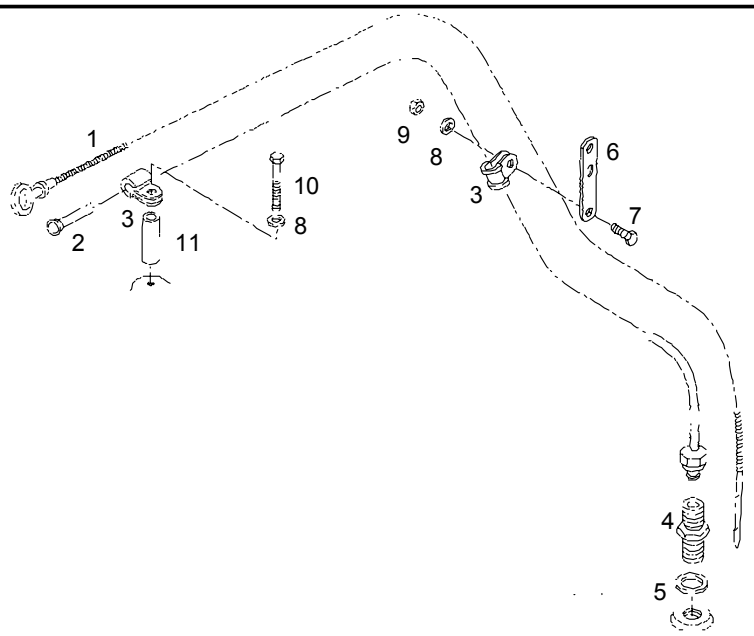

				ME	All	Stk
1	51.05805-5687	Oelmessstab		0		1
2	51.05806-5187	Fuehrungsrohr		0		1
3	06.67300-1036	>Halterungsschelle >D1-10X20-W1-EPDM-2		0		2
4	06.71060-2103	Ge-Stutzen L10A-M-ST-A4C		0		1
5	06.56631-0106	Dichtring mit Elastomerdichtlippe 14,7X22X1,5-ST/FPM1-80		0		1
6	51.97480-0558	Halter		0		1
7	06.01283-5114	Sechskantschraube M8X22-8.8-MAN183-B1		0		1
8	06.15013-0411	Scheibe A8,4X16X1,6-200HV-MAN183-B1		0		2

27.12.2003	V48 00			050-0	05 8445
13:25	Oelmessstab mit Rohr Oelkuehlerseitig		51.#0380-0584 00.00 - 00.00 Oelmessstab Abgasturbolader Seitlich D2866 LOH..		
Seite: 002					

				ME	All	Stk
9	06.11064-2114	Sechskantmutter M8-8-MAN183-B1		0		1
10	06.01013-7120	Sechskantschaftschraube M8X75-8.8-MAN183-B1		0		1
11	51.91701-0401	Buchse 9X18X50-ST35NBK		0		1

27.12.2003	V48 00			050-0	05 8444	
13:26	Oeleinfuellrohr Einspritzpumpenseitig			51.#0380-0583 00.00 - 00.00 Oeleinfuellung in Oelwanne Einspritzpumpenseitig D2866 LOH..		
Seite: 001						

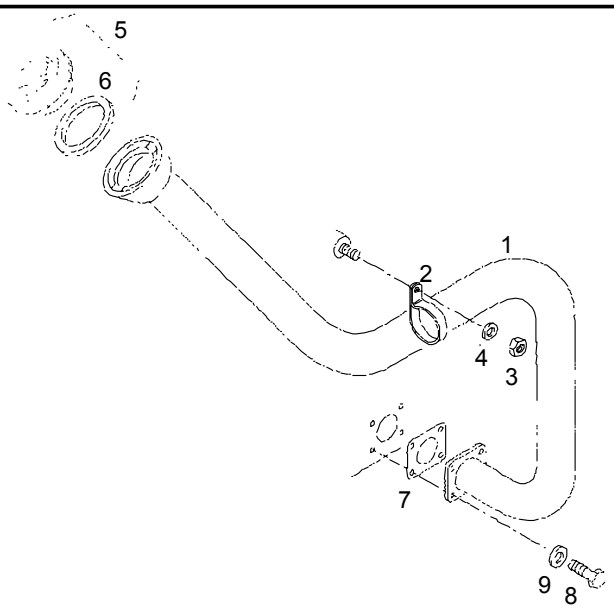

				ME	All	Stk
1	51.05807-5018	Oeleinfuellrohr Verloetet		0		1
2	51.97401-0161	>Rohrschelle >A38X20X44-9-UST37-2		0		1
3	06.11064-2114	Sechskantmutter M8-8-MAN183-B1		0		1
4	06.15013-0411	Scheibe A8,4X16X1,6-200HV-MAN183-B1		0		1
5	51.97141-7006	Bajonettverschluss 40-ST-ZN		0		1
6	51.96601-0313	>Dichtring >38X57X3-NBR-70		0		1
7	51.01908-0018	Dichtung Oeleinfuellstutzen Asbestfrei		0		1

27.12.2003	V48 00			050-0	05 8444	
13:26	Oeleinfuellrohr Einspritzpumpenseitig			51.#0380-0583 00.00 - 00.00 Oeleinfuellung in Oelwanne Einspritzpumpenseitig D2866 LOH..		
Seite: 002						

				ME	All	Stk
8	06.01284-7115	Sechskantschraube M8X25-10.9-MAN183-PHR		0		4
9	06.15013-0411	Scheibe A8,4X16X1,6-200HV-MAN183-B1		0		4

27.12.2003	V48 00			050-0	05 8207
13:26	Oeleinfuellrohr Lang Oelkuehlerseitig		51.#0380-0496 00.00 - 00.00 Oeleinfuellung in Oelwanne Oelkuehlerseitig D2866/76 LOH..		
Seite: 001					

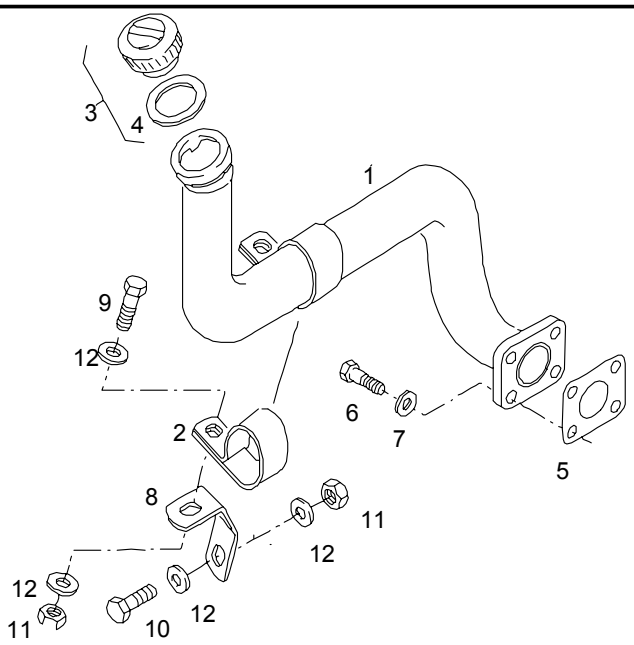

				ME	All	Stk
1	51.05807-5013	Oeleinfuellrohr Zusammenbau Verloetet		0		1
2	51.97401-0125	>Rohrschelle >B38,2X20X53-9X13-UST37-2		0		1
3	51.97141-7006	Bajonettverschluss 40-ST-ZN		0		1
4	51.96601-0313	>Dichtring >38X57X3-NBR-70		0		1
5	51.01908-0018	Dichtung Oeleinfuellstutzen Asbestfrei		0		1
6	06.01284-7115	Sechskantschraube M8X25-10.9-MAN183-PHR		0		4
7	06.15013-0411	Scheibe A8,4X16X1,6-200HV-MAN183-B1		0		4

27.12.2003	V48 00			050-0	05 8207
13:26	Oeleinfuellrohr Lang Oelkuehlerseitig		51.#0380-0496 00.00 - 00.00 Oeleinfuellung in Oelwanne Oelkuehlerseitig D2866/76 LOH..		
Seite: 002					

				ME	All	Stk
8	51.97480-0870	Halter		0		1
9	06.01284-7115	Sechskantschraube M8X25-10.9-MAN183-PHR		0		1
10	06.01283-5114	Sechskantschraube M8X22-8.8-MAN183-B1		0		1
11	06.11064-2114	Sechskantmutter M8-8-MAN183-B1		0		2
12	06.15013-0411	Scheibe A8,4X16X1,6-200HV-MAN183-B1		0		4

27.12.2003	V48 00			050-0	05 8302
13:27	Oeleinfuellrohr Oelkuehlerseitig		51.#0380-0306 00.00 - 00.00 Oeleinfuellung in Oelwanne Oelkuehlerseitig D2866/76 LOH..		
Seite: 001					

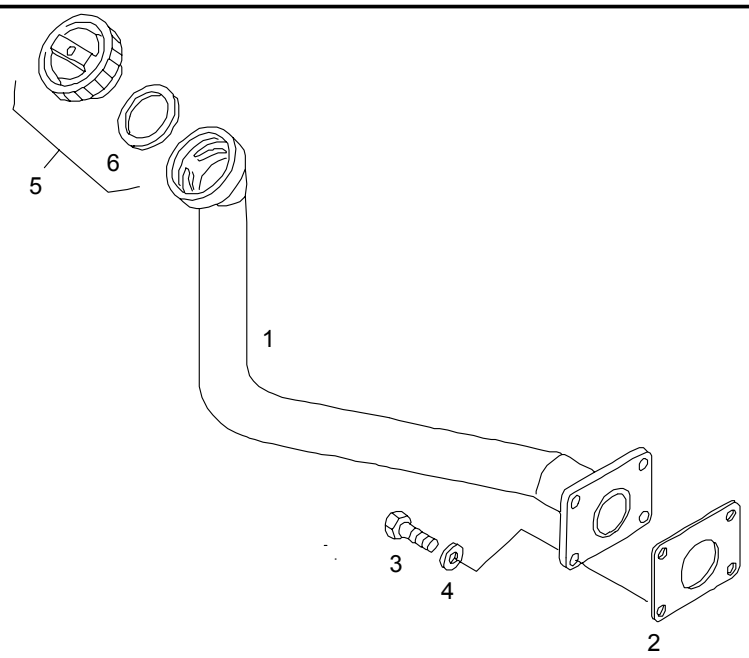

				ME	All	Stk
1	51.01810-5300	Oeleinfuellrohr		0		1
2	51.01908-0018	Dichtung Oeleinfuellstutzen Asbestfrei		0		1
3	06.01284-7115	Sechskantschraube M8X25-10.9-MAN183-PHR		0		4
4	06.15013-0411	Scheibe A8,4X16X1,6-200HV-MAN183-B1		0		4
5	51.97141-7006	Bajonettverschluss 40-ST-ZN		0		1
6	51.96601-0313	>Dichtring >38X57X3-NBR-70		0		1

27.12.2003	V48 00			050-0	05 8436
13:27	Oeleinfuellrohr am Luftpresser		51.#0380-0563 00.00 - 00.00 Oeleinfuellung am Luftpresser D2866/76 LOH..		
Seite: 001					

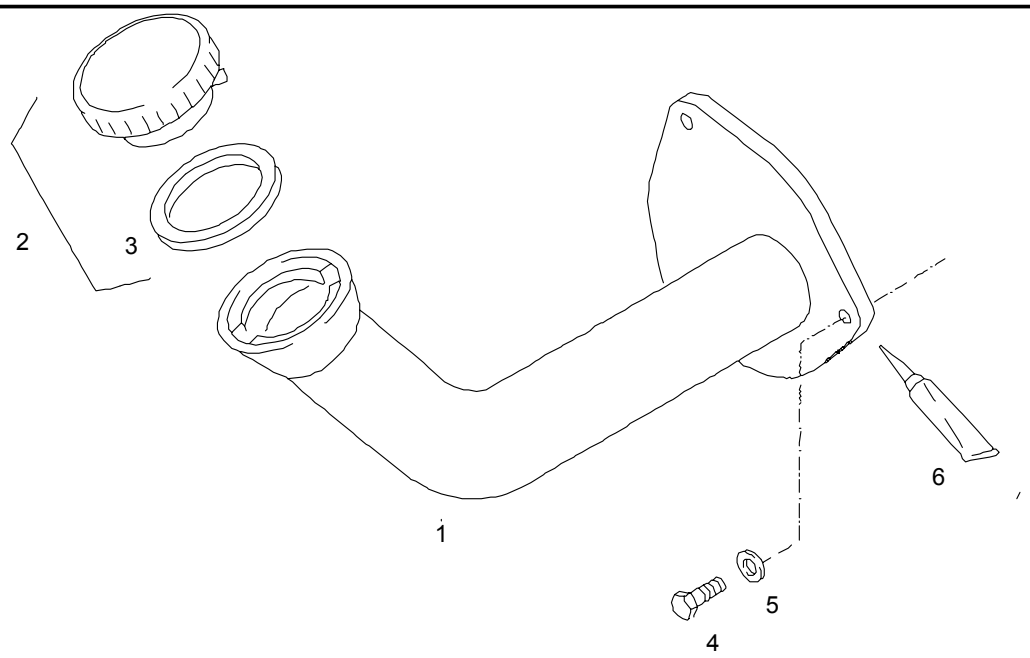

				ME	All	Stk
1	51.01810-5331	Oeleinfuellrohr		0		1
2	51.97141-7006	Bajonettverschluss 40-ST-ZN		0		1
3	51.96601-0313	>Dichtring >38X57X3-NBR-70		0		1
4	06.01283-5114	Sechskantschraube M8X22-8.8-MAN183-B1		0		3
5	06.15013-0411	Scheibe A8,4X16X1,6-200HV-MAN183-B1		0		3
6	04.10394-9256	Dichtungsmasse TEROSTAT-63-310ML-RTBR Duesenkartusche		M		NB

27.12.2003	V48 00			050-0	05 8392
13:28	Oeleinfuellrohr am Schwungradgehaeuse		51.#0380-0424 00.00 - 00.00 Oeleinfuellung am Schwungradgehaeuse D2865/66 LOH..		
Seite: 001					

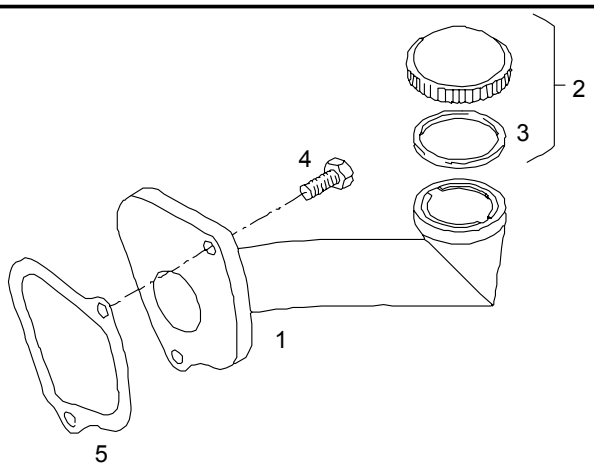

				ME	All	Stk
1	51.01810-5319	Oeleinfuellrohr Zusammenbau		0		1
2	51.97141-7006	Bajonettverschluss 40-ST-ZN		0		1
3	51.96601-0313	>Dichtring >38X57X3-NBR-70		0		1
4	06.01283-5115	Sechskantschraube M8X25-8.8-MAN183-B1		0		2
5	51.01903-0235	Dichtung Asbestfrei		0		1

27.12.2003	V48 00			050-0	05 8204	
13:29	Oelsaugleitung		51.#0130-0345 00.00 - 00.00 Oelwanne Unbeschichtet 30L Flach			
Seite: 001						

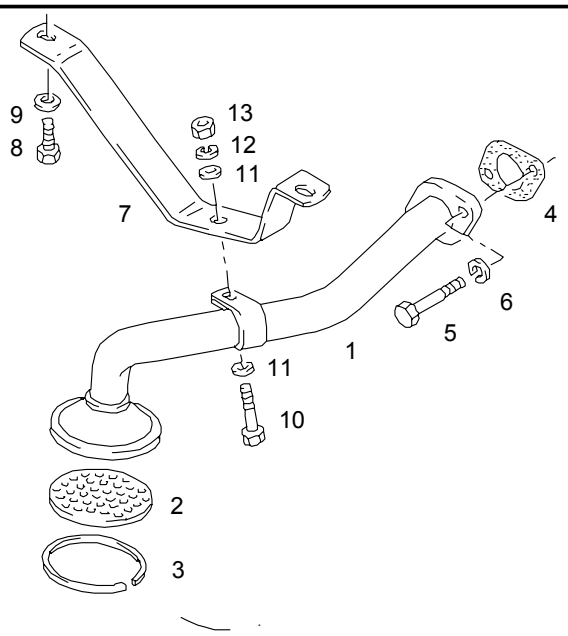

				ME	All	Stk
1	51.05702-5938	Oelsaugleitung Zusammenbau Verloetet		0		1
2	51.05705-0025	Lochblech	1799	0		1
3	51.90815-0016	Sprengring 73,0X78,6X2,00	1799	0		1
4	06.56259-0033	Dichtung 35X58X1,0-AFOE2-M3219-A1-G1		0		1
5	06.01283-5121	Sechskantschraube M8X50-8.8-MAN183-B1		0		2
6	06.16739-0014	Federring A8-MAN183-B1	0698	0		2
7	51.05740-0138	Halter		0		1
8	06.01284-5113	Sechskantschraube M8X20-10.9-MAN183-B1		0		2

27.12.2003	V48 00			050-0	05 8204
13:29	Oelsaugleitung		51.#0130-0345 00.00 - 00.00 Oelwanne Unbeschichtet 30L Flach		
Seite: 002					

				ME	All	Stk
9	06.15230-0205	Scheibe 8,4X21X4-ST-MAN183-B1		0		2
10	06.01284-7118	Sechskantschraube M8X35-10.9-MAN183-PHR		0		1
11	51.90710-0314	Scheibe 9X19X3-9SMNPB28K		0		2
12	06.16739-0014	Federring A8-MAN183-B1	0698	0		1
13	06.11064-2114	Sechskantmutter M8-8-MAN183-B1		0		1

27.12.2003	V48 00			050-0	05 8350
13:29	Oelwanne		51.#0130-0345 00.00 - 00.00 Oelwanne Unbeschichtet 30L Flach		
Seite: 001					

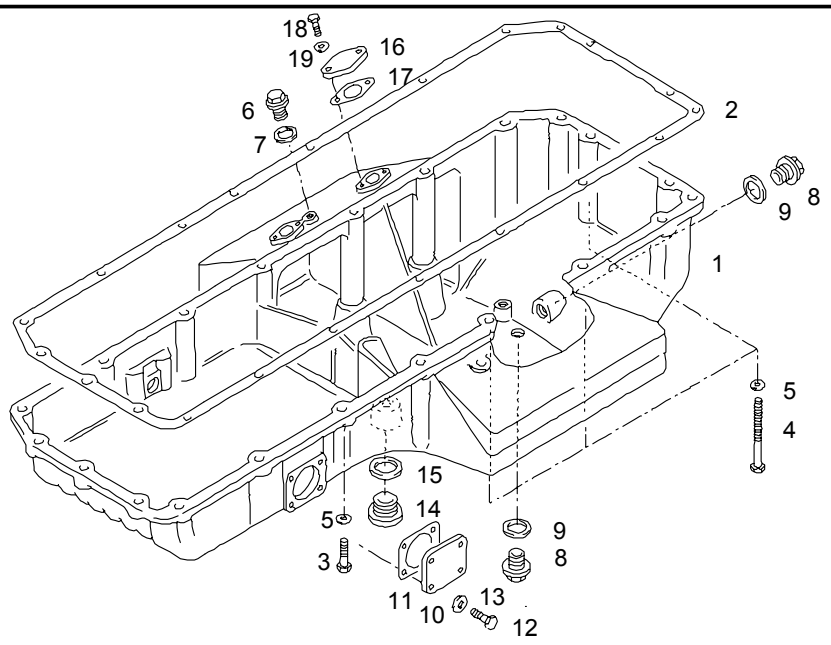

				ME	All	Stk
1	51.05801-5645	Oelwanne Zusammenbau		0		1
2	51.05904-0132	Dichtung Asbestfrei fuer Oelwanne		0		1
3	06.01303-3118	Sechskantschraube M8X35SK-8.8-MAN183-A2C		0		16
4	06.01019-0074	Sechskantschaftschraube M8X125-8.8-A2C		0		5
5	06.15013-0411	Scheibe A8,4X16X1,6-200HV-MAN183-B1		0		21
6	51.90310-0213	Verschlussschraube M14X1,5X14-ST-SW13	3500	0		1
6	06.08042-0603	Verschlussschraube M14X1,5-ST-A3C		0		1

27.12.2003	V48 00			050-0	05 8350
13:29	Oelwanne		51.#0130-0345 00.00 - 00.00 Oelwanne Unbeschichtet 30L Flach		
Seite: 002					

				ME	All	Stk
7	06.56631-0106	Dichtring mit Elastomerdichtlippe 14,7X22X1,5-ST/FPM1-80		0		1
8	51.90310-0198	Verschlussschraube M18X1,5X14-9SMNPB28K-SW17	0798	0		2
8	51.90310-0240	Verschlussschraube M18X1,5X15-9SMNPB28K		0		2
9	06.56190-0713	Dichtring A18X24-CU	1400	0		2
9	06.56631-0109	Dichtring mit Elastomerdichtlippe 18,7X26X1,5-ST/FPM1-80		0		2
10	51.98112-0081	Blindflansch 4-Loch		0		1
11	51.01908-0018	Dichtung Oeleinfuellstutzen Asbestfrei		0		1
12	06.01284-7115	Sechskantschraube M8X25-10.9-MAN183-PHR		0		4
13	06.15013-0411	Scheibe A8,4X16X1,6-200HV-MAN183-B1		0		4
14	06.08042-0607	Verschlussschraube M22X1,5-ST-A3C		0		1
15	06.56190-0718	Dichtring A22X27-CU	1400	0		1
15	06.56631-0110	Dichtring mit Elastomerdichtlippe 22,7X30X2-ST/FPM1-80		0		1
16	51.98112-0199	Blindflansch		0		1
17	51.96601-0537	Dichtung 26X42X7X1-AFOE-W1 Asbestfrei		0		1
18	06.01283-4913	Sechskantschraube M6X20-8.8-MAN183-B1		0		2

27.12.2003	V48 00			050-0	05 8350	
13:29	Oelwanne			51.#0130-0345 00.00 - 00.00 Oelwanne Unbeschichtet 30L Flach		
Seite: 003						

				ME	All	Stk
19	06.15013-0409	Scheibe A6,4X12X1,6-200HV-MAN183-B1		0		2

27.12.2003	V48 00			050-0	05 8001
13:30	Einfachoelpumpe		51.#0130-0345 00.00 - 00.00 Oelwanne Unbeschichtet 30L Flach		
Seite: 001					

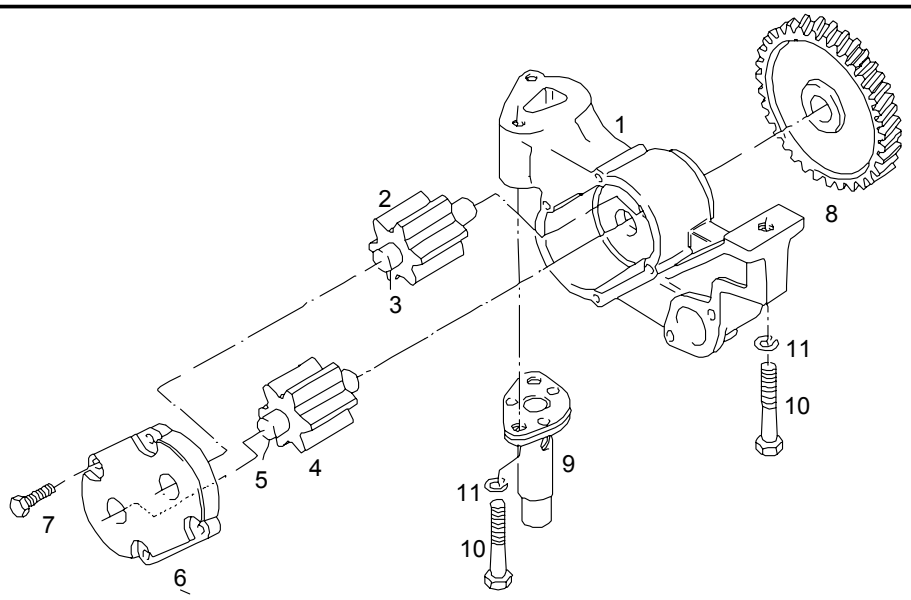

				ME	All	Stk
	51.05100-6252	Oelpumpe Zusammenbau	3298	0		1
	51.05100-6262	Oelpumpe Zusammenbau		0		1
1	51.05102-0073	>Oelpumpengehaeuse		0		1
2	51.05104-6111	>Oelpumpenrad >Zusammenbau		0		1
3	51.05105-0062	>>Antriebswelle		0		1
4	51.05104-6113	>Oelpumpenrad >Zusammenbau >RADBREITE 38 MM		0		1
5	51.05105-0061	>>Welle		0		1
6	51.05103-0103	>Oelpumpendeckel		0		1
7	06.01283-5120	>Sechskantschraube >M8X45-8.8-MAN183-B1		0		4

27.12.2003	V48 00			050-0	05 8001	
13:30	Einfachoelpumpe			51.#0130-0345 00.00 - 00.00 Oelwanne Unbeschichtet 30L Flach		
Seite: 002						

				ME	All	Stk
8	51.05201-0072	>Antriebsrad >Oelpumpe	3597	0		1
8	51.05201-0057	>Antriebszahnrad		0		1
9	51.05405-5013	Oeldruckventil		0		1
10	06.01283-5122	Sechskantschraube M8X55-8.8-MAN183-B1		0		3
11	06.16739-0014	Federring A8-MAN183-B1	0698	0		3

27.12.2003	V48 00			060-0	06 8498	
13:31	3-Flansch-Wasserpumpe mit Einzelteilen			51.#0470-0447 00.00 - 00.00 3-Flansch-Wasserpumpe bei Abgasrueckfuehrung (3X10) D2866/76 LOH..		
Seite: 001						

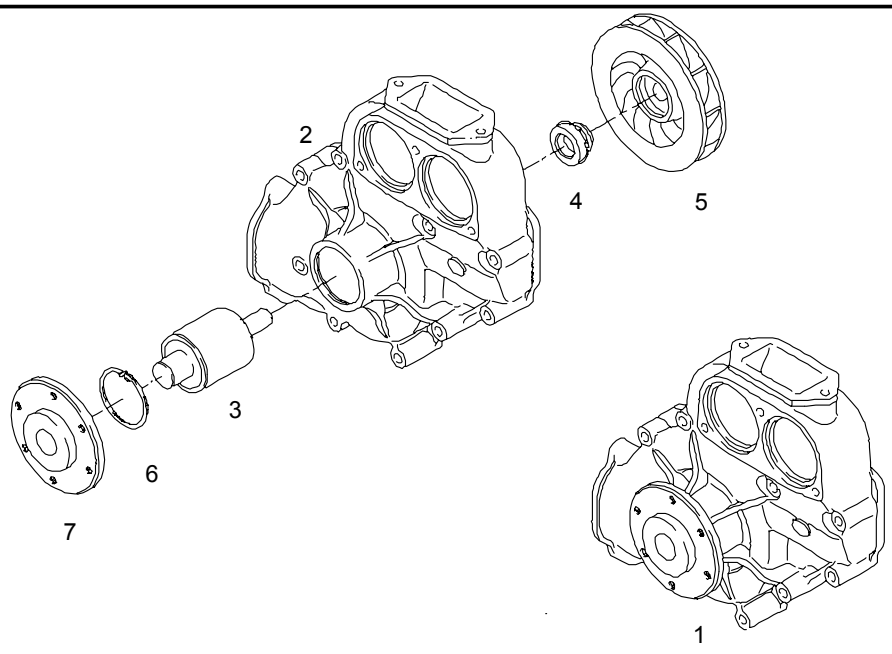

				ME	All	Stk
1	51.06500-6426	Kuehlwasserpumpe Zusammenbau		0		1
2	51.06501-0161	>Wasserpumpengehaeuse		0		1
3	51.93410-0116	>Wasserpumpenlager		0		1
4	51.06520-0085	>Gleitringdichtung		0		1
5	51.06506-0090	>Fluegelrad		0		1
6	06.29020-0132	>Sicherungsring >55X2,00-ZNPHR5F		0		1
7	51.06504-0035	Nabe		0		1

27.12.2003	V48 00			060-0	06 8526
13:32	Kuehlwasserentlueftungsleitung		51.#0470-0447 00.00 - 00.00 3-Flansch-Wasserpumpe bei Abgasrueckfuehrung (3X10) D2866/76 LOH..		
Seite: 001					

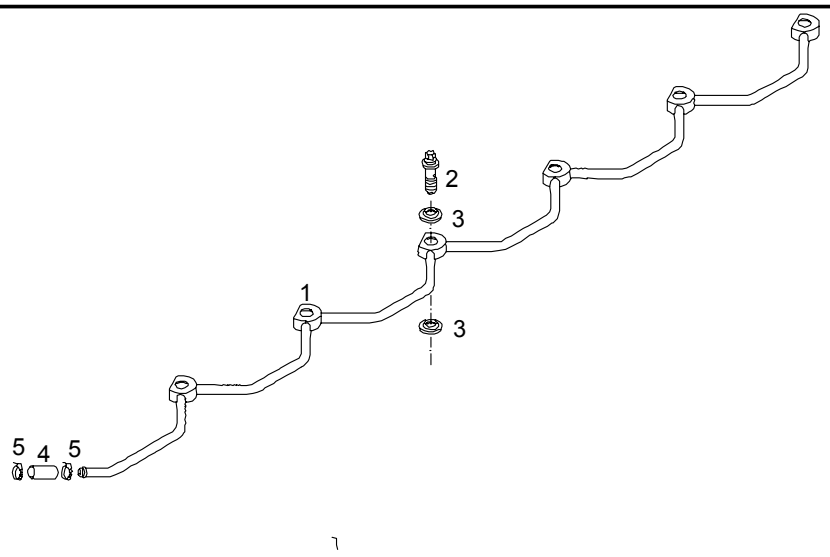

				ME	All	Stk
1	51.06303-5300	Kuehlwasserleitung Entlueftung Verloetet		0		1
2	51.98150-0173	Hohlschraube mit Aussensechsrund M14X1,5X26E-8.8-E14-ZNPHR3F		0		6
3	06.56631-0106	Dichtring mit Elastomerdichtlippe 14,7X22X1,5-ST/FPM1-80		0		12
4	04.27405-9502	Kuehlwasserschlauch 10-5X20000		1		,05
5	51.97440-0149	Federbandschelle 18X12-CK75		0		2

27.12.2003	V48 00			060-0	06 8543
13:33	Kuehlwasserkruemmer Kuehlwasseraustritt Oelkuehlerseitig		51.#0460-0134 00.00 - 00.00 Kuehlwasseraustritt Oelkuehlerseitig D2866/76 LOH..		
Seite: 001					

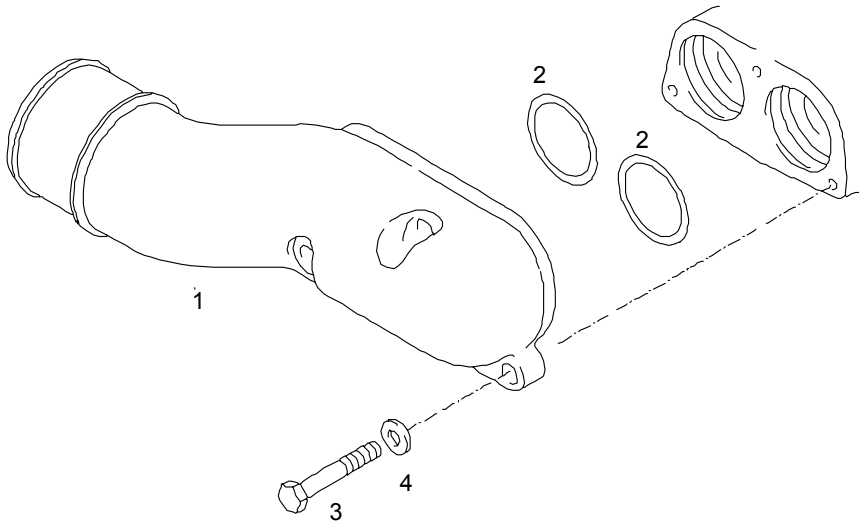

				ME	All	Stk
1	51.06302-0491	Kuehlwasserkruemmer		0		1
2	06.56341-2122	Runddichtring 60X4B-NBR3-60		0		2
3	06.01283-5122	Sechskantschraube M8X55-8.8-MAN183-B1		0		2
3	06.01283-3124	Sechskantschraube M8X65-8.8-A2C		0		1
4	06.15013-0411	Scheibe A8,4X16X1,6-200HV-MAN183-B1		0		3

27.12.2003	V48 00			060-0	06 8366
13:34	Kuehlwasserkruemmer fuer Heizungsvorlauf		51.#0310-0173 00.00 - 00.00 ohne Heizungsvorlauf bei Retarder + Abgasrueckfuehrung D2866/76 LOH..		
Seite: 001					

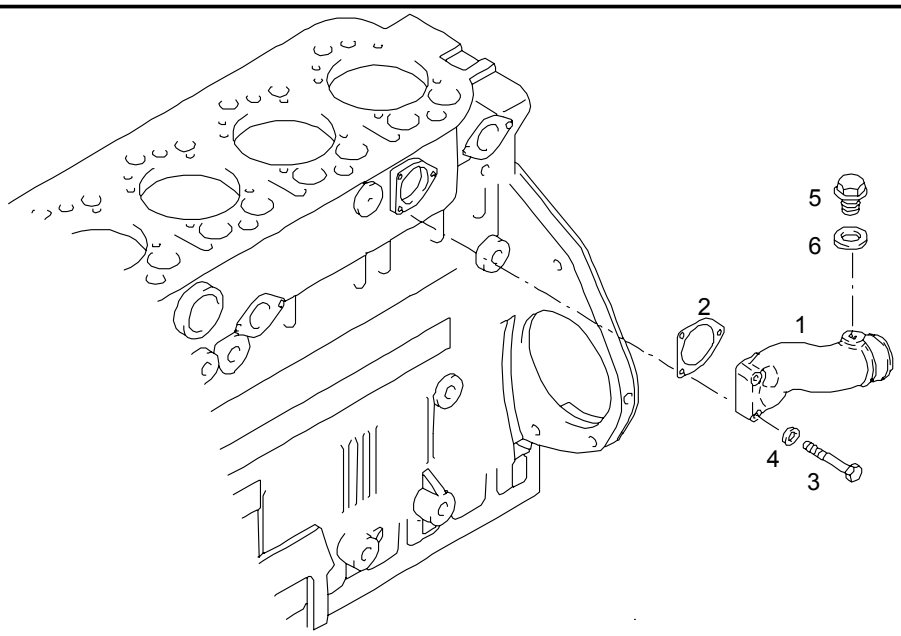

				ME	All	Stk
1	51.06301-0987	Kuehlwasserkruemmer		0		1
2	51.06901-0157	Dichtung		0		1
3	06.01013-7115	Sechskantschaftschraube M8X50-8.8-MAN183-B1		0		3
4	06.15013-0411	Scheibe A8,4X16X1,6-200HV-MAN183-B1		0		3
		Positionsnummer 5 + 6 Entfaellt				*

27.12.2003	V48 00			060-0	06 8546
13:34	Kuehlwasserkruemmer Zulauf An der Kuehlwasserpumpe		51.#0470-0448 00.00 - 00.00 Kuehlwassereintritt und Entlueftung bei Drehstromgenerator 140A D2866/76 LOH..		
Seite: 001					

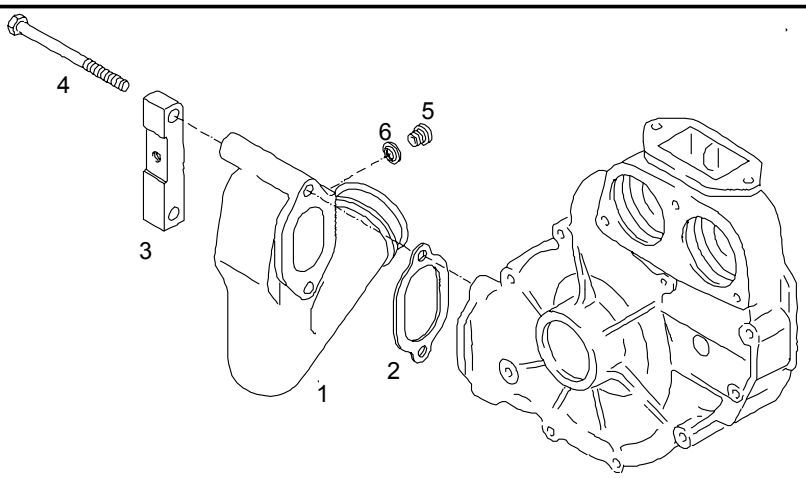

				ME	All	Stk
1	51.06302-0347	Kuehlwasserkruemmer		0		1
2	51.06901-0111	Dichtung Asbestfrei		0		1
3	51.19103-0260	Halter fuer Augenschraube		0		1
4	06.01019-0140	Sechskantschaftschraube M10X130-8.8-A3C		0		2
5	06.08042-0605	Verschlussschraube M18X1,5-ST-A3C		0		1
6	06.56190-0713	Dichtring A18X24-CU	1400	0		1
6	06.56631-0109	Dichtring mit Elastomerdichtlippe 18,7X26X1,5-ST/FPM1-80		0		1

27.12.2003	V48 00			060-0	06 8281
13:35	Kuehlwasserkruemmer Zulauf zu Wasserpumpe		51.#0470-0235 00.00 - 00.00 Kuehlwassereintritt D2865/66/76 LOH..		
Seite: 001					

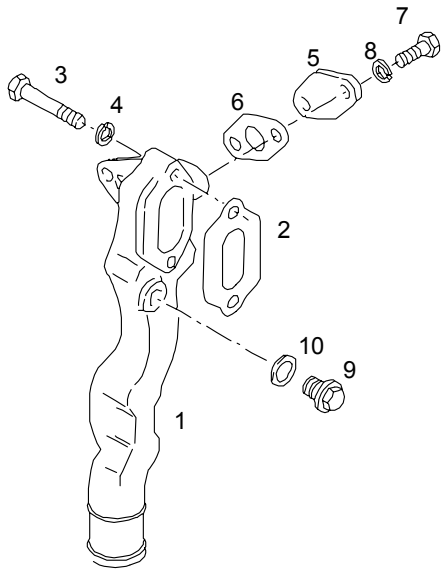

				ME	All	Stk
1	51.06302-0259	Kuehlwasserkruemmer		0		1
2	51.06901-0111	Dichtung Asbestfrei		0		1
3	06.01283-5225	Sechskantschraube M10X70-8.8-MAN183-B1		0		2
4	06.15013-0412	Scheibe A10,5X20X2-200HV-MAN183-B1		0		2
5	51.98112-0108	Flansch		0		1
6	51.96601-0391	Dichtung Asbestfrei		0		1
7	06.01284-6911	Sechskantschraube M6X16-10.9-MAN183-PHR		0		2
8	06.16739-0011	Federring A6-MAN183-B1	0698	0		2

27.12.2003	V48 00			060-0	06 8281	
13:35	Kuehlwasserkruemmer Zulauf zu Wasserpumpe		51.#0470-0235 00.00 - 00.00 Kuehlwassereintritt D2865/66/76 LOH..			
Seite: 002						

				ME	All	Stk
9	06.08099-0016	Verschlussschraube AM18X1,5-ST-MAN183-B1		0		1
10	06.56190-0713	Dichtring A18X24-CU	1400	0		1
10	06.56631-0109	Dichtring mit Elastomerdichtlippe 18,7X26X1,5-ST/FPM1-80		0		1

27.12.2003	V48 00			060-0	06 8545	
13:35	Kuehlwasserkruemmer zum Waermetauscher bei Abgasrueckfuehrung		51.#0470-0447 00.00 - 00.00 3-Flansch-Wasserpumpe bei Abgasrueckfuehrung (3X10) D2866/76 LOH..			
Seite: 001						

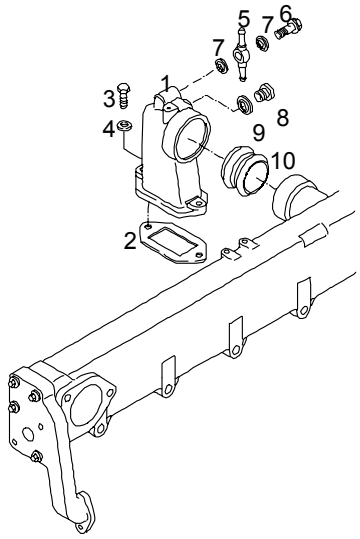

				ME	All	Stk
1	51.06302-0533	Kuehlwasserkruemmer		0		1
2	51.06901-0185	Dichtung		0		1
3	06.01283-5118	Sechskantschraube M8X35-8.8-MAN183-B1		0		2
4	06.15013-0411	Scheibe A8,4X16X1,6-200HV-MAN183-B1		0		2
5	51.98103-0087	Ringstutzen		0		1
6	06.78340-0406	Hohlschraube 10S		0		1
7	06.56190-0706	Dichtring A14X20-CU	1400	0		2
7	06.56631-0106	Dichtring mit Elastomerdichtlippe 14,7X22X1,5-ST/FPM1-80		0		2

27.12.2003	V48 00			060-0	06 8545	
13:35	Kuehlwasserkruemmer zum Waermetauscher bei Abgasrueckfuehrung		51.#0470-0447 00.00 - 00.00 3-Flansch-Wasserpumpe bei Abgasrueckfuehrung (3X10) D2866/76 LOH..			
Seite: 002						

				ME	All	Stk
8	06.08092-0145	Verschlussschraube AM16X1,5-ST-A3C		0		1
9	06.56190-0708	Dichtring A16X20-CU	1400	0		1
9	06.56631-0107	Dichtring mit Elastomerdichtlippe 16,7X24X1,5-ST/FPM1-80		0		1
10	51.98182-0008	Steckrohr		0		1

27.12.2003	V48 00			060-0	06 8541	
13:36	Kuehlwasserkruemmer zum Modul Abgasrueckfuehrung		51.#0310-0173 00.00 - 00.00 ohne Heizungsvorlauf bei Retarder + Abgasrueckfuehrung D2866/76 LOH..			
Seite: 001						

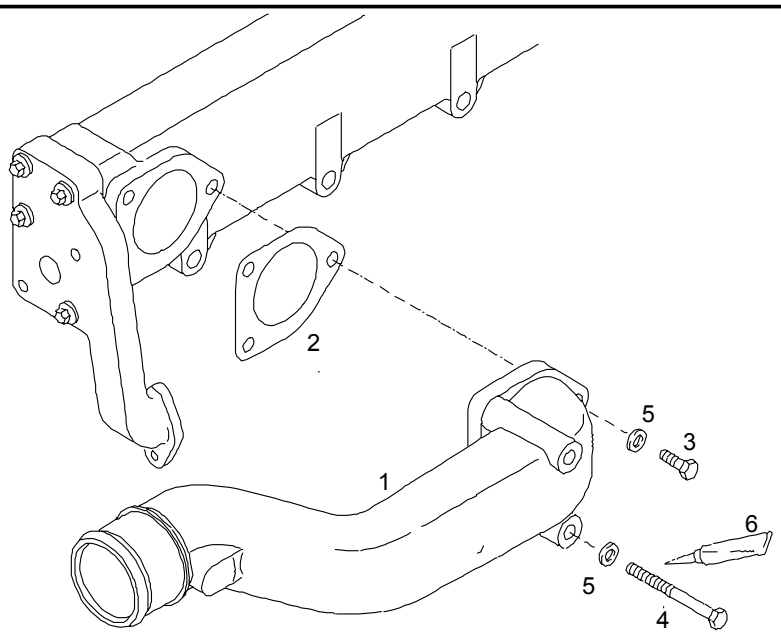

				ME	All	Stk
1	51.06302-0541	Kuehlwasserkruemmer		0		1
2	51.06901-0157	Dichtung		0		1
3	06.01283-5118	Sechskantschraube M8X35-8.8-MAN183-B1		0		1
4	06.01013-3146	Sechskantschaftschraube M8X105-8.8-A2C		0		2
5	06.15013-0411	Scheibe A8,4X16X1,6-200HV-MAN183-B1		0		3
6	04.90300-9009	Klebstoff 200M-FL250G Flasche		D		NB

27.12.2003	V48 00			060-0	06 1205
13:37	Kuehlwasserleitung		51.#0310-0200 00.00 - 00.00 ohne Heizungsvorlauf bei Abgasrueckfuehrung D2866 LOH..		
Seite: 001					

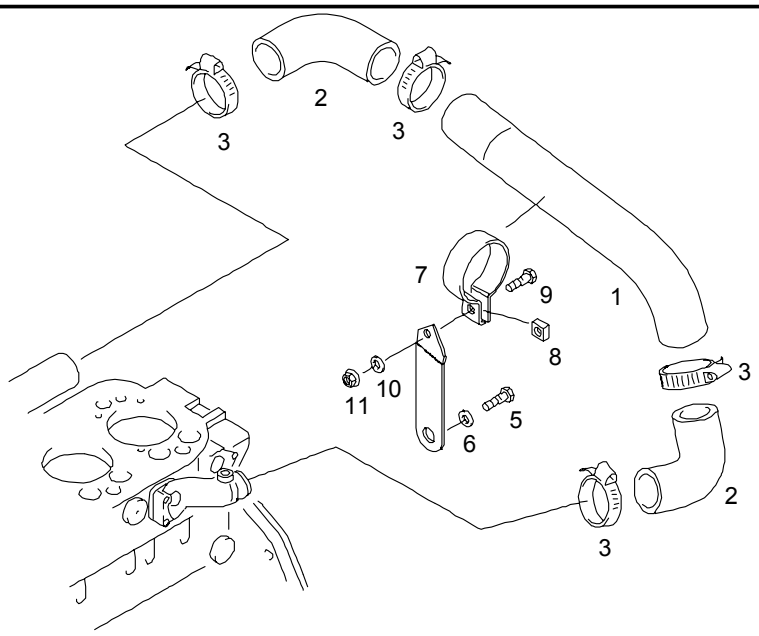

				ME	All	Stk
1	81.06303-0143	Kuehlwasserleitung		0		1
2	81.96305-0134	Schlauchbogen 60/60-40/40/40-MAN334-3-BL		0		2
3	06.67128-6323	Schlauchschelle AS64-71M		0		4
4	81.06340-0252	Halter		0		1
5	06.01289-0182	Sechskantschraube M16X30-8.8-MAN183-A3C		0		1
6	06.15013-0416	Scheibe A17X30X3-200HV-MAN183-B1		0		1
7	06.67042-0113	Rohrschelle 60,5-A4C		0		1
8	81.90750-0649	Vierkantscheibe		0		1
9	06.01283-5115	Sechskantschraube M8X25-8.8-MAN183-B1		0		1

27.12.2003	V48 00			060-0	06 1205	
13:37	Kuehlwasserleitung		51.#0310-0200 00.00 - 00.00 ohne Heizungsvorlauf bei Abgasrueckfuehrung D2866 LOH..			
Seite: 002						

				ME	All	Stk
10	06.15013-0411	Scheibe A8,4X16X1,6-200HV-MAN183-B1		0		2
11	06.11064-2114	Sechskantmutter M8-8-MAN183-B1		0		1

27.12.2003	V48 00			060-0	06 8542	
13:38	Kuehlwasserleitung Abgasrueckfuehrung		51.#0310-0174 00.00 - 00.00 Heizungsvorlauf DM38 bei Abgasrueckfuehrung D2866/76 LOH. .			
Seite: 001						

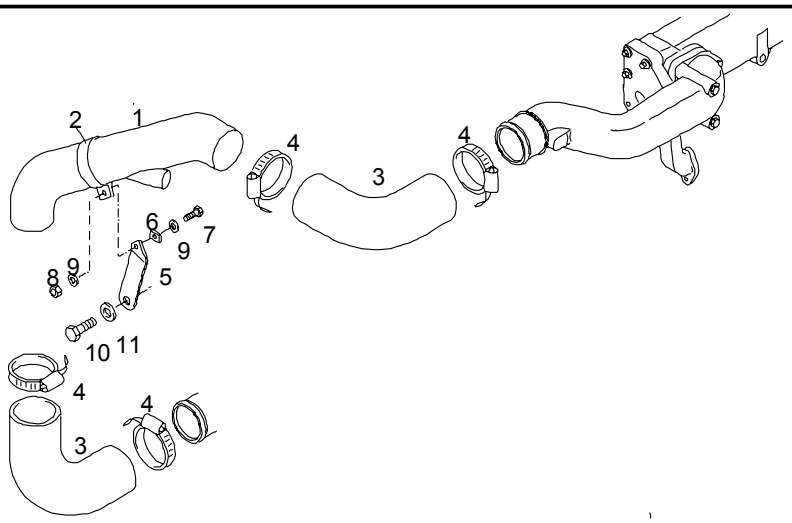

				ME	All	Stk
1	51.06303-5368	Kuehlwasserleitung 60MM X 2 X 740MM		0		1
2	06.67042-0113	>Rohrschelle >60,5-A4C		0		1
3	81.96305-0134	Schlauchbogen 60/60-40/40/40-MAN334-3-BL		0		2
4	06.67128-6323	Schlauchschelle AS64-71M		0		4
5	81.06340-0252	Halter		0		1
6	81.90750-0649	Vierkantscheibe		0		1
7	06.01283-5115	Sechskantschraube M8X25-8.8-MAN183-B1		0		1
8	06.11064-2114	Sechskantmutter M8-8-MAN183-B1		0		1

27.12.2003	V48 00			060-0	06 8542	
13:38	Kuehlwasserleitung Abgasrueckfuehrung		51.#0310-0174 00.00 - 00.00 Heizungsvorlauf DM38 bei Abgasrueckfuehrung D2866/76 LOH. .			
Seite: 002						

				ME	All	Stk
9	06.15013-0411	Scheibe A8,4X16X1,6-200HV-MAN183-B1		0		2
10	06.01289-0182	Sechskantschraube M16X30-8.8-MAN183-A3C		0		1
11	06.15013-0416	Scheibe A17X30X3-200HV-MAN183-B1		0		1

27.12.2003	V48 00			060-0	06 8550	
13:39	Kuehlwassereinlaufstutzen Zur Wasserpumpe			51.#0470-0312 00.00 - 00.00 Kuehlwassereintritt mit Flanschstutzen D2865/66 LUH.. /E/G2866 DUH.. LOH..		
Seite: 001						

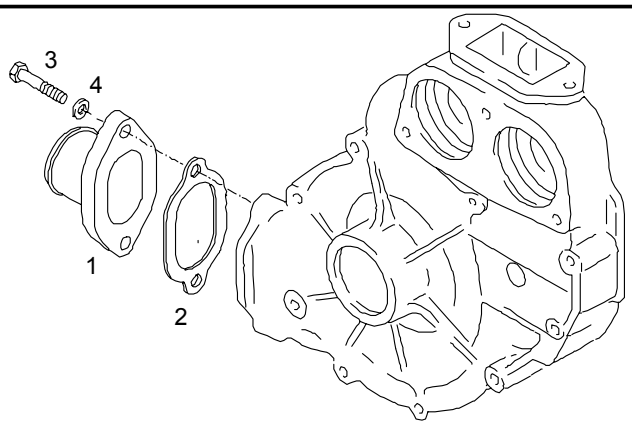

				ME	All	Stk
1	88.54301-0023	Flanschstutzen	3497	0		1
1	51.06301-0981	Kuehlwasserstutzen		0		1
2	51.06901-0111	Dichtung Asbestfrei		0		1
3	06.01283-5218	Sechskantschraube M10X35-8.8-MAN183-B1		0		2
4	06.15013-0412	Scheibe A10,5X20X2-200HV-MAN183-B1		0		2

27.12.2003	V48 00			060-0	06 8229	
13:40	Kuehlwasserthermostat			51.#0090-0156 00.00 - 00.00 Kuehlwasserthermostat 83 - Grad		
Seite: 001						

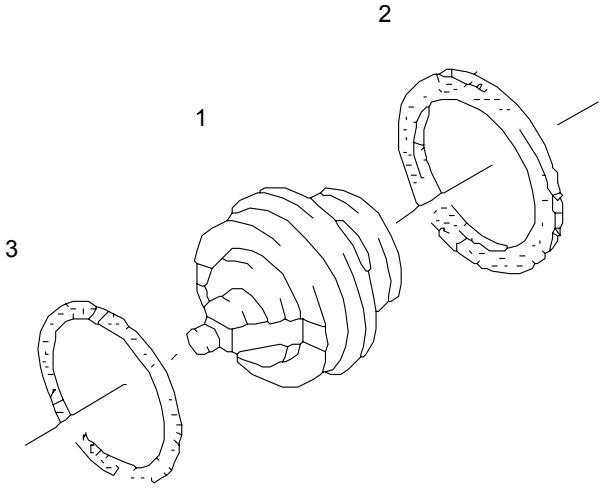

				ME	All	Stk
1	51.06402-0060	Kuehlwasserthermostat 83 Grad		0		2
2	51.06901-0108	Dichtung Asbestfrei		0		2
3	06.56341-2122	Runddichtring 60X4B-NBR3-60		0		2

27.12.2003	V48 00			060-0	06 8458	
13:40	Verschlussdeckel An der Wasserpumpe			51.#0470-0234 00.00 - 00.00 ohne Kuehlwassereintritt D2865/66/76 LOH..		
Seite: 001						

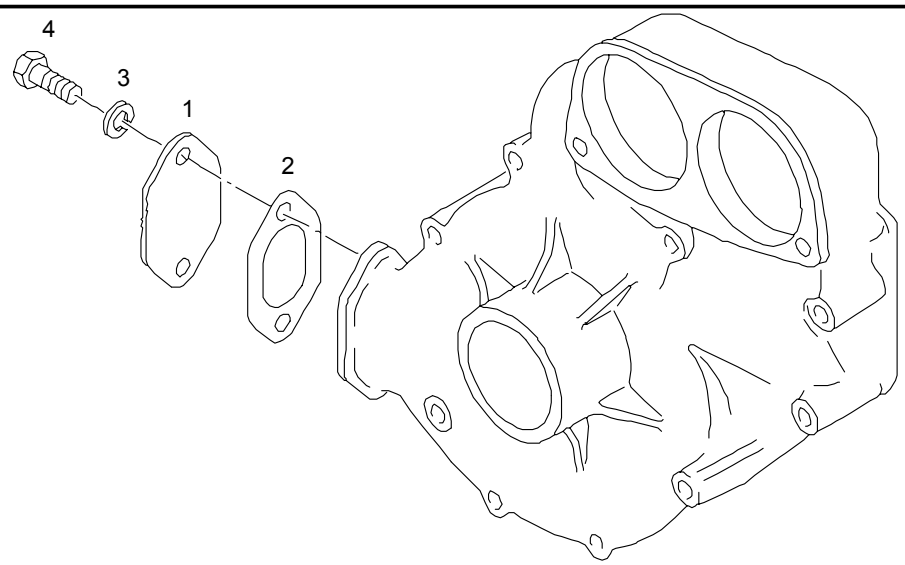

				ME	All	Stk
1	51.06512-0033	Deckel		0		1
2	51.06901-0111	Dichtung Asbestfrei		0		1
3	06.01283-5211	Sechskantschraube M10X16-8.8-MAN183-B1		0		2
4	06.16049-0025	Federscheibe B10-FST-MAN183-B1		0		2

27.12.2003	V48 00			060-0	06 8544
13:41	Dichtung Keilriemenscheibe fuer Kuehlwasserpumpe		51.#0470-0447 00.00 - 00.00 3-Flansch-Wasserpumpe bei Abgasrueckfuehrung (3X10) D2866/76 LOH..		
Seite: 001					

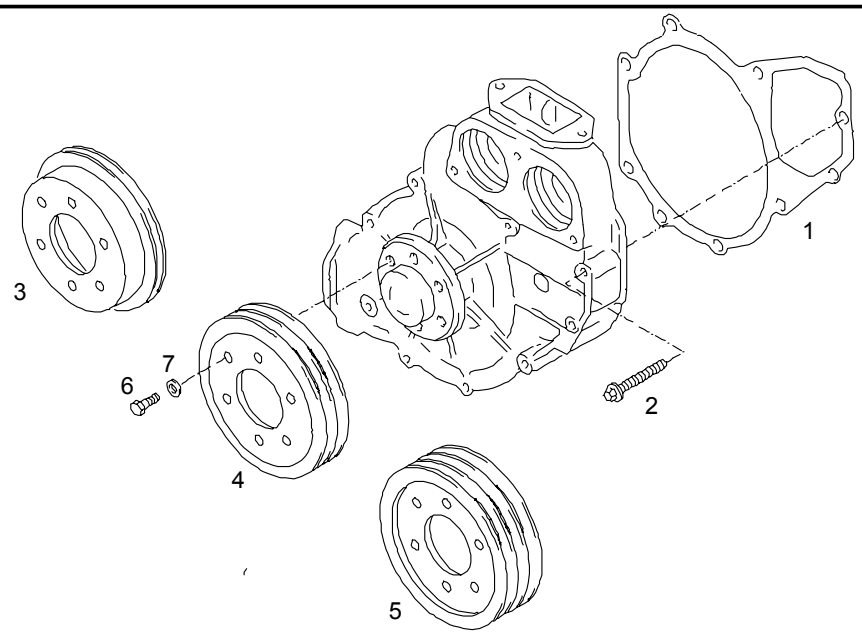

				ME	All	Stk
1	51.06901-0147	Dichtung Asbestfrei		0		1
2	06.03221-0612	Schraube mit Aussensechsrund BM8X55-8.8-MAN183-PHR mit Grossem Flansch		0		9
3		Entfaellt				*
4		Entfaellt				*
5	51.06503-0322	Keilriemenscheibe 3Z142,6-6X90		0		1
6	06.01283-5112	Sechskantschraube M8X18-8.8-MAN183-B1		0		6
7	06.15013-0411	Scheibe A8,4X16X1,6-200HV-MAN183-B1		0		6

27.12.2003	V48 00			060-0	08 9401	
13:42	Heizungsflansch mit Lasche		51.#0310-0173 00.00 - 00.00 ohne Heizungsvorlauf bei Retarder + Abgasrueckfuehrung D2866/76 LOH..			
Seite: 001						

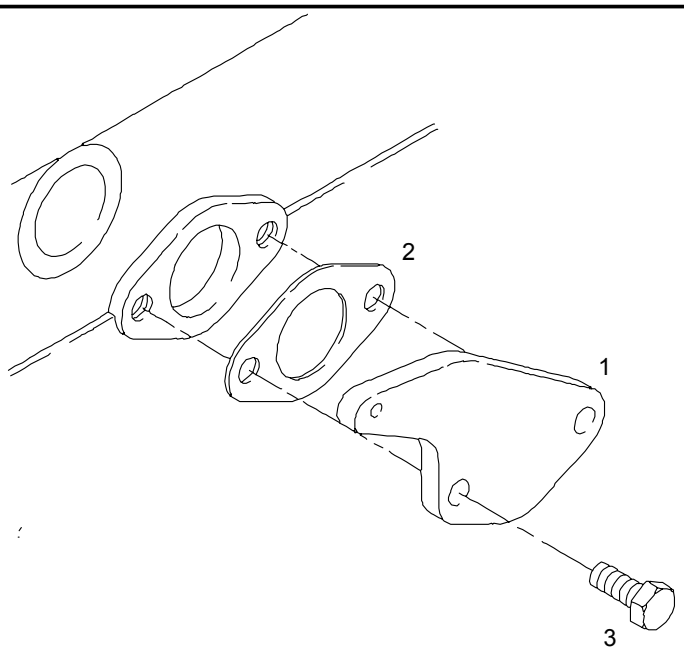

				ME	All	Stk
1	51.98112-0238	Flansch		0		1
2	06.56254-3706	Dichtung 40X68X1,0-AFOE4-M3219-G1		0		1
3	06.01283-5217	Sechskantschraube M10X30-8.8-MAN183-B1		0		2

27.12.2003	V48 00			060-0	06 8478
13:43	Anbau Hydraulikpumpe am Luftpresser		51.#0140-0677 00.00 - 00.00 Hydraulikpumpe 32CM3 am Luftpresser fuer Luefterantrieb		
Seite: 001					

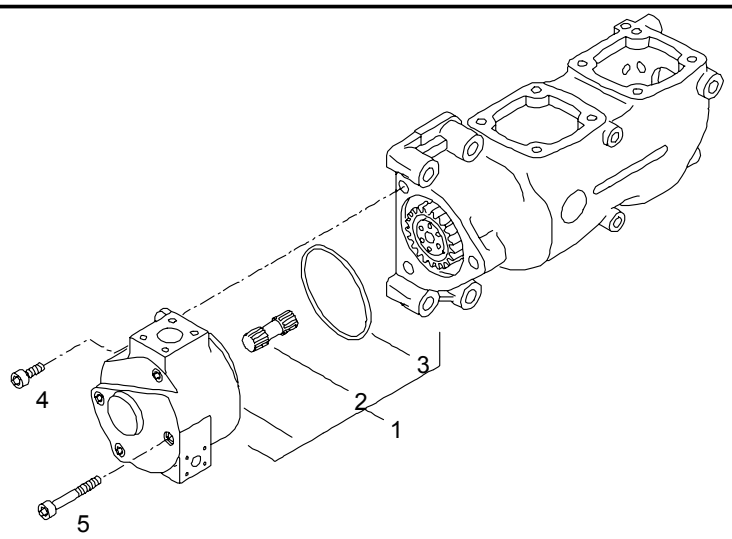

				ME	All	Stk
1	51.06650-7003	Hydraulikpumpe		0		1
2	51.06650-0001	>Antriebswelle		0		1
3	06.56936-2944	>Runddichtring >84X2-FPM1-70-GN		0		1
4	06.02099-0377	Zylinderschraube M8X25-10.9-MAN183-A2C		0		2
5	06.02191-0422	Zylinderschraube M8X100-10.9-MAN183-PHR		0		1

27.12.2003	V48 00			060-0	06 9345	
13:45	Reparatursatz fuer Kuehlwasserpumpe			51.#0470-0447 00.00 - 00.00 3-Flansch-Wasserpumpe bei Abgasrueckfuehrung (3X10) D2866/76 LOH..		
Seite: 001						

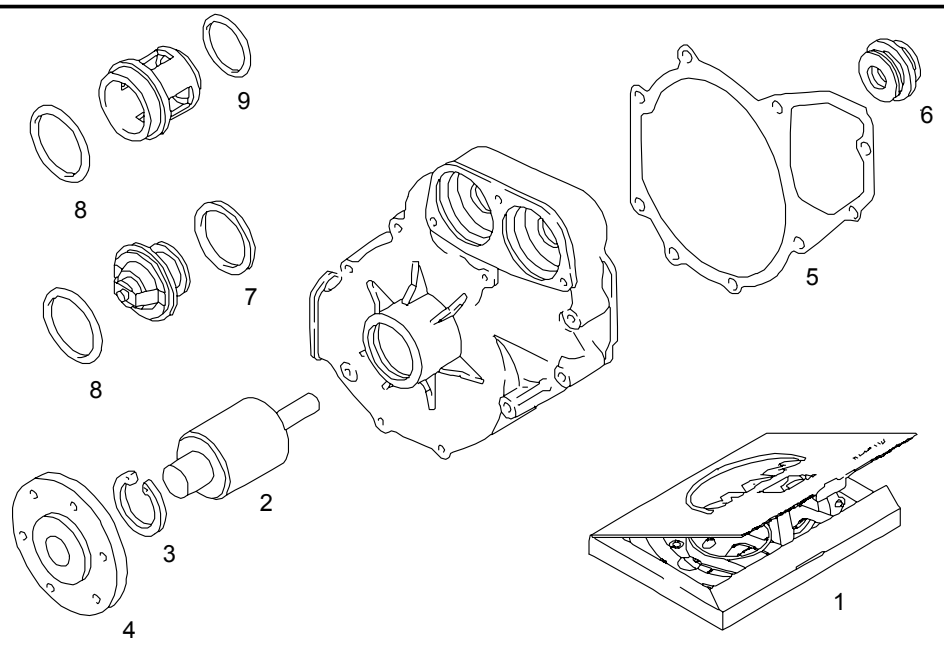

				ME	All	Stk
1	51.06599-6082	Reparatursatz fuer Wasserpumpe		S		1
2	51.93410-0116	>Wasserpumpenlager		0		1
3	06.29020-0132	>Sicherungsring >55X2,00-ZNPHR5F		0		1
4	51.06504-0036	>Nabe		0		1
5	51.06901-0147	>Dichtung >Asbestfrei		0		1
6	51.06520-0085	>Gleitringdichtung		0		1
7	51.06901-0108	>Dichtung >Asbestfrei		0		2
8	06.56341-2122	>Runddichtring >60X4B-NBR3-60		0		2
9	51.96501-0337	>Runddichtring >36,5X3,5-NBR3-60		0		2

27.12.2003	V48 00			080-0	08 8487	
13:46	Luftverteilerrohr		51.#0110-0521 00.00 - 00.00 Ladeluftanlage (Abgasrueckfuehrung) mit Stutzen Gebogen D2866 LOH..D2876 LOH02/03			
Seite: 001						

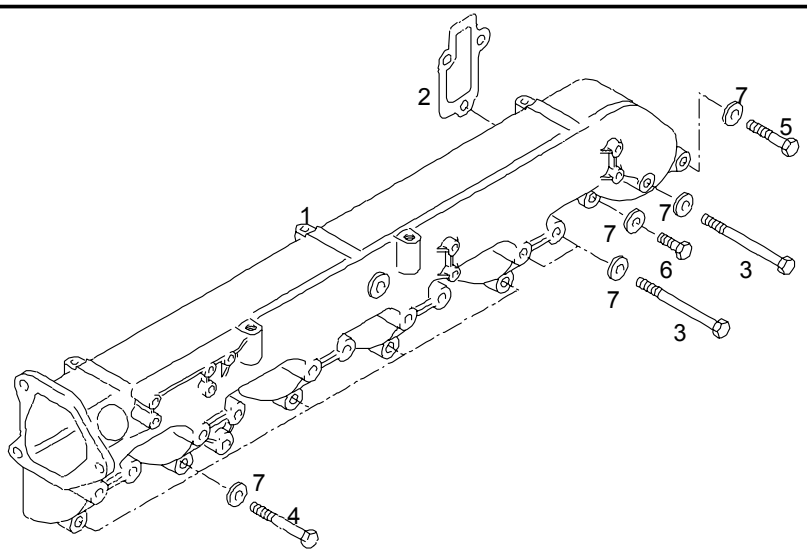

				ME	All	Stk
1	51.08201-0353	Luftverteilerrohr		0		1
2	51.08902-0194	Dichtung		0		6
3	06.01014-9128	Sechskantschaftschraube M8X130-10.9-MAN183-PHR		0		11
4	06.01014-9120	Sechskantschaftschraube M8X75-10.9-MAN183-PHR		0		5
5	06.01284-7122	Sechskantschraube M8X55-10.9-MAN183-PHR		0		1
6	06.01284-7118	Sechskantschraube M8X35-10.9-MAN183-PHR		0		1
7	51.90710-0371	Scheibe 8,4X19X4-C45K		0		17

27.12.2003	V48 00			080-0	08 8258	
13:47	Verschlussschraube und Dichtring bei Entfall Flammstartanlage			51.#0430-0345 00.00 - 00.00 ohne Flammstartanlage D2866/76 LOH..		
Seite: 001						

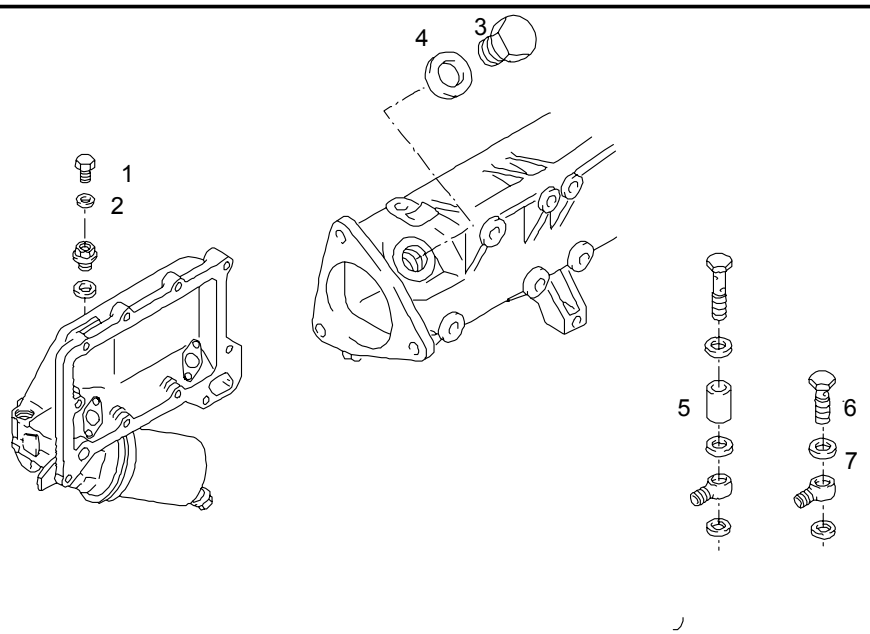

				ME	All	Stk
1	06.08092-2142	Verschlussschraube CM10X1-ST-A3C		0		1
2	06.56180-0716	Dichtring A10X16-CU	1400	0		1
2	06.56631-0104	Dichtring mit Elastomerdichtlippe 10,7X16X1,5-ST/FPM1-80		0		1
3	51.90310-0117	Verschlussschraube M32X1,5X22-ST		0		1
4	06.56190-0734	Dichtring A32X38-CU	0701	0		1
4	06.56631-0126	Dichtring mit Elastomerdichtlippe 32,7X40X2,0-ST/FPM1-80		0		1
5		Entfaellt				*

27.12.2003	V48 00			080-0	08 8258
13:47	Verschlussschraube und Dichtring bei Entfall Flammstartanlage		51.#0430-0345 00.00 - 00.00 ohne Flammstartanlage D2866/76 LOH..		
Seite: 002					

				ME	All	Stk
6	51.98150-0175	Hohlschraube M14X1,5X26E-ST-SW19-P3A		0		1
7	06.56190-0706	Dichtring A14X20-CU	1400	0		1
7	06.56631-0106	Dichtring mit Elastomerdichtlippe 14,7X22X1,5-ST/FPM1-80		0		1

27.12.2003	V48 00			080-0	08 8467	
13:47	Abgaskruemmer und Abschirmbleche			51.#0160-0290 00.00 - 00.00 Abgaskruemmer bei Abgasrueckfuehrung D2876 LF.. LOH..D2866 LF..LOH..		
Seite: 001						

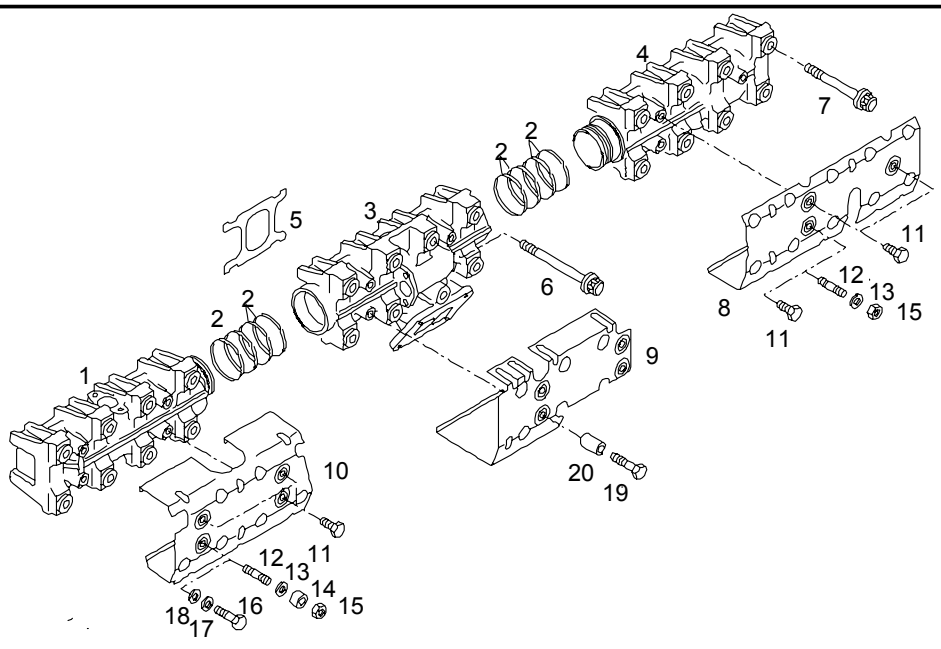

				ME	All	Stk
1	51.08101-0914	Abgaskruemmer hinten		0		1
2	51.98701-0082	Lamellenring Satz		S		8
3	51.08101-0964	Abgasrohr Mitte		0		1
4	51.08101-0913	Abgaskruemmer vorn		0		1
5	51.08901-0152	Dichtung fuer Abgasrohr		0		6
6	51.90490-0054	Schraube mit Aussensechsrund M10X103-1.4980-E14-SD-HOCHWARM		0		1
7	51.90490-0032	Schraube mit Aussensechsrund M10X95-1.4980-E14-SD-HOCHWARMF		0		23

27.12.2003	V48 00			080-0	08 8467
13:47	Abgaskruemmer und Abschirmbleche		51.#0160-0290 00.00 - 00.00 Abgaskruemmer bei Abgasrueckfuehrung D2876 LF.. LOH..D2866 LF..LOH..		
Seite: 002					

				ME	All	Stk
8	51.08120-0216	Abschirmblech vorn		0		1
9	51.08120-0211	Abschirmblech Mitte		0		1
10	51.08120-0218	Waermeschutzblech hinten		0		1
11	06.01289-0274	Sechskantschraube M8X12-8.8-C3J		0		6
		Positionsnummer 12 - 15 Entfaellt				*
16	06.01289-0272	Sechskantschraube M8X20-8.8-C3J		0		1
17	51.90710-0371	Scheibe 8,4X19X4-C45K		0		1
18	06.15013-0411	Scheibe A8,4X16X1,6-200HV-MAN183-B1		0		1
19	06.01283-5120	Sechskantschraube M8X45-8.8-MAN183-B1		0		4
20	51.91701-0737	Buchse 9X18X35-ST35NBK		0		4

27.12.2003	V48 00			080-0	08 8488
13:48	Ladeluftkruemmer am Luftverteilerrohr		51.#0110-0521 00.00 - 00.00 Ladeluftanlage (Abgasrueckfuehrung) mit Stutzen Gebogen D2866 LOH..D2876 LOH02/03		
Seite: 001					

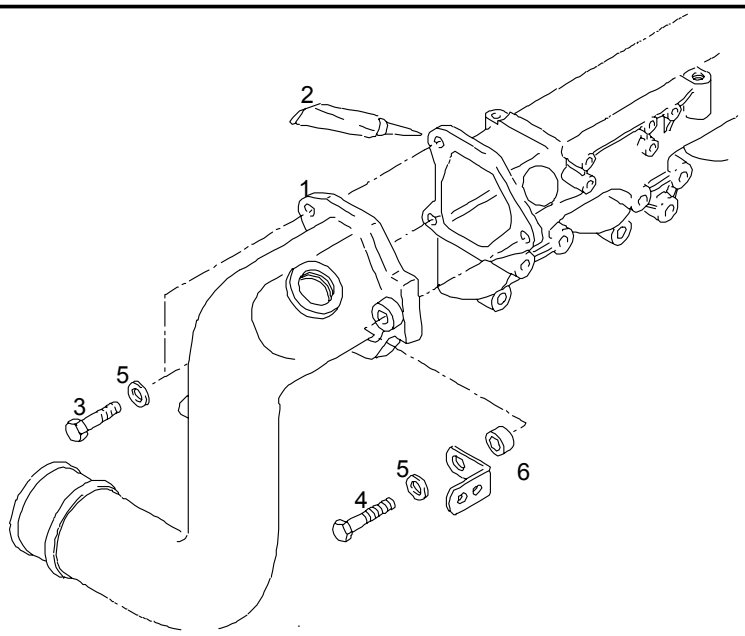

				ME	All	Stk
1	51.09411-0381	Ladeluftkruemmer		0		1
2	04.10394-9272	Dichtmittel 300 ML - Duesenkartusche		M		NB
3	06.01283-5222	Sechskantschraube M10X55-8.8-MAN183-B1		0		2
4	06.01284-3224	Sechskantschraube M10X65-10.9-MAN183-A3C		0		1
5	06.15013-0412	Scheibe A10,5X20X2-200HV-MAN183-B1		0		3
6	51.90710-0309	Scheibe 11X22X5-9SMNPB28		0		1

27.12.2003	V48 00			080-0	09 8079	
13:48	Ladeluftkruemmer bei Abgasturbolader			51.#0110-0521 00.00 - 00.00 Ladeluftanlage (Abgasrueckfuehrung) mit Stutzen Gebogen D2866 LOH..D2876 LOH02/03		
Seite: 001						

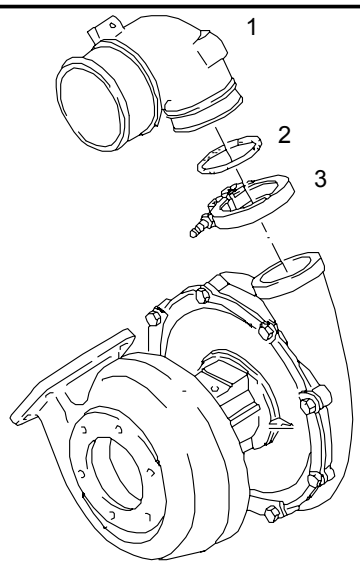

				ME	All	Stk
1	51.09411-0128	Ladeluftkruemmer		0		1
2	06.56936-2479	Runddichtring 63X2,5-FPM1-70-GN		0		1
3	51.97445-0033	Profilschelle 76X20-W1-2		0		1

27.12.2003	V48 00			080-0	08 8470
13:49	Modul und Leitungen bei Abgasrueckfuehrung		51.#0160-0290 35.99 - 00.00 Abgaskruemmer bei Abgasrueckfuehrung D2876 LF.. LOH..D2866 LF..LOH..		
Seite: 001					

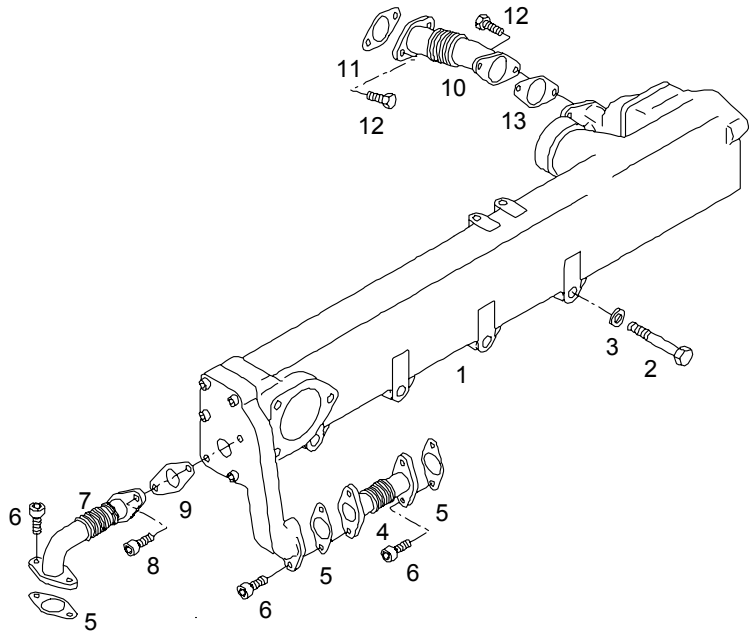

				ME	All	Stk
1		Siehe Bildtafel: Modul bei Abgasrueckfuehrung				*
2	06.01289-0154	Sechskantschraube M10X85-8.8-MAN183-A3C		0		4
3	06.15013-0412	Scheibe A10,5X20X2-200HV-MAN183-B1		0		4
4	51.08153-0003	Abgasleitung Abgasrueckfuehrung	0300	0		1
4	51.08153-0010	Abgasleitung Abgasrueckfuehrung		0		1
5	51.08901-0121	Dichtung		0		3
6	51.90030-0083	Zylinderschraube M8X20-GA-WARMFEST-C3J		0		6
7	51.08153-0004	Abgasleitung Abgasrueckfuehrung	0300	0		1

27.12.2003	V48 00			080-0	08 8470
13:49	Modul und Leitungen bei Abgasrueckfuehrung		51.#0160-0290 35.99 - 00.00 Abgaskruemmer bei Abgasrueckfuehrung D2876 LF.. LOH..D2866 LF..LOH..		
Seite: 002					

				ME	All	Stk
7	51.08153-0011	Abgasleitung Abgasrueckfuehrung		0		1
8	51.90030-0086	Zylinderschraube M8X58-GA-WARMFEST		0		2
9	51.08901-0117	Dichtung		0		1
10	51.08153-0006	Abgasleitung Abgasrueckfuehrung		0		1
11	51.08901-0120	Dichtung		0		1
12	06.01283-5114	Sechskantschraube M8X22-8.8-MAN183-B1		0		4
13	51.08901-0124	Dichtung		0		1

27.12.2003	V48 00			080-0	08 8492
13:50	Modul bei Abgasrueckfuehrung		51.#0160-0290 00.00 - 00.00 Abgaskruemmer bei Abgasrueckfuehrung D2876 LF.. LOH..D2866 LF..LOH..		
Seite: 001					

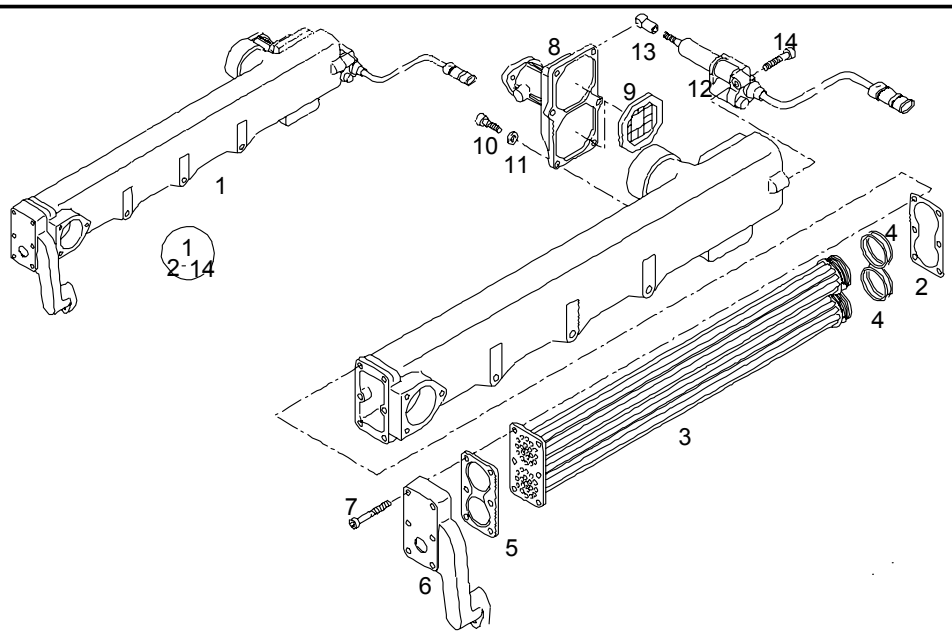

				ME	All	Stk
1	51.08100-7028	Modul Abgasrueckfuehrung		0		1
2	51.08901-0115	>Dichtung		0		1
3	51.08152-0007	>Waermetauscher >Einsatz >FUER AGR-MODUL		0		1
4	06.56937-1884	>Runddichtring >39,34X2,62N-FPM2-70-GN		0		4
5	51.08901-0114	>Dichtung		0		1
6	51.08151-0003	>Gehaeuse >FUER AGR-MODUL		0		1
7	06.02191-0414	>Zylinderschraube >M8X50-10.9-MAN183-PHR		0		4
8	51.08150-6010	>Sperrklappe >fuer >Abgasrueckfuehrung		0		1

27.12.2003	V48 00			080-0	08 8492
13:50	Modul bei Abgasrueckfuehrung		51.#0160-0290 00.00 - 00.00 Abgaskruemmer bei Abgasrueckfuehrung D2876 LF.. LOH..D2866 LF..LOH..		
Seite: 002					

				ME	All	Stk
9	51.08150-6019	>Rueckschlagventil		0		2
10	06.02099-0377	>Zylinderschraube >M8X25-10.9-MAN183-A2C		0		6
11	06.15013-0411	>Scheibe >A8,4X16X1,6-200HV-MAN183-B1		0		6
12	51.08150-0023	>Druckluftzylinder		0		1
13	06.36090-0203	>Winkelgelenk >CS13		0		1
14	06.02192-0412	>Zylinderschraube >M8X40-8.8-A2C		0		1

27.12.2003	V48 00			090-0	09 8198	
13:51	Ansaugstutzen am Abgasturbolader		51.#0300-0285 00.00 - 00.00 Ansaugstutzen 10- Grad Nach unten D2866/76 LOH..			
Seite: 001						

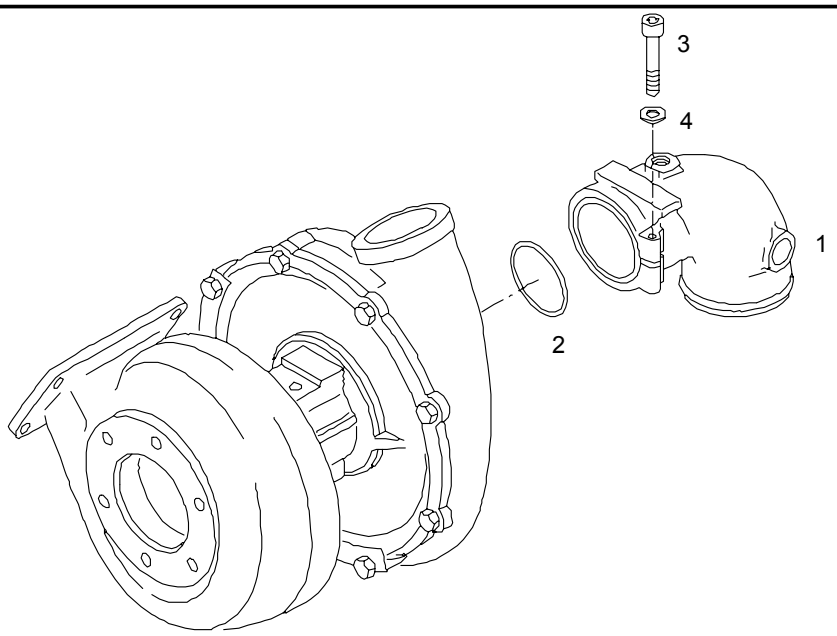

				ME	All	Stk
1	51.09402-0072	Ansaugkruemmer	1399	0		1
1	51.09402-0086	Ansaugkruemmer		0		1
2	06.56930-3307	Runddichtring 102X5-NBR3-70		0		1
3	06.02099-0192	Zylinderschraube M10X65-8.8-A3C		0		1
4	06.15013-0412	Scheibe A10,5X20X2-200HV-MAN183-B1		0		1

27.12.2003	V48 00			090-0	09 8232
13:51	Winkelstecker fuer Abgasrueckfuehrung Modul		51.#0160-0324 00.00 - 00.00 Zubehoer fuer Abgasrueckfuehrung (Lose)		
Seite: 001					

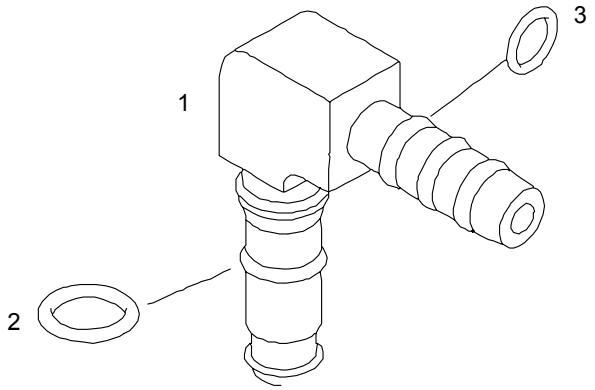

				ME	All	Stk
1	81.98181-6347	W-Steckverbindung W-S6-D4		0		1
2	06.56939-0050	>Runddichtring >5,5X1-NBR--70-RT		0		1
3	06.56939-0051	>Runddichtring >3,5X1,5-NBR--70-KAELTE >Kaeltefest		0		1

27.12.2003	V48 00			090-0	09 8225	
13:52	Abgasturbolader mit Anbauteilen und Leitungen		51.#0070-0503 00.00 - 00.00 Abgasturbolader D2866 LOH27/28/35			
Seite: 001						

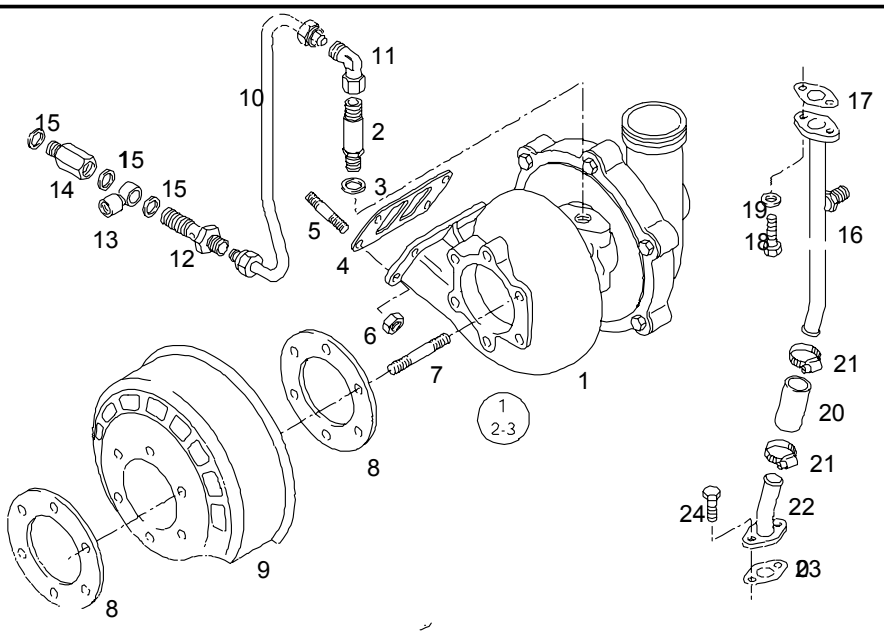

				ME	All	Stk
1	51.09100-7538	Abgasturbolader		0		1
2	51.98130-0442	>Einschraubstutzen >fuer >Abgasturbolader		0		1
3	06.56631-0107	>Dichtring >mit Elastomerdichtlippe >16,7X24X1,5-ST/FPM1-80		0		1
4	51.08901-0151	Dichtung		0		1
5	51.90201-0254	Stiftschraube M10X30-X5NICRTI2615		0		4
6	06.11241-0306	Sechskantsicherungsmutter AM10-10-MAN183-B1		0		4
7	51.90201-0173	Stiftschraube M10X30-21CRMOV57-C3J		0		6
8	51.15901-0012	Dichtung Asbestfrei		0		2

27.12.2003	V48 00			090-0	09 8225	
13:52	Abgasturbolader mit Anbauteilen und Leitungen		51.#0070-0503 00.00 - 00.00 Abgasturbolader D2866 LOH27/28/35			
Seite: 002						

				ME	All	Stk
9	51.09141-0031	Waermeschutzschirm		0		1
10	51.05703-5125	Oeldruckleitung		0		1
11	06.71230-2104	Wve-Stutzen L12-A4C		0		1
12	51.98130-0435	Uebergangsstutzen		0		1
13	51.98103-0082	Ringstutzen		0		1
14	51.98130-0242	Uebergangsstutzen		0		1
15	06.56631-0107	Dichtring mit Elastomerdichtlippe 16,7X24X1,5-ST/FPM1-80		0		3
16	51.05703-5126	Oelruecklaufleitung Verloetet		0		1
17	51.96601-0575	Dichtung		0		1
18	06.01283-5115	Sechskantschraube M8X25-8.8-MAN183-B1		0		2
19	06.15013-0411	Scheibe A8,4X16X1,6-200HV-MAN183-B1		0		2
20	51.96330-0346	Schlauch 22X65-1		0		1
21	51.97440-0126	Federbandschelle 29X12-CK75		0		2
22	51.05702-5736	Oelruecklaufleitung Zusammenbau Verloetet		0		1
23	51.96601-0546	Dichtung 20X44X9X0,5-AFOE4 Asbestfrei		0		1
24	06.01283-5115	Sechskantschraube M8X25-8.8-MAN183-B1		0		2

27.12.2003	V48 00			100-0	10 8102	
14:04	Einspritzleitungen		51.#0210-0759 00.00 - 00.00 Einspritzanlage + MS5/5.32-EDC - Regler D2866 LOH28			
Seite: 001						

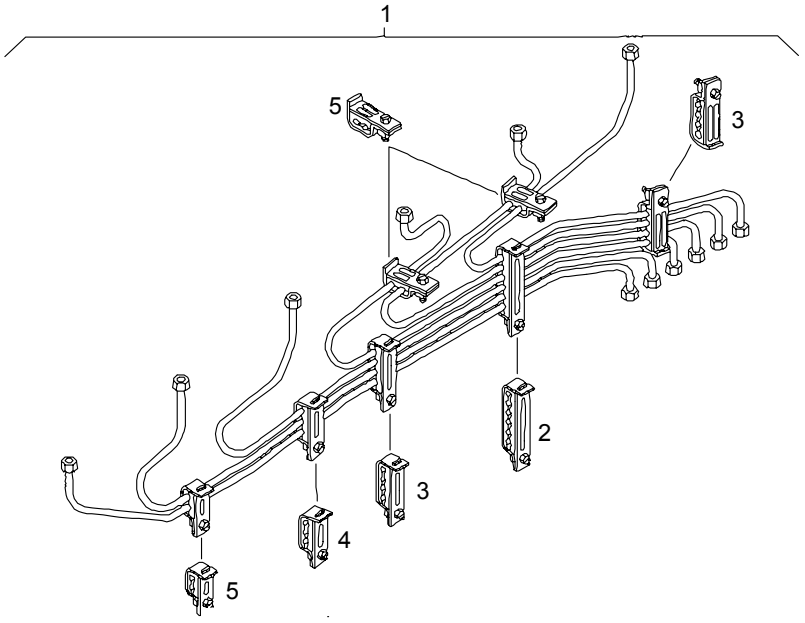

				ME	All	Stk
1	51.10300-6023	Einspritzleitung Satz Zylinder 1-6 Hydraulisch Vorverdichtet		0		1
2	51.97401-6067	>Befestigungsschelle >fuer Einspritzleitungen >B-6-ST/FPM-FE/ZN8C		0		1
3	51.97401-6066	>Befestigungsschelle >fuer Einspritzleitungen >B-4-ST/FPM-FE/ZN8C		0		2
4	51.97401-6069	>Befestigungsschelle >fuer Einspritzleitungen >C-3-ST/FPM-FE/ZN8C		0		1
5	51.97401-6064	>Befestigungsschelle >fuer Einspritzleitungen >B-2-ST/FPM-FE/ZN8C		0		3

27.12.2003	V48 00			100-0	10 8101	
14:05	Duesenhalter mit Duese Duesenkartusche Druckflansch			51.#0210-0759 00.00 - 00.00 Einspritzanlage + MS5/5.32-EDC - Regler D2866 LOH28		
Seite: 001						

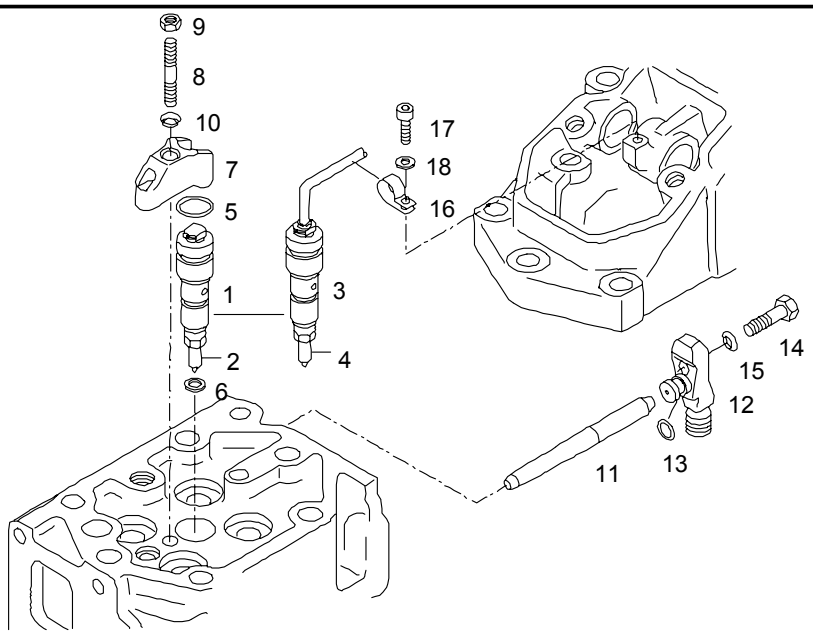

				ME	All	Stk
1	51.10100-7430	Duesenhalter mit Duese	1200	0		5
1	51.10100-7453	Duesenhalter Zusammenbau mit Duese		0		5
	51.10101-6031	>Duesenhalter	1200	0		5
	51.10101-6038	>Duesenhalter		0		5
2	51.10102-0259	>Einspritzduese		0		5
3	51.10100-7452	Duesenhalter mit Duese Nadelbewegungsfuehler		0		1
	51.10101-6039	>Duesenhalter		0		1
4	51.10102-0259	>Einspritzduese		0		1
5	06.56936-6409	Runddichtring 24,6X2,5N-FPM1-70-GN		0		6

27.12.2003	V48 00			100-0	10 8101	
14:05	Duesenhalter mit Duese Duesenkartusche Druckflansch		51.#0210-0759 00.00 - 00.00 Einspritzanlage + MS5/5.32-EDC - Regler D2866 LOH28			
Seite: 002						

				ME	All	Stk
6	51.98701-0111	Dichtring		0		6
7	51.10104-0036	Druckflansch		0		6
8	06.06139-0046	Stiftschraube M8X55-10.9-MAN183-PHR		0		6
9	06.11116-0101	Sechskantbundmutter M8-10-MAN183-PHR		0		6
10	06.15142-0102	Kugelscheibe C8,4-ST-A2C		0		6
11	51.10101-6036	Druckrohrstutzen zum Duesenhalter		0		6
12	51.10303-0989	Halter		0		6
13	06.56936-0459	Runddichtring 9X3N-FPM1-70-GN		0		6
14	06.01285-7218	Sechskantschraube M10X35-12.9-MAN183-PHR		0		6
15	06.15140-0103	Kugelscheibe C10,5		0		6
16		Entfaellt				*
17	06.02192-0304	Zylinderschraube M6X12-8.8-A2C		0		1
18	06.15013-0409	Scheibe A6,4X12X1,6-200HV-MAN183-B1		0		1

27.12.2003	V48 00			110-0	27 8009	
14:05	Steuergeraet EDC fuer Elektronische Einspritzung			51.#0210-0759 00.00 - 00.00 Einspritzanlage + MS5/5.32-EDC - Regler D2866 LOH28		
Seite: 001						

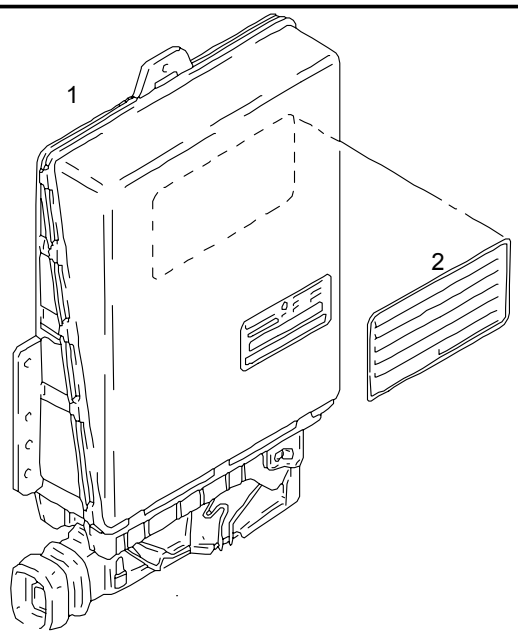

				ME	All	Stk
1	51.11615-7245	Steuergeraet Electronic-Diesel-Control		0		1
2	51.97801-0229	Hinweisschild		0		1

27.12.2003	V48 00			110-0	11 8380
14:06	Einspritzpumpe mit Anbauteilen		51.#0210-0759 00.00 - 00.00 Einspritzanlage + MS5/5.32-EDC - Regler D2866 LOH28		
Seite: 001					

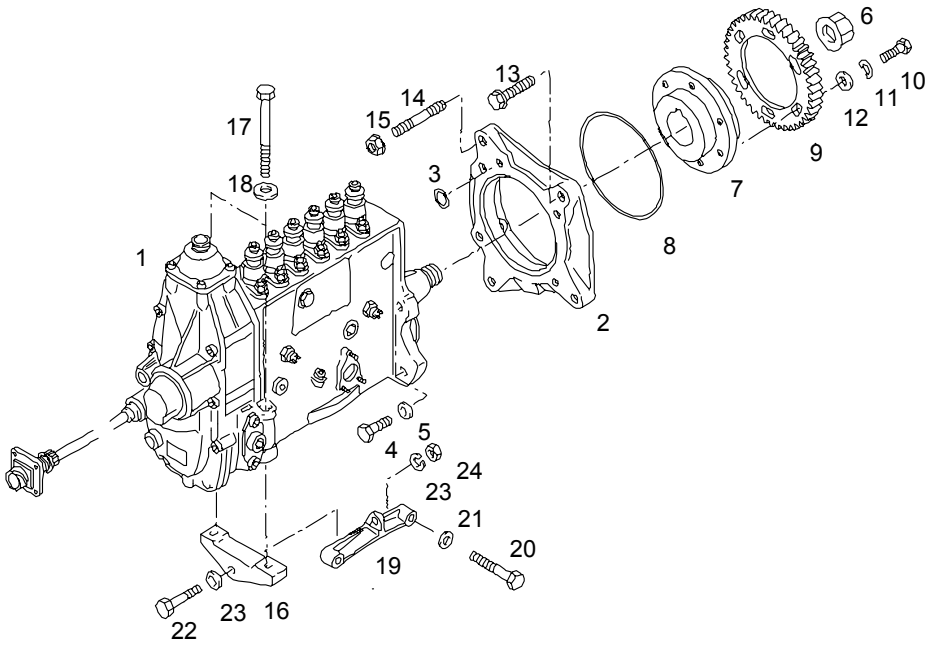

				ME	All	Stk
1	51.11103-7668	Einspritzpumpe >Einzelteile Siehe >Ersatzteilkatalog >Typ V90-.. >Einspritzpumpen-Einzelteile		0		1 *
2	51.11401-0142	Befestigungsflansch fuer Einspritzpumpe		0		1
3	06.56938-0522	Runddichtring 10X3-FPM1-80-GN		0		1
4	06.01285-7218	Sechskantschraube M10X35-12.9-MAN183-PHR		0		4
5	06.15231-0206	Scheibe 10,5X25X4-ST60-MAN183-B1		0		4
6	51.90640-0031	Sechskantbundmutter M30X1,5-15-C45-SW41-ZNPHR5F		0		1

27.12.2003	V48 00			110-0	11 8380
14:06	Einspritzpumpe mit Anbauteilen		51.#0210-0759 00.00 - 00.00 Einspritzanlage + MS5/5.32-EDC - Regler D2866 LOH28		
Seite: 002					

				ME	All	Stk
7	51.11139-0039	Nabe fuer Einspritzpumpe	2900	0		1
7	51.11139-0043	Nabe fuer Einspritzpumpe		0		1
8	51.96501-0346	Runddichtring 138X3,5-FPM1-70-GN		0		1
9	51.11301-0163	Antriebsrad	2900	0		1
9	51.11301-0223	Antriebsrad Einspritzpumpe		0		1
10	06.01284-5113	Sechskantschraube M8X20-10.9-MAN183-B1	2900	0		6
10	06.01284-7115	Sechskantschraube M8X25-10.9-MAN183-PHR		0		6
11	06.16043-0210	Federscheibe B8-FST-A3C		0		6
12	51.90710-0371	Scheibe 8,4X19X4-C45K		0		6
13	06.02202-0205	Sechskantbundschraube M10X35		0		3
14	06.06226-0809	Stiftschraube M10X35-10.9		0		1
15	51.90501-0050	Sechskantbundmutter M10-15-CK45V-SW13		0		1
16	51.11402-0083	Halter		0		1
17	06.01013-7125	Sechskantschaftschraube M8X100-8.8-MAN183-B1		0		2
18	81.90710-0080	Passscheibe 60X72X5-C60		0		2
19	51.11402-0092	Stuetzbock		0		1
20	06.01289-0149	Sechskantschraube M12X50-8.8-MAN183-A3C		0		2

27.12.2003	V48 00			110-0	11 8380	
14:06	Einspritzpumpe mit Anbauteilen		51.#0210-0759 00.00 - 00.00 Einspritzanlage + MS5/5.32-EDC - Regler D2866 LOH28			
Seite: 003						

				ME	All	Stk
21	51.90710-0328	Scheibe 12,5X24X4-C45K		0		2
22	06.01284-7221	Sechskantschraube M10X50-10.9-MAN183-PHR		0		1
23	51.90710-0207	Scheibe 11X21X3-9SMNPB28K		0		2
24	06.11069-0062	Sechskantmutter M10-10-A3C		0		1

27.12.2003	V48 00			120-0	12 8278
14:07	Leckoelleitung An Den Duesenhaltern		51.#0150-0794 00.00 - 00.00 Kraftstoffilter mit Vorreiniger+Handpumpe D2866/76 LOH..		
Seite: 001					

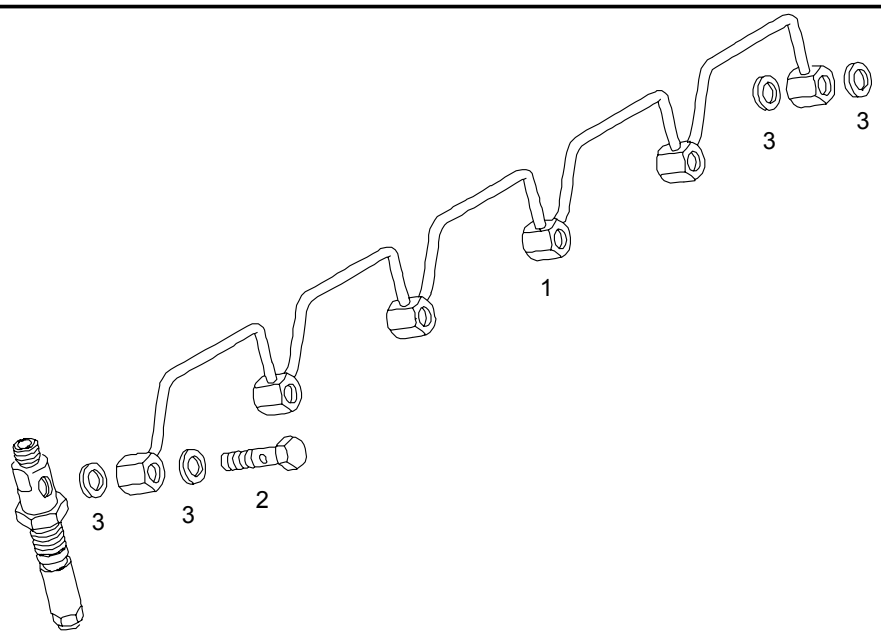

				ME	All	Stk
1	51.12305-5163	Leckoelleitung Verloetet		0		1
2	51.98150-0177	Hohlschraube M8X22E-42CRMOS4V-A3C		0		5
3	06.56631-0125	Dichtring mit Elastomerdichtlippe 8,7X14X1-ST/FPM1-80		0		12

27.12.2003	V48 00			120-0	12 8279
14:08	Leckoelleitung Stahlrohr Zur Einspritzpumpe		51.#0150-0794 00.00 - 00.00 Kraftstoffilter mit Vorreiniger+Handpumpe D2866/76 LOH..		
Seite: 001					

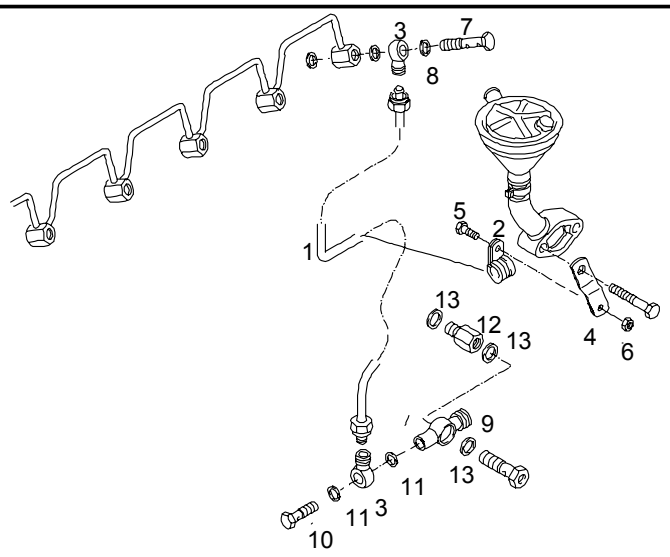

				ME	All	Stk
1	51.12305-5104	Leckoelleitung		0		1
2	06.67300-0626	>Halterungsschelle >D1-6X15-W1-EPDM-2		0		1
3	51.98103-0062	Ringstutzen D 8,1 / M 10X1		0		2
4	51.97480-0891	Halter		0		1
5	06.01283-4911	Sechskantschraube M6X16-8.8-MAN183-B1		0		1
6	06.11064-2112	Sechskantmutter M6-8-MAN183-B1		0		1
7	51.98150-0162	Hohlschraube M8X40D-42CRMOS4V-A3C	1800	0		1
7	51.98150-0178	Hohlschraube M8X31D-42CRMOS4V-A3C		0		1

27.12.2003	V48 00			120-0	12 8279
14:08	Leckoelleitung Stahlrohr Zur Einspritzpumpe		51.#0150-0794 00.00 - 00.00 Kraftstoffilter mit Vorreiniger+Handpumpe D2866/76 LOH..		
Seite: 002					

				ME	All	Stk
8	06.56631-0125	Dichtring mit Elastomerdichtlippe 8,7X14X1-ST/FPM1-80		0		1
9	51.98101-0052	Doppelringstutzen		0		1
10	06.78340-0101	Hohlschraube 4-5		0		1
11	06.56631-0125	Dichtring mit Elastomerdichtlippe 8,7X14X1-ST/FPM1-80		0		2
12	06.78412-0305	Einschraubstutzen		0		1
13	06.56631-0106	Dichtring mit Elastomerdichtlippe 14,7X22X1,5-ST/FPM1-80		0		3

27.12.2003	V48 00			120-0	12 8361	
14:09	Kraftstoffleitungen		51.#0150-0794 00.00 - 00.00 Kraftstoffilter mit Vorreiniger+Handpumpe D2866/76 LOH..			
Seite: 001						

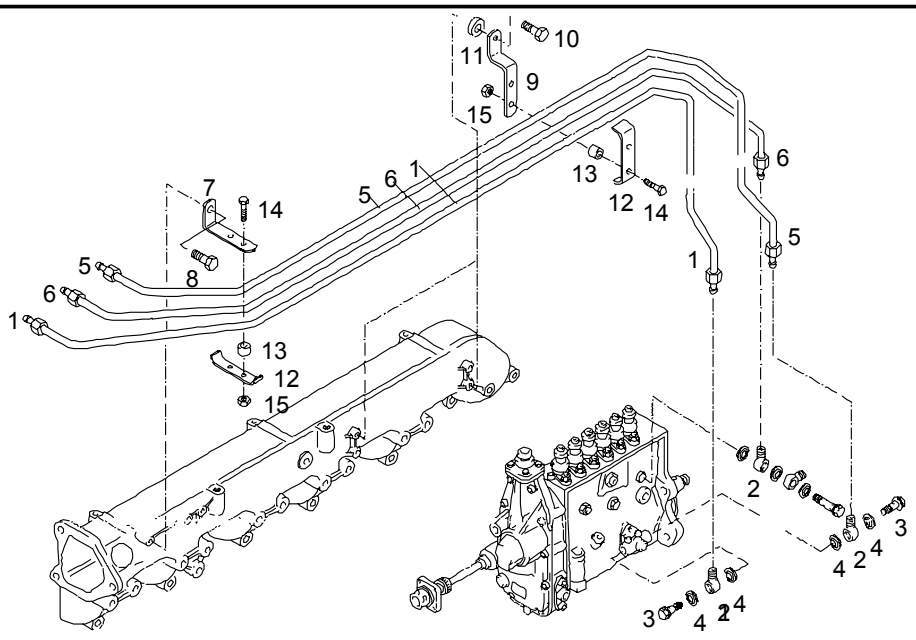

				ME	All	Stk
1	51.12304-5351	Kraftstoffleitung		0		1
2	51.98103-0037	Ringstutzen		0		3
3	51.98150-0175	Hohlschraube M14X1,5X26E-ST-SW19-P3A		0		2
4	06.56190-0706	Dichtring A14X20-CU	1400	0		4
4	06.56631-0106	Dichtring mit Elastomerdichtlippe 14,7X22X1,5-ST/FPM1-80		0		4
		Hohlschraube Ringstutzen Siehe Flammstartanlage				*
5	51.12304-5352	Kraftstoffleitung Kraftstoffoerderpumpe Filter		0		1

27.12.2003	V48 00			120-0	12 8361
14:09	Kraftstoffleitungen		51.#0150-0794 00.00 - 00.00 Kraftstoffilter mit Vorreiniger+Handpumpe D2866/76 LOH..		
Seite: 002					

				ME	All	Stk
6	51.12304-5353	Kraftstoffleitung Filter Einspritzpumpe		0		1
7	51.97485-0112	Halter		0		1
8	06.01283-5215	Sechskantschraube M10X25-8.8-MAN183-B1		0		1
9	51.97480-0989	Halter		0		2
10	06.01283-5115	Sechskantschraube M8X25-8.8-MAN183-B1		0		2
11	51.90710-0080	Scheibe 9X19X4-9SMNPB28K		0		1
12	51.97401-0515	Befestigungsschelle		0		3
13	51.91701-0498	Buchse 7X12X9,5-ST35NBK		0		6
14	06.01283-4914	Sechskantschraube M6X22-8.8-MAN183-B1		0		6
15	06.11064-2112	Sechskantmutter M6-8-MAN183-B1		0		6

27.12.2003	V48 00			120-0	12 8307
14:09	Kraftstoffvorreiniger 51. 12501-7123/7156 mit Einzelteilen		51.#0150-0794 00.00 - 00.00 Kraftstoffilter mit Vorreiniger+Handpumpe D2866/76 LOH..		
Seite: 001					

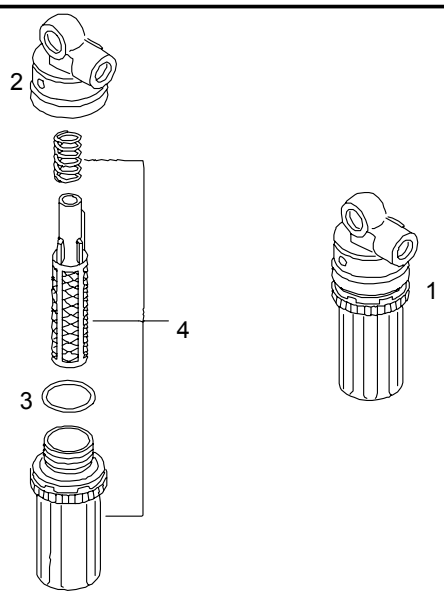

				ME	All	Stk
1	51.12501-7156	Kraftstoffvorreiniger Zusammenbau		0		1
2	81.12103-0020	>Gehaeusedeckel		0		1
3	81.96503-0041	>Runddichtring >22X4-NBR--70		0		1
4	81.11101-6013	>Teilesatz >Kraftstoffvorreiniger		S		1

27.12.2003	V48 00			120-0	11 8304	
14:10	Kraftstoffoerderpumpe mit Befestigung		51.#0150-0794 00.00 - 00.00 Kraftstoffilter mit Vorreiniger+Handpumpe D2866/76 LOH..			
Seite: 001						

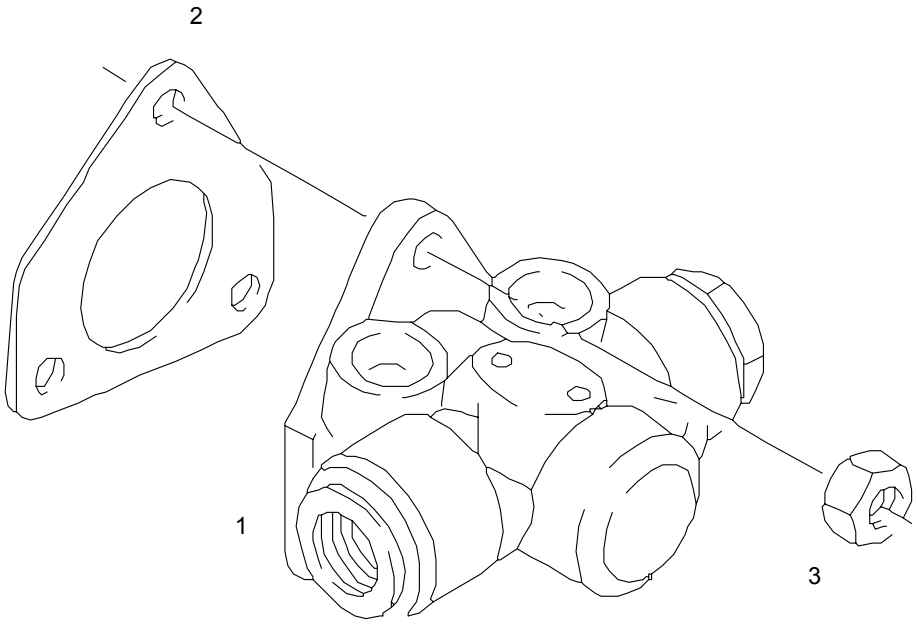

				ME	All	Stk
1	51.12101-7101	Kraftstoffoerderpumpe Rme-Bestaendig >Einzelteile Siehe >Ersatzteilkatalog >Typ V90-.. >Einspritzpumpen-Einzelteile		0		1 *
2	81.11904-0014	Dichtungsplatte Asbestfrei		0		1
3	06.11064-2112	Sechskantmutter M6-8-MAN183-B1		0		3

27.12.2003	V48 00			120-0	12 8079
14:51	Handfoerderpumpe 51.12150-7014 mit Einzelteilen		51.#0150-0794 00.00 - 00.00 Kraftstoffilter mit Vorreiniger+Handpumpe D2866/76 LOH..		
Seite: 001					

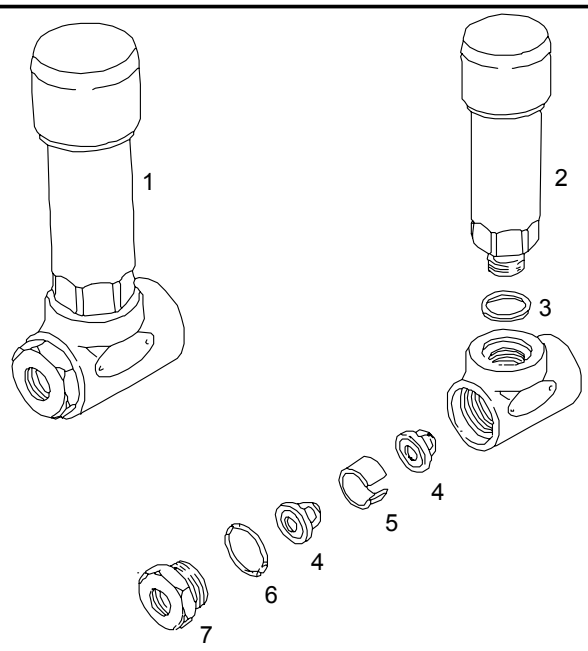

				ME	All	Stk
1	51.12150-7014	Handfoerderpumpe RME-BESTAENDIG		0		1
2	51.12150-7015	>Handpumpe >RME-BESTAENDIG		0		1
3	81.11904-0028	>Dichtring >Asbestfrei		0		1
4	81.12108-0010	>Ventil		0		2
5	81.12112-0002	>Huelse		0		1
6	06.56938-0872	>Runddichtring >16,3X2,4N-FPM1-80-GN		0		1
7	81.98130-0222	>Uebergangsnippel		0		1

27.12.2003	V48 00			120-0	12 9262	
14:52	Kraftstoffparallelfilter Unbeheizt mit Einzelteilen 51.12501-7206		51.#0150-0794 00.00 - 00.00 Kraftstoffilter mit Vorreiniger+Handpumpe D2866/76 LOH..			
Seite: 001						

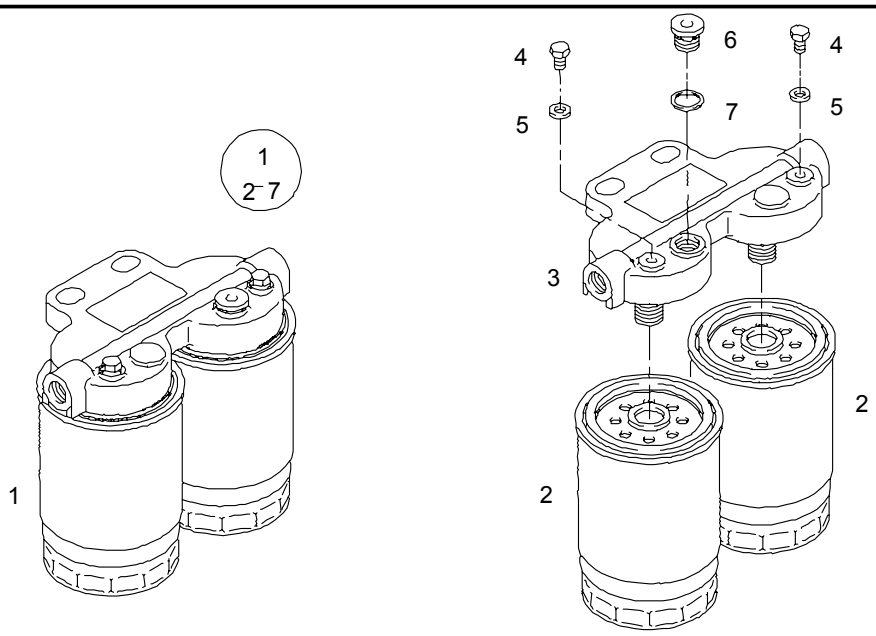

				ME	All	Stk
1	51.12501-7206	Kraftstoffilter Zusammenbau Unbeheizt		0		1
2	51.12503-0040	>Kraftstoffwechselfilter >Rme-Bestaendig >Entwaesserungsventil		0		2
3	81.12504-0028	>Deckel		0		1
4	81.90490-0642	>Sechskantbundschraube >M8X12-8.8-A2C		0		2
5	06.56180-0709	>Dichtring >A8X11,5-CU		0		2
6	06.08042-0603	>Verschlussschraube >M14X1,5-ST-A3C		0		1
7	06.56190-0705	>Dichtring >A14X18-CU		0		1

27.12.2003	V48 00			192-0	01 8440
14:53	Verschlussschraube und Dichtring am Kurbelgehaeuse		51.#0410-0513 00.00 - 00.00 Motoraufhaengung ohne Motortraeger D2866 LOH27-35 D2876 LOH02		
Seite: 001					

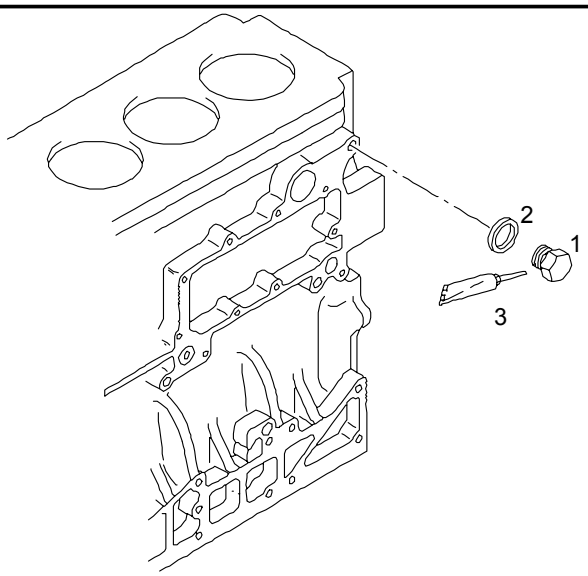

				ME	All	Stk
1	51.90310-0155	Verschlussschraube M16X15-9SMNPB28K		0		1
2	06.56631-0107	Dichtring mit Elastomerdichtlippe 16,7X24X1,5-ST/FPM1-80		0		1
3	04.10160-9189	Dichtmittel 5 L Kanister		A		NB

27.12.2003	V48 00			192-0	19 8053
14:54	Aufhaengeoese am Abgaskruemmer		51.#0410-0513 00.00 - 00.00 Motoraufhaengung ohne Motortraeger D2866 LOH27-35 D2876 LOH02		
Seite: 001					

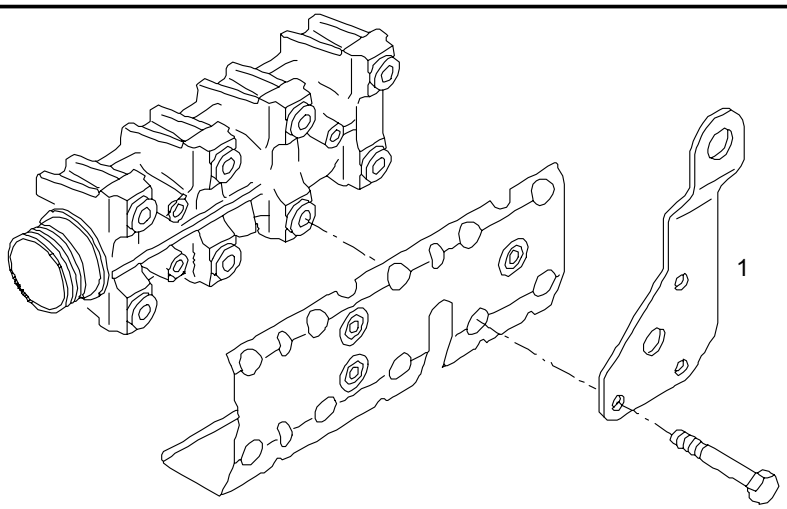

				ME	All	Stk
1	51.19202-0175	Kranhakenoese		0		1
		Befestigung Siehe Gruppe 080/0:				*
		Abgaskruemmer und Abschirmbleche				*

27.12.2003	V48 00			192-0	01 8309
14:55	Aufhaengeoese am Steuergehaeuse		51.#0410-0513 00.00 - 00.00 Motoraufhaengung ohne Motortraeger D2866 LOH27-35 D2876 LOH02		
Seite: 001					

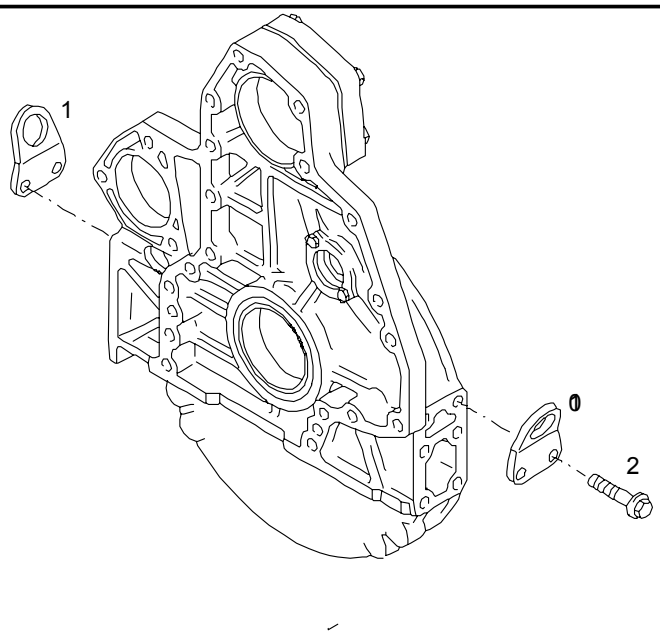

				ME	All	Stk
1	51.19202-0099	Aufhaengeoese		0		1
2	06.01283-5518	Sechskantschraube M16X35-8.8-MAN183-B1		0		2

27.12.2003	V48 00			192-0	19 8052
14:55	Aufhaengeoese hinten		51.#0410-0513 00.00 - 00.00 Motoraufhaengung ohne Motortraeger D2866 LOH27-35 D2876 LOH02		
Seite: 001					

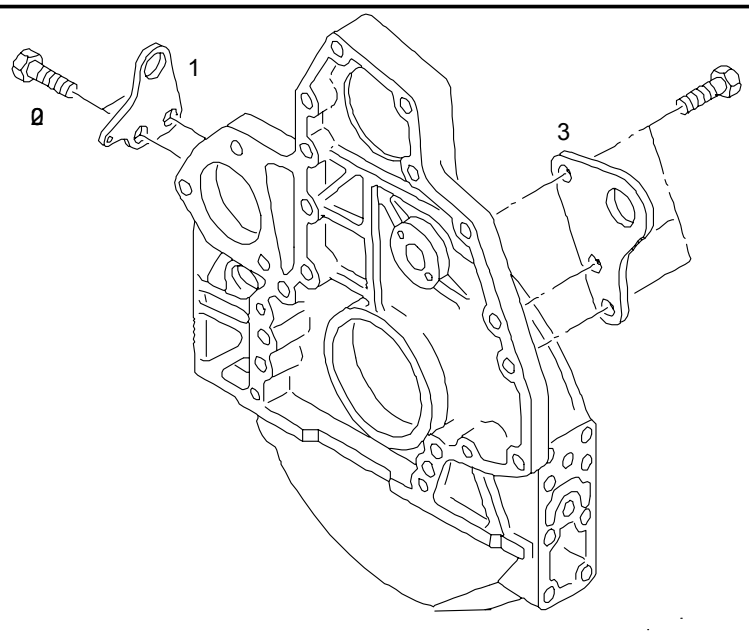

				ME	All	Stk
3	51.19202-0185	Aufhaengeoese		0		1
	06.01283-5518	Sechskantschraube M16X35-8.8-MAN183-B1		0		3

27.12.2003	V48 00			250-0	25 8114	
14:57	Halter fuer Kabelstrang		51.#0630-0161 00.00 - 00.00 Kabelstrang fuer MS5.5-EDC - Regler LG.2000MM			
Seite: 001						

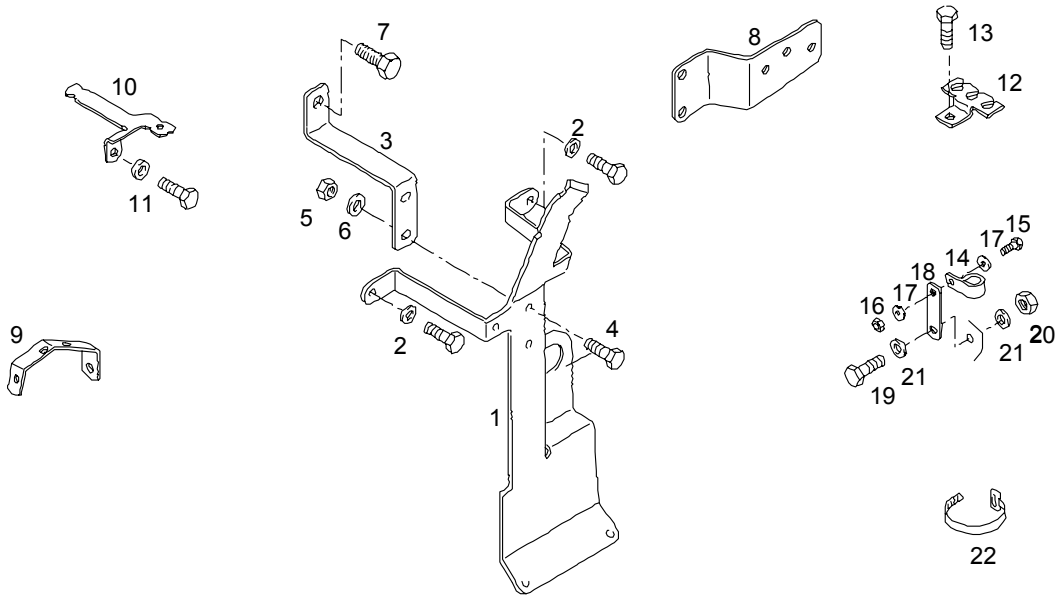

				ME	All	Stk
1	81.25441-0751	Halter am Motor		0		1
2	06.15013-0411	Scheibe A8,4X16X1,6-200HV-MAN183-B1		0		2
3	81.25441-0752	Halter am Motor		0		1
4	06.01283-5112	Sechskantschraube M8X18-8.8-MAN183-B1		0		2
5	06.11064-2114	Sechskantmutter M8-8-MAN183-B1		0		2
6	06.15013-0411	Scheibe A8,4X16X1,6-200HV-MAN183-B1		0		2
7	06.01289-0111	Sechskantschraube M12X16-8.8-MAN183-A3C		0		1
8	51.25441-0161	Halter Kabelstrang		0		1

27.12.2003	V48 00			250-0	25 8114	
14:57	Halter fuer Kabelstrang		51.#0630-0161 00.00 - 00.00 Kabelstrang fuer MS5.5-EDC - Regler LG.2000MM			
Seite: 002						

				ME	All	Stk
9	51.25441-0186	Halter Kabelstrang		0		1
10	51.25441-0192	Halter fuer Kabelstrang		0		1
11	51.90710-0080	Scheibe 9X19X4-9SMNPB28K		0		1
12	81.25441-0571	Leitungsbefestiger		0		4
13	06.01303-3111	Sechskantschraube M8X16SK-8.8-MAN183-A2C		0		4
14	06.67840-0115	Befestigungsschelle A20		0		1
15	06.01283-4913	Sechskantschraube M6X20-8.8-MAN183-B1		0		1
16	06.11064-2112	Sechskantmutter M6-8-MAN183-B1		0		1
17	06.15013-0409	Scheibe A6,4X12X1,6-200HV-MAN183-B1		0		2
18	51.97480-0650	Lasche 2-Loch G20X3X85-10-65-9/7-ST37-2		0		1
19	06.01283-5114	Sechskantschraube M8X22-8.8-MAN183-B1		0		1
20	06.11064-2114	Sechskantmutter M8-8-MAN183-B1		0		1
21	06.15013-0411	Scheibe A8,4X16X1,6-200HV-MAN183-B1		0		2
22	81.97401-0589	Kabelbinder 4,6X385-PA6.6-SW		0		16

27.12.2003	V48 00			250-0	25 8068	
14:57	Kabelstrang		51.#0630-0161 00.00 - 00.00 Kabelstrang fuer MS5.5-EDC - Regler LG.2000MM			
Seite: 001						

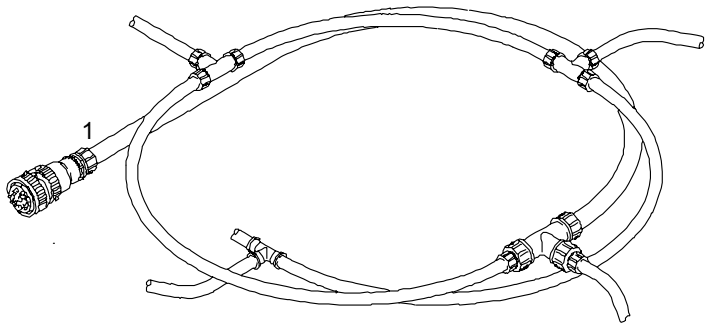

				ME	All	Stk
1	81.25429-6601	Kabelstrang		0		1

27.12.2003	V48 00			260-0	26 8207
14:58	Einzelteile fuer Starter 51. 26201-7123/7159		51.#0050-0152 00.00 - 00.00 Starter 24V/5,4KW Normal		
Seite: 001					

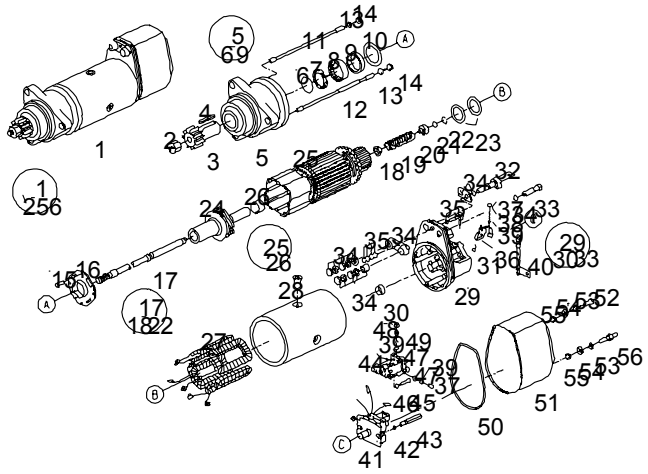

				ME	All	Stk
1		Siehe Bildtafel: Starter Anbau mit Abschirmblech				* *
2	81.90501-0141	>Sechskantsicherungsmutter >BM10-13,8-ST-SW17-A3A		0		1
3	81.26209-0015	>Anlasserritzel >Z=9		0		1
4	06.29100-4209	>Passfeder >A6X4X32-ST60-2K		0		1
5	81.26111-0030	>Antriebslager		0		1
6	81.97601-0659	>>Druckfeder		0		1
7	81.96502-0407	>>Radialwellendichtring >>33X45X7		0		1

27.12.2003	V48 00			260-0	26 8207	
14:58	Einzelteile fuer Starter 51. 26201-7123/7159			51.#0050-0152 00.00 - 00.00 Starter 24V/5,4KW Normal		
Seite: 002						

				ME	All	Stk
8	81.26215-6009	>>Rollenhuelse >>RH33X48X15		0		1
9	81.93020-0427	>>Lagerbuchse		0		1
10	81.90701-0688	>Scheibe		0		1
11	81.90210-0026	>Stiftschraube >M6X10X20X160		0		1
12	81.90210-0027	>Stiftschraube >M6X10X20X210-M.I.		0		3
13	06.15013-0409	>Scheibe >A6,4X12X1,6-200HV-MAN183-B1		0		4
14	06.11064-2112	>Sechskantmutter >M6-8-MAN183-B1		0		4
15	06.02849-0008	>Sechskantsicherungsschraube >M5X14C-MK7,5-10.9-A2C		0		4
16	81.26221-0006	>Lagerdeckel		0		1
17	81.26214-0002	>Ankerwelle		0		1
18	06.18879-0001	>>Anschlagring		0		1
19	81.97602-0320	>>Druckfeder		0		1
20	81.90712-0718	>>Anschlagring		0		1
21	06.31630-0311	>>Kugel >>3G20		0		11
22	81.90820-0069	>>Sprengring		0		1
23	81.90701-0685	>Scheibe >22,7X31,8X0,2-ST		0		NB
23	81.90701-0686	>Scheibe >22,7X31,8X0,3-ST		0		NB
23	81.90701-0687	>Scheibe >22,7X31,8X0,5-ST		0		NB
24	81.26225-6003	>Kupplungswelle		0		1

27.12.2003	V48 00			260-0	26 8207	
14:58	Einzelteile fuer Starter 51. 26201-7123/7159			51.#0050-0152 00.00 - 00.00 Starter 24V/5,4KW Normal		
Seite: 003						

				ME	All	Stk
25	81.26203-6018	>Anker >Zusammenbau		0		1
26	81.93401-0013	>>Nadelhuelse >>HK1816		0		1
27	81.26204-0032	>Erregerwicklung		0		1
28	81.90040-0043	>Senkschraube >mit Innensechsrund >M10X18-8.8-T50		0		4
29	81.26207-6026	>Kommutatorlager		0		1
30	81.93020-0428	>>Lagerbuchse		0		1
31	81.97601-0601	>>Druckfeder		0		4
32	51.26220-0001	>>Verbindungsschiene		0		1
33	81.90490-0013	>>Sechskantschaftschraube >>M10X50X30-8.8-SW17-A3J		0		1
34	51.26232-6003	>Teilesatz >Klemme >30,31		S		1
35	51.26232-6004	>Teilesatz >Klemme >50		S		1
36	81.25921-6058	>Kohlebuerste >Satz >AB FERTIGUNGSDATUM 563		S		1
37	81.90030-0045	>Zylinderschraube >M5X10SD-A2B		0		3
38	81.90030-0057	>Zylinderschraube >M5X14SD-A2B		0		4
39	06.16739-0010	>Federring >A5-MAN183-B1		0		4
40	81.25400-6786	>Stromleitung >Starter		0		1
41	81.26212-0012	>Einrueckrelais		0		1

27.12.2003	V48 00			260-0	26 8207	
14:58	Einzelteile fuer Starter 51. 26201-7123/7159			51.#0050-0152 00.00 - 00.00 Starter 24V/5,4KW Normal		
Seite: 004						

				ME	All	Stk
42	81.90711-0480	>Scheibe		0		2
43	81.90201-0092	>Gewindestift		0		2
44	81.26212-0011	>Einrueckrelais		0		1
45	06.01284-3111	>Sechskantschraube >M8X16-10.9-MAN183-A2C		0		2
46	06.16739-0014	>Federring >A8-MAN183-B1		0		2
47	06.15013-0408	>Scheibe >A5,3X10X1-200HV-MAN183-B1		0		3
48	51.26221-0003	>Isolierhuelse		0		1
49	81.90030-0045	>Zylinderschraube >M5X10SD-A2B		0		1
50	81.96501-0472	>Dichtring >Asbestfrei		0		1
51	81.26221-0008	>Kapsel		0		1
52	06.04255-1209	>Zylinderschraube >M6X16-8.8-A3C		0		2
53	06.16739-0011	>Federring >A6-MAN183-B1		0		2
54	81.97651-0026	>Tellerscheibe		0		2
55	81.26233-0002	>Isolierscheibe		0		2
56	51.26224-0001	>Gewindestift		0		1

27.12.2003	V48 00			260-0	26 8162
14:59	Starter mit Abschirmblech		51.#0050-0152 00.00 - 00.00 Starter 24V/5,4KW Normal		
Seite: 001					

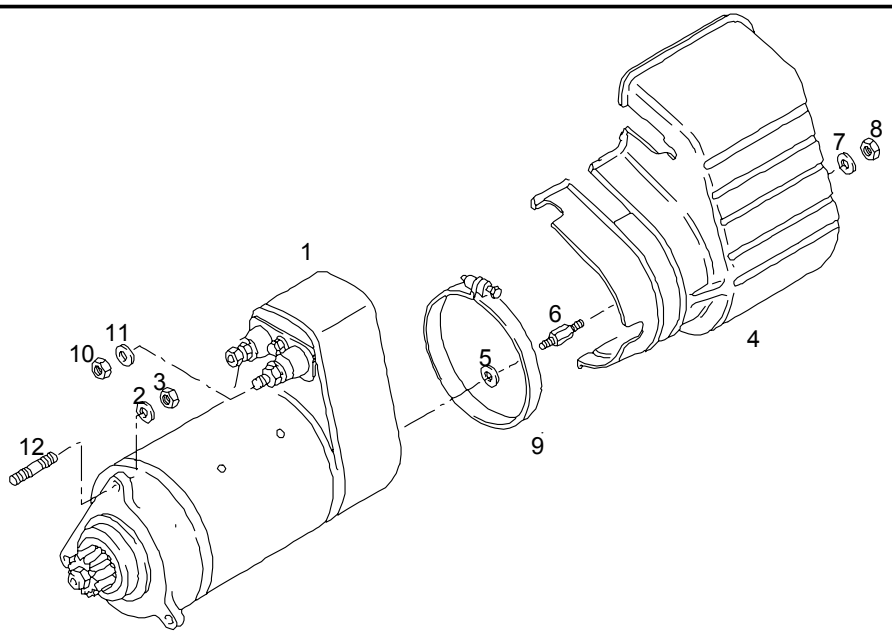

				ME	All	Stk
1	51.26201-7125	Starter Zusammenbau 5,4 KW	2896	0		1
		>Siehe Bildtafel: >Einzelteile fuer >Starter >51.26201-7125	2896			*
1	51.26201-7159	Starter 5,4 KW		0		1
		>Siehe Bildtafel: >Einzelteile fuer >Starter >51.26201-7123/7159				*
2	06.16739-0013	Federring A12-MAN183-B1	0698	0		3
3	06.11064-2316	Sechskantmutter M12X1,5-8-MAN183-B1		0		3

27.12.2003	V48 00			260-0	26 8162	
14:59	Starter mit Abschirmblech		51.#0050-0152 00.00 - 00.00 Starter 24V/5,4KW Normal			
Seite: 002						

				ME	All	Stk
4	51.26205-0010	Abschirmblech fuer Starter		0		1
5	51.90710-0218	Scheibe 6,2X11X2-CU	2896	0		1
6	51.90441-0081	Gewindebolzen	2896	0		1
7	06.15013-0409	Scheibe A6,4X12X1,6-200HV-MAN183-B1		0		2
8	06.11064-2112	Sechskantmutter M6-8-MAN183-B1		0		1
9	51.97445-0028	Spannschelle A-125X15-W1-2		0		1
10	06.11185-0115	Sechskantmutter M10-8-A3C		0		1
11	06.15013-0412	Scheibe A10,5X20X2-200HV-MAN183-B1		0		2
12	06.06145-0308	Stiftschraube M12-M12X1,5X30-8.8		0		3

27.12.2003	V48 00			270-0	27 8054
15:00	Oeldruckgeber am Oelfilter		51.#0600-0310 00.00 - 00.00 Motor - Ueberwachung bei EDC + Abgasrueckfuehrung D2866/76 LOH. .LUH..		
Seite: 001					

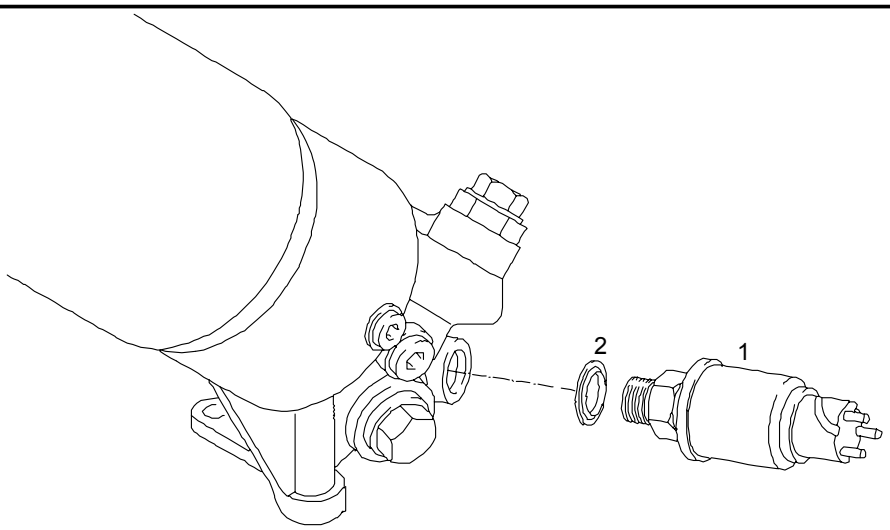

				ME	All	Stk
1	81.27421-0109	Druckgeber 0-5 BAR		0		1
2	06.56190-0713	Dichtring A18X24-CU	1400	0		1
2	06.56631-0109	Dichtring mit Elastomerdichtlippe 18,7X26X1,5-ST/FPM1-80		0		1

27.12.2003	V48 00			270-0	27 8049	
15:01	Druckgeber am Ladeluftkruemmer		51.#0600-0310 00.00 - 00.00 Motor - Ueberwachung bei EDC + Abgasrueckfuehrung D2866/76 LOH. .LUH..			
Seite: 001						

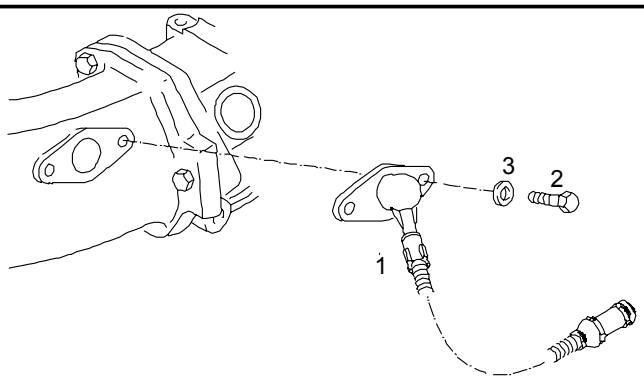

				ME	All	Stk
1	51.27421-0181	Ladedruckfuehler		0		1
2	06.01283-4913	Sechskantschraube M6X20-8.8-MAN183-B1	3200	0		2
2	06.06135-8502	Stiftschraube M6X16-8.8-A2C		0		2
3	06.15013-0409	Scheibe A6,4X12X1,6-200HV-MAN183-B1	3200	0		2
3	51.90710-0332	Scheibe 6,3X10,8X6-9SMNPB28K		0		2
3	06.11064-2112	Sechskantmutter M6-8-MAN183-B1		0		2

27.12.2003	V48 00			270-0	27 8055	
15:01	Drehzahlgeber		51.#0600-0310 00.00 - 00.00 Motor - Ueberwachung bei EDC + Abgasrueckfuehrung D2866/76 LOH. .LUH..			
Seite: 001						

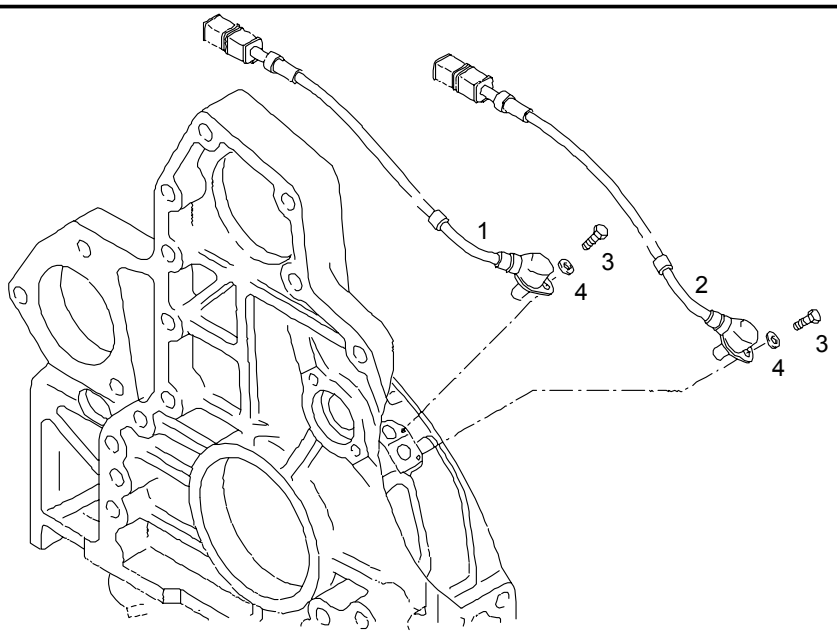

				ME	All	Stk
1	51.27120-0014	Drehzahlgeber		0		1
2	51.27120-0015	Drehzahlgeber		0		1
3	06.01283-4911	Sechskantschraube M6X16-8.8-MAN183-B1		0		2
4	06.15013-0409	Scheibe A6,4X12X1,6-200HV-MAN183-B1		0		2

27.12.2003	V48 00			270-0	27 8007	
15:02	Temperaturgeber im Kuehlwasserkruemmer Heizungsvorlauf			51.#0600-0310 00.00 - 00.00 Motor - Ueberwachung bei EDC + Abgasrueckfuehrung D2866/76 LOH. .LUH..		
Seite: 001						

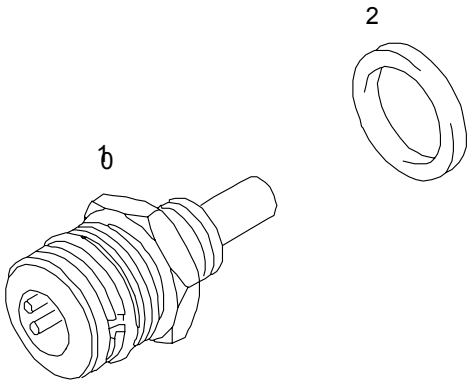

				ME	All	Stk
1	51.27421-0172	Temperaturfuehler	0601	0		1
1	51.27421-0190	Temperaturfuehler		0		1
2	06.56190-0709	Dichtring A16X22-CU	1400	0		1
2	06.56631-0107	Dichtring mit Elastomerdichtlippe 16,7X24X1,5-ST/FPM1-80		0		1

27.12.2003	V48 00			270-0	27 8007	
15:03	Temperaturgeber in der Einspritzpumpe			51.#0600-0310 00.00 - 00.00 Motor - Ueberwachung bei EDC + Abgasrueckfuehrung D2866/76 LOH. .LUH..		
Seite: 001						

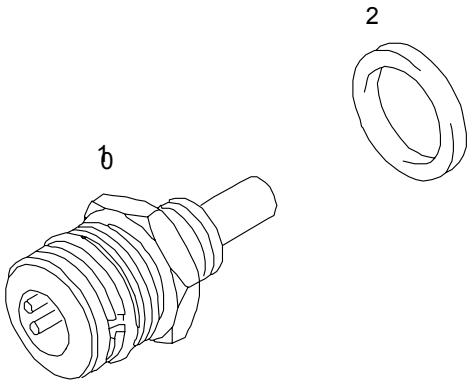

				ME	All	Stk
1	51.27421-0172	Temperaturfuehler		0		1
2	06.56631-0107	Dichtring mit Elastomerdichtlippe 16,7X24X1,5-ST/FPM1-80		0		1

27.12.2003	V48 00			270-0	27 8028	
15:03	Temperaturgeber mit Warnkontakt			51.#0600-0310 00.00 - 00.00 Motor - Ueberwachung bei EDC + Abgasrueckfuehrung D2866/76 LOH. .LUH..		
Seite: 001						

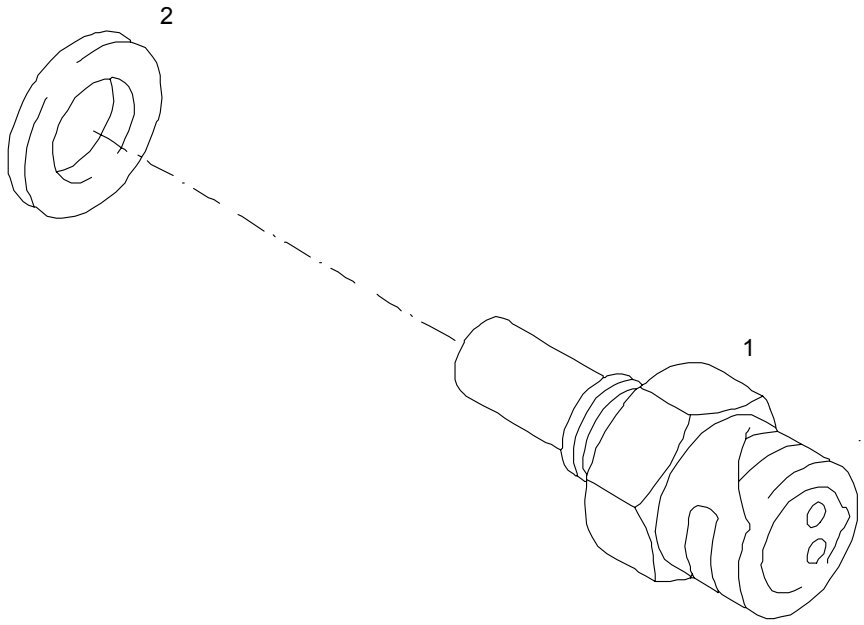

				ME	All	Stk
1	81.27421-0125	Temperaturgeber Bajonettanschluss 100 GRAD	0801	0		1
1	51.27421-0151	Temperaturgeber 106C+3K BEI 15K/MIN		0		1
2	06.56190-0705	Dichtring A14X18-CU	1400	0		1
2	06.56631-0106	Dichtring mit Elastomerdichtlippe 14,7X22X1,5-ST/FPM1-80		0		1

27.12.2003	V48 00			270-0	27 8028	
15:04	Temperaturfuehler fuer Ladeluftanlage			51.#0600-0310 00.00 - 00.00 Motor - Ueberwachung bei EDC + Abgasrueckfuehrung D2866/76 LOH. .LUH..		
Seite: 001						

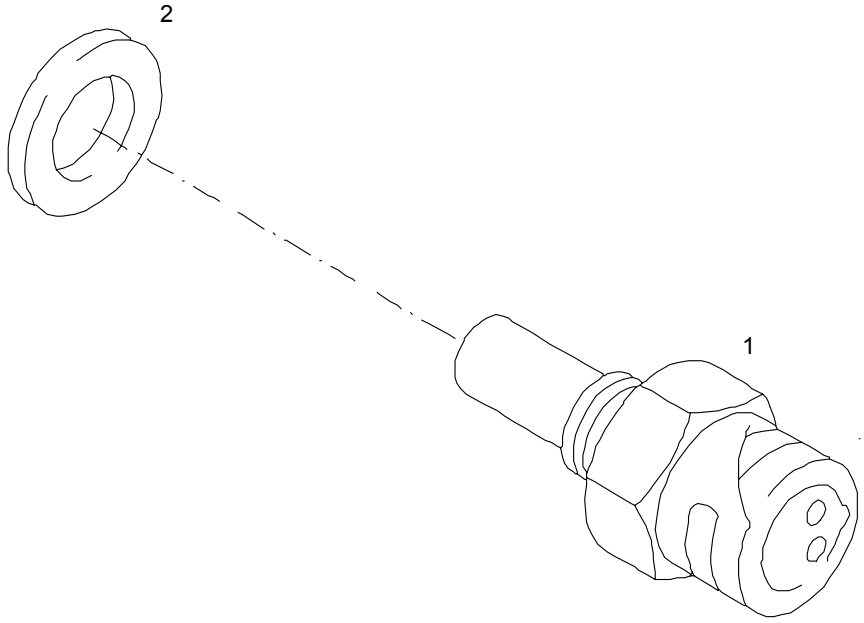

				ME	All	Stk
1	51.27421-0165	Temperaturgeber		0		1
2	06.56190-0709	Dichtring A16X22-CU	1400	0		1
2	06.56631-0107	Dichtring mit Elastomerdichtlippe 16,7X24X1,5-ST/FPM1-80		0		1

27.12.2003	V48 00			470-0	47 8001
15:05	Lenkhilfpumpe		51.#0290-0199 00.00 - 00.00 Lenkhilfpumpe 21.0CM3 150BAR D2865/66/76 LOH..		
Seite: 001					

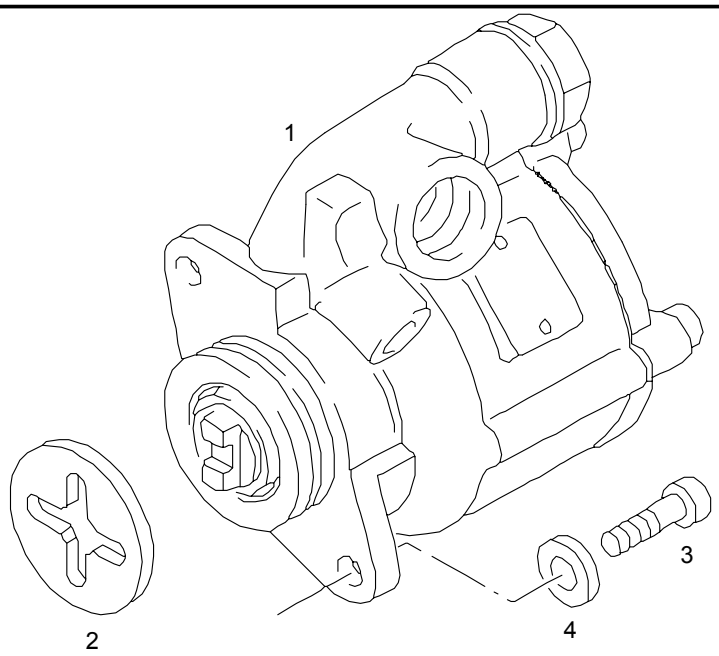

				ME	All	Stk
1	81.47101-6137	Fluegelpumpe Aluminium ZF/21CCM Rechtslauf		0		1
		>Siehe Bildtafel: >Reparatursaetze >fuer				*
		>Fluegelpumpe >-6132/37/54/55/63/67/78/82-84				*
2	51.47104-0024	Mitnehmer fuer Hydraulikpumpe		0		1
3	06.02099-0167	Zylinderschraube M10X35-8.8-A3C		0		2
4	06.15013-0412	Scheibe A10,5X20X2-200HV-MAN183-B1		0		NB

27.12.2003	V48 00			470-0	46 0465
15:06	Fluegelpumpe Reparatursaetze -6132/37/54/55/63/67/78/82-84		51.#0290-0199 00.00 - 00.00 Lenkhilfpumpe 21.0CM3 150BAR D2865/66/76 LOH..		
Seite: 001					

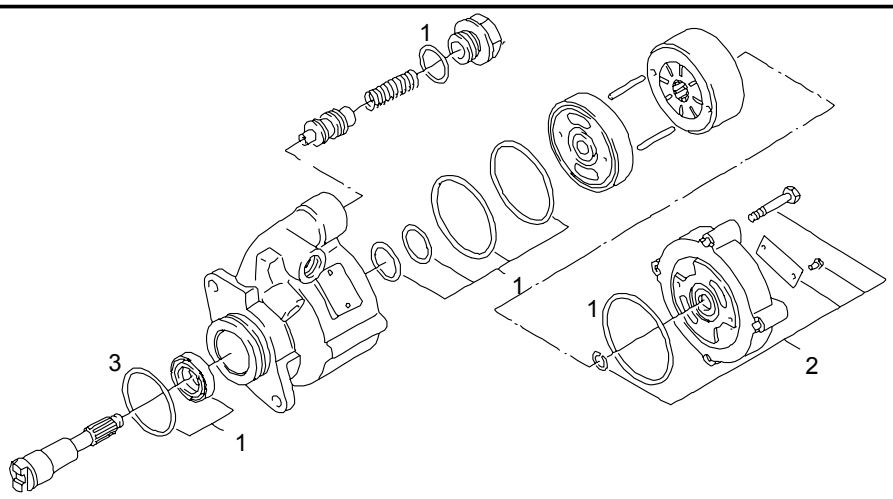

				ME	All	Stk
1	81.47101-6220	>Dichtungssatz >Asbestfrei		S		1
2	81.47101-6150	>Kleinteilesatz >Asbestfrei		S		1
3	06.56930-2107	>Runddichtring >46X3N-NBR3-70		0		1

27.12.2003	V48 00			540-0	54 8056
15:07	2-Zylinder-Reihen-Luftpresser Stehend		51.#0060-0360 00.00 - 00.00 2-Zylinder-Reihen-Luftpresser 600CM3 D2866/76 LOH..LUH..		
Seite: 001					

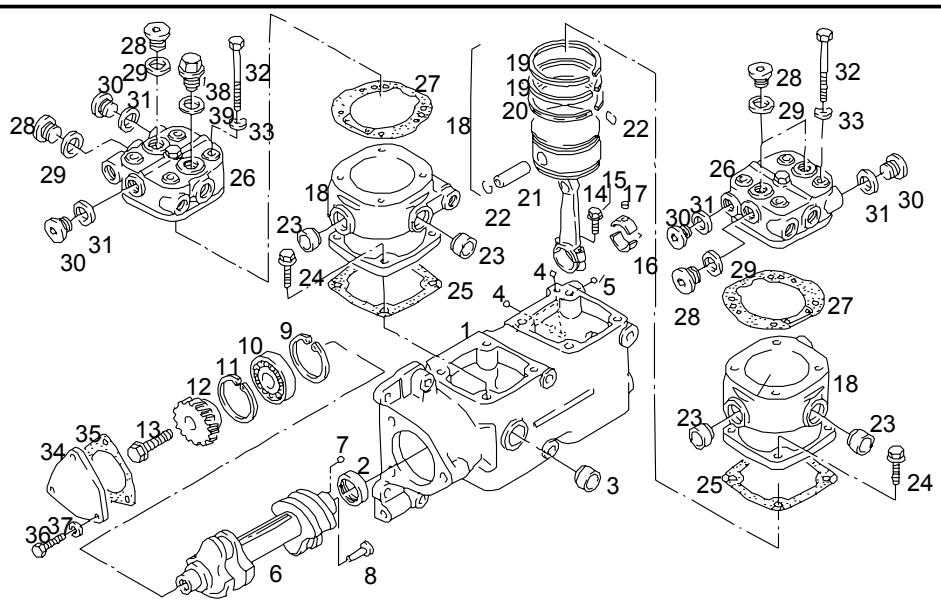

				ME	All	Stk
	51.54000-7079	Luftpresser 2-Zylinder Reihe		0		1
1	51.54112-6020	>Luftpressergehaeuse >Wassergekuehlt		0		1
	04.10394-9292	>>Dichtmittel >>50 ML >>Duesenkartusche		M		NB
2	51.93020-0335	>>Buchse		0		1
3	06.15090-4531	>>Verschlussdeckel >>B52/16-ST-A4C		0		1
	04.10160-9164	>>>Klebstoff >>>50 ML >>>Flasche		H		NB
4	06.31639-0002	>>Kugel >>8,5G20P2		0		2

27.12.2003	V48 00			540-0	54 8056
15:07	2-Zylinder-Reihen-Luftpresser Stehend		51.#0060-0360 00.00 - 00.00 2-Zylinder-Reihen-Luftpresser 600CM3 D2866/76 LOH..LUH..		
Seite: 002					

				ME	All	Stk
5	06.31639-0002	>>Kugel >>8,5G20P2		0		1
6	51.54113-5014	>Kurbelwelle >Zusammenbau	2996	0		1
6	51.54113-5025	>Kurbelwelle >fuer Luftpresser		0		1
7	06.21641-0603	>>Dichtstopfen >>G5		0		1
8	06.22220-0708	>>Spiralspannstift >>3X16-ST		0		1
9	51.90815-0022	>Sicherungsring >85X3,00W		0		1
10	51.93420-0015	>Zylinderrollenlager		0		1
11	06.29020-0206	>Sicherungsring >85X3,00-ZNPHR5F		0		1
12	51.54210-0138	>Antriebsrad		0		1
13	06.02202-0861	>Sechskantbundschraube >M18X1,5X65SK		0		1
14	51.54106-6013	>Pleuelstange >Zusammenbau >mit Lager		0		2
15	51.90020-0181	>>Sechskantbundschraube >>M8X38-10.9		0		4
16	81.54121-6001	>>Pleuellager >>Zusammenbau >>32,00 MM		P		2
17	06.22180-0502	>>Spannstift >>4X5		0		2
18	51.54105-6008	>Reparatursatz >Zylinderlaufbuchse mit Kolben		0		2
19	06.18480-0232	>>Nasenring >>90/82,4X2,5		0		4

27.12.2003	V48 00			540-0	54 8056
15:07	2-Zylinder-Reihen-Luftpresser Stehend		51.#0060-0360 00.00 - 00.00 2-Zylinder-Reihen-Luftpresser 600CM3 D2866/76 LOH..LUH..		
Seite: 003					

				ME	All	Stk
20	51.02503-0562	>>Dachfasenring >>mit Schlauchfeder		0		2
21	06.21190-2721	>>Kolbenbolzen >>D20X13X60-K112		0		2
22	06.29180-0105	>>Sprengring >>A20-FDST		0		4
23	51.91606-0040	>>Verschlussdeckel >>A25,2/8-X5CRNI1810N		0		8
	04.10160-9164	>>>Klebstoff >>>50 ML >>>Flasche		H		NB
24	06.02813-4311	>>Sechskantsicherungsschraube >>M8X30-10.9-MAN183-B1		0		8
25	51.54901-0028	>Dichtung >Asbestfrei		0		2
26	51.54114-6054	>Luftpresserzylinderkopf		0		2
		>>Siehe Bildtafel: >>Einzelteile fuer >>Luftpresser				*
		>>Zylinderkopf >>51.54114-6045/6048/6053/6054				*
27	51.54901-0027	>Dichtung >Asbestfrei		0		2
28	06.08042-0609	>Verschlussschraube >M26X1,5-ST-A3C		0		5
29	06.56190-0726	>Dichtring >A26X31-CU		0		5
30	06.08042-0607	>Verschlussschraube >M22X1,5-ST-A3C		0		4
31	06.56190-0718	>Dichtring >A22X27-CU		0		4
32	06.01014-9121	>Sechskantschaftschraube >M8X80-10.9-MAN183-PHR		0		8

27.12.2003	V48 00			540-0	54 8056	
15:07	2-Zylinder-Reihen-Luftpresser Stehend		51.#0060-0360 00.00 - 00.00 2-Zylinder-Reihen-Luftpresser 600CM3 D2866/76 LOH..LUH..			
Seite: 004						

				ME	All	Stk
33	06.15013-0411	>Scheibe >A8,4X16X1,6-200HV-MAN183-B1		0		8
34	51.54111-0015	>Verschlussdeckel		0		1
35	51.08902-0151	>Dichtung >Asbestfrei	3493	0		1
35	04.10394-9256	>Dichtungsmasse >TEROSTAT-63-310ML-RTBR >Duesenkartusche	2600	M		NB
35	04.10394-9272	>Dichtmittel >300 ML - >Duesenkartusche		M		NB
36	06.01283-5114	>Sechskantschraube >M8X22-8.8-MAN183-B1		0		3
37	06.15013-0411	>Scheibe >A8,4X16X1,6-200HV-MAN183-B1		0		3
38	51.54122-0007	>Sicherheitsventil >fuer Luftpresser >17 BAR		0		1
		>fuer >Anschlussteile >Fahrzeugseitig				*
39	06.56190-0726	>Dichtring >A26X31-CU		0		1
	06.56333-3256	>Runddichtring >24,2X3B-FPM1-70-GN		0		2
	06.71250-2705	>Ge-Stutzen >LL16N-M26X1,5-ST-A4C		0		2

27.12.2003	V48 00			540-0	54 8112
15:08	Einzelteile fuer Luftpresser Zylinderkopf 51. 54114-6045/6048/6053/6054		51.#0060-0360 00.00 - 00.00 2-Zylinder-Reihen-Luftpresser 600CM3 D2866/76 LOH..LUH..		
Seite: 001					

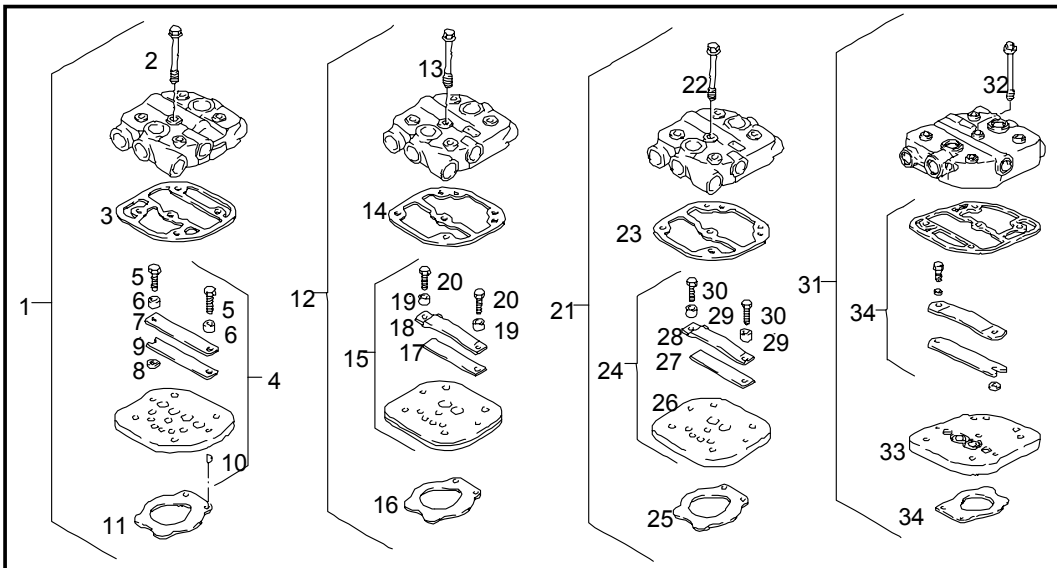

				ME	All	Stk
1		>Zylinderkopf >51.54114-6045 >Fabrikat: >WESTINGHOUSE				2
2	81.90405-0208	>>Sechskantbundschraube >>M8X60-10.9-A2C		0		2
3	81.54901-0102	>>Dichtung >>Asbestfrei		0		2
4	81.54124-6013	>>Lamellenventil >>Zusammenbau		0		2
5	06.01284-2913	>>>Sechskantschraube >>>M6X20-10.9-A2C		0		4
6	81.91730-0065	>>>Distanzhuelse		0		4
7	81.54117-0008	>>>Druckfaenger		0		2
8		>>>Kein Ersatzteil				*

27.12.2003	V48 00			540-0	54 8112
15:08	Einzelteile fuer Luftpresser Zylinderkopf 51. 54114-6045/6048/6053/6054		51.#0060-0360 00.00 - 00.00 2-Zylinder-Reihen-Luftpresser 600CM3 D2866/76 LOH..LUH..		
Seite: 002					

				ME	All	Stk
9	81.54115-0005	>>>Drucklamelle		0		2
10	06.22220-0704	>>>Spiralspannstift >>>3X8-ST		0		4
11	81.54116-0002	>>Sauglamelle		0		2
12		>Zylinderkopf >51.54114-6048 >Fabrikat: >KNORR				2
13	81.90405-0208	>>Sechskantbundschraube >>M8X60-10.9-A2C		0		2
14	81.54901-0089	>>Dichtung >>Asbestfrei		0		2
15	81.54124-6019	>>Reparatursatz >>Lamellenventil >>Asbestfrei		S		2
16	81.54116-0002	>>>Sauglamelle		0		2
17	81.54115-0009	>>>Drucklamelle		0		2
18	81.54117-0004	>>>Druckfaenger		0		2
19	81.91730-0070	>>>Distanzhuelse		0		4
20	06.01304-6915	>>>Sechskantschraube >>>M6X25SK-10.9-MAN183-PHR		0		4
21		>Zylinderkopf >51.54114-6054 >Fabrikat: >KNORR				2
22	81.90405-0208	>>Sechskantbundschraube >>M8X60-10.9-A2C		0		2
23	81.54901-0089	>>Dichtung >>Asbestfrei		0		2
24	81.54124-6019	>>Reparatursatz >>Lamellenventil >>Asbestfrei		S		2

27.12.2003	V48 00			540-0	54 8112
15:08	Einzelteile fuer Luftpresser Zylinderkopf 51. 54114-6045/6048/6053/6054		51.#0060-0360 00.00 - 00.00 2-Zylinder-Reihen-Luftpresser 600CM3 D2866/76 LOH..LUH..		
Seite: 003					

				ME	All	Stk
25	81.54116-0002	>>>Sauglamelle		0		2
26	81.54118-0010	>>>Ventilplatte		0		2
27	81.54115-0009	>>>Drucklamelle		0		2
28	81.54117-0009	>>>Druckfaenger		0		2
29	81.91730-0070	>>>Distanzhuelse		0		4
30	06.01304-6915	>>>Sechskantschraube >>>M6X25SK-10.9-MAN183-PHR		0		4
31		>Zylinderkopf >51.54114-6053 >Fabrikat: >BOSCH				2
32	81.90405-0182	>>Sechskantbundschraube >>M8X60X16-10.9-SW13-A3C		0		2
33	81.54118-0014	>>Zwischenplatte		0		2
34	81.54124-6023	>>Teilesatz >>Lamellenventil		S		2

27.12.2003	V48 00			540-0	54 8401	
15:09	Leitungen fuer 2-Zylinder-Reihen-Luftpresser			51.#0250-0268 00.00 - 00.00 Anschlussteile fuer 2-Zylinder-Reihen-Luftpresser D2866 LOH27-34 D2876 LOH02/03		
Seite: 001						

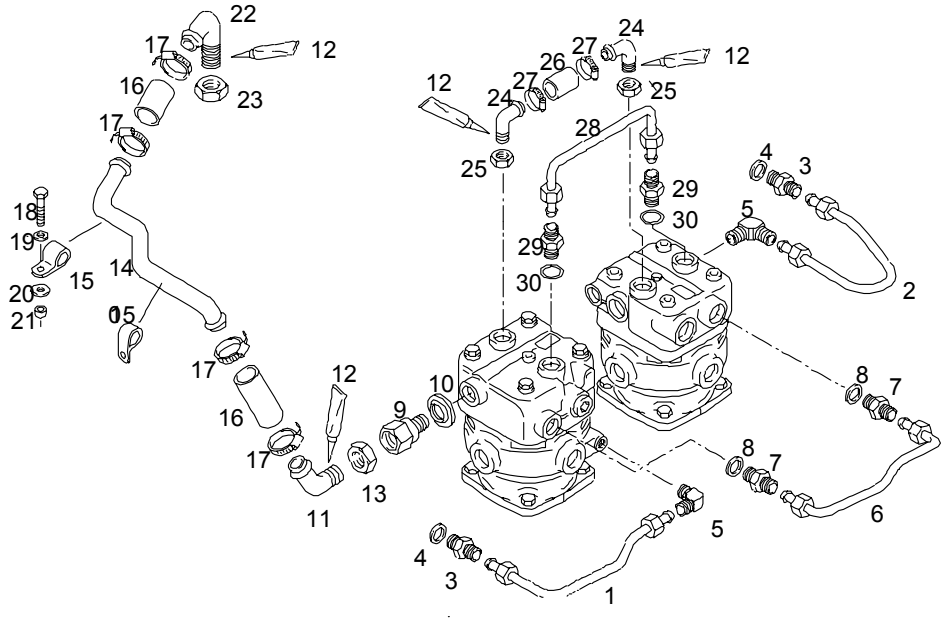

				ME	All	Stk
1	51.06302-5737	Kuehlwasserleitung Zusammenbau Industriemotor		0		1
2	51.06302-5716	Kuehlwasserleitung Zusammenbau Industriemotor		0		1
3	06.71060-2103	Ge-Stutzen L10A-M-ST-A4C		0		2
4	06.56190-0706	Dichtring A14X20-CU	1400	0		2
4	06.56631-0106	Dichtring mit Elastomerdichtlippe 14,7X22X1,5-ST/FPM1-80		0		2
5	06.71080-2107	We-Stutzen L10M-ST-A4C		0		2

27.12.2003	V48 00			540-0	54 8401
15:09	Leitungen fuer 2-Zylinder-Reihen-Luftpresser		51.#0250-0268 00.00 - 00.00 Anschlussteile fuer 2-Zylinder-Reihen-Luftpresser D2866 LOH27-34 D2876 LOH02/03		
Seite: 002					

				ME	All	Stk
6	51.06302-5736	Kuehlwasserleitung Zusammenbau Industriemotor		0		1
7	51.98130-0192	Einschraubstutzen		0		2
8	06.56190-0718	Dichtring A22X27-CU	1400	0		2
8	06.56631-0110	Dichtring mit Elastomerdichtlippe 22,7X30X2-ST/FPM1-80		0		2
9	51.98130-0434	Einschraubstutzen M26X1,5-M32X1-9SMNPB28K-FE/ZN8		0		1
10	06.56631-0126	Dichtring mit Elastomerdichtlippe 32,7X40X2,0-ST/FPM1-80		0		2
11	51.54120-0378	Ansaugkruemmer		0		1
12	04.10160-9029	Dichtmittel 350 ML Dose		D		NB
13	51.90501-0055	Sechskantmutter M32X1,5-8-9SMNPB28K-SW36		0		1
14	51.54120-5225	Saugleitung		0		1
15	51.97401-0028	>Rohrschelle >B32,2X20X42-9X13-UST37-2		0		2
16	04.27199-1032	Schlauch N1-32		1		,08
17	51.97440-0139	Federbandschelle 44X15-CK75		0		4
18	06.01283-5117	Sechskantschraube M8X30-8.8-MAN183-B1		0		1
19	06.15013-0411	Scheibe A8,4X16X1,6-200HV-MAN183-B1		0		1
20	51.90710-0371	Scheibe 8,4X19X4-C45K		0		1

27.12.2003	V48 00			540-0	54 8401	
15:09	Leitungen fuer 2-Zylinder-Reihen-Luftpresser		51.#0250-0268 00.00 - 00.00 Anschlussteile fuer 2-Zylinder-Reihen-Luftpresser D2866 LOH27-34 D2876 LOH02/03			
Seite: 003						

				ME	All	Stk
21	51.91701-0534	Buchse 9X20X14-ST35NBK		0		1
22	51.54120-0379	Ansaugkruemmer		0		1
23	51.90501-0055	Sechskantmutter M32X1,5-8-9SMNPB28K-SW36		0		1
24	51.54120-6028	Ansaugkruemmer		0		2
25	06.79090-4202	>Sechskantmutter >M26X1,5-4D-A4C		0		2
26	04.27199-1025	Schlauch N1-25		1		,08
27	51.97440-0141	Federbandschelle 35X12-CK75		0		2
28	81.51225-5017	Rohrleitung Zusammenbau 16X1,5 Gebogen		0		1
29	06.71250-2705	Ge-Stutzen LL16N-M26X1,5-ST-A4C		0		2
30	06.56333-3256	Runddichtring 24,2X3B-FPM1-70-GN		0		2

27.12.2003	V48 00			540-0	54 8095
15:09	Befestigung fuer 2-Zylinder-Reihen-Luftpresser		51.#0060-0360 00.00 - 00.00 2-Zylinder-Reihen-Luftpresser 600CM3 D2866/76 LOH..LUH..		
Seite: 001					

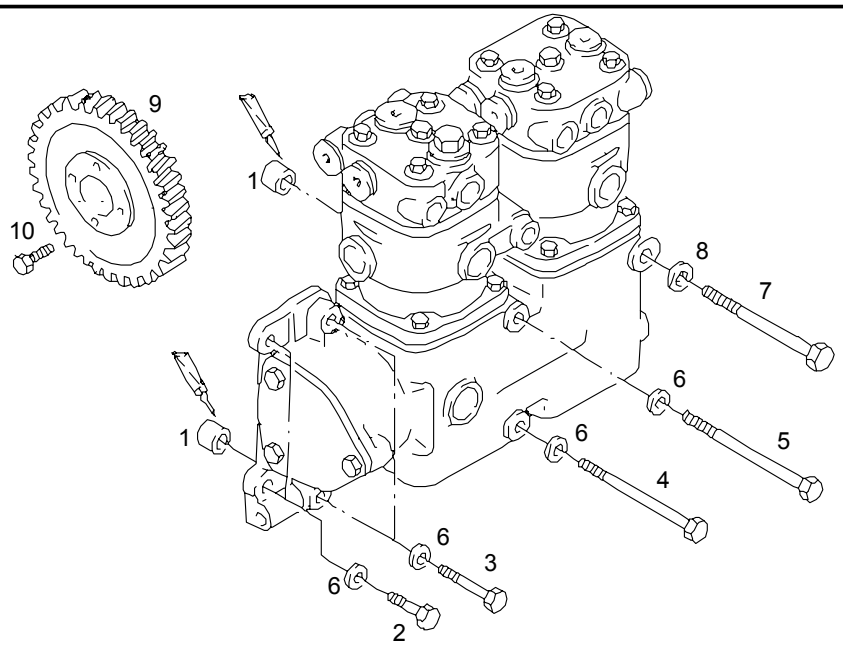

				ME	All	Stk
1	51.91701-0204	Buchse		0		2
	04.10394-9292	>Dichtmittel >50 ML >Duesenkartusche		M		NB
2	06.01284-7116	Sechskantschraube M8X28-10.9-MAN183-PHR	2892	0		2
2	06.01284-7122	Sechskantschraube M8X55-10.9-MAN183-PHR		0		2
3	06.01284-7122	Sechskantschraube M8X55-10.9-MAN183-PHR		0		2
4	51.90001-0091	Sechskantstiftschraube M8-140X6X14-8.8-SW14		0		1
5	06.01014-9130	Sechskantschaftschraube M8X150-10.9-MAN183-PHR		0		1
6	06.16739-0014	Federring A8-MAN183-B1	0698	0		6

27.12.2003	V48 00			540-0	54 8095	
15:09	Befestigung fuer 2-Zylinder-Reihen-Luftpresser		51.#0060-0360 00.00 - 00.00 2-Zylinder-Reihen-Luftpresser 600CM3 D2866/76 LOH..LUH..			
Seite: 002						

				ME	All	Stk
7	06.01019-0141	Sechskantschaftschraube M10X140-8.8-A3C		0		1
8	06.16739-0012	Federring A10-MAN183-B1	0698	0		1
		Positionsnummer 9 + 10 Siehe Gruppe 40/0:				*
		Antriebsrad fuer Luftpresser				*

02	**ENGINE COOLING**		**KÜHLUNG**		
	02-010	Engine Cooling Refroidissement moteur	Kühlung Raffreddamento motore	TB162L	TB162R
	02-020	Intercooler Pipes Tuyaux de l'intercooler	Abkühlrohre Tubi intercooler	TB162L	TB162R
	02-030	Engine Cooling, Pipes & Hoses Line Lignes de refroidissement moteur et tuyauterie	Motor Kuehlwasserleitungen Raffreddamento motore, tubi e canne	TB162L	TB162R

TEMSA	ENGINE COOLING KÜHLUNG REFROIDISSEMENT MOTEUR RAFFREDDAMENTO MOTORE	Drw.no Vehicle Model: TB162L - TB162R	02-010 RevDate: Page: 1

Pos	Part Number	English	German	French	Italian	Qty	R/P	From	Up To	Original Number Supplier

27.12.2003	A51 00	04.92		080-0	08 0486
15:42	Ladeluftkuehler		88.#0270-0009 00.00 - 00.00 Kuehlsystem D2866 LOH29 EURO3		
Seite: 001					

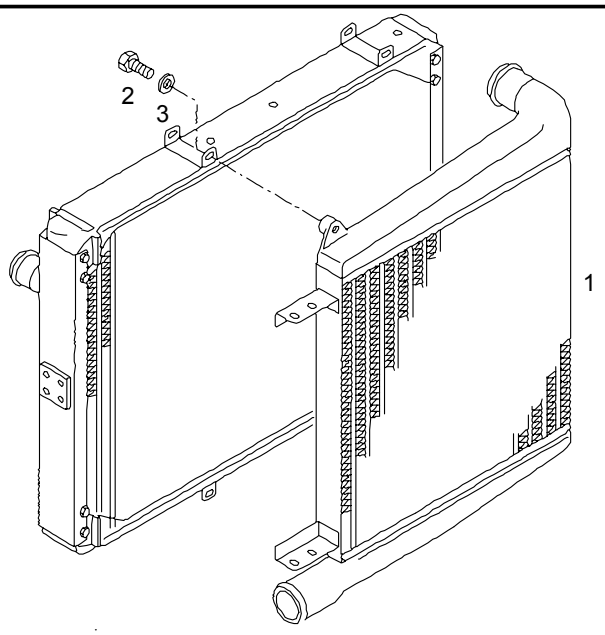

				ME	All	Stk
1	81.06130-0172	Ladeluftkuehler		0		1
2	06.01303-3113	Sechskantschraube M8X20SK-8.8-MAN183-A2C		0		4
3	06.15230-0205	Scheibe 8,4X21X4-ST-MAN183-B1		0		NB
3	06.16739-0014	Federring A8-MAN183-B1		0		NB

27.12.2003	A51 00	04.92		080-0	08 0396
15:44	Temperaturfuehler am Ladeluftrohr		88.#0270-0009 00.00 - 00.00 Kuehlsystem D2866 LOH29 EURO3		
Seite: 001					

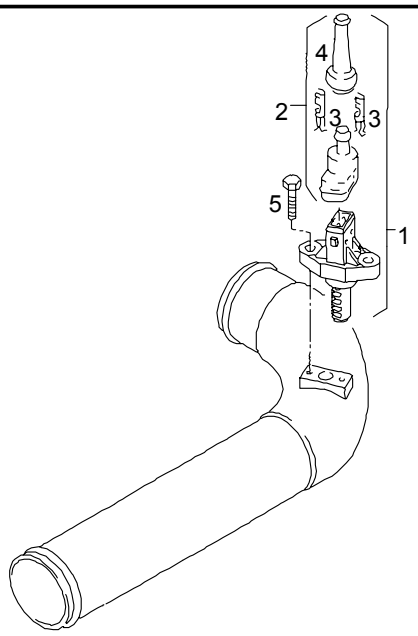

				ME	All	Stk
1	81.27421-0209	Temperaturfuehler Ladeluftanlage		0		1
2	81.25435-6107	>Stecker >Zusammenbau >2-Polig		0		1
3	07.91201-0646	>>Federkontakt >>2,8-1,0/4,0X3,0-CUSN4-SN		0		2
4	81.96410-0499	>>Schutzkappe >>SK35		0		1
5	06.02814-2207	Sechskantsicherungsschraube M6X18-100-MAN183-PHR		0		2

27.12.2003	A51 00	04.92		060-0	06 0943
15:57	Kühlwasserleitungen vom Wasserkühler zum Motor		88.#0270-0009 00.00 - 00.00 Kühlsystem D2866 LOH29 EURO3		
Seite: 001					

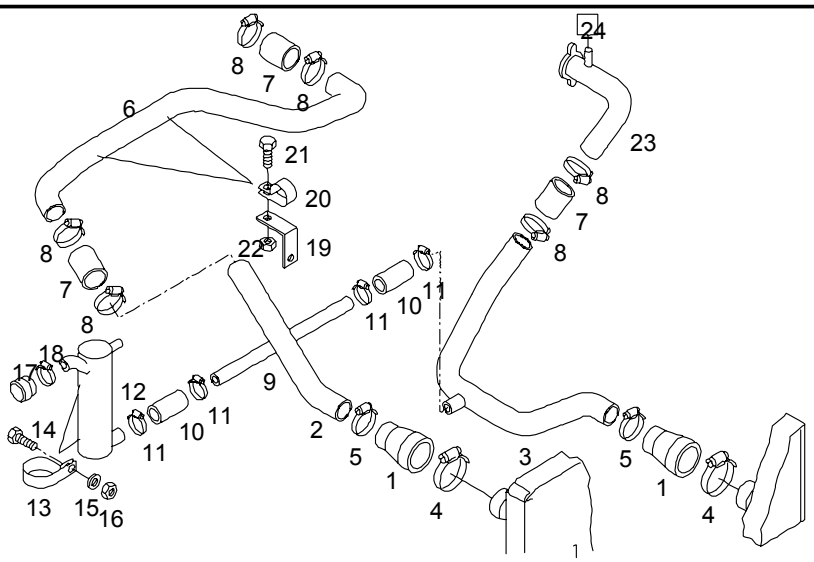

				ME	All	Stk
1	81.96301-0639	Übergangsmuffe 70X60X90-MVQ3-BL		0		2
2	TC298822-150	Kühlwasserleitung TEMSA 60X1,5		0		1
3	TC298822-153	Kühlwasserleitung TEMSA Zusammenbau 60X1,5		0		1
4	06.67128-6329	Schlauchschelle AS80-87M		0		2
5	06.67123-4420	Schlauchschelle H60-80		0		2
6	TC298822-151	Kühlwasserleitung- TEMSA Zusammenbau 60X1,5		0		1
7	TH166060	Kühlwasserschlauch TEMSA 60-5X1000		1		NB

27.12.2003	A51 00	04.92		060-0	06 0943
15:57	Kühlwasserleitungen vom Wasserkühler zum Motor		88.#0270-0009 00.00 - 00.00 Kühlsystem D2866 LOH29 EURO3		
Seite: 002					

				ME	All	Stk
8	06.67123-4420	Schlauchschelle H60-80		0		6
9	TC298822-156	Kühlwasserleitung TEMSA Zusammenbau B-38X1,5		0		1
10	TH166038	Kühlwasserschlauch TEMSA 38-5X1000		1		NB
11	06.67128-6318	Schlauchschelle AS48-55M		0		4
12	81.06302-5844	Luftabscheider Zusammenbau		0		1
13	88.97440-0012	Rohrschelle A80X25X68-9-UST37-2-A4C		0		2
14	06.01283-4913	Sechskantschraube M6X20-8.8-MAN183-B1		0		2
15	06.15013-0409	Scheibe A6,4X12X1,6-200HV-MAN183-B1		0		2
16	06.11240-0303	Sechskantsicherungsmutter AM6-8-MAN183-B1		0		2
17	81.96002-0452	Verschlusskappe 36-EPDM1-70		0		1
18	06.67128-6315	Schlauchschelle AS40-47M		0		1
19	88.97480-0791	Winkel 2-Loch 65X65X30X3		0		2
20	81.97401-0889	Rohrschelle A58X30X64-8,5-UST37-2-A4C		0		2
21	06.01283-5112	Sechskantschraube M8X18-8.8-MAN183-B1		0		2
22	06.11240-0404	Sechskantsicherungsmutter BM8-8-MAN183-B1		0		2
23	TC298822-152	Kühlwasserleitung TEMSA				

27.12.2003	A51 00	04.92		060-0	06 0943	
15:57	Kühlwasserleitungen vom Wasserkühler zum Motor		88.#0270-0009 00.00 - 00.00 Kühlsystem D2866 LOH29 EURO3			
Seite: 003						

				ME	All	Stk
24		vom Ausgleichbehälter				*

27.12.2003	A51 00	04.92		060-0	06 0730
16:03	Kühlwasserausgleichbehälter mit Anbauteilen		88.#0270-0009 00.00 - 00.00 Kühlsystem D2866 LOH29 EURO3		
Seite: 001					

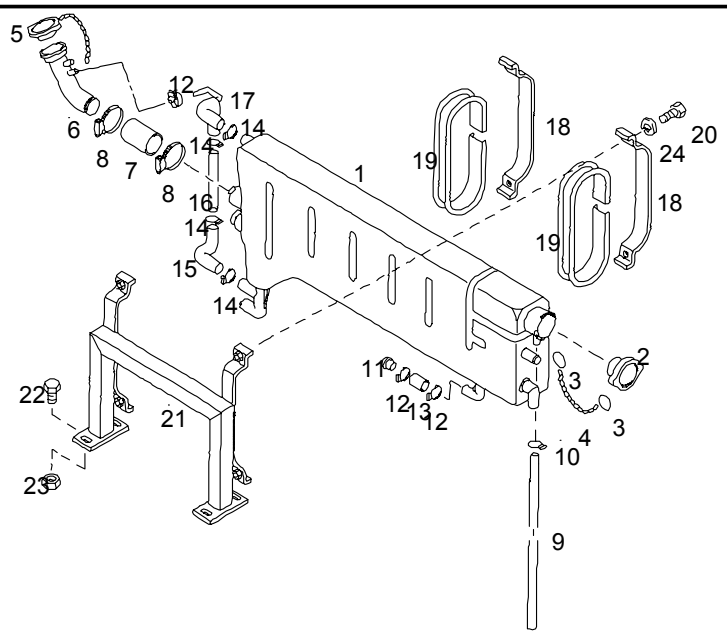

				ME	All	Stk
1	81.06102-6118	Kühlwasserausgleichbehälter		0		1
2	81.06110-0042	Einfüllverschluss mit Ventil 50,3X15,5/+0,7-0,1-2-21,3		0		1
3	81.92616-0003	Schlüsselring 19X1,5X2,4-ST36		0		2
4	06.27171-0302	Patentkette A0,4X14-MS		1		NB
5	81.06110-0020	Einfüllverschluss mit Ventil 52X15,5/+1-0,06-2-21,3 mit Kette		0		1
6	81.06302-5525	Kühlwasserleitung Zusammenbau 38X1,5 CUZN		0		1
7	04.27405-9538	Kühlwasserschlauch 38-5X1000		1		NB

27.12.2003	A51 00	04.92		060-0	06 0730	
16:03	Kühlwasserausgleichbehälter mit Anbauteilen		88.#0270-0009 00.00 - 00.00 Kühlsystem D2866 LOH29 EURO3			
Seite: 002						

				ME	All	Stk
8	06.67128-6315	Schlauchschelle AS40-47M		0		2
9	TH166016	rohr TEMSA		1		NB
10	06.67128-0702	Schlauchschelle AL8-11		0		NB
11	06.24044-1209	Halbrundniet 8X16-ALMG5G34		0		1
12	06.67128-0704	Schlauchschelle AL12-16		0		3
13	04.27405-9501	Kühlwasserschlauch 8-5X20000		1		1
14	06.67128-0711	Schlauchschelle AL27-31		0		4
15	81.96305-0125	Formschlauch 22X22-MAN334-2		0		1
16	81.06106-0010	Schauglas		0		1
17	81.96305-0124	Formschlauch 22X22X8-MAN334-2		0		1
18	81.72440-2819	Halter		0		2
	81.97487-0196	Winkel 66X30X20 2-Loch		0		1
19	04.29600-0511	Unterlegprofil 40X25,5-GI		1		NB
20	06.01283-5117	Sechskantschraube M8X30-8.8-MAN183-B1		0		4
		Bildnummer 21-23 entfällt				*
24	06.16739-0014	Federring A8-MAN183-B1		0		4

27.12.2003	A51 00	04.92		060-0	06 0938
16:05	Wasserkühler mit Lagerung		88.#0270-0009 00.00 - 00.00 Kühlsystem D2866 LOH29 EURO3		
Seite: 001					

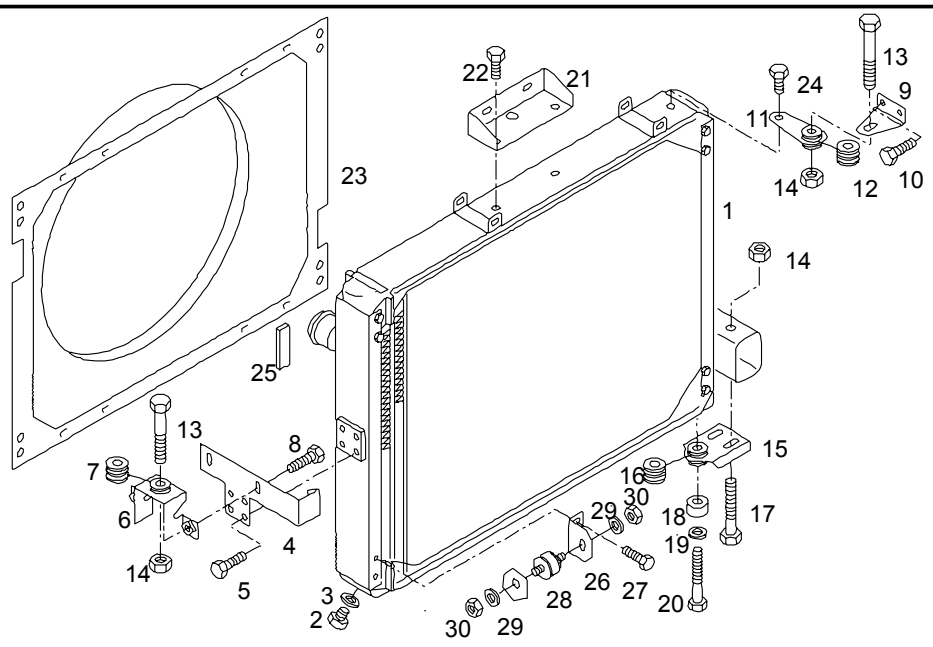

				ME	All	Stk
1	81.06101-0056	Wasserkühler		0		1
2	06.08042-0603	>Verschlussschraube >M14X1,5-ST-A3C		0		1
3	06.56190-0706	>Dichtring >A14X20-CU		0		1
4	81.06230-0060	Lasche		0		1
5	06.02813-4309	Sechskantsicherungsschraube M8X22-10.9-MAN183-B1		0		4
6	81.06230-6010	Lagerbock Zusammenbau		0		1
7	81.96210-0426	>Gummimetall-Lager		0		1
8	06.02813-4409	Sechskantsicherungsschraube M10X22-10.9-MAN183-B1		0		2
9	81.06230-0059	Halter		0		1

27.12.2003	A51 00	04.92		060-0	06 0938	
16:05	Wasserkühler mit Lagerung		88.#0270-0009 00.00 - 00.00 Kühlsystem D2866 LOH29 EURO3			
Seite: 002						

				ME	All	Stk
10	06.02813-4309	Sechskantsicherungsschraube M8X22-10.9-MAN183-B1		0		2
11	81.06230-6011	Lagerbock Zusammenbau		0		1
12	81.96210-0426	>Gummimetall-Lager		0		1
13	06.02813-4817	Sechskantsicherungsschraube M12X1,5X60-10.9-MAN183-B1		0		2
14	06.11251-2003	Sechskantsicherungsmutter M12X1,5-10-MAN183-B1		0		2
14		>für Befestigungsschrauben >oben				*
14	06.11251-2005	Sechskantsicherungsmutter M14X1,5-10-MAN183-B1		0		2
14		>für Befestigungsschrauben >unten				*
15	81.06230-6012	Lagerbock Zusammenbau		0		1
16	81.96210-0426	>Gummimetall-Lager		0		1
17	06.02813-4920	Sechskantsicherungsschraube M14X1,5X75-10.9-MAN183-B1		0		2
18	81.93020-0793	Buchse 8,4X12H11X40,7-ST37-2BK-A3C		0		1
19	06.15190-0309	Scheibe 8,4X24X2-140HV-MAN183-B1		0		1
20	06.01014-9116	Sechskantschaftschraube M8X55-10.9-MAN183-PHR		0		1
21	81.06640-0144	Halter		0		2
22	06.02813-4406	Sechskantsicherungsschraube M10X16-10.9-MAN183-B1		0		4
23	81.06620-0163	Luftführung		0		1

27.12.2003	A51 00	04.92		060-0	06 0938
16:05	Wasserkühler mit Lagerung		88.#0270-0009 00.00 - 00.00 Kühlsystem D2866 LOH29 EURO3		
Seite: 003					

				ME	All	Stk
24	06.02815-8305	Sechskantsicherungsschraube M8X14-10.9-MAN183-A2C		0		10
25	04.33326-9025	Schaumstoffband selbstklebend 10X25X2000-SW-SK		1		NB
26	81.06230-0065	Winkel		0		1
27	06.02813-4307	Sechskantsicherungsschraube M8X18-10.9-MAN183-B1		0		2
28	81.96210-0100	Gummimetallpuffer M10X34X34-50X45-NR/SBR4-45		0		1
29	06.15013-0412	Scheibe A10,5X20X2-200HV-MAN183-B1		0		2
30	06.11240-0406	Sechskantsicherungsmutter BM10-8-MAN183-B1		0		2

TEMSA	Intercooler Pipes Abkühlrohre Tuyaux de l'intercooler Tubi intercooler	Group No : 02-020 Draw. Num. : x Rev. Date : Page : 1
	Vehicle Model: TB162L - TB162R	

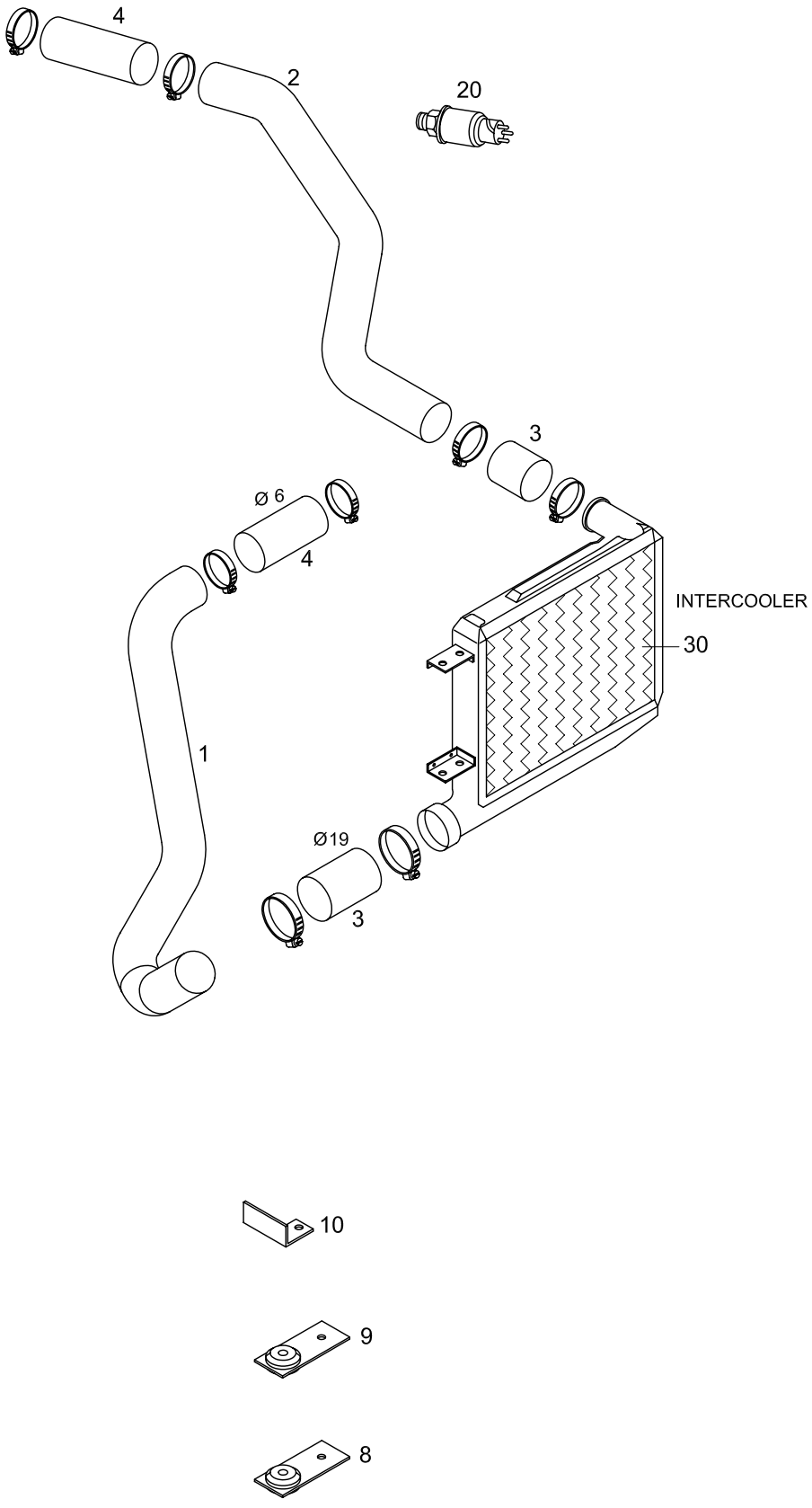

TEMSA

INTERCOOLER PIPES
ABKÜHLROHRE
TUYAUX DE L'INTERCOOLER
TUBI INTERCOOLER

Drw.no
TC298822-900

02-020

Vehicle Model:
TB162L - TB162R

RevDate:
Page: 1

Pos	Part Number	English	German	French	Italian	Qty	R/P	From	Up To	Original Number Supplier
1	TC298822-113Y	PIPE INTERCOOLER	ROHR	TUYAU	TUBO	1		1		
2	TC298822-155Y	PIPE INTERCOOLER	ROHR	TUYAU	TUBO	1		1		
3	TH166019Y	HOSE	SCHLAUCH	TUYAU	TUBO	1		1		D=19 MM,L=1,3 M
4	TH166006Y	HOSE	SCHLAUCH	TUYAU	TUBO	1		1	020904	D.6
4	TH166019Y	HOSE	SCHLAUCH	TUYAU	TUBO	1		020904		D=19 MM,L=1,3 M
8	MC116317Y	SUSPENDER	HALTER	BARRE DE SOUTIEN	SUPPORTO	1		1		
9	MC116316Y	SUSPENDER	HALTER	BARRE DE SOUTIEN	SUPPORTO	1		1		
10	TC298822-144Y	SUSPENDER	HALTER	BARRE DE SOUTIEN	SUPPORTO	1		1		
20	81.27421-0209	THERMOSTAT	TEMPERATURTUEHLER	CAPTEUR/THERMOSTAT	TERMOSTATO	1		1		MAN
30	81.06130-0172	INTERCOOLER	LADELLUFTKUHLER	RADIATEUR AIR SURALIMENTATION		1		1		MAN

for automatic transmission

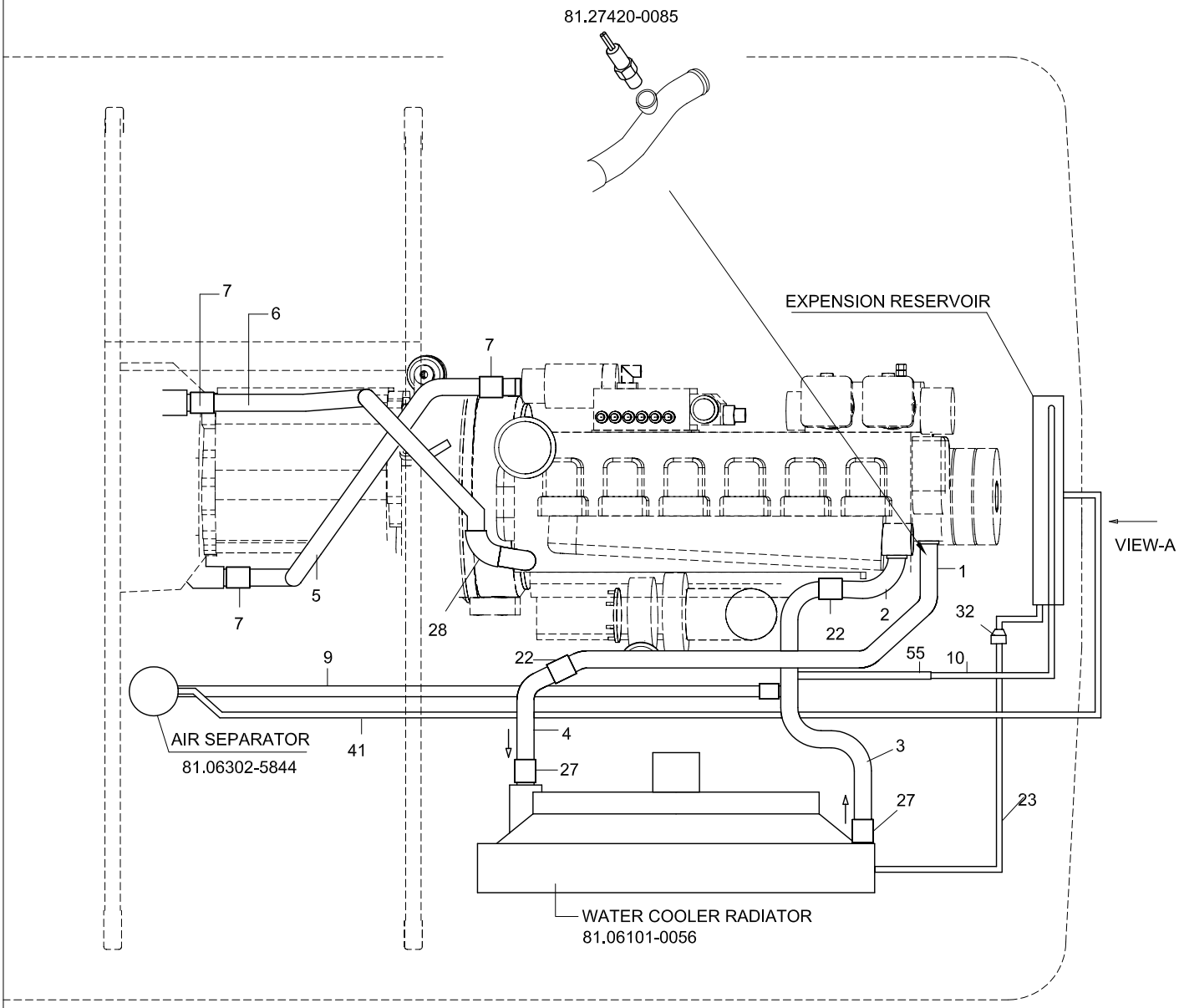

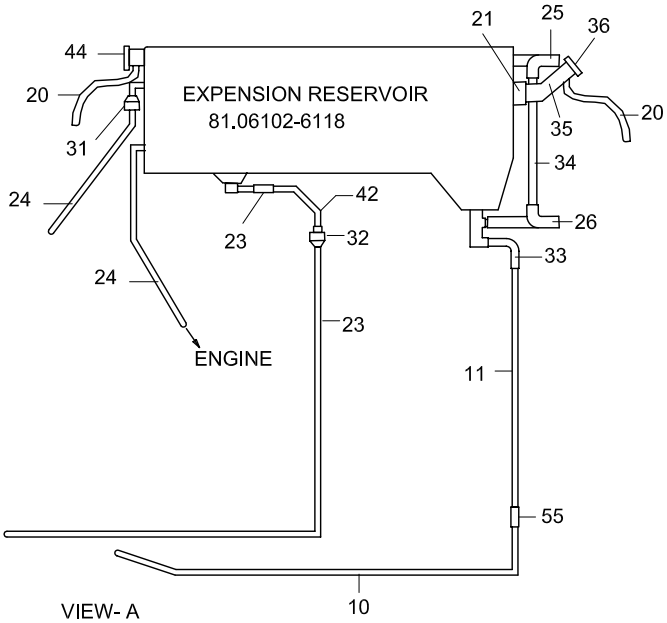

for automatic transmission

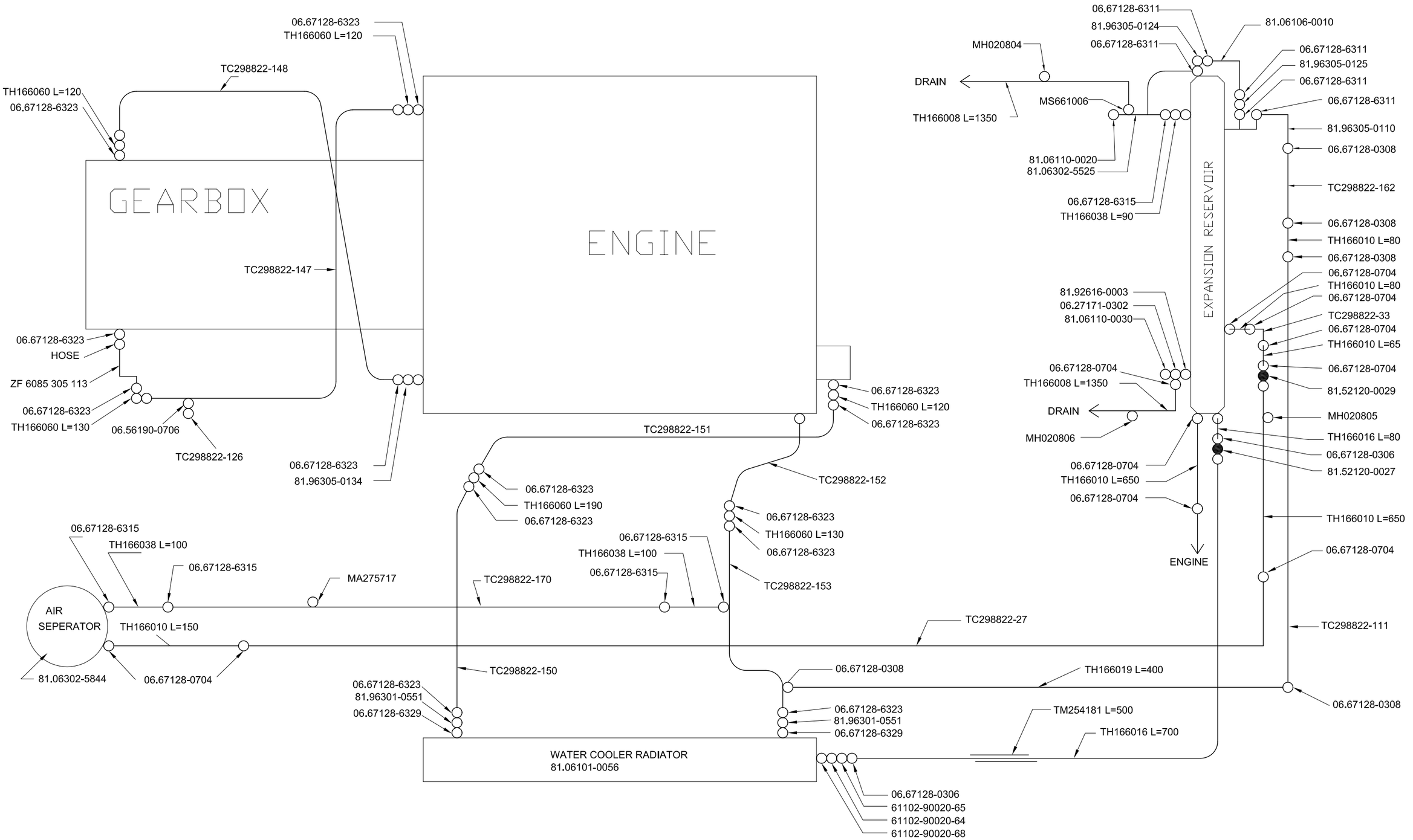

for manual transmission
up to 2004' 06.15

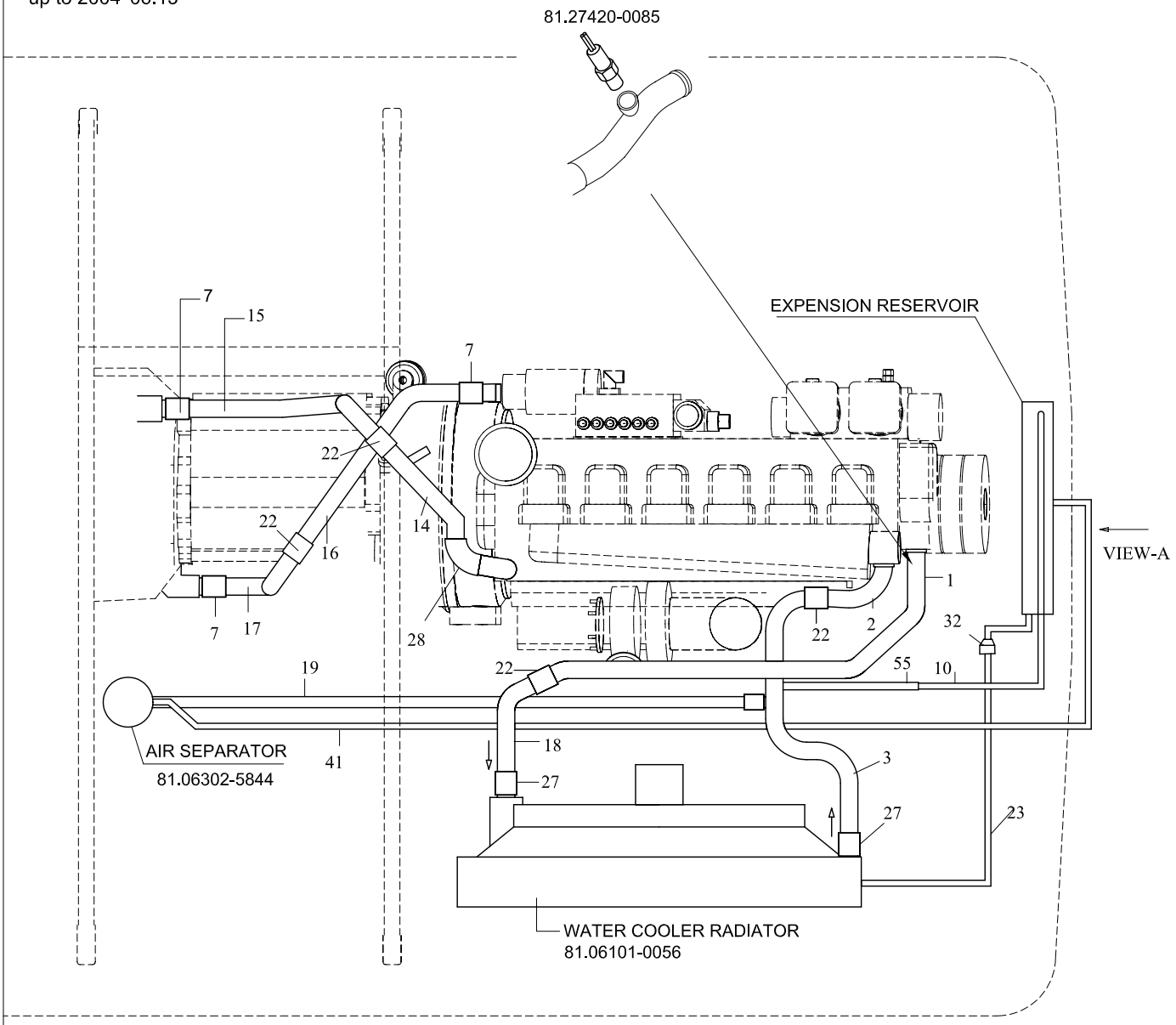

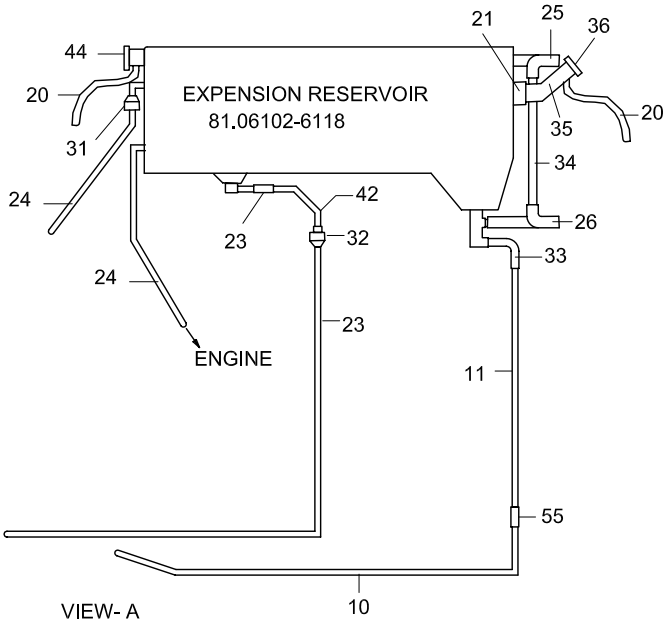

for manual transmission
after 2004' 06.15

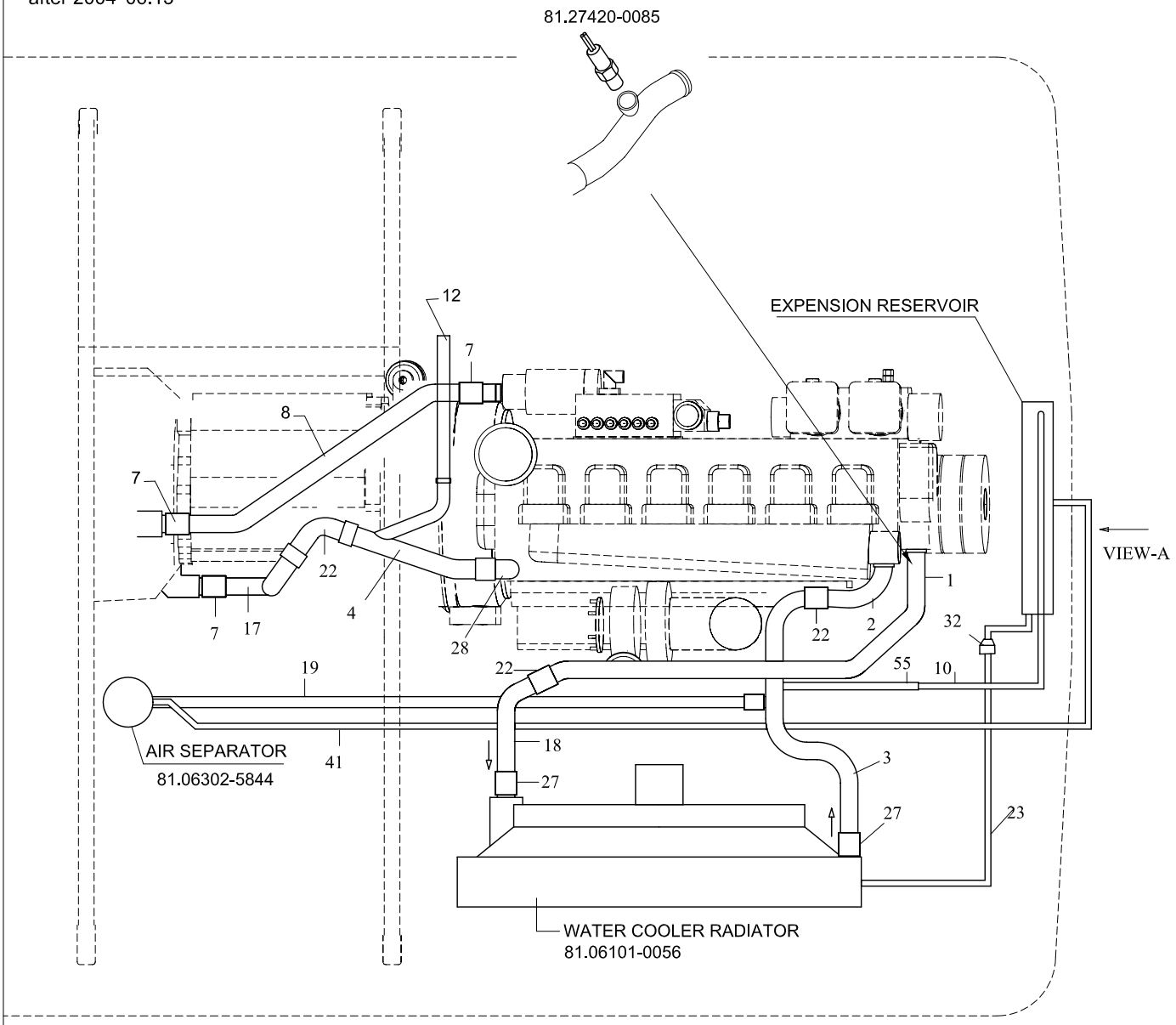

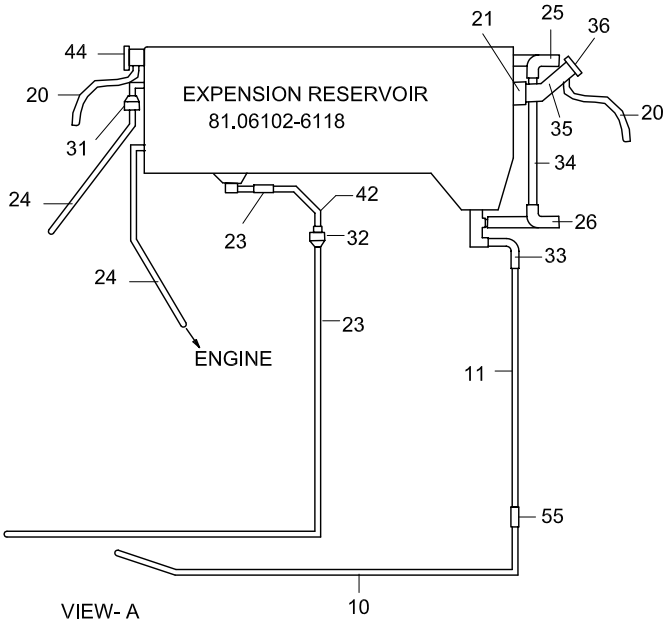

for manual transmission

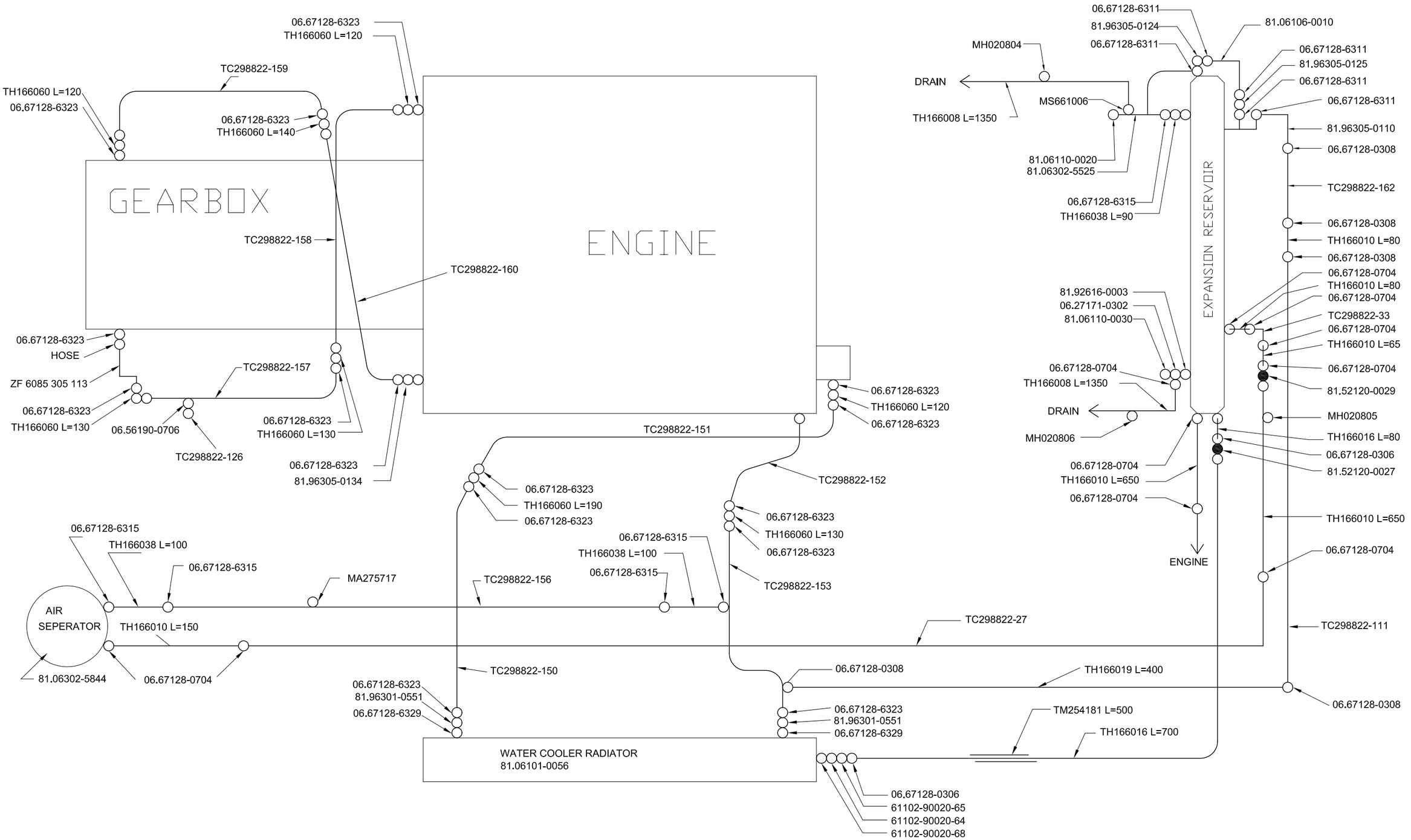

TEMSA

ENGINE COOLING, PIPES & HOSES LINE
MOTOR KUEHLWASSERLEITUNGEN
LIGNES DE REFROIDISSEMENT MOTEUR ET TUYAUTERIE
RAFFREDDAMENTO MOTORE, TUBI E CANNE

Drw.no
TC298822-000/ TC298822-81/82

Vehicle Model:
TB162L - TB162R

02-030

RevDate: 10.02.2005
Page: 1

Pos	Part Number	English	German	French	Italian	Qty	R/P	From	Up To	Original Number Supplier
1	TC298822-151Y	COOLANT PIPE	KÜHLWASSERLEITUNG	CONDUTIE LIQUIDE REFROIDISSEMENT	MONICOTTO LIQUIDO DI RAFFREDDAM	1		1		
2	TC298822-152Y	COOLANT PIPE	KÜHLWASSERLEITUNG	CONDUTIE LIQUIDE REFROIDISSEMENT	MONICOTTO LIQUIDO DI RAFFREDDAM	1		1		
3	TC298822-153Y	COOLANT PIPE	KÜHLWASSERLEITUNG	CONDUTIE LIQUIDE REFROIDISSEMENT	MONICOTTO LIQUIDO DI RAFFREDDAM	1		1		
4	TC298822-149Y	COOLANT PIPE	KÜHLWASSERLEITUNG	CONDUTIE LIQUIDE REFROIDISSEMENT	MONICOTTO LIQUIDO DI RAFFREDDAM	1		150604 2004		
5	TC298822-147Y	COOLANT PIPE	KÜHLWASSERLEITUNG	CONDUTIE LIQUIDE REFROIDISSEMENT	MONICOTTO LIQUIDO DI RAFFREDDAM	1		1		
6	TC298822-148Y	COOLANT PIPE	KÜHLWASSERLEITUNG	CONDUTIE LIQUIDE REFROIDISSEMENT	MONICOTTO LIQUIDO DI RAFFREDDAM	1		1		
7	TH166050Y	COOLING WATER HOSE	KÜHLWASSERSCHLAUC	FLEXIBLE EAU REFROID REFROIDISSEMENT	FLESSIBILE ACQUA DI RAFFREDDAM	AR		1		D.50
8	TC298822-146Y	COOLANT PIPE	KÜHLWASSERLEITUNG	CONDUTIE LIQUIDE REFROIDISSEMENT	MONICOTTO LIQUIDO DI RAFFREDDAM	1		150604 2004		
9	TC298822-170Y	COOLANT PIPE	KÜHLWASSERLEITUNG	CONDUTIE LIQUIDE REFROIDISSEMENT	MONICOTTO LIQUIDO DI RAFFREDDAM	1		1		
10	TC298822-161Y	COOLANT PIPE	KÜHLWASSERLEITUNG	CONDUTIE LIQUIDE REFROIDISSEMENT	MONICOTTO LIQUIDO DI RAFFREDDAM	1		1		
11	TC298822-162Y	COOLANT PIPE	KÜHLWASSERLEITUNG	CONDUTIE LIQUIDE REFROIDISSEMENT	MONICOTTO LIQUIDO DI RAFFREDDAM	1		1		
12	MK146799Y	COOLING WATER HOSE	KÜHLWASSERSCHLAUC	FLEXIBLE EAU REFROID REFROIDISSEMENT	FLESSIBILE ACQUA DI RAFFREDDAM	AR		150604 2004		
14	TC298822-160Y	COOLANT PIPE	KÜHLWASSERLEITUNG	CONDUTIE LIQUIDE REFROIDISSEMENT	MONICOTTO LIQUIDO DI RAFFREDDAM	1		1	150604 2004	
15	TC298822-159Y	COOLANT PIPE	KÜHLWASSERLEITUNG	CONDUTIE LIQUIDE REFROIDISSEMENT	MONICOTTO LIQUIDO DI RAFFREDDAM	1		1	150604 2004	
16	TC298822-158Y	COOLANT PIPE	KÜHLWASSERLEITUNG	CONDUTIE LIQUIDE REFROIDISSEMENT	MONICOTTO LIQUIDO DI RAFFREDDAM	1		1	150604 2004	
17	TC298822-157Y	COOLANT PIPE	KÜHLWASSERLEITUNG	CONDUTIE LIQUIDE REFROIDISSEMENT	MONICOTTO LIQUIDO DI RAFFREDDAM	1		1		
18	TC298822-150Y	COOLANT PIPE	KÜHLWASSERLEITUNG	CONDUTIE LIQUIDE REFROIDISSEMENT	MONICOTTO LIQUIDO DI RAFFREDDAM	1		1		
19	TC298822-156Y	COOLANT PIPE	KÜHLWASSERLEITUNG	CONDUTIE LIQUIDE REFROIDISSEMENT	MONICOTTO LIQUIDO DI RAFFREDDAM	1		1		
20	TH166008Y	COOLING WATER HOSE	KÜHLWASSERSCHLAUC	FLEXIBLE EAU REFROID REFROIDISSEMENT	FLESSIBILE ACQUA DI RAFFREDDAM	AR		1		D.8
21	TH166038Y	COOLING WATER HOSE	KÜHLWASSERSCHLAUC	FLEXIBLE EAU REFROID REFROIDISSEMENT	FLESSIBILE ACQUA DI RAFFREDDAM	AR		1		D.38
22	TH166060Y	COOLING WATER HOSE	KÜHLWASSERSCHLAUC	FLEXIBLE EAU REFROID REFROIDISSEMENT	FLESSIBILE ACQUA DI RAFFREDDAM	AR		1		D.60
23	TH166010Y	COOLING WATER HOSE	KÜHLWASSERSCHLAUC	FLEXIBLE EAU REFROID REFROIDISSEMENT	FLESSIBILE ACQUA DI RAFFREDDAM	AR		1		D.10
24	TH166016Y	COOLING WATER HOSE	KÜHLWASSERSCHLAUC	FLEXIBLE EAU REFROID REFROIDISSEMENT	FLESSIBILE ACQUA DI RAFFREDDAM	AR		1		D.16
25	81.96305-0124	SHAPED HOSE	FORMSCHLAUCH	FLEXIBLE FORME	FLESSIBILE SAGOMATI	1		1		MAN
26	81.96305-0125	SHAPED HOSE	FORMSCHLAUCH	FLEXIBLE FORME	FLESSIBILE SAGOMATI	1		1		MAN
27	81.96301-0551	REDUCING SLEEVE	ÜBERGANGSMUFFE	MANCHON	MANICOTTO	2		1		MAN
28	81.96305-0134	HOSE BEND	SCHLAUCHBOGEN	POTEAU TUYAU	GOMITO TUBO	1		1		MAN
31	81.52120-0027	CHECK VALVE	RÜCKSCHLAGVENTIL	SOUPAPE ANTIRETOUR	VALVOLA NON RITORNO	1		1		MAN
32	81.52120-0029	CHECK VALVE	RÜCKSCHLAGVENTIL	SOUPAPE ANTIRETOUR	VALVOLA NON RITORNO	1		1		MAN
33	81.96305-0110	HOSE BEND	SCHLAUCHBOGEN	POTEAU TUYAU	GOMITO TUBO	1		1		MAN
34	81.06106-0010	SIGHT GLASS	SCHAUGLAS	REGARD	VETROSPIA	1		1		MAN
35	81.06302-5525	PIPE	ROHR	TUYAU	TUBO	1		1		MAN
36	81.06110-0020	CAP	DECKEL	COUVERCLE	COPERTURA	1		1		MAN
41	TC298822-27Y	PIPE WATER	ROHR	TUYAU D'EAU	TUBO ACQUA	1		1		
42	TC298822-33Y	PIPE WATER	ROHR	TUYAU D'EAU	TUBO ACQUA	1		1		

TEMSA

ENGINE COOLING, PIPES & HOSES LINE
MOTOR KUEHLWASSERLEITUNGEN
LIGNES DE REFROIDISSEMENT MOTEUR ET TUYAUTERIE
RAFFREDDAMENTO MOTORE, TUBI E CANNE

Drw.no TC298822-000

Vehicle Model: **TB162L - TB162R**

02-030

RevDate: 10.02.2005

Pos	Part Number	English	German	French	Italian	Qty	R/P	From	Up To	Original Number Supplier
44	81.06110-0030	CAP	DECKEL	COUVERCLE	COPERTURA	1		1		MAN
*	81.06302-5844	AIR SEPARATOR	LUFTABSCHEIDER ZUSAMMENBAU	SEPARARATEUR D'AIR		1		1		MAN
*	81.06101-0056	WATER COOLER RADIATOR	WASSERKUHLER	RADIATEUR D'EAU		1		1		MAN
*	81.06102-6118	EXPENSION RESERVOIR	KUHLWASSER AUSGLEICBEHALTER	VASE D'EXPANSION		1		1		MAN
*	81.27420-0085	THERMOSTAT	TEMPERATURFUEHLER	THERMOSTAT	TERMOSTATO	1		1		MAN
*	81.96305-0092	HOSE BEND	SCHLAUCHBOGEN	POTEAU TUYAU	GOMITO TUBO	1		1		MAN
*	MS661006Y	CLAMP	SCHELLE	COLLIER DE SERRAGE	ANELLO	2		1		
*	06.67128-0704	CLAMP	SCHELLE	COLLIER DE SERRAGE	ANELLO	11		1		06.67128-0704 BREEZE
*	06.67128-0306	CLAMP	SCHELLE	COLLIER DE SERRAGE	ANELLO	4		1		06.67128-0306 BREEZE
*	06.67128-0308	CLAMP	SCHELLE	COLLIER DE SERRAGE	ANELLO	5		1		06.67128-0308 BREEZE
*	06.67128-6311	CLAMP	SCHELLE	COLLIER DE SERRAGE	ANELLO	5		1		06.67128-6311 BREEZE
*	06.67128-6315	CLAMP	SCHELLE	COLLIER DE SERRAGE	ANELLO	6		1		06.67128-6315 BREEZE
*	06.67128-6323	CLAMP	SCHELLE	COLLIER DE SERRAGE	ANELLO	22		1		06.67128-6313 BREEZE
*	06.67128-6329	CLAMP	SCHELLE	COLLIER DE SERRAGE	ANELLO	2		1		06.67128-6329 BREEZE
*	MH020804	CLIP	KLAMMER	CLIP	CLIP	3		1		
*	MH020806	CLIP	KLAMMER	CLIP	CLIP	3		1		
*	06.56190-0706	SEAL		JOINT	GUARNIZIONE	1		1		MAN
*	6085.305.113	PIPE WATER	ROHR	TUYAU D'EAU	TUBO ACQUA	1		1		ZF
*	TM254181Y	HOSE PROTECTION		PROTEGE-TUYAU	PROTEZIONE DEL TUBO	1		1		
*	TC298822-126Y	PLUG	ANSSCLUSSSTECKER	BOUCHON	TAPPO	1		1		

03		INTAKE FOR ENGINE	LUFTANSAUGUNG FUER MOTOR		
MAN	03-010	Intake for Engine Soupape d’admission du moteur	Luftansaugung fuer motor Entrata del motore	TB162L	TB162R
	03-020	Air Cleaner Purificateur d’air	Luftfilter Pulizia aria	TB162L	TB162R

TEMSA	INTAKE FOR ENGINE LUFTANSAUGUNG FUER MOTOR SOUPAPE D'ADMISSION DU MOTEUR ENTRATA DEL MOTORE	Drw.no Vehicle Model: TB162L - TB162R	03-010 RevDate: Page: 1

Pos	Part Number	English	German	French	Italian	Qty	R/P	From	Up To	Original Number Supplier

28.12.2003	A51 00	04.92		080-0	08 0322
20:48	Luftfilter		81.#02C0-0310 00.00 - 00.00 Ansauganlage EURO 3		
Seite: 001					

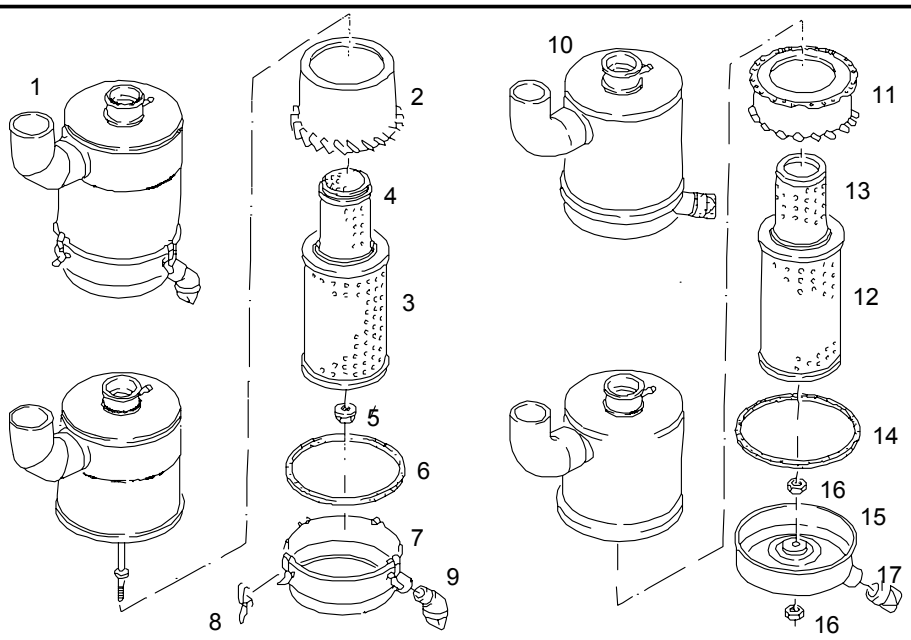

				ME	All	Stk
1	81.08401-6217	Luftfilter		0		1
		Fabrikat: Mann & Hummel Ausführung				*
2	81.08401-0020	>Leitapparat		0		1
3	81.08304-0038	>Luftfiltereinsatz >Trockenluftfilter		0		1
4	81.08405-0013	>Sicherheitseinsatz >Luftfilter		0		NB
		>Sonderausführung >bei Bedarf >nachrüstbar				*
5	82.90640-0000	>Sechskantbundmutter >mit Dichtring >M10-11-8-SW17/KST-A3C		0		1
6	81.08903-0087	>Dichtung >asbestfrei		0		1

28.12.2003	A51 00	04.92		080-0	08 0322
20:48	Luftfilter		81.#02C0-0310 00.00 - 00.00 Ansauganlage EURO 3		
Seite: 002					

				ME	All	Stk
7	81.08303-6047	>Filtertopf >Zusammenbau		0		1
8	81.41860-0040	>>Verschluss		0		5
9	81.08312-0006	>Staubentleerventil		0		1
		wahlweise				*
10	81.08401-6219	Luftfilter		0		1
		>Fabrikat: >Knecht Ausführung				*
11	81.08401-0019	>Flügelrad		0		1
12	81.08304-0038	>Luftfiltereinsatz >Trockenluftfilter		0		1
13	81.08405-0011	>Sicherheitseinsatz >Luftfilter		0		NB
	06.11271-6407	>>Sechskantmutter >>BM16X1,5-04-MAN183-B1		0		1
		>>Sonderausführung				*
14	81.08903-0084	>Dichtung >ELASTOMER 55+-5 SHORE >asbestfrei		0		1
15	81.08303-0049	>Filtertopf		0		1
16	81.90685-0092	>Sechskantmutter >M10-8,5-6/PA11-PHR		0		2
17	81.08312-0003	>Staubentleerventil		0		1

19.01.2004	Typ A51 00	Pet 04.92	Fgst-Nr.	Gruppe 080-0	Bild 08 0322
11:30	Tafel Luftfilter		Referenznr. 81.#02C0-0303 00.00 - 00.00 Ansauganlage hochgezogen D2866 LOH25/26		
Seite: 001					

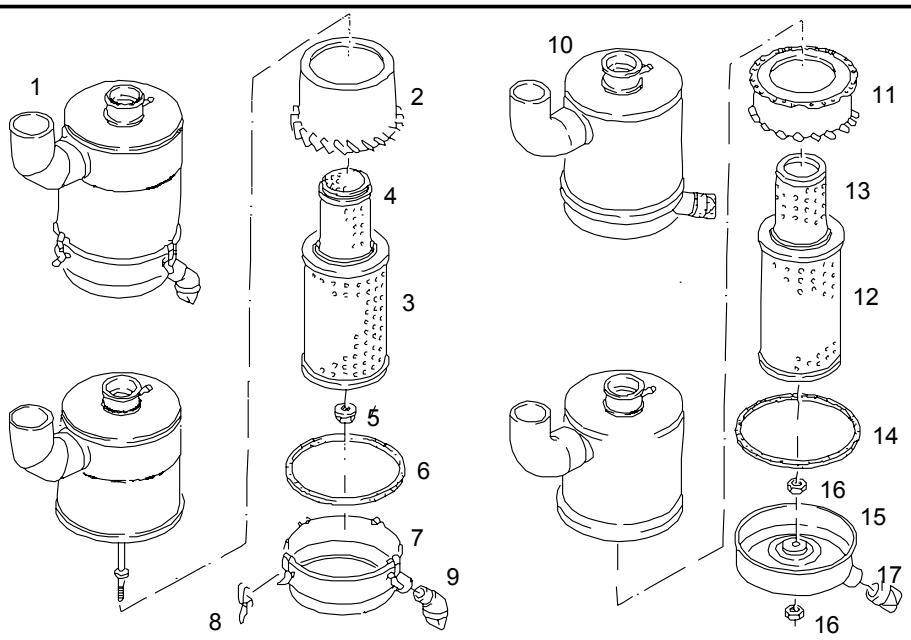

Pos	Sachnummer	Benennung	Pat	ME	All	Stk
1	81.08401-6217	Luftfilter		0		1
		Fabrikat: Mann & Hummel Ausführung				*
2	81.08401-0020	>Leitapparat		0		1
3	81.08304-0038	>Luftfiltereinsatz >Trockenluftfilter		0		1
4	81.08405-0013	>Sicherheitseinsatz >Luftfilter		0		NB
		>Sonderausführung >bei Bedarf >nachrüstbar				*
5	82.90640-0000	>Sechskantbundmutter >mit Dichtring >M10-11-8-SW17/KST-A3C		0		1
6	81.08903-0087	>Dichtung >asbestfrei		0		1

19.01.2004	Typ A51 00	Pet 04.92	Fgst-Nr.	Gruppe 080-0	Bild 08 0322
11:30	Tafel Luftfilter		Referenznr. 81.#02C0-0303 00.00 - 00.00 Ansauganlage hochgezogen D2866 LOH25/26		
Seite: 002					

Pos	Sachnummer	Benennung	Pat	ME	All	Stk
7	81.08303-6047	>Filtertopf >Zusammenbau		0		1
8	81.41860-0040	>>Verschluss		0		5
9	81.08312-0006	>Staubentleerventil		0		1
		wahlweise				*
10	81.08401-6219	Luftfilter		0		1
		>Fabrikat: >Knecht Ausführung				*
11	81.08401-0019	>Flügelrad		0		1
12	81.08304-0038	>Luftfiltereinsatz >Trockenluftfilter		0		1
13	81.08405-0011	>Sicherheitseinsatz >Luftfilter		0		NB
	06.11271-6407	>>Sechskantmutter >>BM16X1,5-04-MAN183-B1		0		1
		>>Sonderausführung				*
14	81.08903-0084	>Dichtung >ELASTOMER 55+-5 SHORE >asbestfrei		0		1
15	81.08303-0049	>Filtertopf		0		1
16	81.90685-0092	>Sechskantmutter >M10-8,5-6/PA11-PHR		0		2
17	81.08312-0003	>Staubentleerventil		0		1

19.01.2004	A51 00	04.92		080-0	08 0597
11:33	Anbauteile für Luftfilter		81.#02C0-0310 00.00 - 00.00 Ansauganlage EURO 3		
Seite: 001					

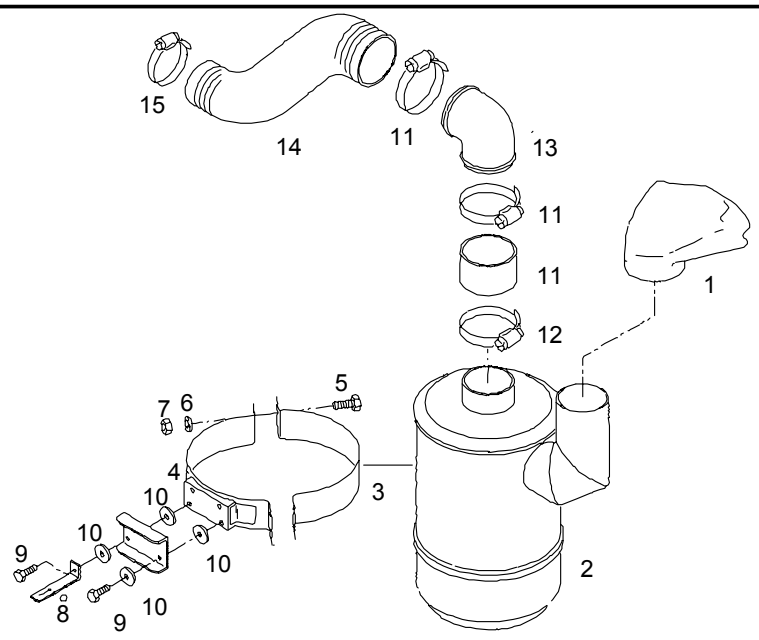

				ME	All	Stk
1		siehe Bildtafel: Abdeckkappe für Trockenluftfilter				*
2		siehe Bildtafel: Luftfilter				*
3	81.08340-0093	Rohrschelle		0		1
4	81.08340-5191	Halter Zusammenbau		0		1
5	06.01283-5215	Sechskantschraube M10X25-8.8-MAN183-B1		0		4
6	06.15013-0412	Scheibe A10,5X20X2-200HV-MAN183-B1		0		4
7	06.11240-0406	Sechskantsicherungsmutter BM10-8-MAN183-B1		0		4
8	81.97488-0623	Winkel		0		1

19.01.2004	A51 00	04.92		080-0	08 0597
11:33	Anbauteile für Luftfilter		81.#02C0-0310 00.00 - 00.00 Ansauganlage EURO 3		
Seite: 002					

				ME	All	Stk
9	06.01283-5215	Sechskantschraube M10X25-8.8-MAN183-B1		0		4
10	81.96210-0244	Gummilager		0		8
11	06.67124-0346	Schlauchschelle AS161-180-W4		0		1
12		entfällt				*
13		entfällt				*
14	81.96420-0503	Wellschlauch 150X120X780-M3055-4-SW		0		1
15	06.67124-0341	Schlauchschelle AS121-140-W4		0		1

19.01.2004	A51 00	04.92		080-0	08 0465
11:34	Unterdruckanzeiger		81.#02C0-0303 27.00 - 00.00 Ansauganlage hochgezogen D2866 LOH25/26		
Seite: 001					

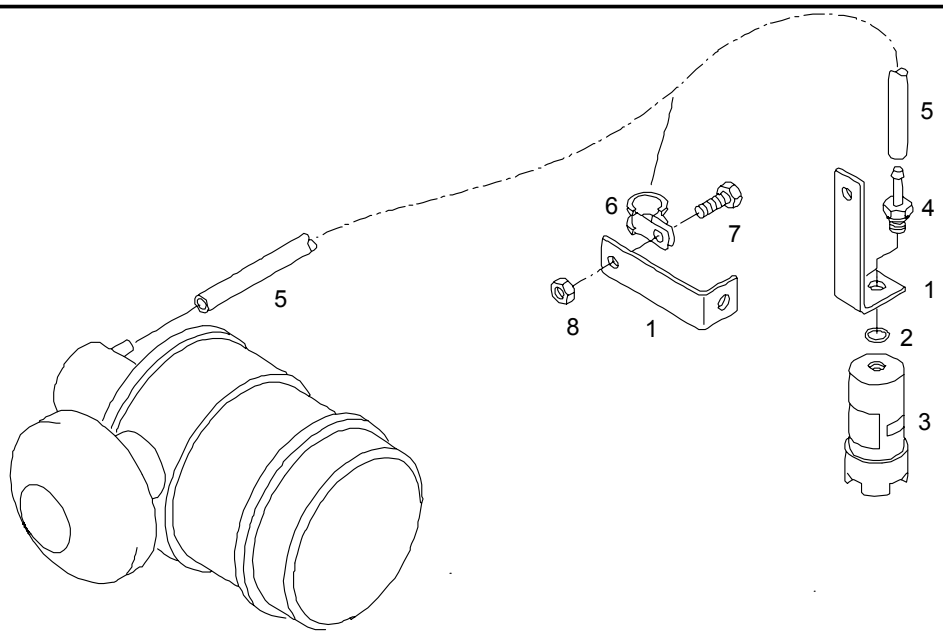

				ME	All	Stk
1		entfällt				*
2	06.56936-0455	Runddichtring 9X2N-FPM1-70-GN		0		1
3	81.08309-6011	Unterdruckanzeiger		0		1
4	81.98131-0010	Schlauchstutzen 5-M10X1-ST-A2C		0		1
5	04.27134-4604	Schlauch 4X1,5-MAN304CR2-60-SW		1		NB
		Bildnummer 6-8 entfällt				*

up to 2004' 06.15

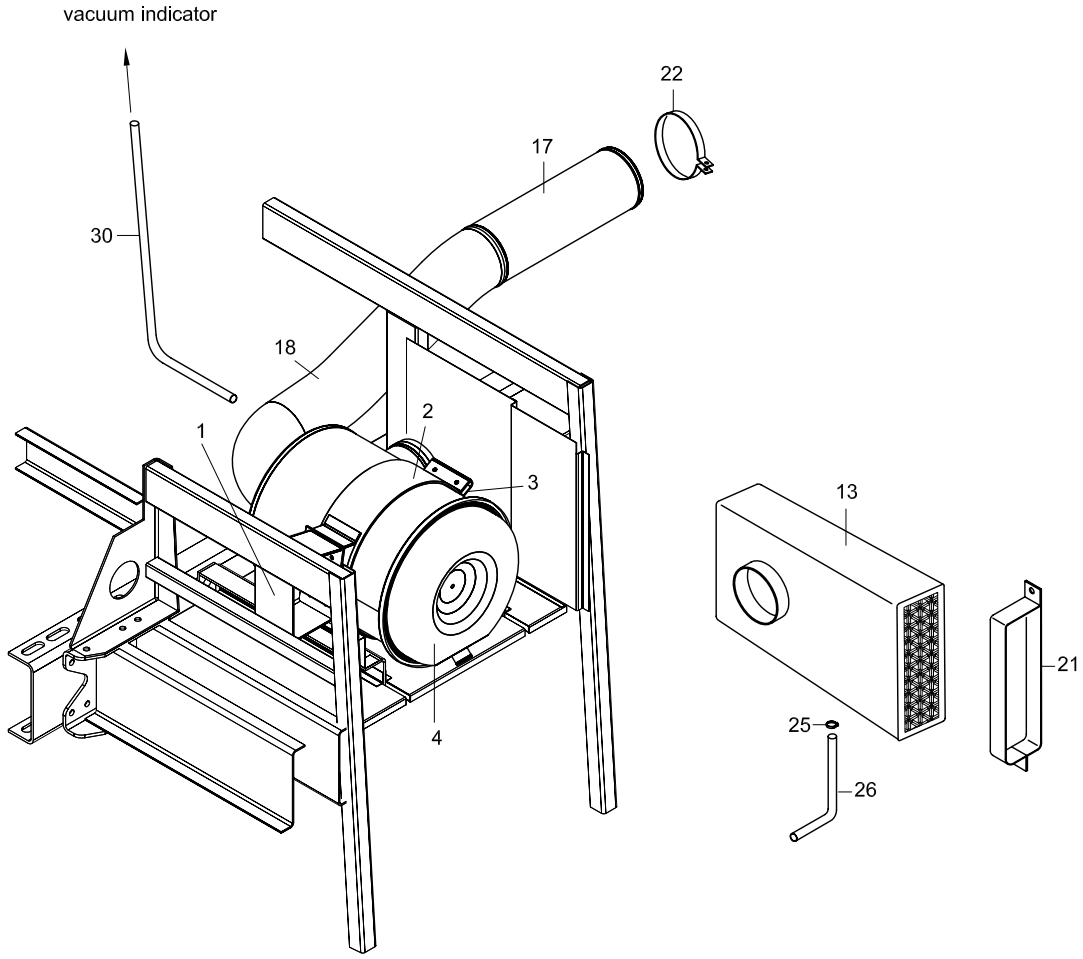

after 2004' 06.15

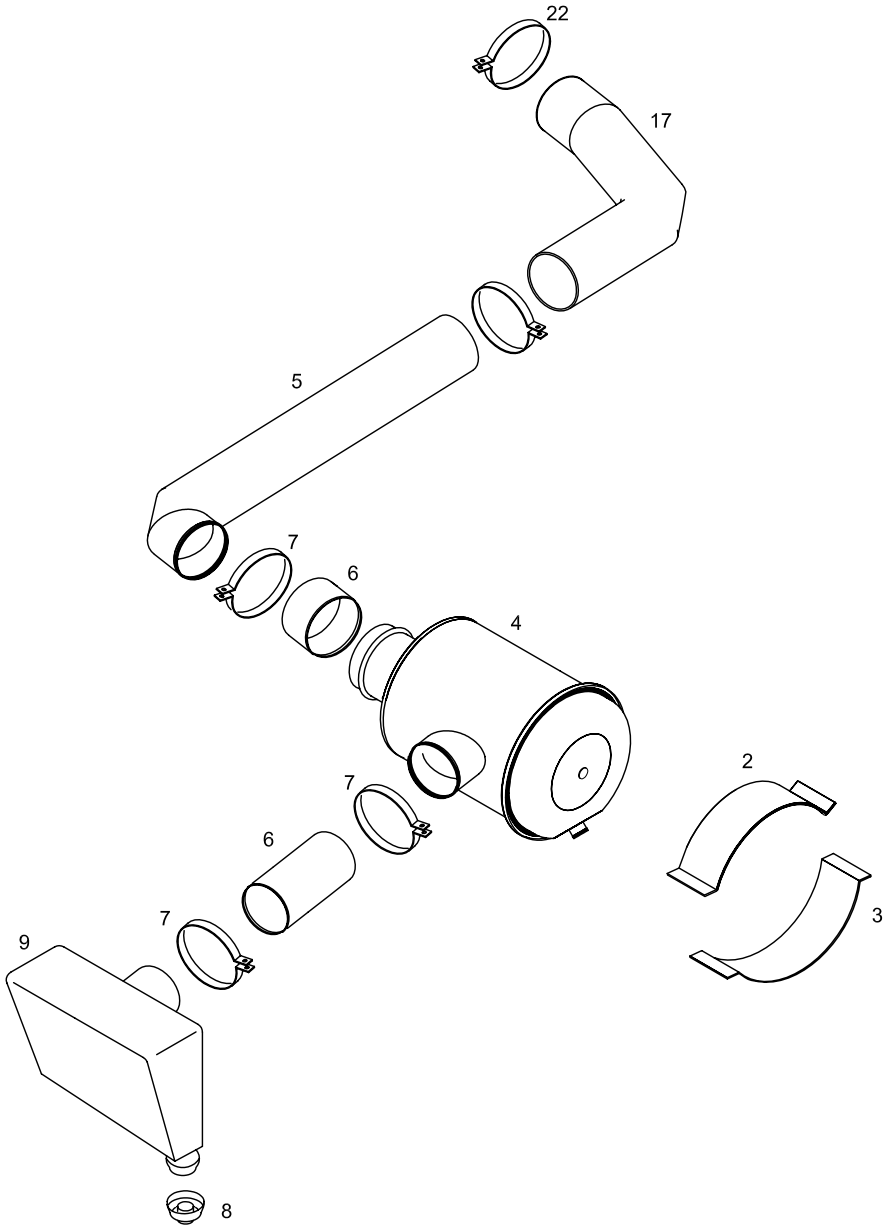

TEMSA

AIR CLEANER
LÜFTFILTER
PURIFICATEUR D'AIR
PULIZIA ARIA

Drw.no
TK188055-51

Vehicle Model:
TB162L - TB162R

03-020

RevDate: 10.02.2005
Page: 1

Pos	Part Number	English	German	French	Italian	Qty	R/P	From	Up To	Original Number Supplier
1	TK188055-104CY	BRACKET	HALTER	SUPPORT	BRACCIO	1		1	150604 2004	
2	TK188055-107Y	CLAMP - UPPER	SCHELLE	COLLIER DE SERRAGE S	MORSETTO SUPERIORE	1		1		
3	TK188055-106Y	CLAMP - LOWER	SCHELLE	COLLIER DE SERRAGE I	MORSETTO INFERIORE	1		1		
4	81.08401-6217	AIR CLEANER	LUFTFILTER	PURIFICATEUR D'AIR	DEPURATORE ARIA	1		1		MAN
5	TC298822-223Y	EXHAUST PIPE	ROHR	TUYAU DE SORTIE	TUBO DI USCITA	1		150604 2004		
6	TK188055-108Y	HOSE	SCHLAUCH	TUYAU	TUBO	1		150604 2004		D=150
7	TK304170Y	CLAMP	SCHELLE	COLLIER DE SERRAGE	ANELLO	1		150604 2004		170-190
8	81.08312-0003	DUST COVER				1		150604 2004		MAN
9	TK188055-16Y	AIR INTAKE	ROHR	ASPIRATEUR	ENTRATA ARIA	1		150604 2004		
13	TK188055-221Y	AIR INTAKE	ROHR	ASPIRATEUR	ENTRATA ARIA	1		1	150604 2004	
17	81.96420-0503	HOSE	SCHLAUCH	TUYAU	TUBO	1		1		MAN
18	TC298822-225Y	EXHAUST PIPE	ROHR	TUYAU DE SORTIE	TUBO DI USCITA	1		1	150604 2004	
21	TK188055-125Y	CLAMP	SCHELLE	COLLIER DE SERRAGE	ANELLO	1		1	150604 2004	
22	06.67128-6341	CLAMP	SCHELLE	COLLIER DE SERRAGE	ANELLO	1		1		MAN
25	TS660100Y	CLAMP	SCHELLE	COLLIER DE SERRAGE	ANELLO	1		1		
26	TM153040Y	HOSE	SCHLAUCH	TUYAU	TUBO	AR		1		
30	04.27134-4604	HOSE d.4	SCHLAUCH	TUYAU	TUBO	AR		1	150604 2004	MAN

TEMSA

04	ALTERNATOR	LICHTMASCHINE		
04-010	Alternator Alternateur	Lichtmaschine Alternatore	TB162L	TB162R

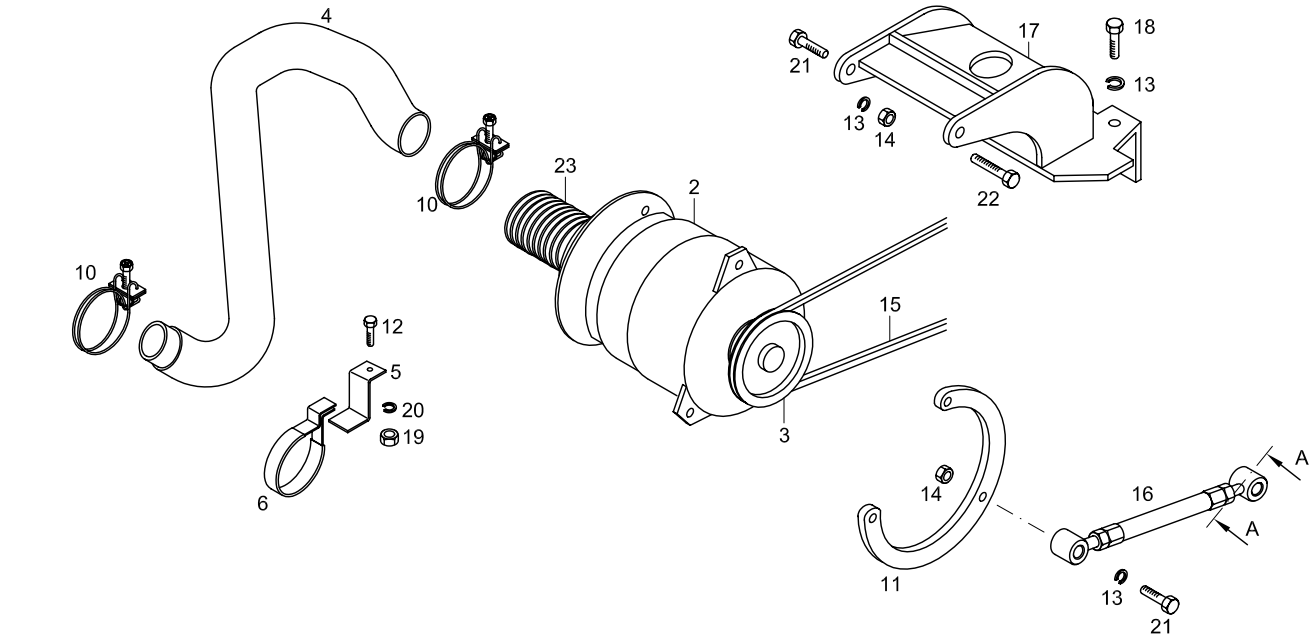

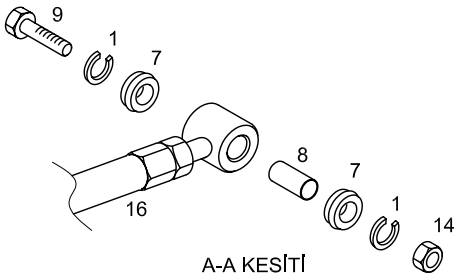

A-A KESİTİ
SECTION A-A

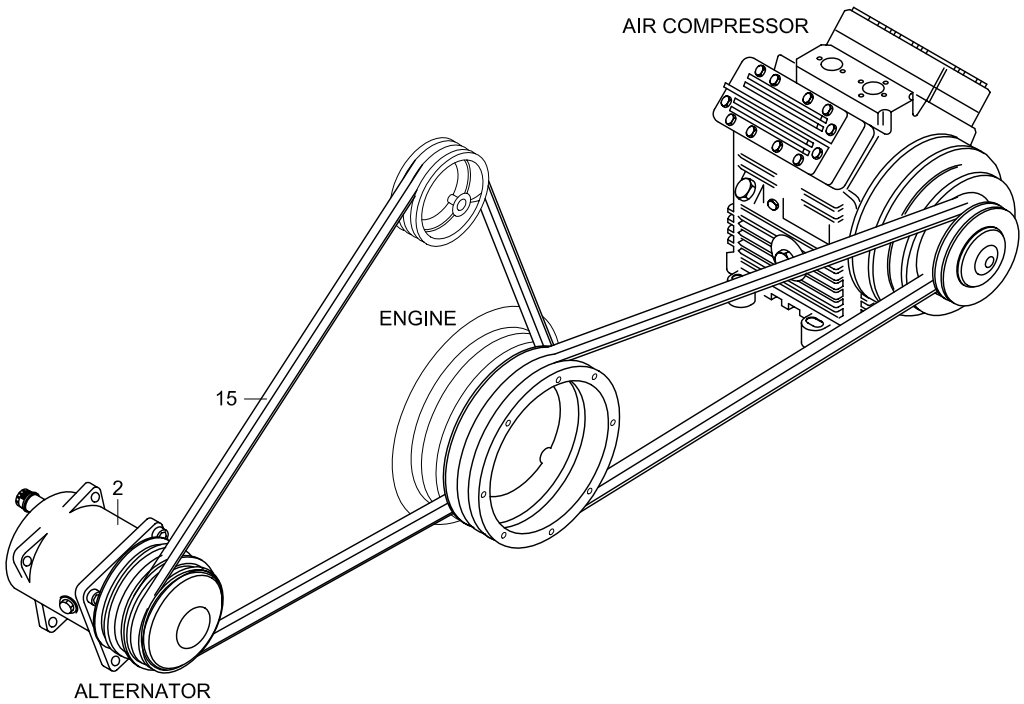

Alternator - Additional

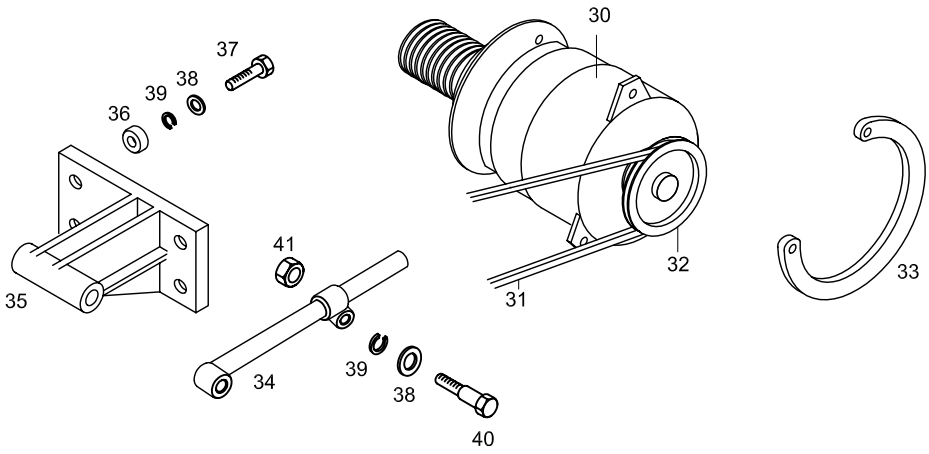

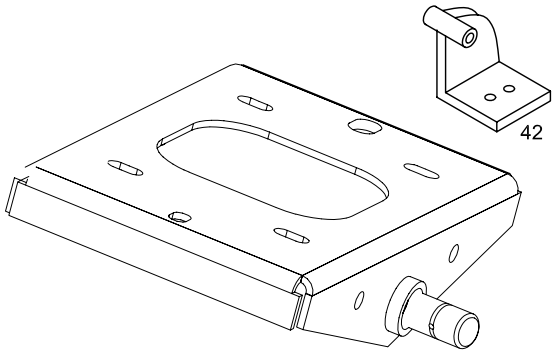

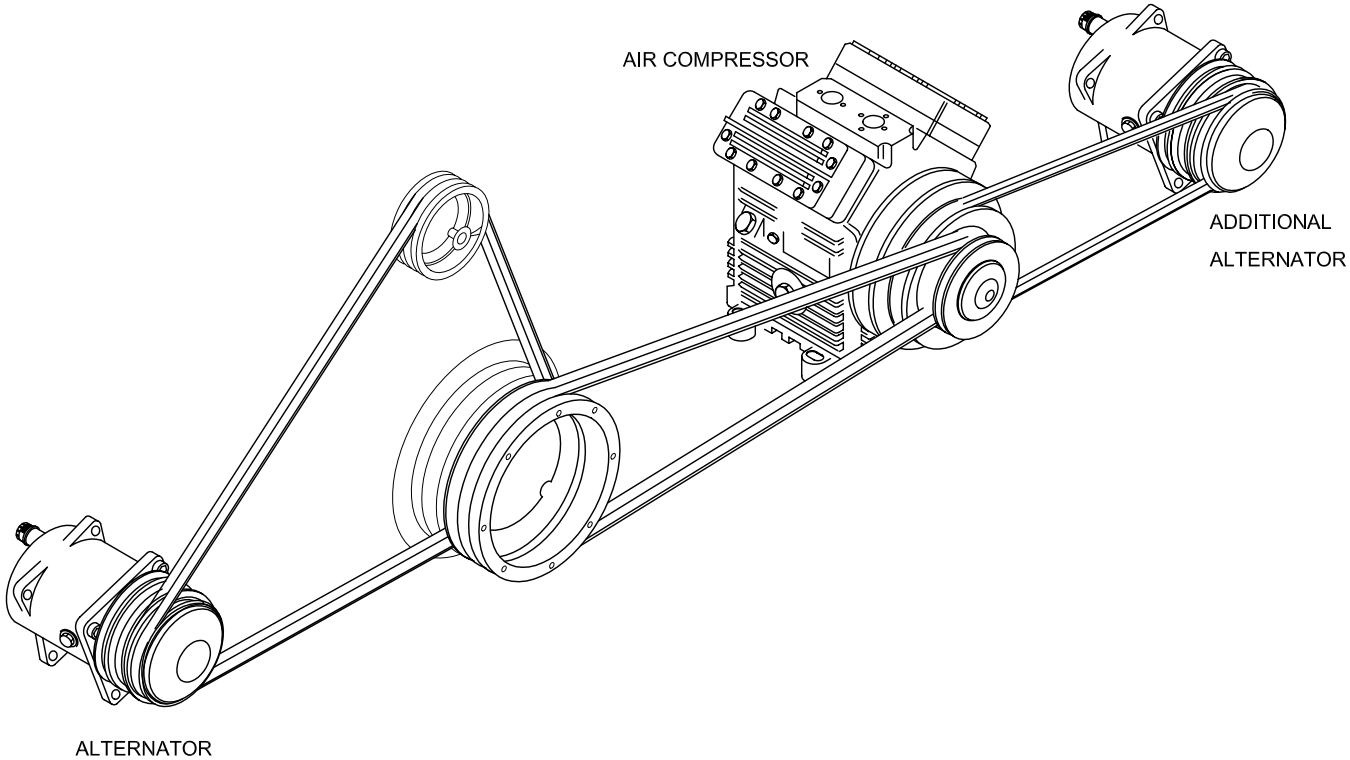

TEMSA	ALTERNATOR LICHTMASCHINE ALTERNATEUR ALTERNATORE			Drw.no 61504-90040-70						04-010
				Vehicle Model: TB162L - TB162R						RevDate: 10.02.2005 Page: 1
Pos	Part Number	English	German	French	Italian	Qty	R/P	From	Up To	Original Number Supplier
1	MF450407Y	WASHER SPRING	BEILEGSCHEIBE	RONDELLE DE GROWER	RONDELLA	AR		1		A12
2	81.26101-6084	ALTERNATOR	LICHTMASCHINE	ALTERNATEUR	ALTERNATORE	1		1	150604 2004	MAN
2	81.26101-6086	ALTERNATOR	LICHTMASCHINE	ALTERNATEUR	ALTERNATORE	1		150604 2004		MAN
3	81.95820-0267	PULLEY	TROMMEL	POULIE	PULEGGIA	1		1		MAN
4	61504-90030-32Y	HOSE	SCHLAUCH	TUYAU	TUBO	1		1		
5	61504-90030-27Y	PLATE	PLATTE	PLAQUE D'IMMATRICULA	TARGA	1		1		
6	TM161259Y	CLIP	KLAMMER	CLIP	CLIP	1		1		
7	61504-90016-35Y	RUBBER BUSHING	GUMMI BÜCHSE	COUSSINET EN CAOUTC	ELEMENTO IN GOMMA	2		1		
8	61504-90016-32Y	BUSHING	BÜCHSE	COUSSINET	PERNO	1		1		
9	TF106122Y	BOLT	SCHRAUBE	BOULON	BULLONE	AR		1		M12*1.5*70
10	MF661039	CLAMP	SCHELLE	COLLIER DE SERRAGE	ANELLO	2		1		
11	61504-90018-18Y	BRC ADJUSTING ALTERNATOR	ALTERNATOR SPANN BRACKET	SUPPORT TENDEUR DE	BRACCIO TENSIONE ALT	1		1		
12	MF100029Y	BOLT	SCHRAUBE	BOULON	BULLONE	AR		1		M6*20
13	MF450407Y	WASHER SPRING	BEILEGSCHEIBE	RONDELLE DE GROWER	RONDELLA	AR		1		A12
14	TF445282Y	NUT JAM	MUTTER	BOULON A CLAVETTE	BULLONE SERRATURA	5		1		M12*1.25
15	61504-90016-30Y	V-BELT	V-KEILRIEMEN	COURROIE EN V/TRAPE	CINGHIA-V	3		1		
16	61504-90016-31Y	ADJUSTING ASSY	SPANNUNG KOMPLETT	TENDEUR COMPLET	SET COMPLETO TENSOF	1		1		
17	61504-90016-01Y	BRACKET ALTERNATOR	LICHTMASCHINE BRACKET	SUPPORT DE L'ALTERNA	STAFFA DELL'ALTERNAT	1		1		
18	MF101312Y	BOLT	SCHRAUBE	BOULON	BULLONE	3		1		M12*1.25*30
19	MF430004Y	NUT	MUTTER	ECROU	BULLONE	AR		1		M6
20	MF450404Y	WASHER SPRING	BEILEGSCHEIBE	RONDELLE DE GROWER	RONDELLA	AR		1		A6
21	TF103220Y	BOLT	SCHRAUBE	BOULON	BULLONE	AR		1		M12*1.5*60
22	TF106122Y	BOLT	SCHRAUBE	BOULON	BULLONE	AR		1		M12*1.5*70
23	61504-90030-39Y	COVER ALTERNATOR	LICHTMASCHINE DECKE	COUVERCLE DE L'ALTEF	COPERTURA DELL'ALTE	1		1		
30	123525501	ALTERNATOR	LICHTMASCHINE	ALTERNATEUR	ALTERNATORE	1		1		BOSCH 100A
31	62309-96127-50Y	V-BELT	V-KEILRIEMEN	COURROIE EN V/TRAPE	CINGHIA-V	1		1		for 62309-90020-08 XPA 17x875 Li
31	62309-96127-51Y	V-BELT	V-KEILRIEMEN	COURROIE EN V/TRAPE	CINGHIA-V	1		1		for 62309-90020-09 XPA 17x825 Li
32	62309-96127-48Y	PULLEY	TROMMEL	POULIE	PULEGGIA	1		1		
33	62309-96127-04Y	BRC ADJUSTING ALTERNATOR	ALTERNATOR SPANN BRACKET	SUPPORT TENDEUR DE	BRACCIO TENSIONE ALT	1		1		
34	62309-96127-10Y	ADJUSTING ASSY	SPANNUNG KOMPLETT	TENDEUR COMPLET	SET COMPLETO TENSOF	1		1		
35	62309-96127-08Y	BRC ADJUSTING ALTERNATOR	ALTERNATOR SPANN BRACKET	SUPPORT TENDEUR DE	BRACCIO TENSIONE ALT	1		1		
36	62309-70239-01Y	BUSHING				4		1		
37	MF100116Y	BOLT M12*1.25*40				1		1		
38	MF450007Y	WASHER PLAIN				AR		1		
39	MF450407Y	WASHER SPRING				AR		1		

TEMSA	ALTERNATOR LICHTMASCHINE ALTERNATEUR ALTERNATORE			Drw.no 61504-90040-70 / 62309-96127-71					04-010
				Vehicle Model: TB162L - TB162R					RevDate: 10.02.2005 Page: 2
Pos	Part Number	English	German	French	Italian	Qty	R/P	From	Up To	Original Number Supplier
40	MF101318Y	BOLT M12*1.25*50				3		1		
41	MF430007Y	NUT 12				3		1		
42	62309-96127-03Y	MOUNTING BRACKET				1		1		

TEMSA

05	FAN DRIVE	LUFTERANTRIEB		
05-010	Fan drive Entrainement du ventilateur	Lüfterantrieb Comando ventilatore	TB162L	TB162R

TEMSA

Fan drive
Lüfterantrieb
Entrainement du ventilateur
Comando ventilatore

Vehicle Model: TB162L - TB162R

Group No : 05-010
Draw. Num. : x
Rev. Date :
Page : 1

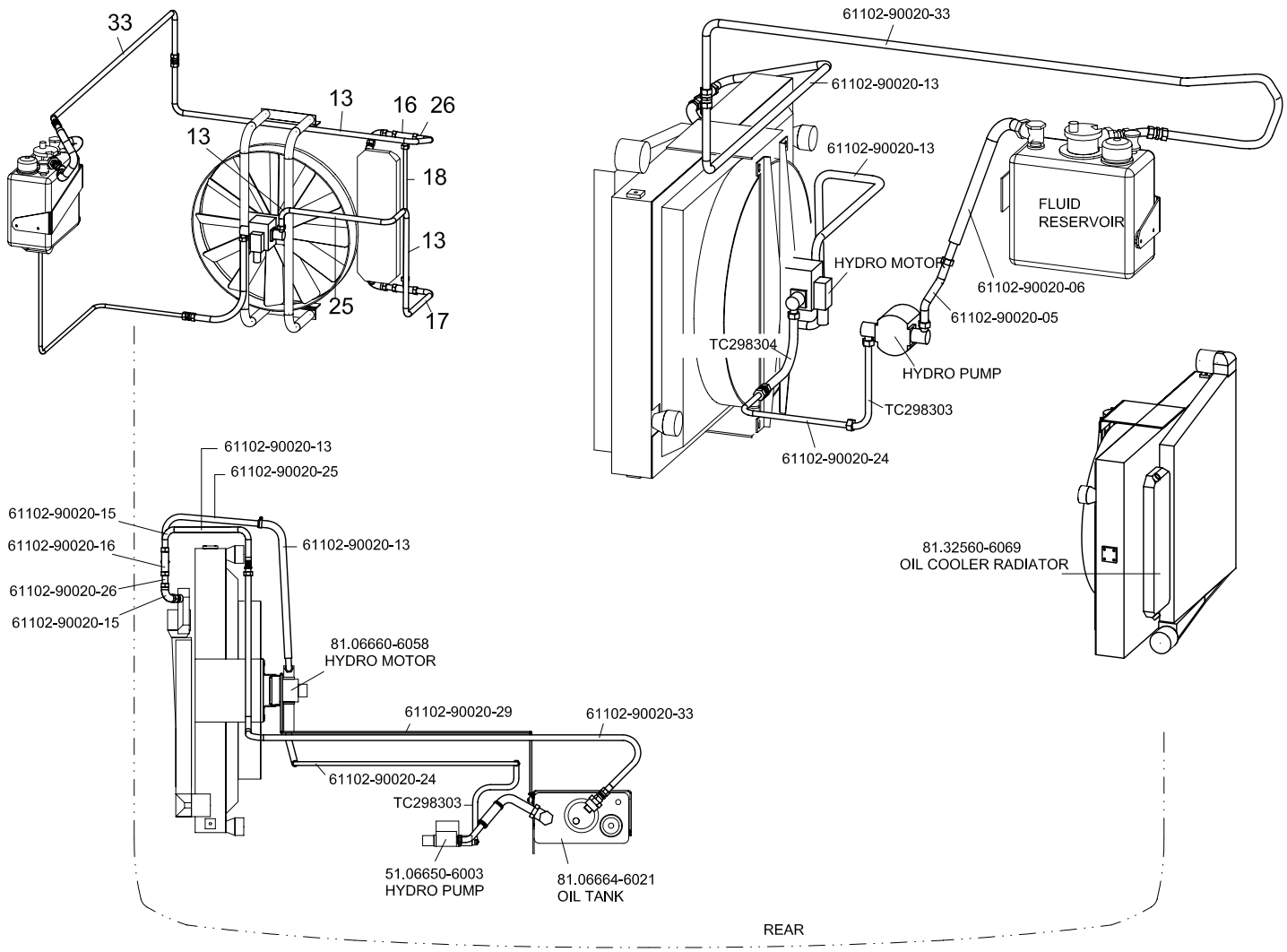

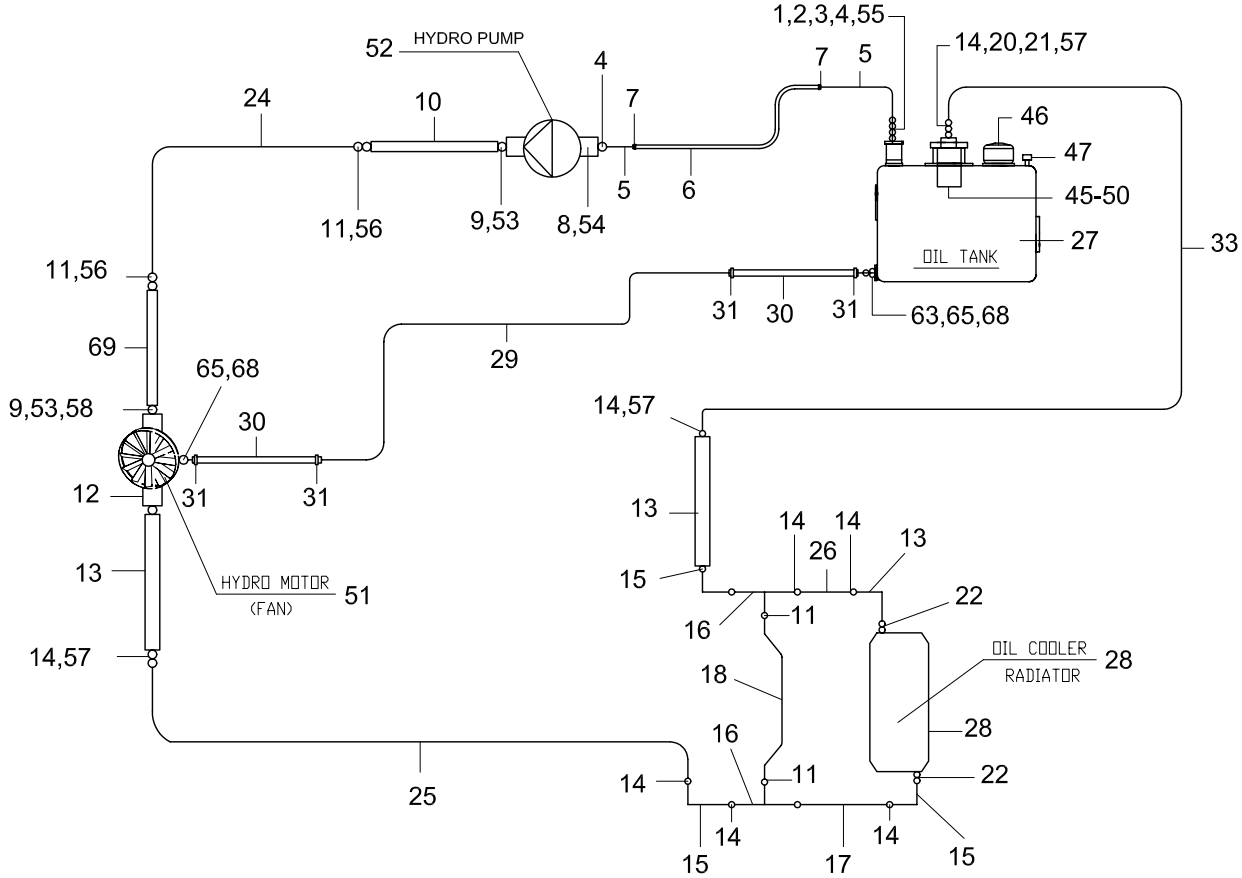

TEMSA	Fan drive Lüfterantrieb Entrainement du ventilateur Comando ventilatore			Drw.no 61102-90000-80 Vehicle Model: TB162L - TB162R					05-010 RevDate: 10.02.2005 Page: 1
Pos	**Part Number**	**English**	**German**	**French**	**Italian**	**Qty**	**R/P**	**From**	**Up To**	Original Number Supplier
1	81.98130-0473	NIPPLE	NIPPEL	RACCORD	NIPPEL	1		1		MAN
2	06.56190-0736	O-RING	O-RING	JOINT	GUARNIZIONE	1		1		MAN
3	61102-90020-03	JOINT	WINKEL	COUDE	GOMITO	1		1		01 58 38 20 07 VOSS
4	61102-90020-04	CONNECTOR	NIPPEL	RACCORD	RACCORDO	2		1		00 04 35 21 00 VOSS
5	61102-90020-05AY	STEEL PIPE	STAHL ROHR	TUYAU D'ACIER	TUBO IN ACCIAIO	2		1		
6	61102-90020-06Y	HOSE	SCHLAUCH	TUYAU	TUBO	1		1		d38 L80
7	06.67128-6315	CLAMP	SCHELLE	COLLIER DE SERRAGE	ANELLO	2		1		MAN
8	61102-90020-76	CONNECTOR	STECKVERBINDER	CONNECTEUR	CONNETTORE	1		1		
9	61102-90020-77	CONNECTOR	STECKVERBINDER	CONNECTEUR	CONNETTORE	2		1		
10	TC298303AY	HOSE	SCHLAUCH	TUYAU	TUBO	2		1		
11	61102-90020-11	CONNECTOR	NIPPEL	RACCORD	RACCORDO	4		1		00 04 20 21 00 VOSS
12	81.98112-0108	FLANGE	FLANGE	COLLERETTE	FLANGIA	1		1		
13	61102-90020-13Y	HOSE	SCHLAUCH	TUYAU	TUBO	3		1		
14	61102-90020-14	UNION NUT	NIPPEL	RACCORD	RACCORDO	10		1		00 04 30 21 00 VOSS
15	61102-90020-15	JOINT	WINKEL	COUDE	GOMITO	4		1		01 58 33 20 07 VOSS
16	61102-90020-16	T-CONNETCTOR	T-STECKVERBINDER	CONNECTEUR-T	CONNETTORE – T	2		1		07 34 32 20 00 VOSS
17	61102-90020-17	STEEL PIPE	STAHL ROHR	TUYAU D'ACIER	TUBO IN ACCIAIO	1		1	091104 2004	
17	61102-90020-43Y	HOSE	SCHLAUCH	TUYAU	TUBO	1		091104 2004		
18	61102-90020-18	STEEL PIPE	STAHL ROHR	TUYAU D'ACIER	TUBO IN ACCIAIO	1		1		
20	61102-90020-20	O-RING	O-RING	JOINT	GUARNIZIONE	1		1		
21	61102-90020-21	STRAIGHT MALE STUD	NIPPEL	RACCORD	NIPPEL	1		1		17 84 71 20 00 VOSS
22	81.98130-0398	NIPPLE	NIPPEL	RACCORD	NIPPEL	2		1		
23	61102-90020-23	O-RING	O-RING	JOINT	GUARNIZIONE	2		1		
24	61102-90020-24BY	STEEL PIPE	STAHL ROHR	TUYAU D'ACIER	TUBO IN ACCIAIO	1		1		
25	61102-90020-25BY	STEEL PIPE	STAHL ROHR	TUYAU D'ACIER	TUBO IN ACCIAIO	1		1		
26	61102-90020-26Y	PIPE	STAHL ROHR	TUYAU D'ACIER	TUBO IN ACCIAIO	1		1		
27	81.06664-6021	OIL TANK	ÖL TANK	RESERVOIR D'HUILE	SERBATOIO OLIO	1		1		MAN
28	81.32560-6069	OIL COOLER RADIATOR	ÖLKÜHLER			1		1		MAN
29	61102-90020-29Y	STEEL PIPE	STAHL ROHR	TUYAU D'ACIER	TUBO IN ACCIAIO	1		1		
30	61102-90020-31Y	HOSE	SCHLAUCH	TUYAU	TUBO	1		1		
31	TS660100	CLAMP	SCHELLE	COLLIER DE SERRAGE	ANELLO	4		1		
32	06.78200-0813	CONNECTOR	STECKVERBINDER	CONNECTEUR	CONNETTORE	2		1		MAN
33	61102-90020-33BY	STEEL PIPE	STAHL ROHR	TUYAU D'ACIER	TUBO IN ACCIAIO	1		1		
45	81.06668-0006	FILTER	FILTER	FILTRE	FILTRO	1		1		MAN
46	81.06670-6003	CAP	DECKEL	COUVERCLE	COPERTURA	1		1		MAN

TEMSA

Fan drive
Lüfterantrieb
Entrainement du ventilateur
Comando ventilatore

Drw.no
61102-90000-80

05-010

Vehicle Model:
TB162L - TB162R

RevDate:
Page: 2

Pos	Part Number	English	German	French	Italian	Qty	R/P	From	Up To	Original Number Supplier
47	81.47303-0039	GAUGE OIL	ÖLSTAND STAB		INDICATORE LIVELLO OL	1		1		MAN
50	81.06670-6002	CASE FILTER	FILTERBEHÄLTER	BOITIER DE FILTRE	CONTENITORE FILTRO	1		1		MAN
51	81.06660-6058	HYDRO MOTOR	HYDRAULIK MOTOR	POMPE HYDRAULIQUE	MOTORE IDRAULICO	1		1		MAN
52	51.06650-6003	HYDRO PUMP	HYDRAULIK PUMPE	POMPE HYDRAULIQUE	POMPA IDRAULICA	1		1		MAN
53	61102-90020-79	O-RING	O-RING	JOINT	GUARNIZIONE	2		1		
54	61102-90020-80	O-RING	O-RING	JOINT	GUARNIZIONE	2		1		
55	61102-90020-55	CUTTING RING	INNERE RING	BAGUE INTERIEURE	ANELLO INTERNO	2		1		00 10 35 20 00 VOSS
56	61102-90020-56	CUTTING RING	INNERE RING	BAGUE INTERIEURE	ANELLO INTERNO	4		1		00 10 20 20 00 VOSS
57	61102-90020-57	CUTTING RING	INNERE RING	BAGUE INTERIEURE	ANELLO INTERNO	10		1		00 10 30 20 00 VOSS
58	06.16160-2104	RING SNAP	SEGMENT	SEGMENT	SEGMENTO	1		1		
63	61102-90020-63Y	CONNECTOR	STECKVERBINDER	CONNECTEUR	CONNETTORE	1		1		
65	61102-90020-65Y	BOLT	SCHRAUBE	BOULON	BULLONE	2		1		
68	61102-90020-68Y	WASHER	UNTERLEGSCHEIBE	RONDELLE PLATE	RONDELLA	4		1		
69	TC298304AY	HOSE	SCHLAUCH	TUYAU	TUBO	1		1		

27.12.2003	A51 00	04.92		061-0	06 0945
16:08	Verschraubungen für Ölkühler		88.#0270-0009 00.00 - 00.00 Kühlsystem D2866 LOH29 EURO3		
Seite: 001					

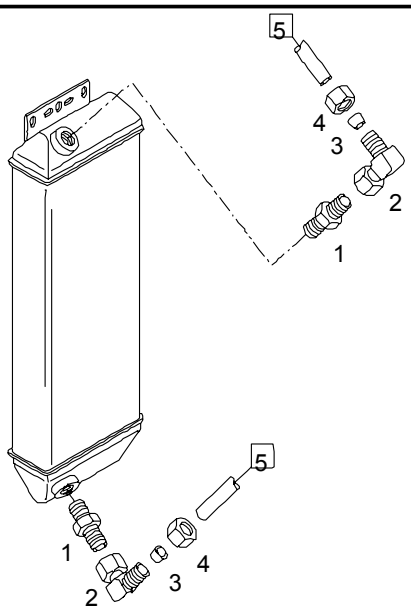

				ME	All	Stk
1	81.98130-0398	GE-Stutzen L22-M22X1,5A-A4C		0		2
2	06.71230-2107	WVE-Stutzen L22-A4C		0		2
3	06.71020-0211	Schneidring AL22-ST-A3C		0		2
4	06.71030-4117	Überwurfmutter AL22-FLPST-MAN183-B1		0		2
5		siehe Bildtafel: Leitungsschema für Lüfterantrieb				*

27.12.2003	A51 00	04.92		061-0	06 0939
16:08	Lüfterantrieb und Lagerung		88.#0270-0009 00.00 - 00.00 Kühlsystem D2866 LOH29 EURO3		
Seite: 001					

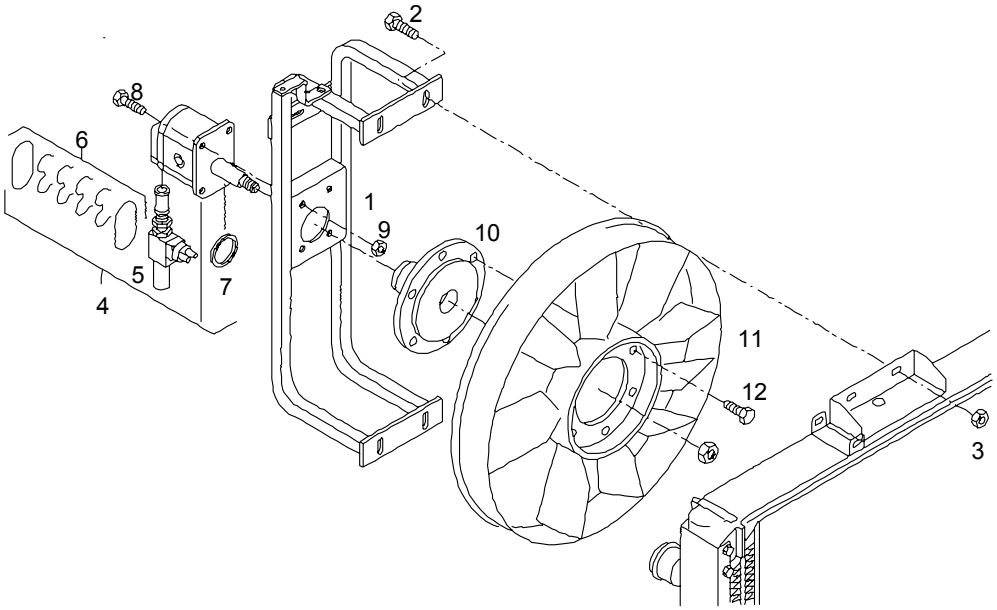

				ME	All	Stk
1	81.06640-5349	Träger Zusammenbau		0		1
2	06.02813-4408	Sechskantsicherungsschraube M10X20-10.9-MAN183-B1		0		4
3	06.11251-2001	Sechskantsicherungsmutter M10-10-MAN183-B1		0		4
4	81.06660-6058	Hydraulikmotor		0		1
5	81.25902-6228	>Magnetventil		0		1
7		>>nur für >>Hydraulikmotor >>81.06660-6054	0100			*
7	81.96503-0315	>Radialwellendichtring >17X30X7		0		1
8	06.01283-5115	Sechskantschraube M8X25-8.8-MAN183-B1		0		4

27.12.2003	A51 00	04.92		061-0	06 0939
16:08	Lüfterantrieb und Lagerung		88.#0270-0009 00.00 - 00.00 Kühlsystem D2866 LOH29 EURO3		
Seite: 002					

				ME	All	Stk
9	06.11240-0404	Sechskantsicherungsmutter BM8-8-MAN183-B1		0		4
10	81.06604-0036	Flansch		0		1
11	51.06601-0257	Sauglüfter DMR 754		0		1
12	06.02813-4306	Sechskantsicherungsschraube M8X16-10.9-MAN183-B1		0		6

27.12.2003	A51 00	04.92		061-0	06 0801
16:09	Ölbehälter		88.#0270-0009 00.00 - 00.00 Kühlsystem D2866 LOH29 EURO3		
Seite: 001					

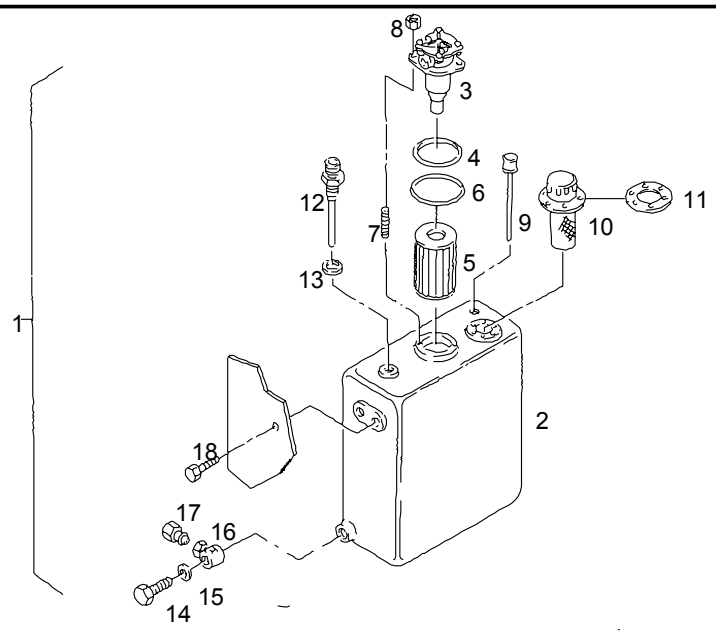

				ME	All	Stk
1	81.06664-6024	Ölbehälter Zusammenbau		0		1
		komplett nicht mehr lieferbar ersetzt durch: Einzelteile				*
2	81.06664-6021	>Ölbehälter		0		1
	81.97811-0985	>Hinweisschild		0		1
3	81.06670-6002	>Rücklauffilter		0		1
4	06.56930-2985	>>Runddichtring >>85,09X5,33N-NBR3-70		0		1
5	81.06668-0006	>>Hydraulikölfiltereinsatz >>mit Dichtung		0		1
6	06.56930-3084	>>Runddichtring >>90X6N-NBR3-70		0		1

27.12.2003	A51 00	04.92		061-0	06 0801
16:09	Ölbehälter		88.#0270-0009 00.00 - 00.00 Kühlsystem D2866 LOH29 EURO3		
Seite: 002					

				ME	All	Stk
7	06.06225-8704	>Stiftschraube >M8X20-8.8-A2C		0		2
8	06.11240-0404	>Sechskantsicherungsmutter >BM8-8-MAN183-B1		0		2
9	81.47303-0045	>Ölmessstab		0		1
10	81.06670-6003	>Belüftungsfilter		0		1
11	81.96503-0343	>>Flachdichtung		0		1
12	81.98130-0473	>GER-Stutzen		0		1
13	06.56190-0736	>Dichtring >A33X39-CU >asbestfrei		0		1
14	06.08099-0019	>Verschlussschraube >AM22X1,5-ST-MAN183-B1	1000	0		1
15	06.56190-0718	>Dichtring >A22X27-CU	1000	0		1
16	06.73599-0070	DW-Schwenkverschraubung L15 M22X1,5		0		NB
17	81.90310-0479	Stopfen L15		0		NB
18	06.02813-4307	Sechskantsicherungsschraube M8X18-10.9-MAN183-B1		0		4

06	CLUTCH		KUPPLUNG		
MAN	06-010	Clutch Embrayage	Kupplung Frizione	TB162L	TB162R
	06-020	Clutch Oil Piping Tuyauterie à huile de l'embrayage	Kupplungsflüssigkeitslettung Impianto olio per frizione	TB162L	TB162R

TEMSA	CLUTCH KUPPLUNG EMBRAYAGE FRIZIONE			Drw.no					06-010
				Vehicle Model: TB162L - TB162R					RevDate: Page: 1
Pos	**Part Number**	**English**	**German**	**French**	**Italian**	**Qty**	**R/P**	**From**	**Up To**	Original Number Supplier

27.12.2003	A51 00	04.92		300-0	30 0003	
16:17	Kupplungskraftverstärker		88.#0070-0013 00.00 - 00.00 Kupplung ZF S6-1600 mit+ohne TELMA, + VOITHT + Intarder (228-257KW)			
Seite: 001						

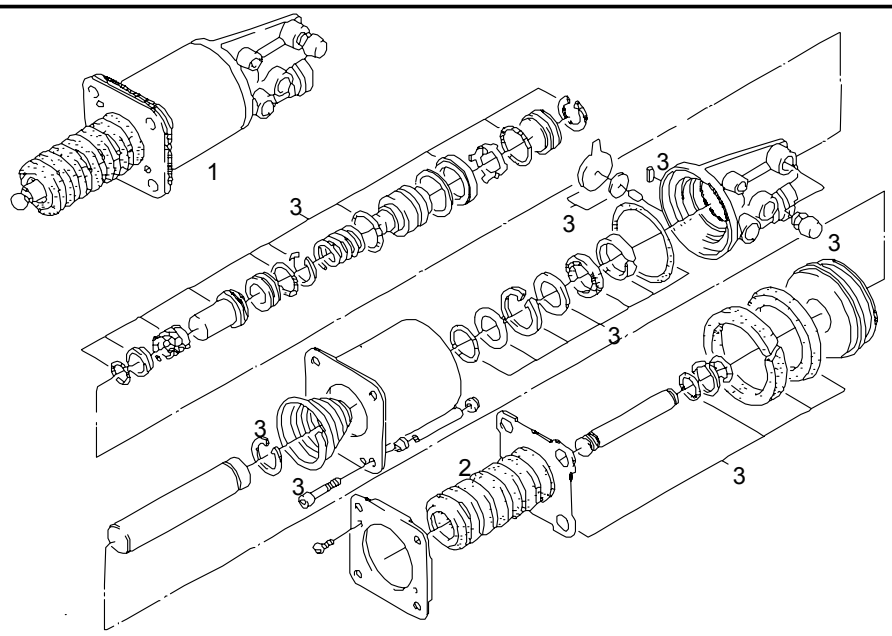

				ME	All	Stk
1	81.30725-6054	Kupplungskraftverstärker Verschleißkontrolle "WH"		0		1
		wahlweise				*
		komplett nicht mehr lieferbar ersetzt durch: 81.30725-6053				*
1	81.30725-6053	Kupplungskraftverstärker "KR"		0		1
2	81.96420-0442	>Faltenbalg		0		1
		>>für >>81.30725-6053				*
2	81.96420-0345	>Faltenbalg		0		1
		>>für >>81.30725-6054				*

27.12.2003	A51 00	04.92		300-0	30 0003
16:17	Kupplungskraftverstärker		88.#0070-0013 00.00 - 00.00 Kupplung ZF S6-1600 mit+ohne TELMA, + VOITHT + Intarder (228-257KW)		
Seite: 002					

				ME	All	Stk
3	81.30725-6047	>Reparatursatz >asbestfrei		S		1
		>für >81.30725-6054				*
3	81.30725-6042	Reparatursatz asbestfrei		S		1
		>für >81.30725-6053				*

27.12.2003	A51 00	04.92		300-0	30 0069
16:18	Kupplungsbetätigung		88.#0070-0013 00.00 - 00.00 Kupplung ZF S6-1600 mit+ohne TELMA, + VOITHT + Intarder (228-257KW)		
Seite: 001					

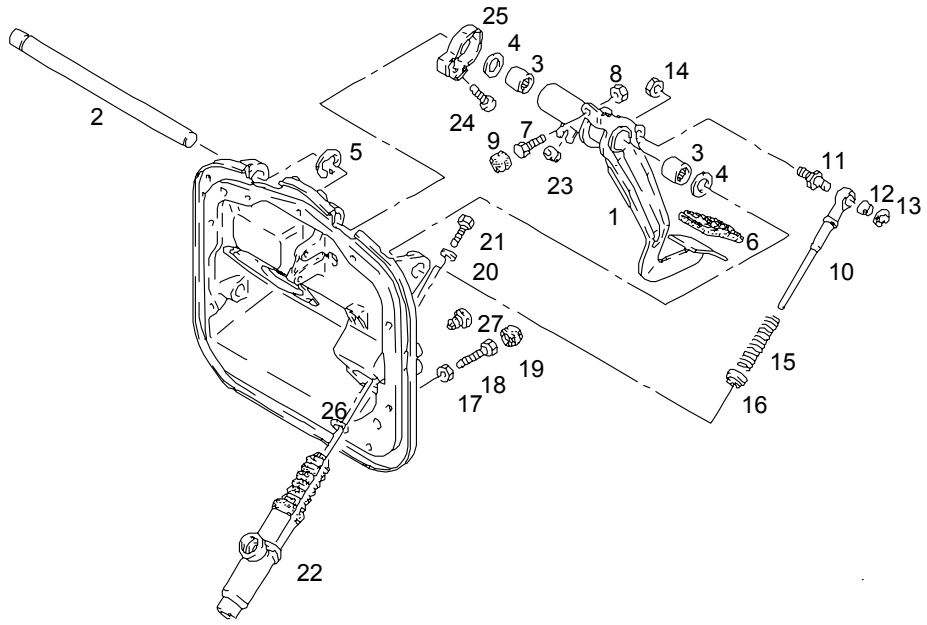

				ME	All	Stk
1	81.48225-5097	Kupplungspedal Zusammenbau		0		1
		Bildnummer 2 - 5				*
		siehe Gruppe 520/0 Fußbremsbetätigung				*
6	81.48227-0006	Pedalbezug		0		1
7	06.01283-5115	Sechskantschraube M8X25-8.8-MAN183-B1		0		1
8	06.11064-2114	Sechskantmutter M8-8-MAN183-B1		0		1
9	81.96020-0369	Dämpfungspuffer		0		1
10	81.91020-0658	Stößel		0		1
11	81.91020-0611	Gewindebolzen		0		1

27.12.2003	A51 00	04.92		300-0	30 0069	
16:18	Kupplungsbetätigung		88.#0070-0013 00.00 - 00.00 Kupplung ZF S6-1600 mit+ohne TELMA, + VOITHT + Intarder (228-257KW)			
Seite: 002						

				ME	All	Stk
12	06.33719-0018	Nadelhülse HK1010-SM01		0		1
13	06.29050-0111	Sicherungsscheibe 8-ZNPHR3F		0		1
14	06.11240-0406	Sechskantsicherungsmutter BM10-8-MAN183-B1		0		1
15	06.46080-0422	Druckfeder 1,25X12,5X90,5		0		1
16	81.97680-0072	Federteller		0		1
		Bildnummer 17 - 19 entfällt				*
20	06.15013-0411	Scheibe A8,4X16X1,6-200HV-MAN183-B1		0		2
21	06.01303-3113	Sechskantschraube M8X20SK-8.8-MAN183-A2C		0		2
22		siehe Bildtafel: Kupplungsgeberzylinder				*
		Bildnummer 23 - 25 entfällt				*
26	06.56930-1973	Runddichtring 42X2-NBR3-70		0		1
27	81.96002-0384	Stopfen B18X4-MAN319-2F-RAL9011		0		NB

27.12.2003	A51 00	04.92		300-0	30 0182
16:19	plug for pedal bracket		88.#0070-0009 00.00 - 00.00 clutch ZF 8S-180 with intarder with AVS (257-338KW)		
Seite: 001					

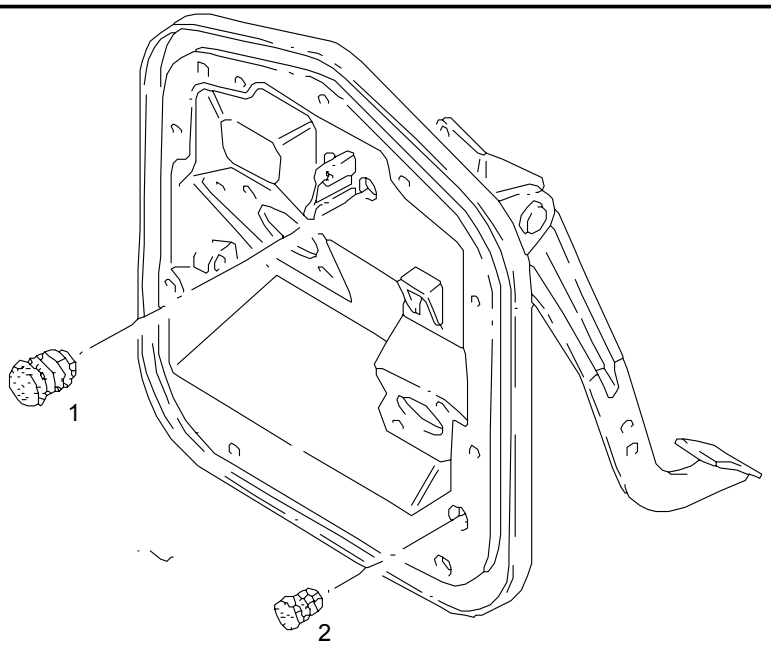

				ME	All	Stk
1	81.96002-0130	plug B25X3-PE-SW		0		2
2	81.96002-0131	plug B18X3		0		1

27.12.2003	A51 00	04.92		300-0	30 0300
16:20	Rohrleitungen vom Geberzylinder zum Kupplungskraftverstärker		88.#0070-0013 00.00 - 00.00 Kupplung ZF S6-1600 mit+ohne TELMA, + VOITHT + Intarder (228-257KW)		
Seite: 001					

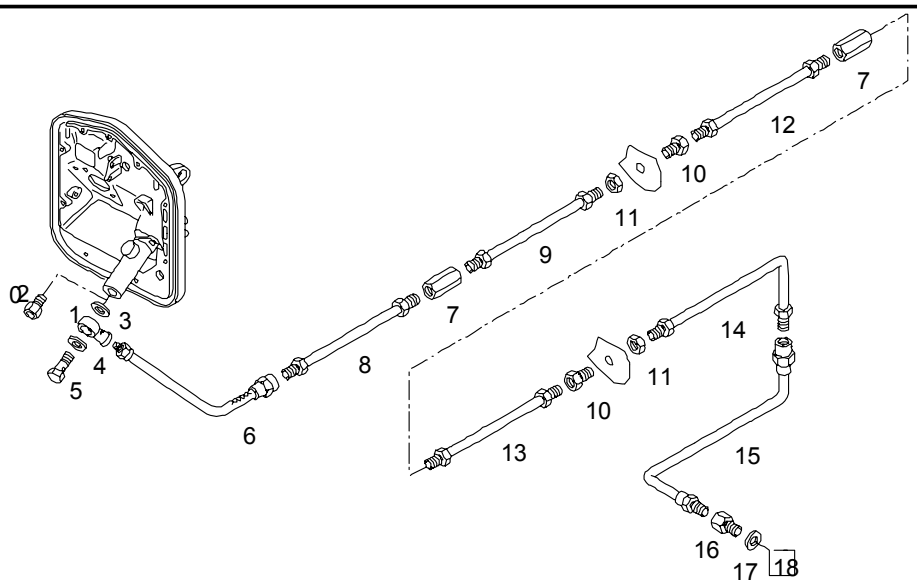

				ME	All	Stk
1	06.78380-2204	Ringstutzen	0701	0		1
2	06.78412-0305	Einschraubstutzen		0		1
3	06.56190-0709	Dichtring A16X22-CU	0701	0		1
3	06.56190-0706	Dichtring A14X20-CU		0		1
4	06.56190-0706	Dichtring A14X20-CU	0701	0		1
5	06.78403-2105	Hohlschraube M14X1,5X28E-9SMNPB28K-A4C	0701	0		1
6	81.96340-0571	Bremsschlauchleitung 5FGX260	0701	0		1
6	81.96340-0551	Bremsschlauchleitung 5FGX750		0		1

27.12.2003	A51 00	04.92		300-0	30 0300
16:20	Rohrleitungen vom Geberzylinder zum Kupplungskraftverstärker		88.#0070-0013 00.00 - 00.00 Kupplung ZF S6-1600 mit+ohne TELMA, + VOITHT + Intarder (228-257KW)		
Seite: 002					

				ME	All	Stk
7	06.78370-2105	EGV-Stutzen M14X1,5-A4C		0		2
8	81.31111-5331	Ölleitung Zusammenbau mit Bördelung 8X0,7X2166		0		1
9	81.31111-5332	Ölleitung Zusammenbau mit Bördelung 8X0,7X1927		0		1
10	06.78370-2405	ESV-Stutzen M14X1,5-A4C		0		NB
11	06.11164-8306	Sechskantmutter M20X1,5-6-A4C		0		2
12	81.31111-5333	Ölleitung Zusammenbau mit Bördelung 8X0,7X2001		0		1
13		entfällt				*
13	81.31111-5355	Ölleitung Zusammenbau mit Bördelung K-8X0,7		0		1
14	88.31111-5011	Ölleitung Zusammenbau verlötet		0		1
15	81.96340-0551	Bremsschlauchleitung 5FGX750		0		1
16	06.78412-2205	Einschraubstutzen		0		1
17	06.56190-0706	Dichtring A14X20-CU		0		1
18		zum Kupplungskraftverstärker				*

27.12.2003	A51 00	04.92		300-0	30 0192
16:21	Kupplungsgehäuse mit Kupplungsausrückung		88.#0070-0013 00.00 - 00.00 Kupplung ZF S6-1600 mit+ohne TELMA, + VOITHT + Intarder (228-257KW)		
Seite: 001					

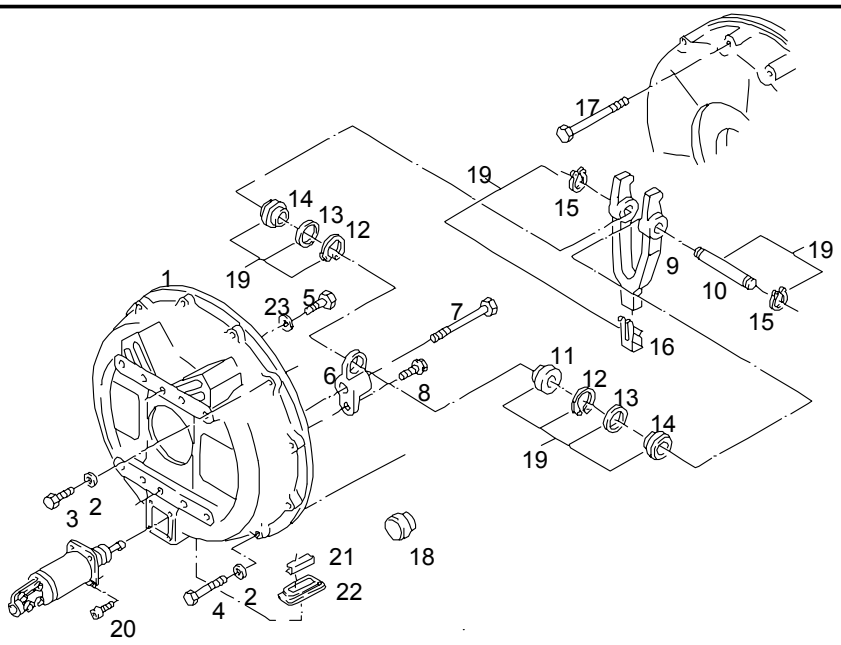

				ME	All	Stk
1	81.30101-0148	Kupplungsgehäuse		0		1
2	06.15013-0412	Scheibe A10,5X20X2-200HV-MAN183-B1		0		12
3	06.01013-7216	Sechskantschaftschraube M10X55-8.8-MAN183-B1		0		4
4	06.01013-7219	Sechskantschaftschraube M10X70-8.8-MAN183-B1		0		8
5	06.01733-4619	Sechskantschraube M18X1,5X70-8.8-A-MAN183-PHR		0		7
6	81.30560-0055	Lagerauge		0		1
7	06.01493-4624	Sechskantschaftschraube M18X1,5X150-8.8-MAN183-PHR		0		1
8	06.02813-4913	Sechskantsicherungsschraube M14X1,5X40-10.9-MAN183-B1		0		1
9	81.30560-0063	Ausrückhebel		0		1

27.12.2003	A51 00	04.92		300-0	30 0192
16:21	Kupplungsgehäuse mit Kupplungsausrückung		88.#0070-0013 00.00 - 00.00 Kupplung ZF S6-1600 mit+ohne TELMA, + VOITHT + Intarder (228-257KW)		
Seite: 002					

				ME	All	Stk
10	81.91001-0604	Bolzen		0		1
11	06.36950-0309	Gelenklager GE25UK		0		1
12	06.29029-0036	Sicherungsring 42X1,75V		0		2
13	81.96601-0393	Dichtring 32X42X5-PUR		0		2
14	81.91710-0314	Ring		0		2
15	06.29019-0338	Sicherungsring 25X1,20-MAN183-B1		0		2
16	81.97640-0213	Federklammer	1403	0		1
17	06.01013-7221	Sechskantschaftschraube M10X80-8.8-MAN183-B1		0		8
18	81.96002-0093	Stopfen 19,3X8-25-PE		0		2
19		Kupplungsausrückung bestehend aus Bildnummer 10-16				*
		wird ersetzt durch Einzelteile				*
20	06.02093-4408	Zylinderschraube M8X22-8.8-MAN183-B1		0		4
21		entfällt				*
22	81.96002-0280	Kappe		0		1
23		entfällt				*

27.12.2003	A51 00	04.92		300-0	30 0006
16:22	Kupplungsgeberzylinder		88.#0070-0013 00.00 - 00.00 Kupplung ZF S6-1600 mit+ohne TELMA, + VOITHT + Intarder (228-257KW)		
Seite: 001					

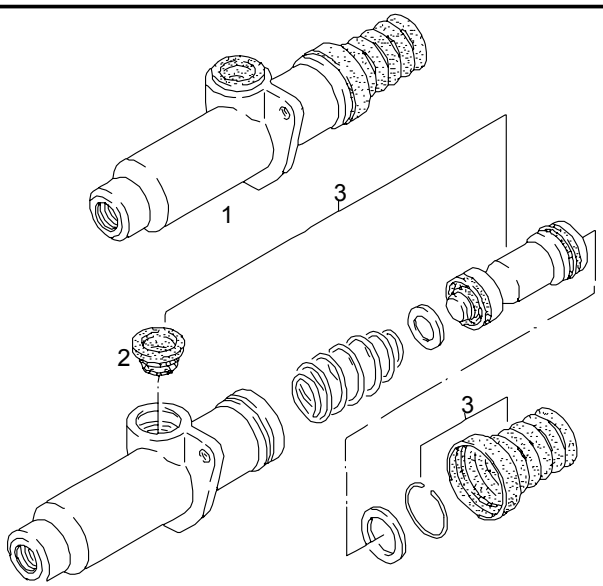

				ME	All	Stk
1	81.30715-6111	Kupplungsgeberzylinder		0		1
		nicht mehr lieferbar. ersetzt durch: Kupplungsgeberzylinder 81.30715-6119				*
1	81.30715-6119	Kupplungsgeberzylinder		0		1
2	81.96002-0343	>Tülle >12X22-27-EPDM-SW		0		1
		>für >Kupplungsgeberzylinder >61.30715-6111				*
2		siehe Reparatursatz				*
3	81.30715-6113	Reparatursatz asbestfrei		S		1

27.12.2003	A51 00	04.92		300-0	30 0006	
16:22	Kupplungsgeberzylinder		88.#0070-0013 00.00 - 00.00 Kupplung ZF S6-1600 mit+ohne TELMA, + VOITHT + Intarder (228-257KW)			
Seite: 002						

				ME	All	Stk
		für Kupplungsgeberzylinder 81.30715-6111				*
3	81.30715-6138	Reparatursatz asbestfrei		S		1
		für Kupplungsgeberzylinder 81.30715-6119				*

27.12.2003	A51 00	04.92		300-0	30 0070
16:22	Ausgleichbehälter		88.#0070-0013 00.00 - 00.00 Kupplung ZF S6-1600 mit+ohne TELMA, + VOITHT + Intarder (228-257KW)		
Seite: 001					

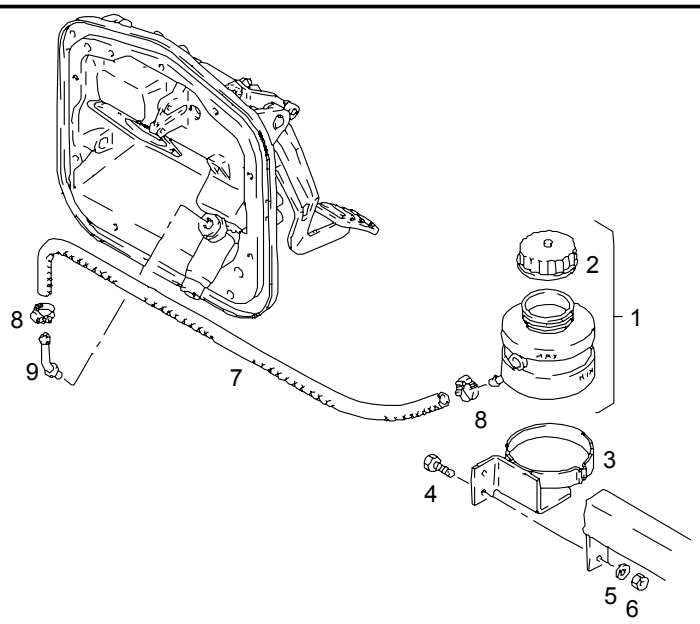

				ME	All	Stk
1	81.31110-6018	Ausgleichbehälter Zusammenbau		0		1
2	81.30753-0005	>Verschraubung		0		1
3	81.31140-5011	Träger Zusammenbau		0		1
4	06.07154-1703	Linsenblechschraube ST5,5X13C-H-A3C		0		2
		Bildnummer 5+6 entfällt				*
7	04.27105-0508	Schlauch 7,3X2,9-EPDM		1		NB
8	06.67128-0704	Schlauchschelle AL12-16		0		2
9	81.30719-0004	Kniestück		0		1

TEMSA

CLUTCH OIL PIPING
KUPPLUNGSFLÜSSIGKEITSLEITUNG
TUYAUTERIE À HUILE DE L'EMBRAYAGE
IMPIANTO OLIO PER FRIZIONE

Drw.no
61102-90000-75/85

Vehicle Model:
TB162L - TB162R

06-020

RevDate:

Pos	Part Number	English	German	French	Italian	Qty	R/P	From	Up To	Original Number Supplier
1	61102-90010-01Y	PIPE	ROHR			1		1		TU310120Y D8
2	06.78370-2105	CONNECTOR	STECKVERBINDER			4		1		
3	61102-90010-03Y	PIPE	ROHR			1		1		TU310120Y D8
4	61102-90010-04Y	PIPE	ROHR			1		1		TU310120Y D8
5	61102-90010-05Y	PIPE	ROHR			1		1		TU310120Y D8
6	61102-90010-06Y	PIPE	ROHR			1		1		TU310120Y D8
14	06.54100-4085	HOSE	SCHLAUCH			2		1		
15	81.98130-6037	THREADED UNION ASSY	STECKVERBINDER			2		1		
16	81.98130-6038	THREADED UNION ASSY	STECKVERBINDER			1		1		
17	61102-90010-17Y	PIPE	ROHR			1		1		TU310120Y D8

07	GEARBOX	GETRIEBE		
07-010	Gearbox ZF	Getriebe	TB162L	TB162R
	Boîte de vitesses	Scatola ingranaggi		
	Automatic transmisson VOITH	Getriebe	TB162L	TB162R
	Boîte de vitesses	Scatola ingranaggi		

TEMSA

GEARBOX
GETRIEBE
BOÎTE DE VITESSES
SCATOLA INGRANAGGI

Drw.no

07-010

Vehicle Model: **TB162L - TB162R**

RevDate:

Page: 1

Pos	Part Number	English	German	French	Italian	Qty	R/P	From	Up To	Original Number Supplier
*	6 S 1600 IT	GEARBOX MANUAL T/M	GETRIEBE	BOITE DE VITESSES	ALBERO MOTORE	1		1	190704 2004	1310.091.167 ZF
*	6 S 1701	GEARBOX MANUAL T/M	GETRIEBE	BOITE DE VITESSES	ALBERO MOTORE	1		190704 2004		1349-090-008 ZF
*	D864.3EKI	TRANSMISSION AUTOMATIC	GETRIEBE	BOITE DE VITESSES	ALBERO MOTORE	1		1		68.9308.01 VOITH

SERVICE

ERSATZTEILKATALOG

CD-ROM 'ELCAT' 4/2003 15.12.2003

ECOLITE IT

ZF-Stücklisten-Nr.: 1310 091 167

(1310 044 069) (1310 054 154) (6085 030 015) (6085 177 107)

Kunde: TEMSA

ZF FRIEDRICHSHAFEN AG

ZF-ELCAT Technisches Deckblatt

Stückliste: 1310 091 167 ECOLITE IT / / TEMSA

Pos.	Text	Änd.-Nr.
A10	KUNDE:TEMSA *LAND:TR	
A14	BESTELL-NR: OHNE	
S02	FAHRZEUGDATEN 1:	
S04	ART:BUS(REISE-) * 4X 2	
S06	ZUL.GES.GEW:SOLO 18T	
S08	R DYN: 512*	
S10	HA: I= 3,70	
S14	MAN /D2866LOH/28*KW265/1900*N.M1700/1000	
S18	KUPPLUNG:SACHS *MFZ430	
S30	ZEICHNUNGEN:	
S46	ANSCHLUSSPLAN: 6029 711 009	
	STROMLAUFPLAN: 6029 711 004	
S48	SYSTEMPLAN: 6009 771 014	

ZF-ELCAT Bildtafel-Übersicht

Stückliste: 1310 091 167 ECOLITE IT / / TEMSA

Bildtafel	Sachnummer	Benennung	Technische Information	Änd.-Nr.
061.A1.	1310 044 069	6 S 1600 IT		
061.C2.02	6009 071 039	EST 42	INTARDER *420KW*105GRAD*I-REG	
061.E4.42	6038 125 231	VERKABELUNG	INTARDER*BUS*12M *KABINE/VERBIND.KABEL	
061.F5.02	6005 010 111	FERNSCHALTBOCK	C/120*I*45MM*ABSTUETZG	
061.F6.40	6005 183 634	SCHALTHEBEL	L=655*E2	
061.98.40	6005 183 634	SCHALTHEBEL	L=655*E2	

Stückliste: 1310 091 167 ECOLITE IT / / TEMSA
Bildtafel: 061.C2.02 EST 42

* je nach Stücklistenausführung

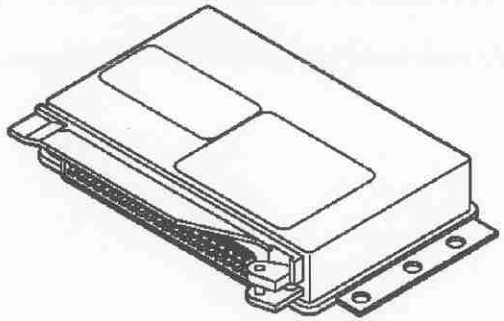

ZF-ELCAT Teileliste

Stückliste: 1310 091 167 ECOLITE IT / / TEMSA
Bildtafel: 061.C2.02 EST 42

Pos.	Sachnummer	VKF	Benennung	Änd.-Nr.	Änd.-Einl.	Technische Information	B/W	Fremdsach-Nr.	Gewicht	Lieferwerk
952	6009 071 039 H	1	EST 42			INTARDER *420KW*105GRAD*I-REG				F

Stückliste: 1310 091 167 ECOLITE IT / / TEMSA
Bildtafel: 061.E4.42 VERKABELUNG

* je nach Stücklistenausführung

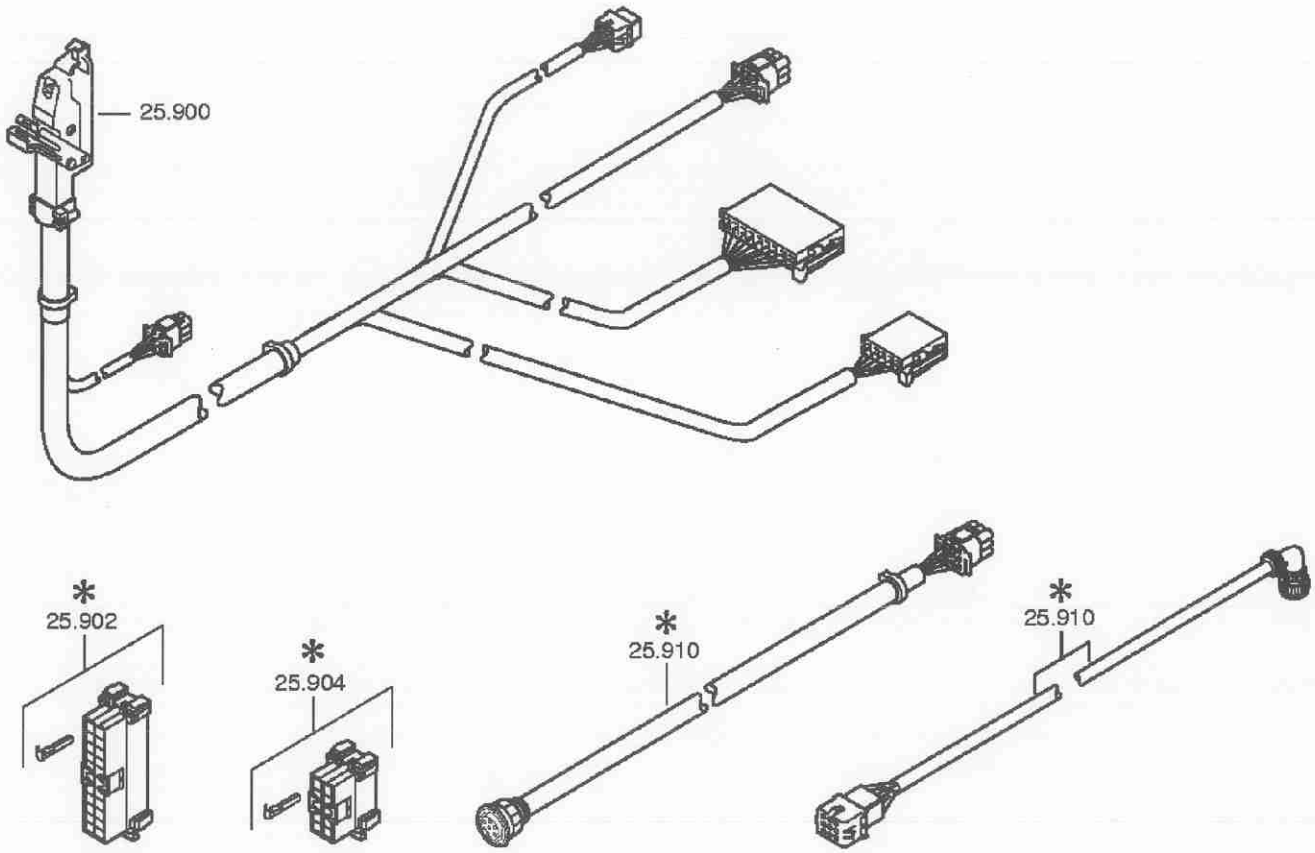

ZF-ELCAT Teileliste

Stückliste: 1310 091 167 ECOLITE IT / / TEMSA
Bildtafel: 061.E4.42 VERKABELUNG

Pos.	Sachnummer	VKF	Benennung	Änd.-Nr.	Änd.-Einl.	Technische Information	B/W	Fremdsach-Nr.	Gewicht	Lieferwerk
900	6029 011 032	1	VERKABELUNG			INTARDER KABINE EST42			1,110	F
910	6029 011 020 H	1	KABELVERBINDUNG			VERBIND.KABEL 12M IT			1,185	F

Stückliste: 1310 091 167 ECOLITE IT / / TEMSA
Bildtafel: 061.F5.02 FERNSCHALTBOCK

* je nach Stücklistenausführung

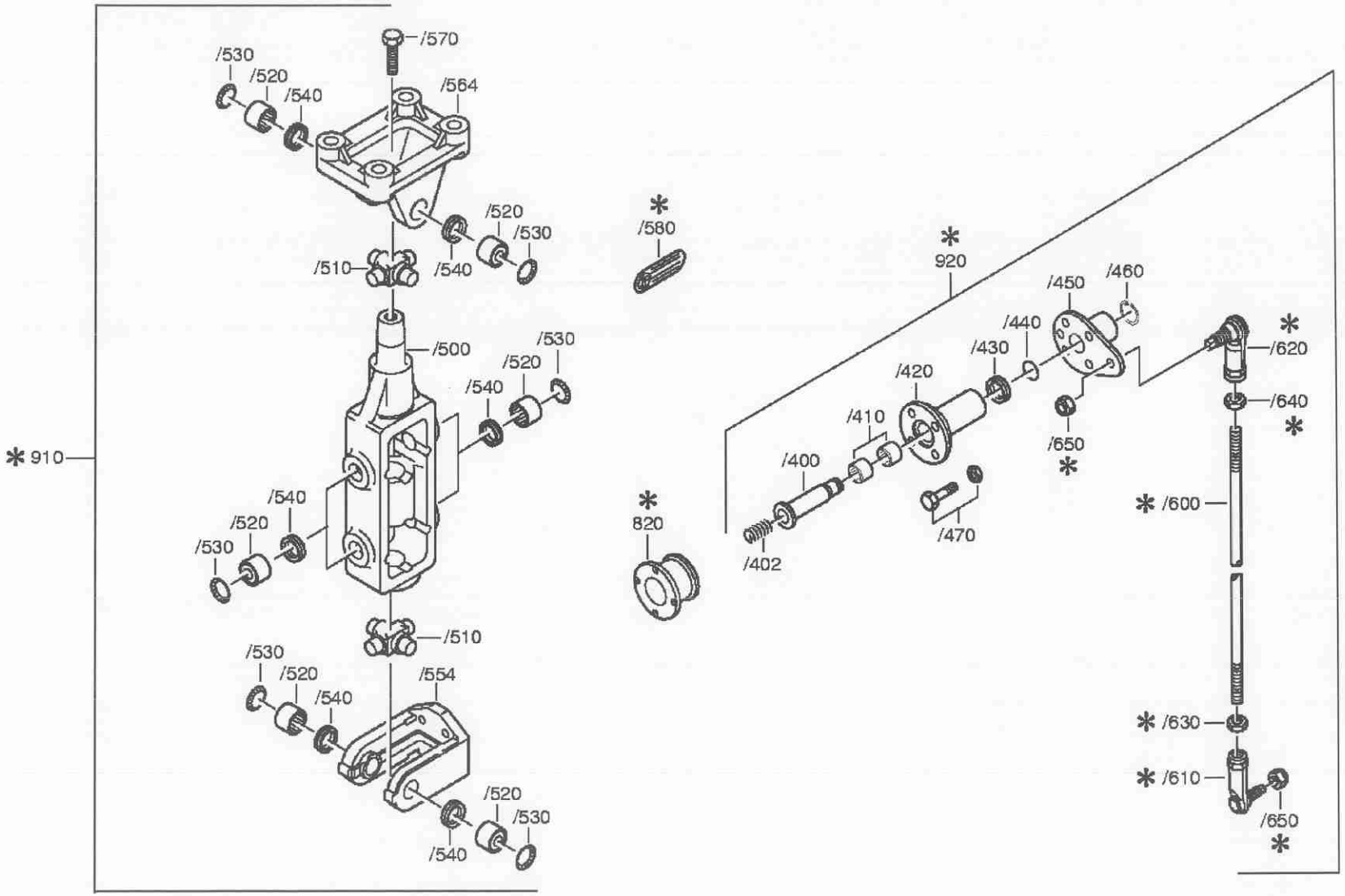

Stückliste: 1310 091 167 ECOLITE IT / / TEMSA
Bildtafel: 061.F5.02 FERNSCHALTBOCK

Pos.	Sachnummer	VKF	Benennung	Änd.-Nr.	Änd.-Einl.	Technische Information	B/W	Fremdsach-Nr.	Gewicht	Lieferwerk
992	6005 010 111	1	FERNSCHALTBOCK			C/120*I*45MM*ABSTUETZG			5,300	F

Stückliste: 1310 091 167 ECOLITE IT / / TEMSA
Bildtafel: 061.F6.40 SCHALTHEBEL

* je nach Stücklistenausführung

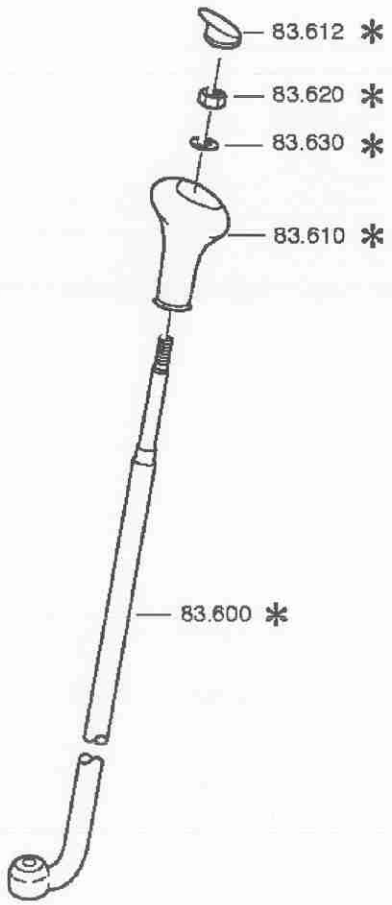

Stückliste: 1310 091 167 ECOLITE IT / / TEMSA
Bildtafel: 061.F6.40 SCHALTHEBEL

Pos.	Sachnummer	VKF	Benennung	Änd.-Nr.	Änd.-Einl.	Technische Information	B/W	Fremdsach-Nr.	Gewicht	Lieferwerk
600	6007 301 175	1	SCHALTHEBEL			F21 IN 6005 300 408(0)			1,800	F
610	6005 200 238 H	1	SCHALTGRIFF			KPL.			0,248	F
612	6038 323 082 H	1	DECKEL			ENTHALT.IN 6038 323 077(0)			0,008	F
620	0637 006 125 RH	1	6KT.MUTTER			DIN 934 ALT 8 A3C AUSG.87-10 M 10			0,011	F P G
630	0630 001 048 RH	1	SCHEIBE			DIN 125 ALT 200HV A3C AUSG.90-10,5			0,003	F P G

Stückliste: 1310 091 167 ECOLITE IT / / TEMSA
Bildtafel: 061.98.40 SCHALTHEBEL

* je nach Stücklistenausführung

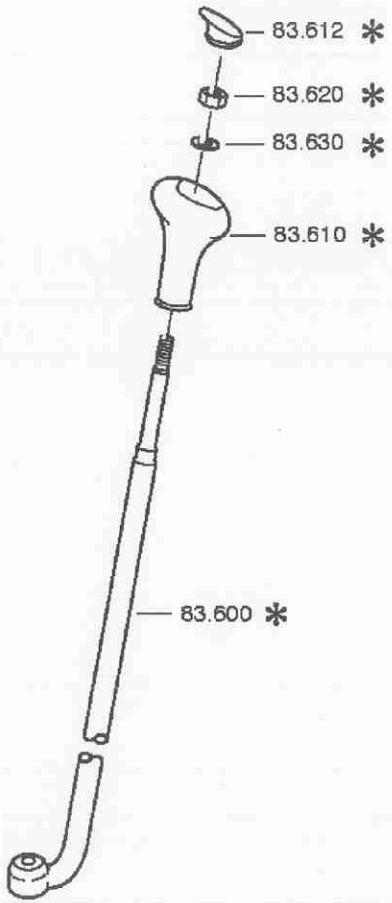

Stückliste: 1310 091 167 **ECOLITE IT / / TEMSA**
Bildtafel: 061.98.40 **SCHALTHEBEL**

Pos.	Sachnummer	VKF	Benennung	Änd.-Nr.	Änd.-Einl.	Technische Information	B/W	Fremdsach-Nr.	Gewicht	Lieferwerk
600	6007 301 175	1	SCHALTHEBEL			F21 IN 6005 300 408(0)			1,800	F
610	6005 200 238 H	1	SCHALTGRIFF			KPL.			0,248	F
612	6038 323 082 H	1	DECKEL			ENTHALT.IN 6038 323 077(0)			0,008	F
620	0637 006 125 RH	1	6KT.MUTTER			DIN 934 ALT 8 A3C AUSG.87-10 M 10			0,011	F P G
630	0630 001 048 RH	1	SCHEIBE			DIN 125 ALT 200HV A3C AUSG.90-10,5			0,003	F P G
						**** ENDE ****				

ZF-ELCAT Technisches Deckblatt

Stückliste: 1310 044 069 6 S 1600 IT / / TEMSA

Pos.	Text	Änd.-Nr.
A10	CUSTOMER:TEMSA	
	COUNTRY:TR	
A14	CUST.SPEC.NO:NONE	
A86	RELEASE:CLEANNESS 20/14 MYM*ZFN 5015	
A90	RELEASE:FIRST INSTALLATION CHECK CARRIED OUT	
F52	OUTP.FLANGE RA:OD=150 *BOLT= 4XM12X1,50X45	
	L= 74,5*	
G64	HEAT EXCHANGER:BACK *WITH	
M00	DRAWING:	
M02	INSTALLATION: 1310 613 009	
M90	OIL CAPACITY: AP. 21,50L	
M92	OIL GRADE ACC.TO ZF:TE-ML02	
M94	MASS : APPRX. 270,0 KG	
M96	PAINT :DEEP-BLACK *RAL9005 ZFN915W	
M98	PRESERVATION : KA1 T/KI2/ *ZFN 916	

Stückliste: 1310 044 069 6 S 1600 IT / / TEMSA

Bildtafel	Sachnummer	Benennung	Technische Information	Änd.-Nr.
061.A1.	1310 054 154	6 S 1600	SG*LR*ANGEFL*DW-SE *HECK	
061.A3.	6085 030 015	IT ECOLITE	WT-ANGEFL*LR	
061.B9.	6085 177 107	ANBAUTEILE	IT1600*WT RE*INT.SERVO *AD=155*4XM12X1,5 X45*TEMP.G.ANG	
061.05.20	6085 105 815	VERKABELUNG	6 S 1600*ZVK	

Stückliste: 1310 044 069 6 S 1600 IT / / TEMSA
Bildtafel: 061.05.20 VERKABELUNG

* je nach Stücklistenausführung

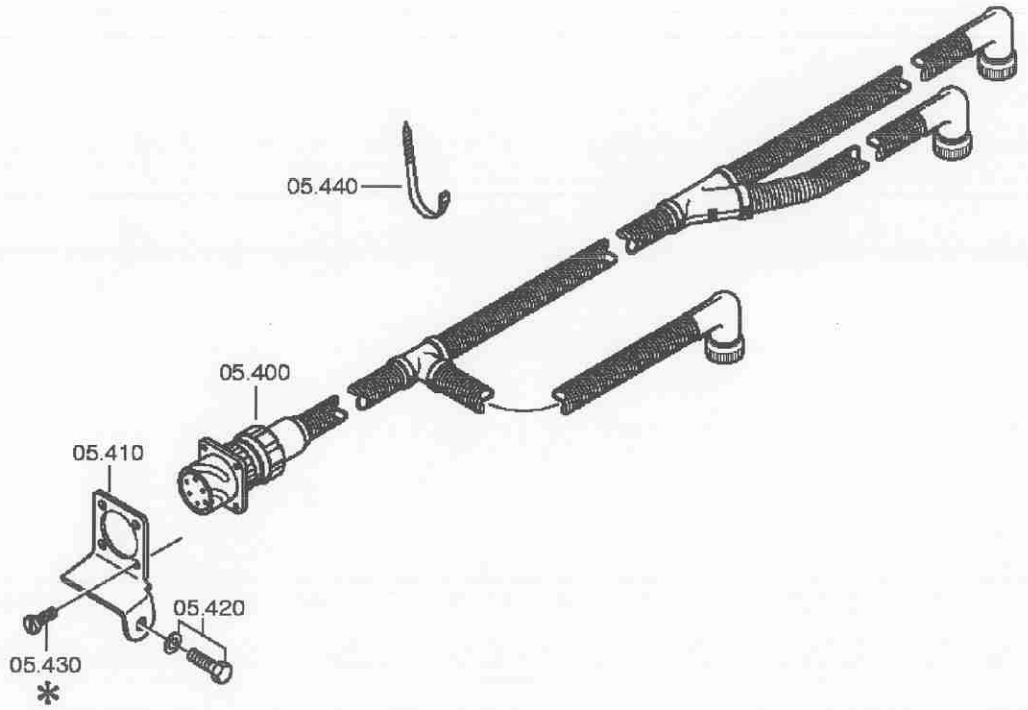

Stückliste: 1310 044 069 6 S 1600 IT / / TEMSA
Bildtafel: 061.05.20 VERKABELUNG

Pos.	Sachnummer	VKF	Benennung	Änd.-Nr.	Änd.-Einl.	Technische Information	B/W	Fremdsach-Nr.	Gewicht	Lieferwerk
400	6029 011 012	1	VERKABELUNG			ZVK 6POL IT-BUS WELLROHR			0,337	F
410	6085 302 006	1	WINKEL						0,029	F
420		1	6KT.SCHRAUBE			M8X22 ISO4017/8.8 A3C				
	0636 015 367 RH	1	6KT.SCHRAUBE			ISO 4017 8.8 A3C M 8 X 22			0,013	F P G
	0630 001 075 RH	1	SCHEIBE			DIN 125 ALT 200HV A3C AUSG.90-8,4			0,002	F P G
430		4	ZYL.SCHRAUBE	2674B		M4X8 ISO4762/8.8 E3				
	0636 101 736 H	4	ZYL.SCHRAUBE			ISO 4762 8.8 E3 M 4 X 8			0,001	F
440	0659 160 033 R	3	KABELBINDER			FA. HELLERMANN PA 6.6 SCHWARZ T50I 4,8X302			0,002	F

**** ENDE ****

Stückliste: 1310 054 154 6 S 1600 / SG*LR*ANGEFL*DW-SE *HECK / TEMSA

Pos.	Text	Änd.-Nr.
A10	KUNDE:SIEHE ERZ-KOMB/UEBERGEORD.ERZ.*LAND:	
A14	BESTELL-NR: SIEHE ERZ-KOMB/UEBERGEORD.ERZ.	
F06	EINBAULAGE: LIEGEND RE*ANGEFL. *HECK	
F10	UEBERSETZUNG: 6,32- 0,81 *SG	
	H 6,32* 3,62* 2,15* 1,37* 1,00* 0,81*R 5,81	
F34	SCHALTUNG:DREHWELLE *SENKR *	
F36	SCHALTHILFE:MIT *ZF-SERVOSHIFT INTEGRIERT	
F38	SCHALTKUPPLUNG: VOLLSYNCHRONISIERUNG	
F40	ANTRIEBSWELLE: L=286,0*SAE 10C 2 ZOLL	
	ZAPFEN:D=25 F7*SCHAFT:D=50,30*BUCHSE:OHNE	
F46	AUSRLAGFLANSCH:L= 170,0 *D= 60,000 E8	
F50	ABTRIEB:NORMALLAGERUNG	
F64	SCHALTANSCHLUSS	
F66	AUSL.ABSTAND:A=285,0*	
F68	MESS-STELLE:MITTE KUGELGELENK *	
F74	SCHALTHEBEL:R1= 55*	
	KONUS:AUSSEN	
F78	ANSCHLUSSSTUECK:G =103	
F80	SCHALTABGANG:STELLUNG SD *	
F84	ABSTAND:S=130,00*	
F86	ABSTUETZPKT:M1	
F90	EINSTELLMASS:Z=179,0*	
F96	FEDERPAKET:ANORDNUNG:Q2 *BESTUECKUNG:W014	
F98	RIEGELANSCHLAG:FEDERKRAFT:RG=153N	
G10	KUGELGELENK:NICHT FEDERND *GELENKLAGE X	
G16	WAEHLBILD:WI	
G30	SCHALTER: RG*OEFFNER *SCHALTSCHIENE	
	SCHUTZKAPPE:OHNE *	
G32	SCHALTER: NG*OEFFNER *	
	SCHUTZKAPPE:OHNE *	
G50	ANGEBAUTE AGGREGATE:IT 1600 *	
G60	ANGEBAUTE AGGREGATE/ZUBEHOER	
G66	GETR.ENTLUEFTUNG:ENTLUEFTER	
H50	ELEKTRONIK:	
H80	TACHO IMPULSGEBER:IMP/U 8,12 *GEBER:MIT	
	IT *SCHUTZKAPPE: OHNE *STECKER GERADE	

Stückliste: 1310 054 154 6 S 1600 / SG*LR*ANGEFL*DW-SE *HECK / TEMSA

Pos.	Text	Änd.-Nr.
M00	ZEICHNUNGEN:	
M02	EINBAU: 1310 602 204	
M04	EINBAU: 1310 607 002	
M14	SCHNITT: 1310 054 003	
M16	SCHNITT: 1310 173 002	
M18	SCHNITT: 1311 149 006	
S00	FAHRZEUGDATEN:SIEHE UEBERGEORDNETES ERZEUGNIS	

Stückliste: 1310 054 154 6 S 1600 / SG*LR*ANGEFL*DW-SE *HECK / TEMSA

Bildtafel	Sachnummer	Benennung	Technische Information	Änd.-Nr.
061.01.13	1310 101 067	GETR.GEHAEUSE	SG*LR*S6-1600 IT	
061.01.51	1310 101 836	GETR.GEHAEUSE	LR*6 S 1600 IT	
061.02.10	1310 102 041	ANTRIEBSWELLE	6,32*L=286*SAE10C 2 *6 S 1600	
061.02.50	1310 102 412	ANSCHLUSSPLATTE	L=170*D=60E8*6 S 1600	
061.02.KB	1310 102 803	ANTRIEBSWELLE	S6-1600	
061.03.10	1310 103 019	VORGELEGEWELLE	6,32-0,81*S6-1600	
061.03.80	1310 103 801	VORGELEGEWELLE		
061.04.11	1310 104 033	HAUPTWELLE	6,32-0,81*6 S 1600*1/2 BK *F. INTEGR.SERVO	
061.06.11	1310 106 032	SCHALTUNG	SG*W I*S6-1600 *SCHWINGENSCHALTG.	
061.06.42	1310 106 401	ANSCHLUSSTEILE	WI*RG-OEFF*6S1600 IT *STIFT	
061.07.15	1310 109 009	SCHALTGEHAEUSE	ENTLUEFTER*153N*GD *INTEGR.SERVO*KEILRASTE VORB	0675D
061.07.KB	1310 109 801	SCHALTGEHAEUSE	ABSTUETZPKT*M *INTEGR.SERVO	
061.07.KB	1310 109 400	SCHALTWELLE	222,0/230,5*O.HEBEL *INTEGR.SERVO	
061.07.KB	1310 109 411	SCHALTHEBEL	R= 55/ 75/ *A33*FZO *INTEGR.SERVO	
061.08.10	1310 171 001	AUSLEGER	222,0/230,5*INTEGR.SERVO *6 S 1600*KURZ	
061.08.40	1310 171 400	PNEU.SERVOEINH.	6 S 1600*INTEGR.SERVO	
061.08.KB	1310 171 004	DECKEL	SCHALTGEH.HINTEN*INT.SERVO *6 S 1600	
061.08.KB	1310 171 800	DECKEL	AUSLEG. KURZ*DECKEL HINTEN *6 S 1600*INTEGR.SERVO	
061.08.KB	1310 171 006	ANSCHLUSSTEILE	NG-OEFF *INTEGR.SERVO *6 S 1600	
061.12.22	1310 149 018	FEDERPAKET	Q2*W014*230,5/325,5/419,5 *GG-RASTE OHNE*INTEGR.SERVO	
061.14.05	1311 122 109	ABSTUETZUNG	Z20*G103 *Z172-194 *BL*6 S 1600*KUGELGEL.STANDARD	
061.14.KB	1311 122 803	ABSTUETZUNG		

Stückliste: 1310 054 154 6 S 1600 / SG*LR*ANGEFL*DW-SE *HECK / TEMSA
Bildtafel: 061.01.13 GETR.GEHAEUSE

* je nach Stücklistenausführung

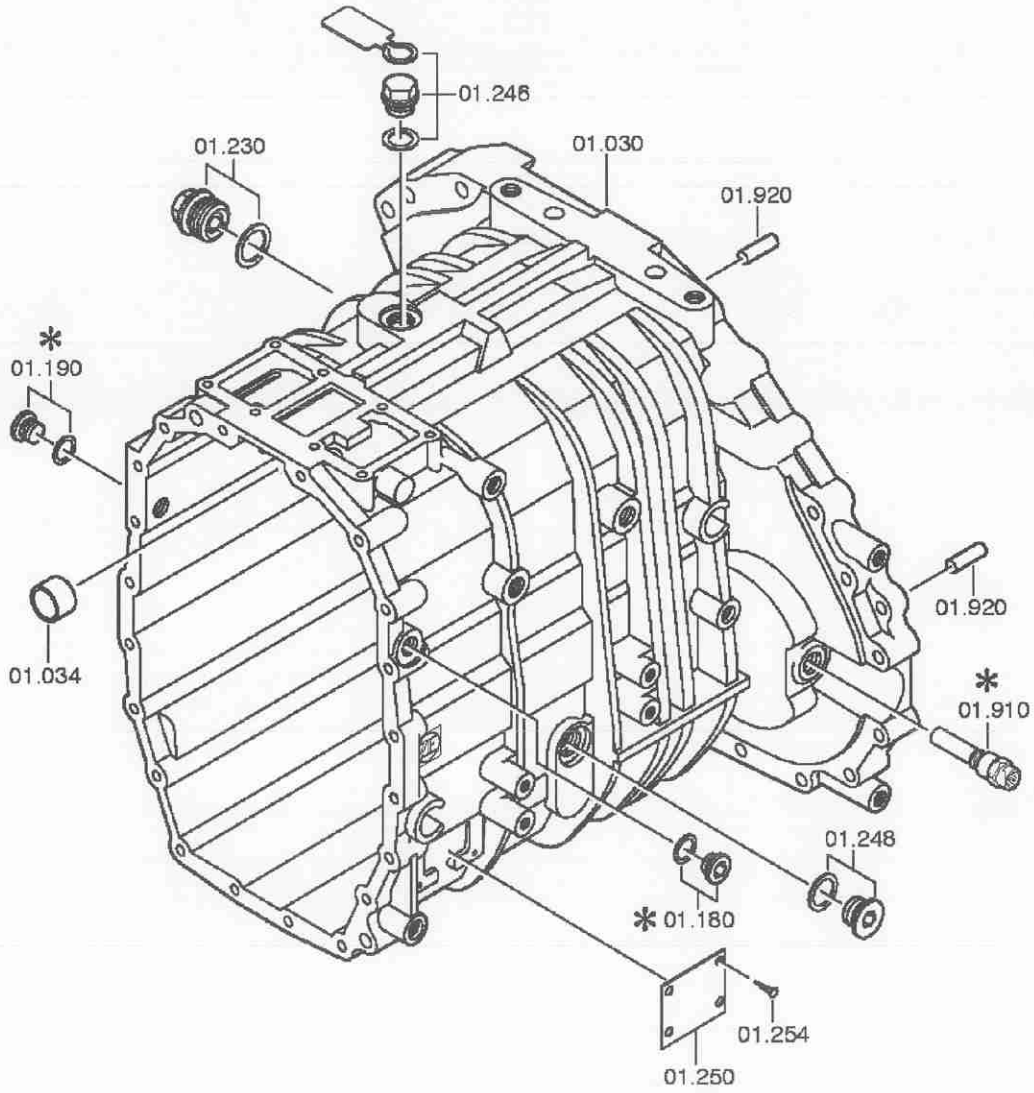

Stückliste: 1310 054 154 6 S 1600 / SG*LR*ANGEFL*DW-SE *HECK / TEMSA
Bildtafel: 061.01.51 GETR.GEHAEUSE

* je nach Stücklistenausführung

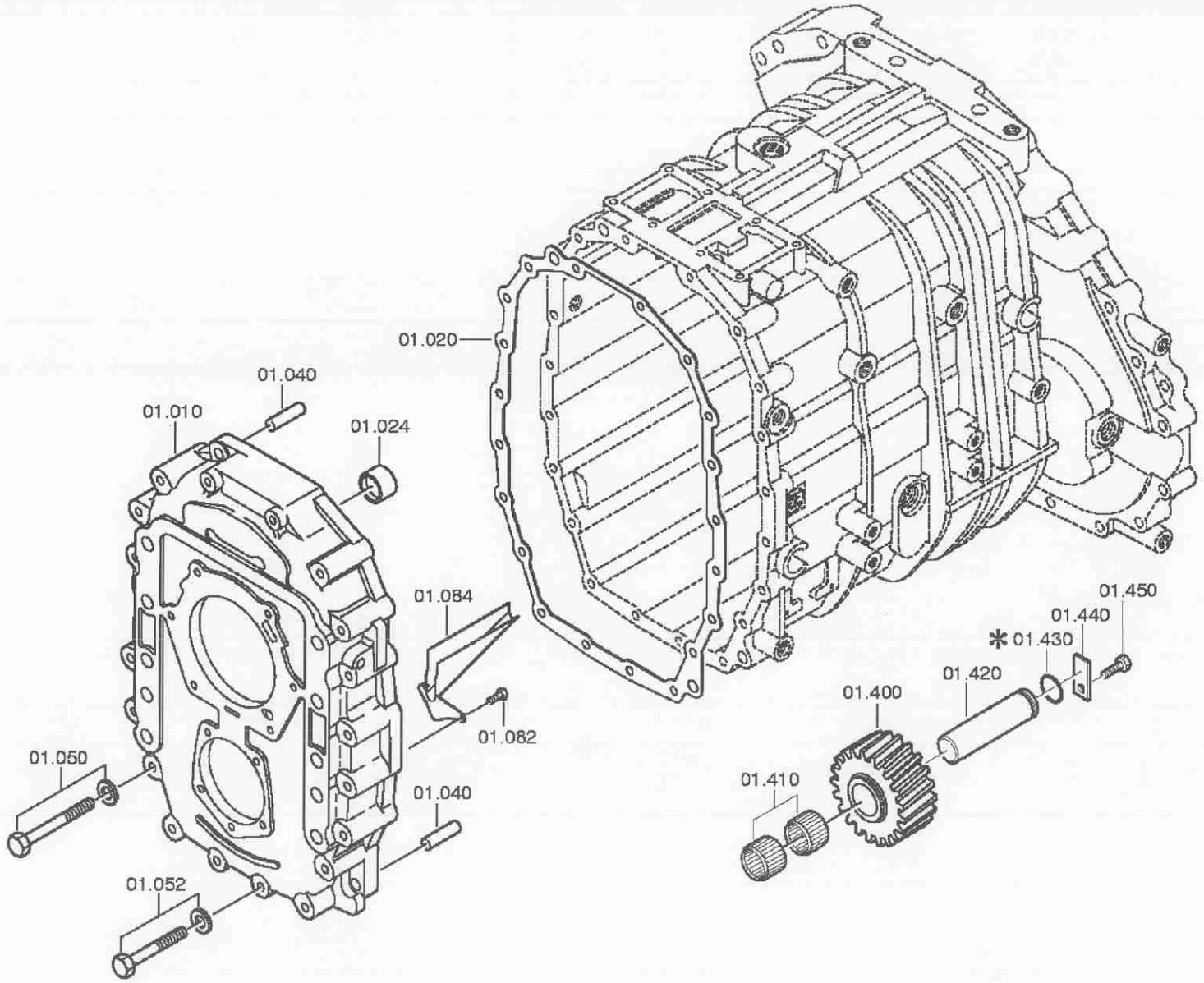

Stückliste: 1310 054 154 6 S 1600 / SG*LR*ANGEFL*DW-SE *HECK / TEMSA
Bildtafel: 061.01.13 GETR.GEHAEUSE
061.01.51 GETR.GEHAEUSE

Pos.	Sachnummer	VKF	Benennung	Änd.-Nr.	Änd.-Einl.	Technische Information	B/W	Fremdsach-Nr.	Gewicht	Lieferwerk
010		1	GEHAEUSE			WTB				
	1310 201 025 H	1	GEHAEUSE			KPL. IN 1310 201 024(0)	WW		6,970	F
	1310 201 027 H	1	GEHAEUSE			KPL. IN 1310 201 026(0)	WW			
020	1310 301 059 R	1	DICHTUNG						0,012	F
024	0501 311 613	2	GELENKLAGER			22,0X28,0X16,0*INA			0,022	F
030	1310 301 071 H	1	GEHAEUSE	76542		ENTHALT.IN 6085 301 179(0)			29,620	F
034	0501 311 613	2	GELENKLAGER			22,0X28,0X16,0*INA			0,022	F
040	0631 306 231	2	ZYLINDERSTIFT			ZFN 6 NIROSTA 12 M 6X 28			0,028	F
050		19	6KT.SCHRAUBE			M10X90 DIN931ALT/10.9 A4C				
	0636 010 619 H	19	6KT.SCHRAUBE			DIN 931 ALT 10.9 A4C AUSG.87-09 M 10 X 90			0,062	F
	0630 001 048 RH	19	SCHEIBE			DIN 125 ALT 200HV A3C AUSG.90-10,5			0,003	F P G
052		1	6KT.SCHRAUBE			M10X60 DIN931ALT/10.9 A3C				
	0636 010 641	1	6KT.SCHRAUBE			DIN 931 ALT 10.9 A3C AUSG.87-09 M 10 X 60			0,044	F
	0630 001 048 RH	1	SCHEIBE			DIN 125 ALT 200HV A3C AUSG.90-10,5			0,003	F P G
082		2	6KT.SCHRAUBE			M6X18 ISO4017/8.8 A3C				
	0636 015 371	2	6KT.SCHRAUBE			ISO 4017 8.8 A3C M 6 X 18			0,007	G S
084	1310 201 019	1	OELFANGBLECH			KPL.RE*ANTR.SEITE			0,121	F
180		1	VERSCHL.SCHR.			M18X1,5 * 35N.M*DICHTRING				
	0636 302 021	1	VERSCHL.SCHR.			DIN 908 ST A3C M 18X1,5			0,028	F G
	0634 801 062 R	1	DICHTRING	57730		DIN 7603 AL A 18 X 24			0,001	F P G S
190		1	VERSCHL.SCHR.			M18X1,5 * 35N.M*DICHTRING				
	0636 302 021	1	VERSCHL.SCHR.			DIN 908 ST A3C M 18X1,5			0,028	F G
	0634 801 062 R	1	DICHTRING	57730		DIN 7603 AL A 18 X 24			0,001	F P G S
230		1	VERSCHL.SCHR.			M38X1,5 *120N.M*DICHTRING				
	0736 305 052 H	1	VERSCHL.SCHR.			MAGNET			0,143	F P
	0634 801 321 R	1	DICHTRING			DIN 7603 AL A 38 X 44			0,001	F
246		1	VERSCHL.SCHR.			M24X1,5 * 60N.M*DICHTRING				
	0736 304 145	1	VERSCHL.SCHR.			M24X1,5			0,090	F
	0634 801 206 R	1	DICHTRING			DIN 7603 AL A 24 X 29			0,005	F S
	6085 301 013	1	SCHILD			IN 6085 301 023(2)			0,001	F
248		1	VERSCHL.SCHR.			M24X1,5 * 60N.M*DICHTRING				
	0636 302 064	1	VERSCHL.SCHR.			DIN 908 ST A3C M 24X1,5			0,054	F S
	0634 801 206 R	1	DICHTRING			DIN 7603 AL A 24 X 29			0,005	F S

Stückliste: 1310 054 154 6 S 1600 / SG*LR*ANGEFL*DW-SE *HECK / TEMSA
Bildtafel: 061.01.13 GETR.GEHAEUSE
061.01.51 GETR.GEHAEUSE

Pos.	Sachnummer	VKF	Benennung	Änd.-Nr.	Änd.-Einl.	Technische Information	B/W	Fremdsach-Nr.	Gewicht	Lieferwerk
250		1	TYPENSCHILD			WTB				
	0730 365 147 RH	1	TYPENSCHILD			EINHEITSSCHILD	WW		0,009	F
	0730 365 171 H	1	TYPENSCHILD			ZF HUNGARIA	WW			
254	0631 311 010 RH	4	KERBNAGEL			ISO 8746 ST A3C 3 X 5			0,004	F P G
400	1310 305 011 H	1	ZWISCHENRAD			ENTHALT.IN 1310 305 010(1)			2,914	F
410	0750 115 233 H	2	NADELKRANZ			WTB 30,0X38,0X30,0			0,060	F
420	1310 305 001	1	BOLZEN						0,612	F
440	1310 305 004 H	1	SICHERUNGSBLECH			ENTHALT.IN 1311 305 008(3)			0,013	F
450		1	6KT.SCHRAUBE			M8X18 ISO4017/8.8 A3C				
	0636 015 225 H	1	6KT.SCHRAUBE			ISO 4017 8.8 A3C M 8 X 18			0,011	F P G S
910		1	IMPULSGEBER							
	0501 208 791 H	1	IMPULSGEBER	57209		KPL. IN 0501 208 790(1)			0,094	F
920	0631 306 231	2	ZYLINDERSTIFT			ZFN 6 NIROSTA 12 M 6X 28			0,028	F

Stückliste: 1310 054 154 6 S 1600 / SG*LR*ANGEFL*DW-SE *HECK / TEMSA
Bildtafel: 061.02.10 ANTRIEBSWELLE

* je nach Stücklistenausführung

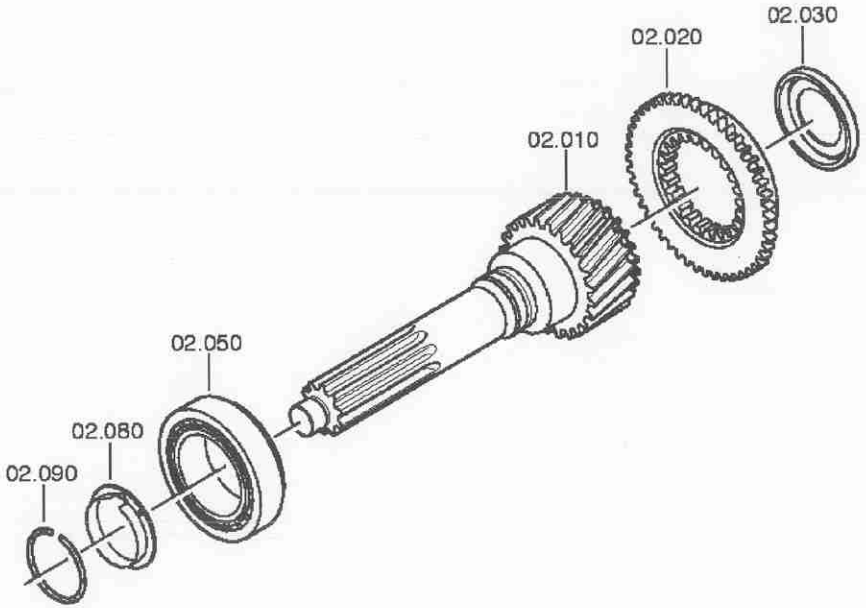

Stückliste: 1310 054 154 6 S 1600 / SG*LR*ANGEFL*DW-SE *HECK / TEMSA
Bildtafel: 061.02.50 ANSCHLUSSPLATTE

* je nach Stücklistenausführung

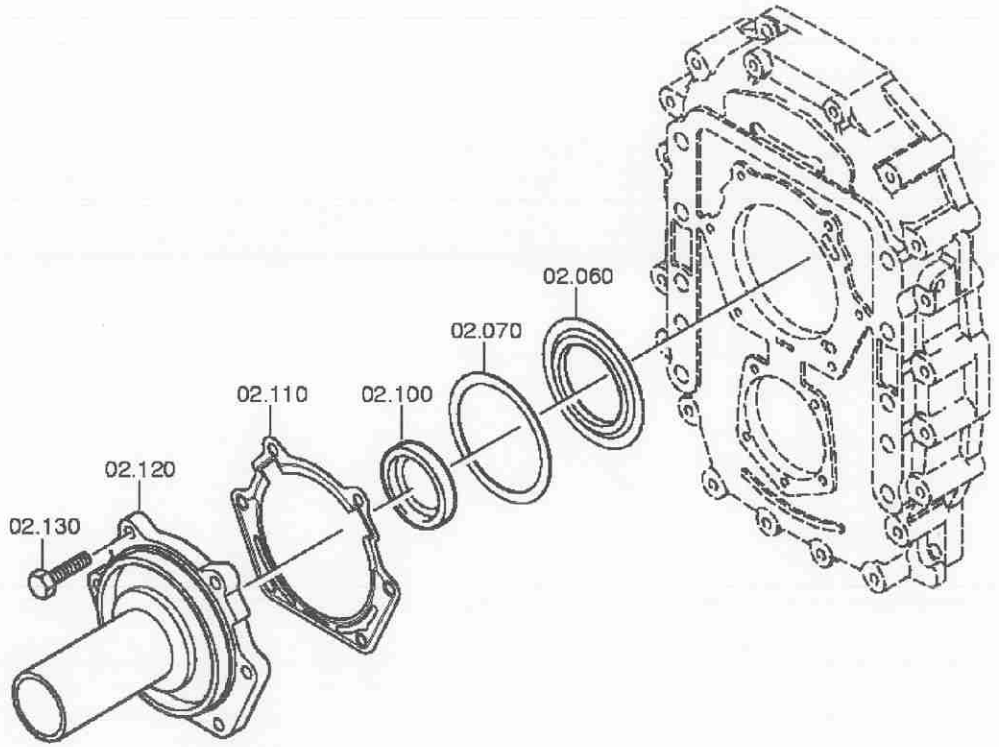

Stückliste: 1310 054 154 6 S 1600 / SG*LR*ANGEFL*DW-SE *HECK / TEMSA
Bildtafel: 061.02.10 ANTRIEBSWELLE
061.02.50 ANSCHLUSSPLATTE

Pos.	Sachnummer	VKF	Benennung	Änd.-Nr.	Änd.-Einl.	Technische Information	B/W	Fremdsach-Nr.	Gewicht	Lieferwerk
010	1310 302 089	1	ANTRIEBSWELLE			IN 1310 302 087(0)			3,043	F
020	1310 302 045 H	1	KUPPLGS.KOERPER			ENTHALT.IN 1310 304 160(1)			0,694	F
030	0501 315 236 R	1	STAUSCHEIBE						0,014	F
050	0750 117 518 H	1	KEG.ROLLENLAGER			WTB 71,4X120,0X32,5			1,428	F
060	1310 302 102	1	RING						0,027	F
070		1	AUSGL.SCHEIBE			WTB 0730 006 163(2) -A= 1,20- 2,90(ABSTUFUNG:0,05MM)				
	0730 008 576	1	AUSGL.SCHEIBE	79940		A=2,90	NB			
	0730 008 575	1	AUSGL.SCHEIBE	79940		A=2,85	NB			F
	0730 008 574	1	AUSGL.SCHEIBE	79940		A=2,80	NB		0,071	F
	0730 008 573	1	AUSGL.SCHEIBE	79940		A=2,75	NB			
	0730 008 572	1	AUSGL.SCHEIBE	79940		A=2,70	NB			
	0730 008 571	1	AUSGL.SCHEIBE	79940		A=2,65	NB			
	0730 008 570	1	AUSGL.SCHEIBE	79940		A=2,60	NB		0,067	F
	0730 008 569	1	AUSGL.SCHEIBE	79940		A=2,55	NB		0,062	F
	0730 008 568	1	AUSGL.SCHEIBE	79940		A=2,50	NB		0,064	F
	0730 005 860	1	AUSGL.SCHEIBE	79940		A=2,45	NB		0,064	F
	0730 005 859	1	AUSGL.SCHEIBE	79940		A=2,40	NB		0,062	F
	0730 005 858	1	AUSGL.SCHEIBE	79940		A=2,35	NB		0,062	F
	0730 005 857	1	AUSGL.SCHEIBE	79940		A=2,30	NB		0,061	F
	0730 005 856	1	AUSGL.SCHEIBE	79940		A=2,25	NB		0,059	F
	0730 006 184	1	AUSGL.SCHEIBE	79940		A=2,20	NB		0,060	F
	0730 006 183	1	AUSGL.SCHEIBE	79940		A=2,15	NB		0,057	F
	0730 006 182	1	AUSGL.SCHEIBE	79940		A=2,10	NB		0,055	F
	0730 006 181	1	AUSGL.SCHEIBE	79940		A=2,05	NB		0,052	F
	0730 006 180	1	AUSGL.SCHEIBE	79940		A=2,00	NB		0,060	F
	0730 006 179	1	AUSGL.SCHEIBE	79940		A=1,95	NB		0,051	F
	0730 006 169	1	AUSGL.SCHEIBE			A=1,90	NB		0,050	F
	0730 006 168	1	AUSGL.SCHEIBE			A=1,85	NB		0,060	F
	0730 002 654	1	AUSGL.SCHEIBE			A=1,80	NB		0,050	F P
	0730 006 167 H	1	AUSGL.SCHEIBE			A=1,75	NB		0,045	F
	0730 002 655	1	AUSGL.SCHEIBE			A=1,70	NB		0,040	F P
	0730 006 166	1	AUSGL.SCHEIBE			A=1,65	NB		0,043	F
	0730 002 656	1	AUSGL.SCHEIBE			A=1,60	NB		0,040	F P
	0730 006 165	1	AUSGL.SCHEIBE			A=1,55	NB		0,040	F
	0730 002 657 H	1	AUSGL.SCHEIBE			A=1,50	NB		0,055	F P
	0730 006 164	1	AUSGL.SCHEIBE			A=1,45	NB		0,038	F

ZF-ELCAT Teileliste

Stückliste: 1310 054 154 6 S 1600 / SG*LR*ANGEFL*DW-SE *HECK / TEMSA
Bildtafel: 061.02.10 ANTRIEBSWELLE
061.02.50 ANSCHLUSSPLATTE

Pos.	Sachnummer	VKF	Benennung	Änd.-Nr.	Änd.-Einl.	Technische Information	B/W	Fremdsach-Nr.	Gewicht	Lieferwerk
	0730 002 658	1	AUSGL.SCHEIBE			A=1,40	NB		0,038	F P
	0730 007 640	1	AUSGL.SCHEIBE			A=1,35	NB		0,035	F
	0730 002 659	1	AUSGL.SCHEIBE			A=1,30	NB		0,034	F P
	0730 007 639	1	AUSGL.SCHEIBE			A=1,25	NB		0,032	F
	0730 002 660	1	AUSGL.SCHEIBE			A=1,20	NB		0,030	F P
080	1310 202 001	1	BLECH			KPL.			0,037	F
090	0630 513 015 H	1	SPRENGRING			FA. ORBIS SW 55			0,003	P F G
100		1	WELLENDICHTRING			55X75X8				
	0734 310 386 RH	1	WELLENDICHTRING			55X75X8 FA.CFW			0,030	F
110	0501 317 402 RH	1	DICHTUNG						0,004	F
120	1310 302 075	1	ANSCHLUSSPLATTE			ENTHALT.IN 1310 302 074(0)			2,808	F
130		6	6KT.SCHRAUBE			M8X28 ISO4017/8.8 A3C				
	0636 015 411 H	6	6KT.SCHRAUBE			ISO 4017 8.8 A3C M 8 X 28			0,014	F

Stückliste: 1310 054 154 6 S 1600 / SG*LR*ANGEFL*DW-SE *HECK / TEMSA
Bildtafel: 061.03.10 VORGELEGEWELLE

* je nach Stücklistenausführung

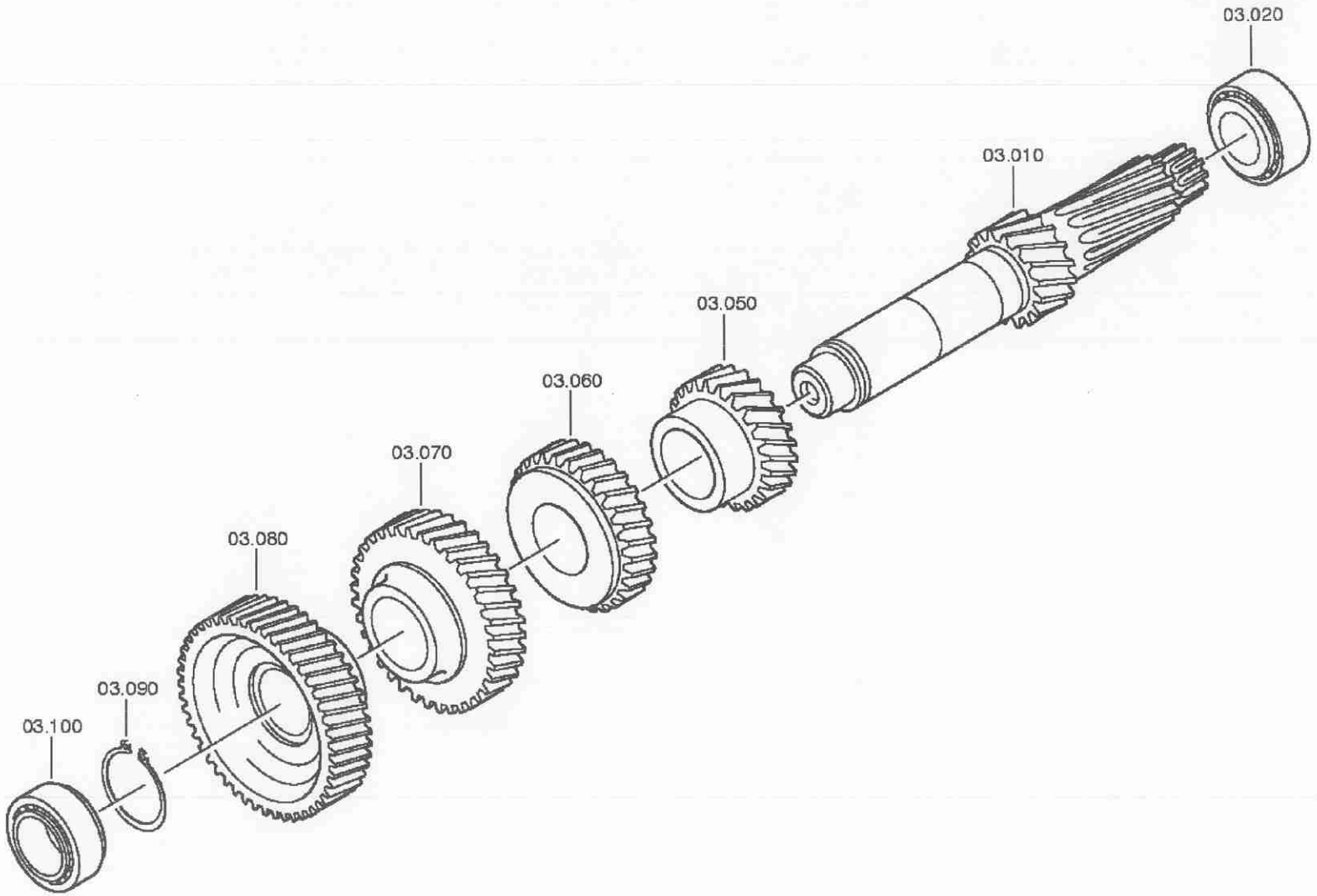

Stückliste: 1310 054 154 6 S 1600 / SG*LR*ANGEFL*DW-SE *HECK / TEMSA
Bildtafel: 061.03.80 VORGELEGEWELLE

* je nach Stücklistenausführung

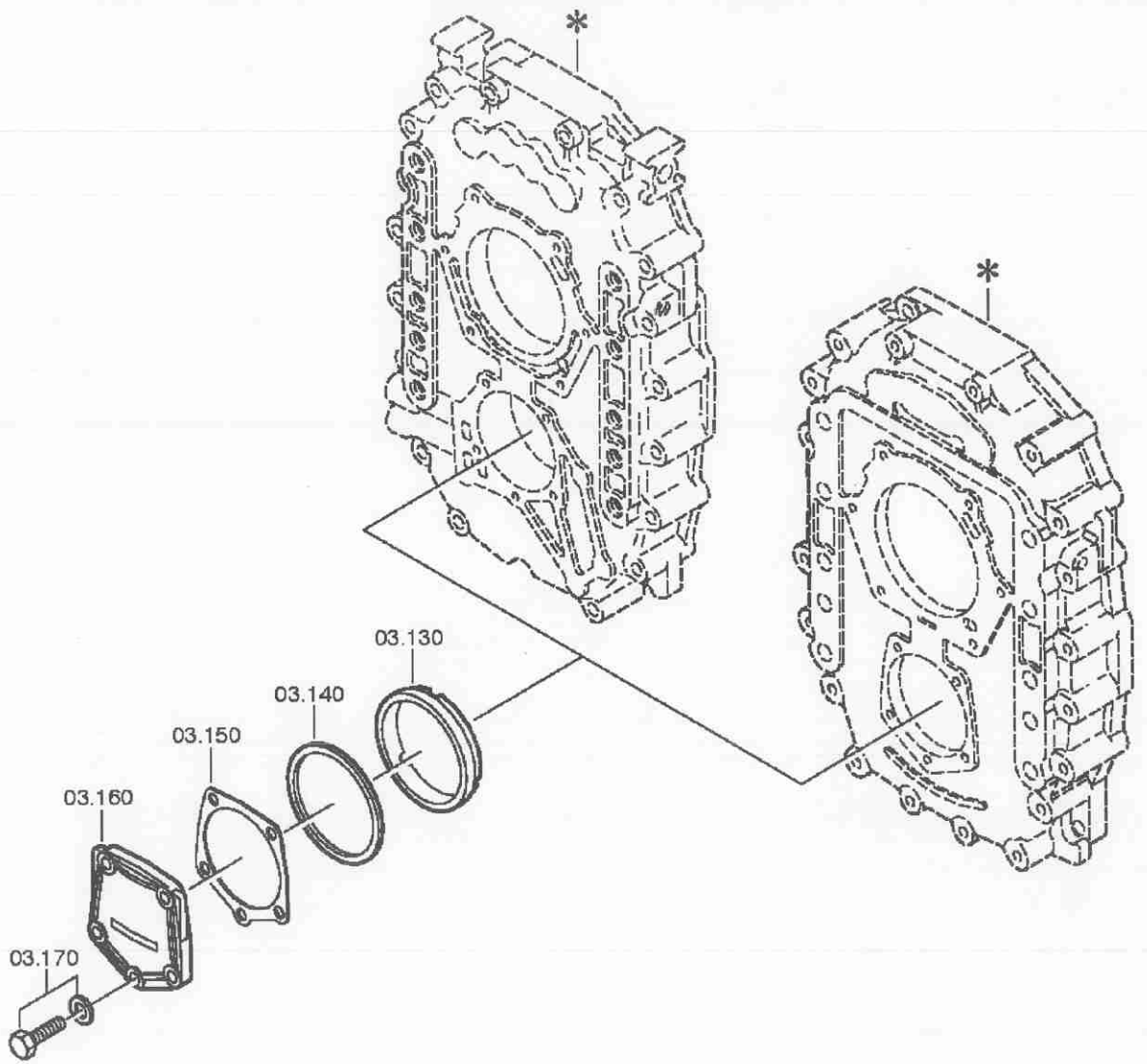

ZF-ELCAT Teileliste

Stückliste: 1310 054 154 6 S 1600 / SG*LR*ANGEFL*DW-SE *HECK / TEMSA
Bildtafel: 061.03.10 VORGELEGEWELLE
061.03.80 VORGELEGEWELLE

Pos.	Sachnummer	VKF	Benennung	Änd.-Nr.	Änd.-Einl.	Technische Information	B/W	Fremdsach-Nr.	Gewicht	Lieferwerk
010	1310 303 053	1	VORGELEGEWELLE			ENTHALT.IN 1310 303 066(0)			14,138	F
020	1246 203 008 RH	1	KEG.ROLLENLAGER			KPL.ABTR*S6-66/85=ANTR			0,971	F
050	1310 303 072 H	1	SCHRAEGRAD	76445		ENTHALT.IN 1310 303 071(1)			3,565	F
060	1310 303 062	1	SCHRAEGRAD			4G Z32			5,667	F
070	1310 303 059	1	SCHRAEGRAD			5G Z43			7,496	F
080	1310 303 069 H	1	SCHRAEGRAD			KON*Z47			7,116	F
090		1	SICHERUNGSRING			WTB -A= 1,80- 2,50(ABSTUFUNG:0,10MM)				
	0630 501 047	1	SICHERUNGSRING			DIN 471 72X2,5	NB		0,023	F P
	0630 501 190	1	SICHERUNGSRING			DIN 471 72X2,4	NB		0,021	F
	0630 501 189	1	SICHERUNGSRING			DIN 471 72X2,3	NB		0,021	F
	0630 501 365	1	SICHERUNGSRING			DIN 471 72X2,2	NB		0,021	F
	0630 501 364	1	SICHERUNGSRING			DIN 471 72X2,1	NB		0,020	F
	0630 501 363	1	SICHERUNGSRING			DIN 471 72X2	NB		0,019	F
	0630 501 366	1	SICHERUNGSRING			DIN 471 72X1,9	NB		0,017	F
	0630 501 373	1	SICHERUNGSRING			DIN 471 72X1,8	NB		0,016	F
100	0750 117 083 RH	1	KEG.ROLLENLAGER			WTB 50,8X95,2X27,7			0,853	F
130	0730 162 555 H	1	RING	51633		A=16,00			0,130	F
140		1	AUSGL.SCHEIBE	59890		WTB 0730 104 697(2) -A= 1,60- 2,80(ABSTUFUNG:0,05MM)				
	0730 110 636 H	1	AUSGL.SCHEIBE			A=2,80 IN 0730 104 697(2)	NB			
	0730 110 635	1	AUSGL.SCHEIBE			A=2,75 IN 0730 104 697(2)	NB		0,044	F
	0730 103 271	1	AUSGL.SCHEIBE			A=2,70	NB		0,440	F
	0730 103 270	1	AUSGL.SCHEIBE			A=2,65	NB		0,045	F
	0730 103 269	1	AUSGL.SCHEIBE			A=2,60	NB		0,043	F
	0730 103 268	1	AUSGL.SCHEIBE			A=2,55	NB		0,043	F
	0730 103 267 H	1	AUSGL.SCHEIBE			A=2,50	NB		0,042	F
	0730 103 266 H	1	AUSGL.SCHEIBE			A=2,45	NB		0,043	F
	0730 103 265	1	AUSGL.SCHEIBE			A=2,40	NB		0,040	F
	0730 103 264	1	AUSGL.SCHEIBE			A=2,35	NB		0,038	F
	0730 103 263	1	AUSGL.SCHEIBE			A=2,30	NB		0,038	F
	0730 104 619	1	AUSGL.SCHEIBE			A=2,25	NB		0,036	F
	0730 100 972	1	AUSGL.SCHEIBE			A=2,20	NB		0,360	F
	0730 101 551	1	AUSGL.SCHEIBE			A=2,15	NB		0,350	F
	0730 100 973	1	AUSGL.SCHEIBE			A=2,10	NB		0,350	F
	0730 101 552	1	AUSGL.SCHEIBE			A=2,05	NB		0,330	F
	0730 100 974	1	AUSGL.SCHEIBE			A=2,00	NB		0,320	F

Stückliste: 1310 054 154 6 S 1600 / SG*LR*ANGEFL*DW-SE *HECK / TEMSA
Bildtafel: 061.03.10 VORGELEGEWELLE
061.03.80 VORGELEGEWELLE

Pos.	Sachnummer	VKF	Benennung	Änd.-Nr.	Änd.-Einl.	Technische Information	B/W	Fremdsach-Nr.	Gewicht	Lieferwerk
	0730 101 553	1	AUSGL.SCHEIBE			A=1,95	NB		0,330	F
	0730 100 975	1	AUSGL.SCHEIBE			A=1,90	NB		0,310	F
	0730 101 554	1	AUSGL.SCHEIBE			A=1,85	NB		0,310	F
	0730 100 976	1	AUSGL.SCHEIBE			A=1,80	NB		0,290	F
	0730 101 555	1	AUSGL.SCHEIBE			A=1,75	NB		0,030	F
	0730 101 309	1	AUSGL.SCHEIBE			A=1,70	NB		0,030	F
	0730 101 556	1	AUSGL.SCHEIBE			A=1,65	NB		0,290	F
	0730 101 310	1	AUSGL.SCHEIBE			A=1,60	NB		0,280	F
150	0501 313 044 R	1	DICHTUNG						0,001	F
160	1310 301 035	1	DECKEL	56806					0,285	F
170		5	6KT.SCHRAUBE	56806		M8X35 ISO4017/8.8 A3C				
	0636 015 277	5	6KT.SCHRAUBE			ISO 4017 8.8 A3C M 8 X 35			0,016	F G
	0630 001 075 RH	5	SCHEIBE			DIN 125 ALT 200HV A3C AUSG.90-8,4			0,002	F P G

Stückliste: 1310 054 154 6 S 1600 / SG*LR*ANGEFL*DW-SE *HECK / TEMSA
Bildtafel: 061.04.11 HAUPTWELLE

* je nach Stücklistenausführung

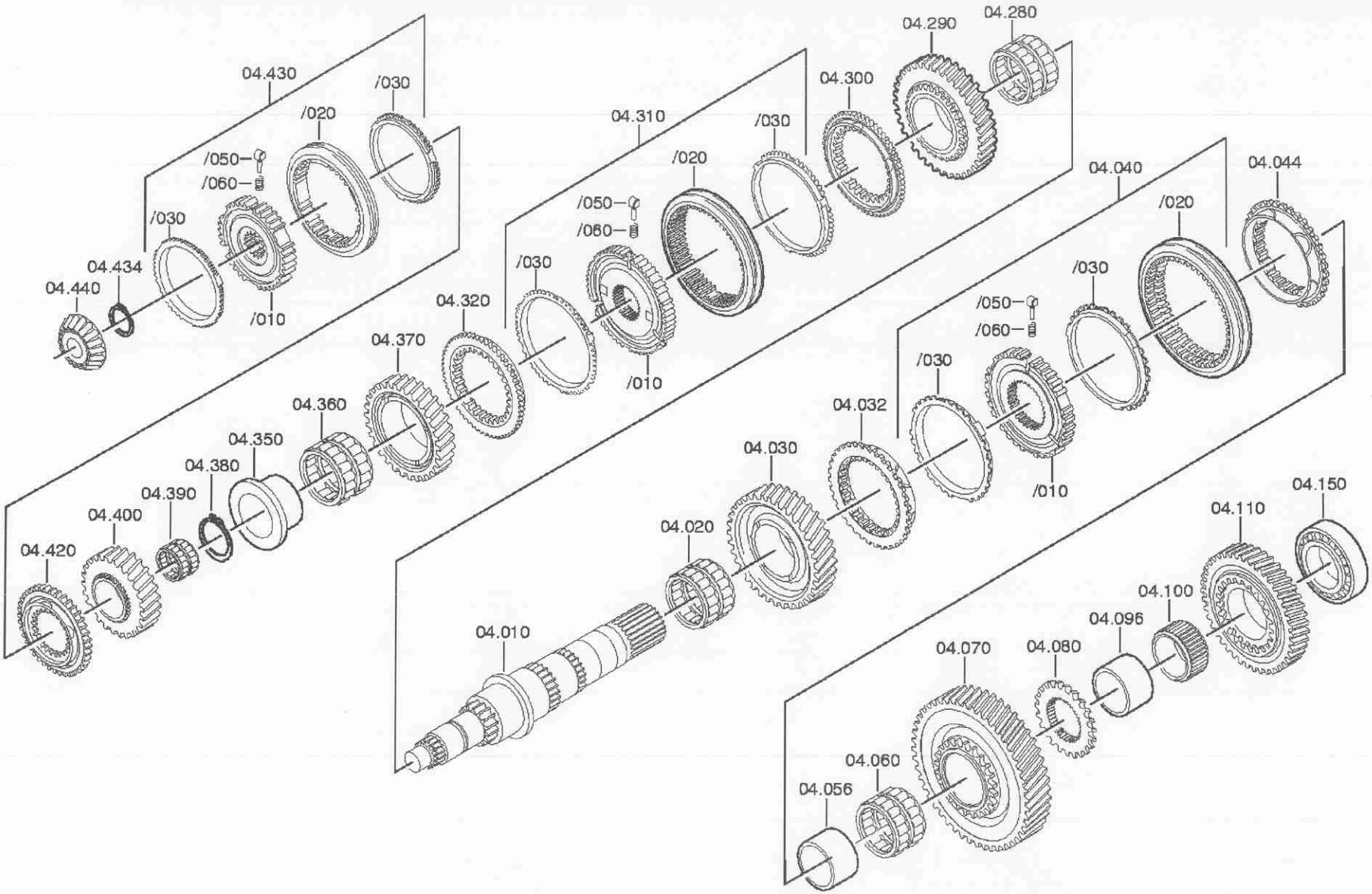

ZF-ELCAT Teileliste

Stückliste: 1310 054 154 6 S 1600 / SG*LR*ANGEFL*DW-SE *HECK / TEMSA
Bildtafel: 061.04.11 HAUPTWELLE

Pos.	Sachnummer	VKF	Benennung	Änd.-Nr.	Änd.-Einl.	Technische Information	B/W	Fremdsach-Nr.	Gewicht	Lieferwerk
010	1310 304 189	1	HAUPTWELLE						18,466	F
020	0735 321 432	1	NADELKRANZ			92,0X100,0X49,5 FA.INA			0,319	F
030	1310 304 196 H	1	SCHRAEGRAD			2G*Z43			7,169	F
032	1313 304 009 R	1	KUPPLGS.KOERPER			ENTHALT.IN 1313 304 085(1)			0,966	F
040	1313 204 003 H	1	SYNCHRONISIERG.			KPL.1+2G*D=167*KURZWEG				
/010	1313 304 008 R	1	SYNCHRONKOERPER						2,261	F
/020	1316 304 078 RH	1	SCHIEBEMUFFE	78907					1,054	F
/030	1297 304 485 RH	2	SYNCHRONRING	78809					0,300	F
/050	1297 304 436 RH	3	DRUCKSTUECK	57545		IN 1268 304 509(2)			0,004	F
/060	0732 040 409 R	3	DRUCKFEDER						0,002	F P
044	1313 304 009 R	1	KUPPLGS.KOERPER			ENTHALT.IN 1313 304 085(1)			0,966	F
056	0735 295 148 H	1	INNENRING			80,5X92,0X49,5 FA.INA			0,597	F
060	0735 321 432	1	NADELKRANZ			92,0X100,0X49,5 FA.INA			0,319	F
070	1310 304 182	1	SCHRAEGRAD			1G Z50 IN 1310 304 181(1)			11,043	F
080	1310 304 188	1	KUPPLGS.KOERPER			ENTHALT.IN 1310 304 187(2)			0,750	F
096	0750 119 131 H	1	INNENRING	2672C		WTB				
100	0735 321 394	1	NADELKRANZ			82,0X90,0X47,0 FA.INA			0,281	F
110	1310 304 201 H	1	SCHRAEGRAD			RG			10,237	F
150	0750 117 518 H	1	KEG.ROLLENLAGER			WTB 71,4X120,0X32,5			1,428	F
280	0735 321 432	1	NADELKRANZ			92,0X100,0X49,5 FA.INA			0,319	F
290	1310 304 186	1	SCHRAEGRAD			3G Z34 IN 1310 304 142(1)			5,409	F
300	1312 304 027 R	1	KUPPLGS.KOERPER			ENTHALT.IN 1310 304 107(1)			0,793	F
310	1315 204 001 H	1	SYNCHRONISIERG.			KPL.3+4G*D=150*KURZWEG				
/010	1312 304 052 RH	1	SYNCHRONKOERPER			IN 1296 304 148(1)			1,854	F
/020	1310 304 202 RH	1	SCHIEBEMUFFE	5378A		ZF-BK150/122			0,948	F
/030	1297 304 484 RH	2	SYNCHRONRING	77269					0,273	F
/050	1297 304 436 RH	3	DRUCKSTUECK	57545		IN 1268 304 509(2)			0,004	F
/060	0732 040 409 R	3	DRUCKFEDER						0,002	F P
320	1312 304 027 R	1	KUPPLGS.KOERPER			ENTHALT.IN 1310 304 107(1)			0,793	F
350	0730 162 753	1	BUCHSE			A=49,00			0,994	F
360	0735 321 392	1	NADELKRANZ			85,0X93,0X44,0 FA.INA			0,264	F
370	1310 304 178	1	SCHRAEGRAD			4G Z28 IN 1310 304 176(1)			2,965	F
380		1	SICHERUNGSRING	5617C		WTB -A= 3,70- 4,00(ABSTUFUNG:0,10MM)				
	0730 501 732	1	SICHERUNGSRING			A=4,00 IN 0730 501 728(2)	NB			
	0730 501 731	1	SICHERUNGSRING			A=3,90 IN 0730 501 728(2)	NB			
	0730 501 730	1	SICHERUNGSRING			A=3,80 IN 0730 501 728(2)	NB			

ZF-ELCAT Teileliste

Stückliste: 1310 054 154 6 S 1600 / SG*LR*ANGEFL*DW-SE *HECK / TEMSA
Bildtafel: 061.04.11 HAUPTWELLE

Pos.	Sachnummer	VKF	Benennung	Änd.-Nr.	Änd.-Einl.	Technische Information	B/W	Fremdsach-Nr.	Gewicht	Lieferwerk
	0730 501 729	1	SICHERUNGSRING			A=3,70 IN 0730 501 728(2)	NB			
390	0735 321 396	1	NADELKRANZ			65,0X73,0X48,0 FA.SKF			0,066	F
400	1310 304 138	1	SCHRAEGRAD			G6 Z23			1,685	F
420	1310 304 161	1	KUPPLGS.KOERPER			ENTHALT.IN 1310 304 160(1)			0,820	F
430	1310 204 016	1	SYNCHRONISIERG.			KPL.5+6G*ZF-BK*SY.K.VERST.			2,747	F
/010	1310 304 158	1	SYNCHRONKOERPER			ZF-BK 131			1,497	F
/020	1310 304 195 R	1	SCHIEBEMUFFE	75838					0,717	F
/030	1268 304 594 RH	2	SYNCHRONRING	3969B					0,576	F
/050	1297 304 436 RH	3	DRUCKSTUECK			IN 1268 304 509(2)			0,004	F
/060	0732 040 409 R	3	DRUCKFEDER						0,002	F P
434		1	SICHERUNGSRING			WTB -A= 2,20- 2,50(ABSTUFUNG:0,10MM)				
	0630 531 141	1	SICHERUNGSRING			DIN 471 60X2,5	NB		0,016	F
	0630 501 067	1	SICHERUNGSRING			DIN 471 60X2,4	NB		0,016	F
	0630 501 068	1	SICHERUNGSRING			DIN 471 60X2,3	NB		0,016	F
	0630 501 069	1	SICHERUNGSRING			DIN 471 60X2,2	NB		0,015	F
440	0750 117 232 H	1	KEG.ROLLENLAGER			WTB 42,0X40,3			0,760	F

Stückliste: 1310 054 154 6 S 1600 / SG*LR*ANGEFL*DW-SE *HECK / TEMSA
Bildtafel: 061.06.11 SCHALTUNG

* je nach Stücklistenausführung

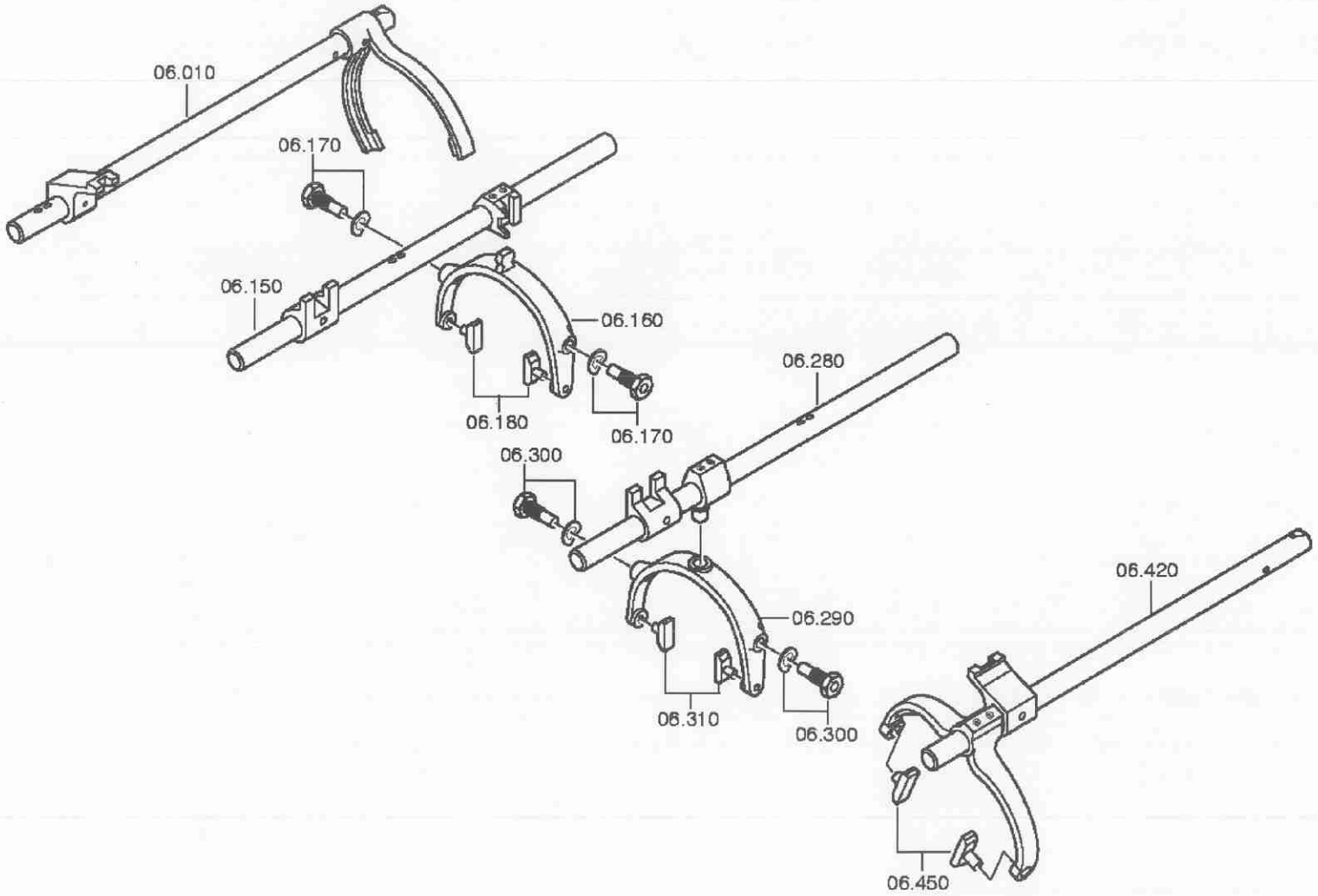

Stückliste: 1310 054 154 6 S 1600 / SG*LR*ANGEFL*DW-SE *HECK / TEMSA
Bildtafel: 061.06.42 ANSCHLUSSTEILE

* je nach Stücklistenausführung

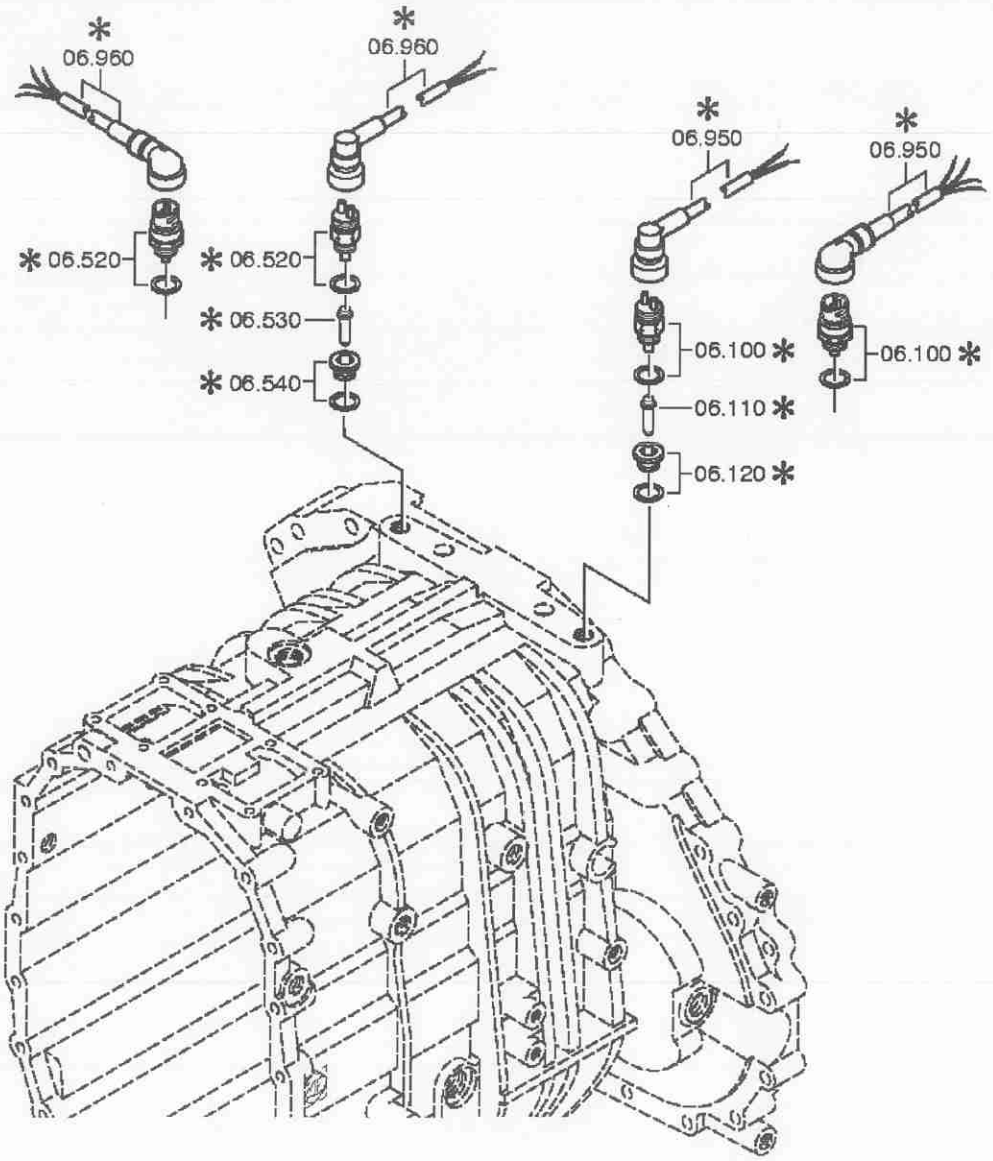

Stückliste: 1310 054 154 6 S 1600 / SG*LR*ANGEFL*DW-SE *HECK / TEMSA
Bildtafel: 061.06.11 SCHALTUNG
061.06.42 ANSCHLUSSTEILE

Pos.	Sachnummer	VKF	Benennung	Änd.-Nr.	Änd.-Einl.	Technische Information	B/W	Fremdsach-Nr.	Gewicht	Lieferwerk
010	1310 206 077 H	1	SCHALTSCHIENE	76700		KPL.RG *W I*S6-1600			2,454	F
120		1	VERSCHL.SCHR.			M18X1,5 * 35N.M*DICHTRING				
	0636 302 021	1	VERSCHL.SCHR.			DIN 908 ST A3C M 18X1,5			0,028	F G
	0634 801 062 R	1	DICHTRING	57730		DIN 7603 AL A 18 X 24			0,001	F P G S
150	1310 206 078 H	1	SCHALTSCHIENE	76701		KPL.1+2G*W I*S6-1600			1,902	F
160	1310 306 052 H	1	SCHALTSCHWINGE			1/2G			1,310	F
170		2	GELENKSCHRAUBE			M18X1,5 SK6				
	1310 306 053	2	GELENKSCHRAUBE						0,123	F
	0730 300 093	2	FEDERSCHEIBE						0,003	F
180	1290 306 066	2	GLEITSTEIN			IN 1290 306 194(2)			0,040	F P
280	1310 206 079 H	1	SCHALTSCHIENE	76701		KPL.3+4G*W I*S6-1600			1,948	F
290	1310 306 051 H	1	SCHALTSCHWINGE			3/4G			1,147	F
300		2	GELENKSCHRAUBE			M18X1,5 SK6				
	1310 306 053	2	GELENKSCHRAUBE						0,123	F
	0730 300 093	2	FEDERSCHEIBE						0,003	F
310	1290 306 066	2	GLEITSTEIN			IN 1290 306 194(2)			0,040	F P
420	1310 206 081 H	1	SCHALTSCHIENE	76700		KPL.5+6G*W I*SG*S6-1600			2,758	F
450	1290 306 066	2	GLEITSTEIN			IN 1290 306 194(2)			0,040	F P
520		1	SCHALTER			OEFF*45N.M*DICHTRING				
	0501 313 916 RH	1	SCHALTER	58602		ENTHALT.IN 0501 313 966(1)			0,087	F P
	0634 801 062 R	1	DICHTRING			DIN 7603 AL A 18 X 24			0,001	F P G S
530	1310 206 071	1	STIFT			KPL.			0,009	F

Stückliste:	**1310 054 154**	**6 S 1600 / SG*LR*ANGEFL*DW-SE *HECK / TEMSA**
Bildtafel:	**061.07.15**	**SCHALTGEHAEUSE**

*** je nach Stücklistenausführung**

Zu dieser Stückliste/Baugruppe liegt z.Zt. keine Bildtafel vor

Stückliste: 1310 054 154 6 S 1600 / SG*LR*ANGEFL*DW-SE *HECK / TEMSA
Bildtafel: 061.07.15 SCHALTGEHAEUSE

Pos.	Sachnummer	VKF	Benennung	Änd.-Nr.	Änd.-Einl.	Technische Information	B/W	Fremdsach-Nr.	Gewicht	Lieferwerk
010	1310 307 053	1	SCHALTGEHAEUSE			GESTAENGESCHALTUNG				
014	0630 361 043	1	VERSCHL.DECKEL			DIN 443 FE/ZNPHR8F 48				
020	1310 307 024	1	DICHTUNG						0,002	F
030	1310 307 034 H	1	DICHTUNG						0,004	F
040	1310 307 040	1	DECKEL	0672D	01.08.2003	IN 1310 307 039( )				
050		1	6KT.SCHRAUBE	1529B		M8X90 ISO4014/8.8 A3C				
	0636 010 376	1	6KT.SCHRAUBE			ISO 4014 8.8 A3C M 8 X 90			0,350	F
	0630 001 075 RH	1	SCHEIBE			DIN 125 ALT 200HV A3C AUSG.90-8,4			0,002	F P G
060		1	6KT.SCHRAUBE	1529B		M8X90 ISO4014/8.8 A3C				
	0636 010 376	1	6KT.SCHRAUBE			ISO 4014 8.8 A3C M 8 X 90			0,350	F
	0630 001 075 RH	1	SCHEIBE			DIN 125 ALT 200HV A3C AUSG.90-8,4			0,002	F P G
070		1	6KT.SCHRAUBE	1529B		M8X90 ISO4014/8.8 A3C				
	0636 010 376	1	6KT.SCHRAUBE			ISO 4014 8.8 A3C M 8 X 90			0,350	F
	0630 001 075 RH	1	SCHEIBE			DIN 125 ALT 200HV A3C AUSG.90-8,4			0,002	F P G
080		1	6KT.SCHRAUBE	1529B		M8X90 ISO4014/8.8 A3C				
	0636 010 376	1	6KT.SCHRAUBE			ISO 4014 8.8 A3C M 8 X 90			0,350	F
	0630 001 075 RH	1	SCHEIBE			DIN 125 ALT 200HV A3C AUSG.90-8,4			0,002	F P G
090		1	6KT.SCHRAUBE	1529B		M8X95 ISO4014/8.8 A3C				
	0636 010 562 H	1	6KT.SCHRAUBE			ISO 4014 8.8 A3C M 8 X 95			0,040	F
100		1	6KT.SCHRAUBE	1529B		M8X95 ISO4014/8.8 A3C				
	0636 010 562 H	1	6KT.SCHRAUBE			ISO 4014 8.8 A3C M 8 X 95			0,040	F
110		1	6KT.SCHRAUBE	1529B		M8X90 ISO4014/8.8 A3C				
	0636 010 376	1	6KT.SCHRAUBE			ISO 4014 8.8 A3C M 8 X 90			0,350	F
	0630 001 075 RH	1	SCHEIBE			DIN 125 ALT 200HV A3C AUSG.90-8,4			0,002	F P G
120		1	6KT.SCHRAUBE	1529B		M8X90 ISO4014/8.8 A3C				
	0636 010 376	1	6KT.SCHRAUBE			ISO 4014 8.8 A3C M 8 X 90			0,350	F
	0630 001 075 RH	1	SCHEIBE			DIN 125 ALT 200HV A3C AUSG.90-8,4			0,002	F P G
130	0631 313 048	1	ZYLINDERSTIFT			ISO 8734 ST 6 X 28 A			0,019	F
140	1311 307 013	1	SCHALTSPERRE						0,160	F
150		1	ENTLUEFTER			M10X1KEG*VERSCHL.DECKEL -D=1,50				

Stückliste: 1310 054 154 6 S 1600 / SG*LR*ANGEFL*DW-SE *HECK / TEMSA
Bildtafel: 061.07.15 SCHALTGEHAEUSE

Pos.	Sachnummer	VKF	Benennung	Änd.-Nr.	Änd.-Einl.	Technische Information	B/W	Fremdsach-Nr.	Gewicht	Lieferwerk
	1310 207 008	1	ENTLUEFTER			KPL.D=1,50			0,028	F
170		1	RIEGELANSCHLAG			153N*50N.M*90GRAD				
	1304 207 023 H	1	RIEGELANSCHLAG			KPL. IN 1304 207 015(1)			0,069	F
	0634 801 332 R	1	DICHTRING			DIN 7603 ST FE/ZN8C A 16 X 22			0,002	F
210	0630 361 083	1	VERSCHL.DECKEL			DIN 443 FE/ZN8C 12			0,001	F
220	1310 307 067	1	SCHALTWELLE			IN 1310 307 066(1)				
230	1310 307 052	1	RASTENTEIL			IN 1310 307 055(2)				
240	0631 329 073	1	SPANNSTIFT			ISO 8752 ST 6 X 45			0,005	F P
242	0631 329 145	1	SPANNSTIFT			ISO 8752 ST 3,5X 40			0,038	F P
250	1310 307 027	1	HOHLWELLE						0,730	F
260	1310 307 017	1	MITNEHMER						0,122	F
270	1310 307 017	1	MITNEHMER						0,122	F
280	1310 307 017	1	MITNEHMER						0,122	F
290	1310 307 017	1	MITNEHMER						0,122	F
300	0731 201 717	1	STIFT			ENTHALT.IN 0731 201 704(2)			0,006	F
310	1315 307 292 H	1	HEBEL						0,187	F
320	1310 209 001	1	VENTILHEBEL			KPL.6 S 1600			0,250	F
330	0730 112 078	1	SCHEIBE			A=2,00				
340	0731 201 732 H	1	STIFT	7495B		IN 0731 201 704(2)			0,015	F
350	0731 201 732 H	1	STIFT	7495B		IN 0731 201 704(2)			0,015	F
360	0635 303 019	1	NADELBUECHSE			FA. INA BK 1015 10X14X15			0,006	F G
370	1315 307 226	1	ROLLE						0,004	F
380	0730 260 726	1	LAGERBUCHSE			A=19,00			0,089	F
390	0631 306 123 R	1	ZYLINDERSTIFT			ZFN 6 ST 8 M 6X 24				S F P
400	1238 307 411 R	1	SCHUTZKAPPE			ENTHALT.IN 1304 307 093(2)			0,042	F
410	1297 307 076 H	1	SCHALTHEBEL			U228			0,297	F
420		1	SCHRAUBE+MUTTER			M10X40 DIN933ALT/10.9 A3C				
	0636 015 469 RH	1	6KT.SCHRAUBE			DIN 933 ALT 10.9 A3C AUSG.87-09 M 10 X 40			0,031	F
	0637 006 120 R	1	6KT.MUTTER			DIN 934 ALT 10 A3C AUSG.87-10 M 10			0,011	F P

Stückliste: 1310 054 154 6 S 1600 / SG*LR*ANGEFL*DW-SE *HECK / TEMSA
Bildtafel: 061.08.10 AUSLEGER

* je nach Stücklistenausführung

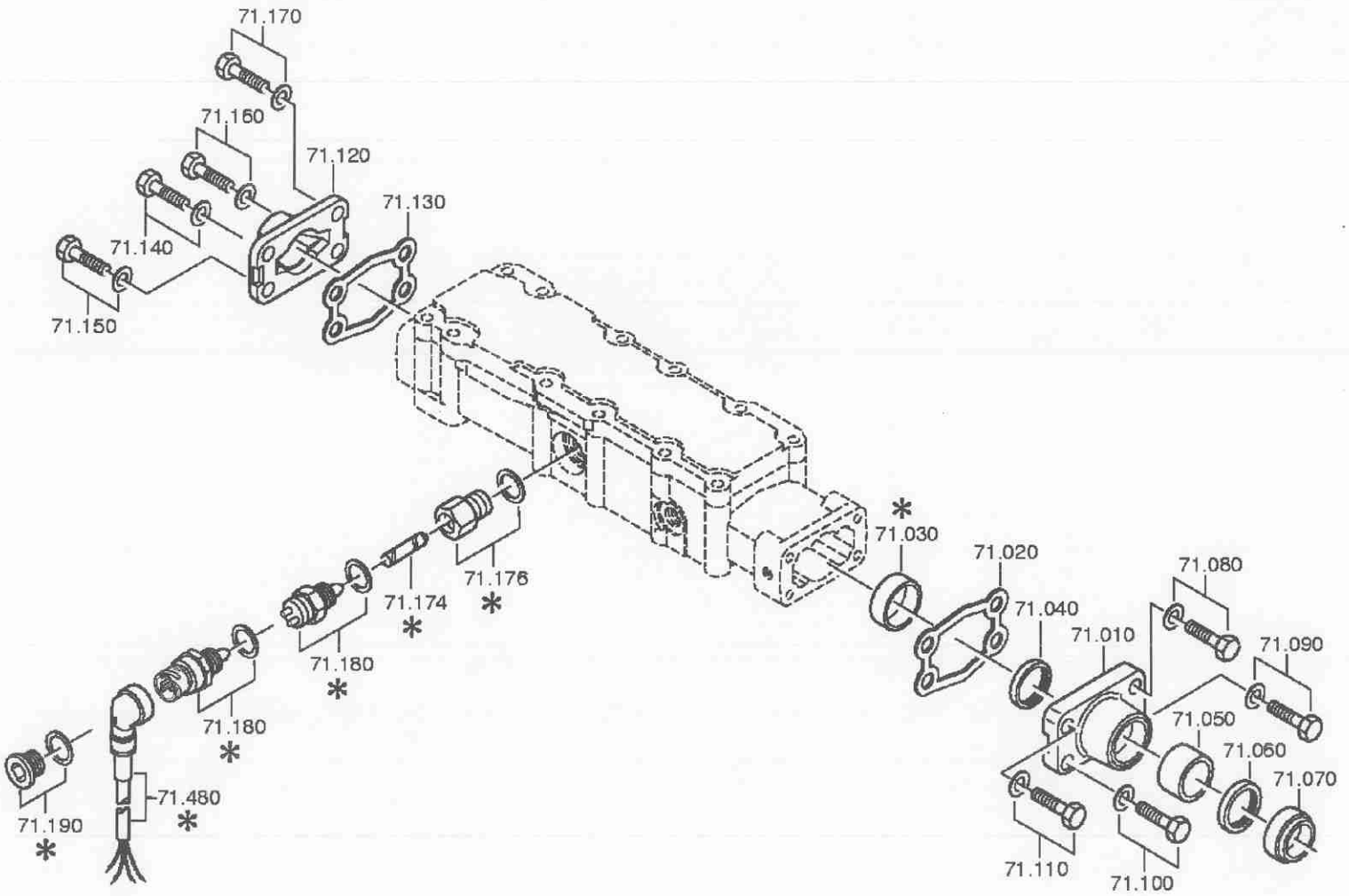

Stückliste: 1310 054 154 6 S 1600 / SG*LR*ANGEFL*DW-SE *HECK / TEMSA
Bildtafel: 061.08.40 PNEU.SERVOEINH.

* je nach Stücklistenausführung

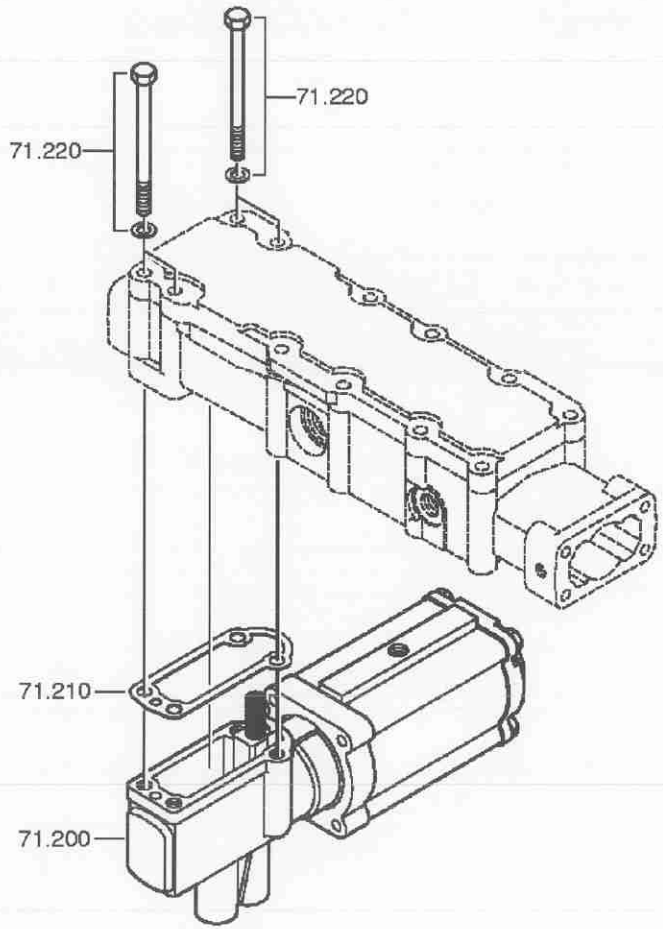

Stückliste: 1310 054 154 6 S 1600 / SG*LR*ANGEFL*DW-SE *HECK / TEMSA
Bildtafel: 061.08.10 AUSLEGER
061.08.40 PNEU.SERVOEINH.

Pos.	Sachnummer	VKF	Benennung	Änd.-Nr.	Änd.-Einl.	Technische Information	B/W	Fremdsach-Nr.	Gewicht	Lieferwerk
010	1304 307 425 RH	1	SCHALTDECKEL						0,162	F
020	1304 307 177 RH	1	DICHTUNG			ENTHALT.IN 1304 307 149(3)			0,005	F
030	0730 063 180	1	BUCHSE			A=14,80			0,033	F
040		1	WELLENDICHTRING			25X32X5				
	0634 300 020 R	1	WELLENDICHTRING			ZFN 132 NB 25 X 32X 5 BOF			0,002	F
050	0730 260 330 R	1	LAGERBUCHSE			A=20,00			0,046	F
060		1	WELLENDICHTRING			25X35X7				
	0634 300 302 R	1	WELLENDICHTRING			ZFN 132 NB 25 X 35X 7 B			0,008	F P
070	0634 307 367 R	1	ABSTREIFER			FA. CFW 88NBR/101 AS 25X 35X 7 X10			0,010	F P G
080		1	6KT.SCHRAUBE			M8X30 ISO4017/8.8 A3C				
	0636 015 321 RH	1	6KT.SCHRAUBE			ISO 4017 8.8 A3C M 8 X 30			0,015	F G P
	0630 001 075 RH	1	SCHEIBE			DIN 125 ALT 200HV A3C AUSG.90-8,4			0,002	F P G
090		1	6KT.SCHRAUBE			M8X30 ISO4017/8.8 A3C				
	0636 015 321 RH	1	6KT.SCHRAUBE			ISO 4017 8.8 A3C M 8 X 30			0,015	F G P
	0630 001 075 RH	1	SCHEIBE			DIN 125 ALT 200HV A3C AUSG.90-8,4			0,002	F P G
100		1	6KT.SCHRAUBE			M8X30 ISO4017/8.8 A3C				
	0636 015 321 RH	1	6KT.SCHRAUBE			ISO 4017 8.8 A3C M 8 X 30			0,015	F G P
	0630 001 075 RH	1	SCHEIBE			DIN 125 ALT 200HV A3C AUSG.90-8,4			0,002	F P G
110		1	6KT.SCHRAUBE			M8X30 ISO4017/8.8 A3C				
	0636 015 321 RH	1	6KT.SCHRAUBE			ISO 4017 8.8 A3C M 8 X 30			0,015	F G P
	0630 001 075 RH	1	SCHEIBE			DIN 125 ALT 200HV A3C AUSG.90-8,4			0,002	F P G
120		1	DECKEL			WTB				
	1304 307 154 H	1	DECKEL				WW		0,137	F
	1304 307 069 H	1	DECKEL				WW			
130	1304 307 177 RH	1	DICHTUNG			ENTHALT.IN 1304 307 149(3)			0,005	F
140		1	6KT.SCHRAUBE			M8X30 ISO4017/8.8 A3C				
	0636 015 321 RH	1	6KT.SCHRAUBE			ISO 4017 8.8 A3C M 8 X 30			0,015	F G P
	0630 001 075 RH	1	SCHEIBE			DIN 125 ALT 200HV A3C AUSG.90-8,4			0,002	F P G
150		1	6KT.SCHRAUBE			M8X30 ISO4017/8.8 A3C				
	0636 015 321 RH	1	6KT.SCHRAUBE			ISO 4017 8.8 A3C M 8 X 30			0,015	F G P
	0630 001 075 RH	1	SCHEIBE			DIN 125 ALT 200HV A3C AUSG.90-			0,002	F P G

Stückliste: 1310 054 154 6 S 1600 / SG*LR*ANGEFL*DW-SE *HECK / TEMSA
Bildtafel: 061.08.10 AUSLEGER
061.08.40 PNEU.SERVOEINH.

Pos.	Sachnummer	VKF	Benennung	Änd.-Nr.	Änd.-Einl.	Technische Information	B/W	Fremdsach-Nr.	Gewicht	Lieferwerk
						8,4				
160		1	6KT.SCHRAUBE			M8X30 ISO4017/8.8 A3C				
	0636 015 321 RH	1	6KT.SCHRAUBE			ISO 4017 8.8 A3C M 8 X 30			0,015	F G P
	0630 001 075 RH	1	SCHEIBE			DIN 125 ALT 200HV A3C AUSG.90-8,4			0,002	F P G
170		1	6KT.SCHRAUBE			M8X30 ISO4017/8.8 A3C				
	0636 015 321 RH	1	6KT.SCHRAUBE			ISO 4017 8.8 A3C M 8 X 30			0,015	F G P
	0630 001 075 RH	1	SCHEIBE			DIN 125 ALT 200HV A3C AUSG.90-8,4			0,002	F P G
180		1	SCHALTER			OEFF*40N.M*DICHTRING				
	0501 305 308	1	SCHALTER						0,092	F
	0634 801 062 R	1	DICHTRING	57730		DIN 7603 AL A 18 X 24			0,001	F P G S
200	0501 211 290	1	PNEU.SERVOEINH.			KPL.			2,800	F
210	1315 307 242 R	1	DICHTUNG						0,001	F
220		4	6KT.SCHRAUBE	3695B		M8X 95 ISO4014/8.8 A3C				
	0636 010 562 H	4	6KT.SCHRAUBE			ISO 4014 8.8 A3C M 8 X 95			0,040	F
	0630 001 075 RH	4	SCHEIBE			DIN 125 ALT 200HV A3C AUSG.90-8,4			0,002	F P G

Stückliste: 1310 054 154 6 S 1600 / SG*LR*ANGEFL*DW-SE *HECK / TEMSA
Bildtafel: 061.12.22 FEDERPAKET

* je nach Stücklistenausführung

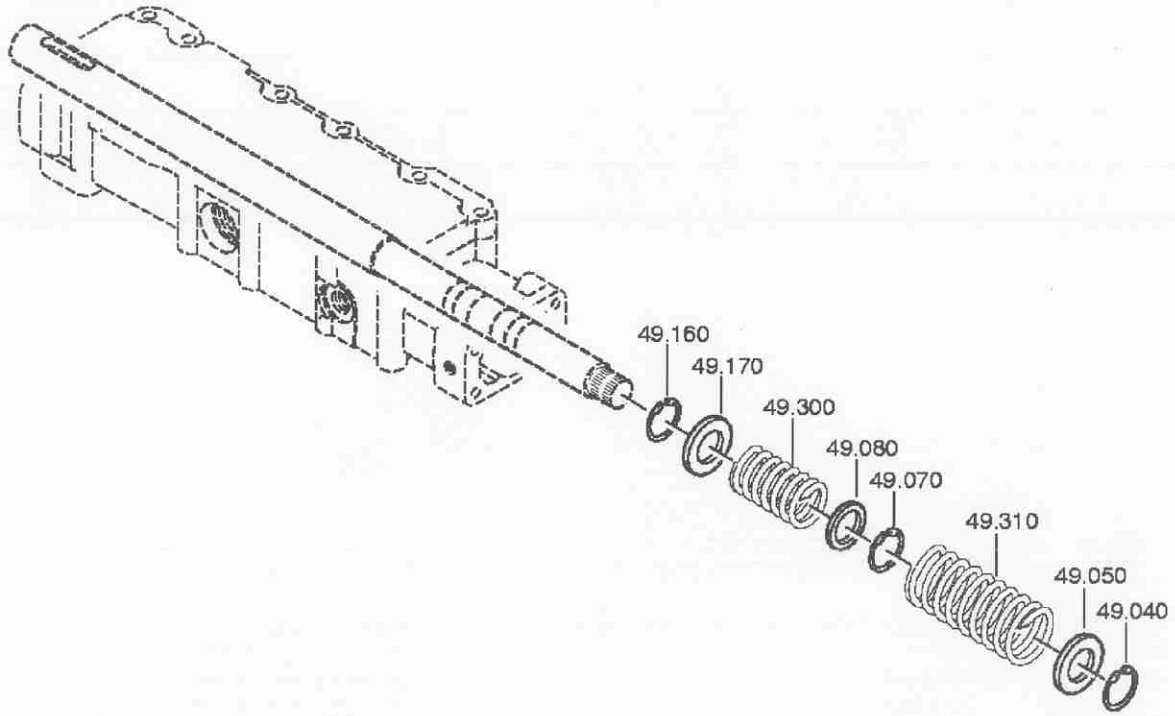

Stückliste: 1310 054 154 6 S 1600 / SG*LR*ANGEFL*DW-SE *HECK / TEMSA
Bildtafel: 061.12.22 FEDERPAKET

Pos.	Sachnummer	VKF	Benennung	Änd.-Nr.	Änd.-Einl.	Technische Information	B/W	Fremdsach-Nr.	Gewicht	Lieferwerk
040	0630 531 229	1	V-RING			FA. ORBIS AV 25			0,001	P
050	0730 003 740	1	SCHEIBE			A=2,00			0,022	F
070	0630 531 229	1	V-RING			FA. ORBIS AV 25			0,001	P
080	0730 003 739	1	SCHEIBE			A=2,00			0,003	F
160	0630 531 229	1	V-RING			FA. ORBIS AV 25			0,001	P
170	0730 003 740	1	SCHEIBE			A=2,00			0,022	F
300	0732 041 670	1	DRUCKFEDER						0,015	F
310	0732 042 684	1	DRUCKFEDER						0,016	F

Stückliste: 1310 054 154 6 S 1600 / SG*LR*ANGEFL*DW-SE *HECK / TEMSA
Bildtafel: 061.14.05 ABSTUETZUNG

* je nach Stücklistenausführung

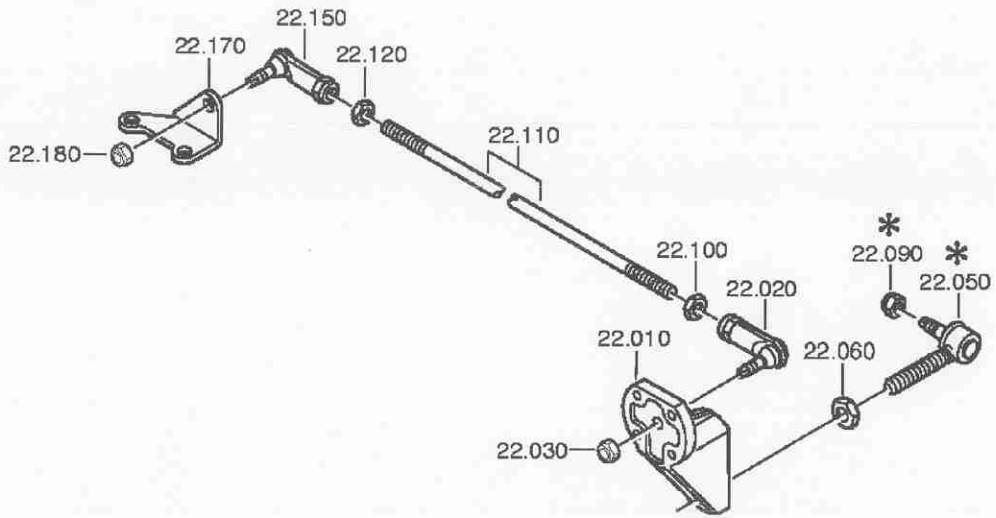

Stückliste: 1310 054 154 6 S 1600 / SG*LR*ANGEFL*DW-SE *HECK / TEMSA
Bildtafel: 061.14.05 ABSTUETZUNG

Pos.	Sachnummer	VKF	Benennung	Änd.-Nr.	Änd.-Einl.	Technische Information	B/W	Fremdsach-Nr.	Gewicht	Lieferwerk
010	1269 307 569	1	FLANSCH			ENTHALT.IN 1269 307 566(2)			0,865	F
020	0732 107 019 H	1	KUGELGELENK			M12*LI			0,116	F P
030		1	6KT.MUTTER			M10*LAMSON*8 A3C				
	0637 011 570 H	1	6KT.MUTTER			DIN 980 ALT 8 A3C AUSG.87-05 V M 10			0,010	G
050	0501 204 714	1	KUGELGELENK			KPL. IN 0501 206 327(2)			0,212	F
060		1	6KT.MUTTER			M14X1,5 DIN934ALT/8 A3C				
	0637 006 180 H	1	6KT.MUTTER			DIN 934 ALT 8 A3C AUSG.87-10 M 14X1,5			0,022	F
090		1	SICHERGS.MUTTER			M10X1 DIN980ALT/8 A3C				
	0637 011 589 H	1	6KT.MUTTER			DIN 980 ALT 8 A3C AUSG.87-05 V M 10X1			0,011	F G
100		1	6KT.MUTTER			M12 LH DIN934ALT/8 A3C				
	0637 006 215 H	1	6KT.MUTTER			DIN 934 ALT 8 A3C AUSG.87-10 M 12 LH			0,015	F
110	0736 620 050	1	ZUGSTANGE			ENTHALT.IN 0736 620 104(1)			0,205	F
120		1	6KT.MUTTER			M12 DIN934ALT/8 A3C				
	0637 006 202 H	1	6KT.MUTTER			DIN 934 ALT 8 A3C AUSG.87-10 M 12			0,015	F S
150	0732 107 018 H	1	KUGELGELENK			M12*RE			0,117	F P
170	1310 307 007	1	STUETZBLECH						0,188	F
180		1	6KT.MUTTER			M10*LAMSON*8 A3C				
	0637 011 570 H	1	6KT.MUTTER			DIN 980 ALT 8 A3C AUSG.87-05 V M 10			0,010	G
						**** ENDE ****				

Stückliste: 6085 030 015 IT ECOLITE / WT-ANGEFL*LR / TEMSA

Pos.	Text	Änd.-Nr.
A10	KUNDE:SIEHE ERZ-KOMB/UEBERGEORD.ERZ.*LAND:	
A14	BESTELL-NR: SIEHE ERZ-KOMB/UEBERGEORD.ERZ.	
M00	ZEICHNUNGEN:	
M14	SCHNITT: 6085 030 001	
Q50	QUALITAETS-HINWEIS:	
Q52	PRUEFUNG:INTARDER KIT 1Q49 154 846	
Q54	ANZIEHREIHENFOLGE: 1Q49 154 836	

ZF-ELCAT Bildtafel-Übersicht

Stückliste: 6085 030 015 IT ECOLITE / WT-ANGEFL*LR / TEMSA

Bildtafel	Sachnummer	Benennung	Technische Information	Änd.-Nr.
078.01.07	6085 101 029	GEHAEUSE	IT S6-1600*LR	
078.02.03	6085 102 015	STEUERUNG	WT-ANGEFL*KOSTAL*LR*6S1600 *O.P-STRICH*PLATTE	
078.02.KB	6085 102 813	BEFESTIGUNG	RVI*OHNE PLATTE	
078.02.KB	6085 102 800	VERSCHLUSSTEILE	STEUERUNG	
078.03.01	6085 103 001	PUMPE	STANDARD	
078.03.KB	6085 103 800	PUMPE	6KT.SCHRAUBE M8X80	

Stückliste: 6085 030 015 IT ECOLITE / WT-ANGEFL*LR / TEMSA
Bildtafel: 078.01.07 GEHAEUSE

* je nach Stücklistenausführung

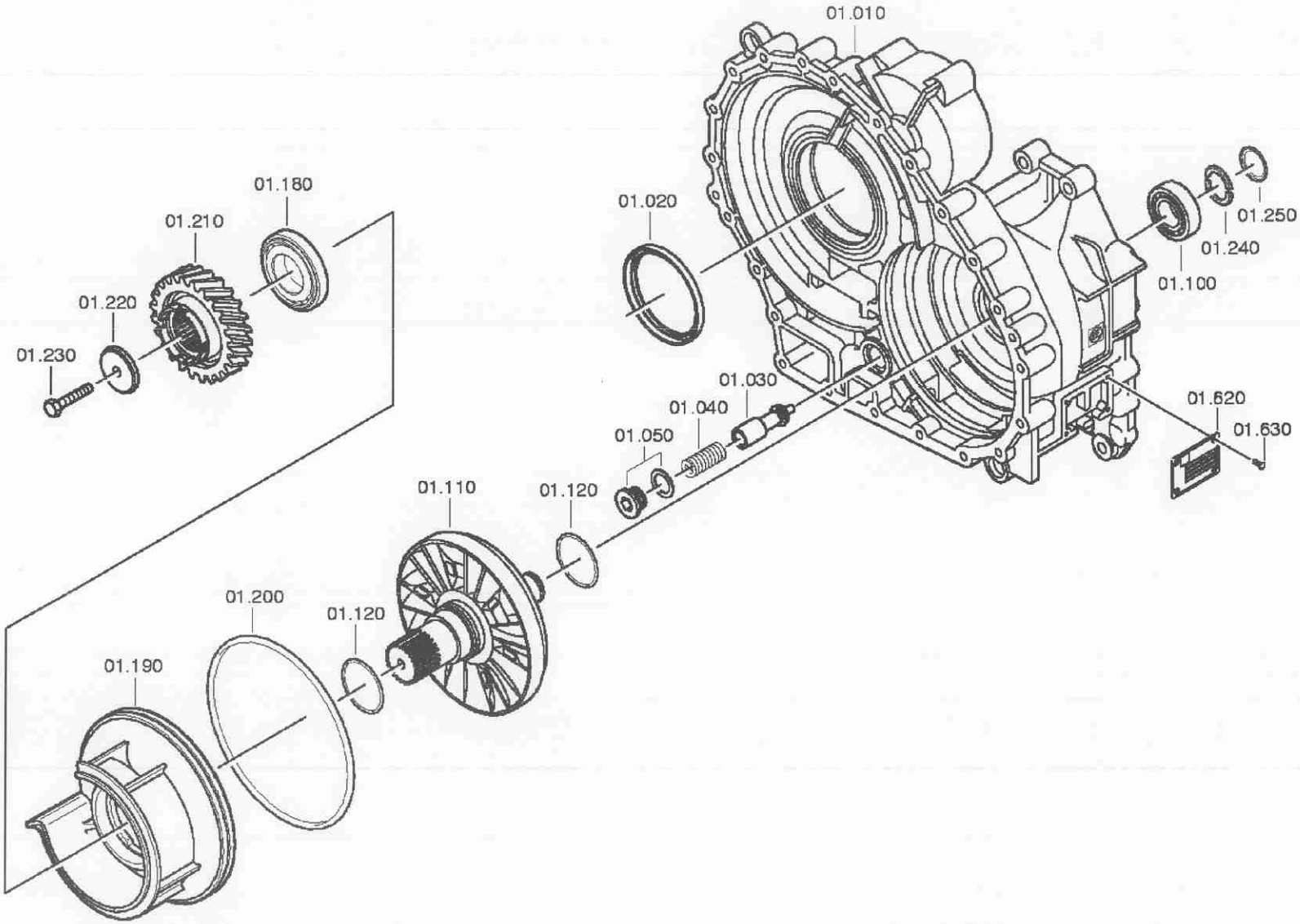

Stückliste: 6085 030 015 IT ECOLITE / WT-ANGEFL*LR / TEMSA
Bildtafel: 078.01.07 GEHAEUSE

Pos.	Sachnummer	VKF	Benennung	Änd.-Nr.	Änd.-Einl.	Technische Information	B/W	Fremdsach-Nr.	Gewicht	Lieferwerk
010	6085 301 065	1	GEHAEUSE			ENTHALT.IN 6085 301 060(0)			12,540	F
020		1	WELLENDICHTRING			105X125X12,0/9,5				
	0734 319 459 R	1	WELLENDICHTRING			105X125X12/9,5 FA.CFW			0,070	F
030	6085 301 111 H	1	KOLBEN	0564B		1.5 BAR VENTIL			0,053	F
040	0732 042 403	1	DRUCKFEDER						0,011	F
050		1	VERSCHL.SCHR.			M26X1,5 * 60N.M*DICHTRING *LOCTITE				
	0736 302 020	1	VERSCHL.SCHR.			M26X1,5			0,007	F
	0634 801 256 RH	1	DICHTRING			DIN 7603 ST A 26 X 31			0,020	F
100	0750 117 353	1	KEG.ROLLENLAGER			WTB 33,3X68,2X22,2			0,377	F
110	6085 301 053 H	1	ROTOR	78500					6,066	F
120	0734 401 251 RH	2	KOLBENRING			65,1X70,0X3,5			0,013	F
180	0735 371 515 H	1	KEG.ROLLENLAGER			50,8X95,2X27,7 FA.TIMKEN			0,850	F
190	6085 301 073	1	STATOR						5,275	F
200	0634 313 550 R	1	O-RING			ZFN 744 FPM -70-10 219 X 3			0,009	F
210	6085 301 096 H	1	SCHRAEGRAD	4843B		ENTHALT.IN 6085 301 095(1)			3,990	F
220	1315 378 019	1	SCHEIBE						0,198	F
230		1	6KT.SCHRAUBE	78500		M12X80 DIN931ALT/10.9				
	0636 011 434	1	6KT.SCHRAUBE			DIN 931 ALT 10.9 AUSG.87-09 M 12 X 80			0,098	F P
240		1	GETEILTER RING			WTB 0730 109 530(2) -A= 2,90- 3,70(ABSTUFUNG:0,05MM)				
	6085 201 054 H	1	GETEILTER RING			A=3,70	NB			
	6085 201 053 H	1	GETEILTER RING			A=3,65	NB			
	6085 201 052 H	1	GETEILTER RING			A=3,60	NB			
	6085 201 051 H	1	GETEILTER RING			A=3,55	NB			
	6085 201 050 H	1	GETEILTER RING			A=3,50	NB			
	6085 201 049 H	1	GETEILTER RING			A=3,45	NB			
	6085 201 048 H	1	GETEILTER RING			A=3,40	NB			
	6085 201 047 H	1	GETEILTER RING			A=3,35	NB			
	6085 201 046 H	1	GETEILTER RING			A=3,30	NB			
	6085 201 045 H	1	GETEILTER RING			A=3,25	NB			
	6085 201 044 H	1	GETEILTER RING			A=3,20	NB			
	6085 201 043 H	1	GETEILTER RING			A=3,15	NB			
	6085 201 042 H	1	GETEILTER RING			A=3,10	NB			
	6085 201 041 H	1	GETEILTER RING			A=3,05	NB			
	6085 201 040 H	1	GETEILTER RING			A=3,00	NB			

Stückliste: 6085 030 015 IT ECOLITE / WT-ANGEFL*LR / TEMSA
Bildtafel: 078.01.07 GEHAEUSE

Pos.	Sachnummer	VKF	Benennung	Änd.-Nr.	Änd.-Einl.	Technische Information	B/W	Fremdsach-Nr.	Gewicht	Lieferwerk
	6085 201 039 H	1	GETEILTER RING			A=2,95	NB			
	6085 201 038 H	1	GETEILTER RING			A=2,90	NB			
250	0730 063 154	1	SICHERUNGSRING			A=3,40			0,005	F
620	0730 365 147 RH	1	TYPENSCHILD			EINHEITSSCHILD			0,009	F
630	0731 101 047 H	4	BLINDNIET						0,001	F

Stückliste: 6085 030 015 IT ECOLITE / WT-ANGEFL*LR / TEMSA
Bildtafel: 078.02.03 STEUERUNG

* je nach Stücklistenausführung

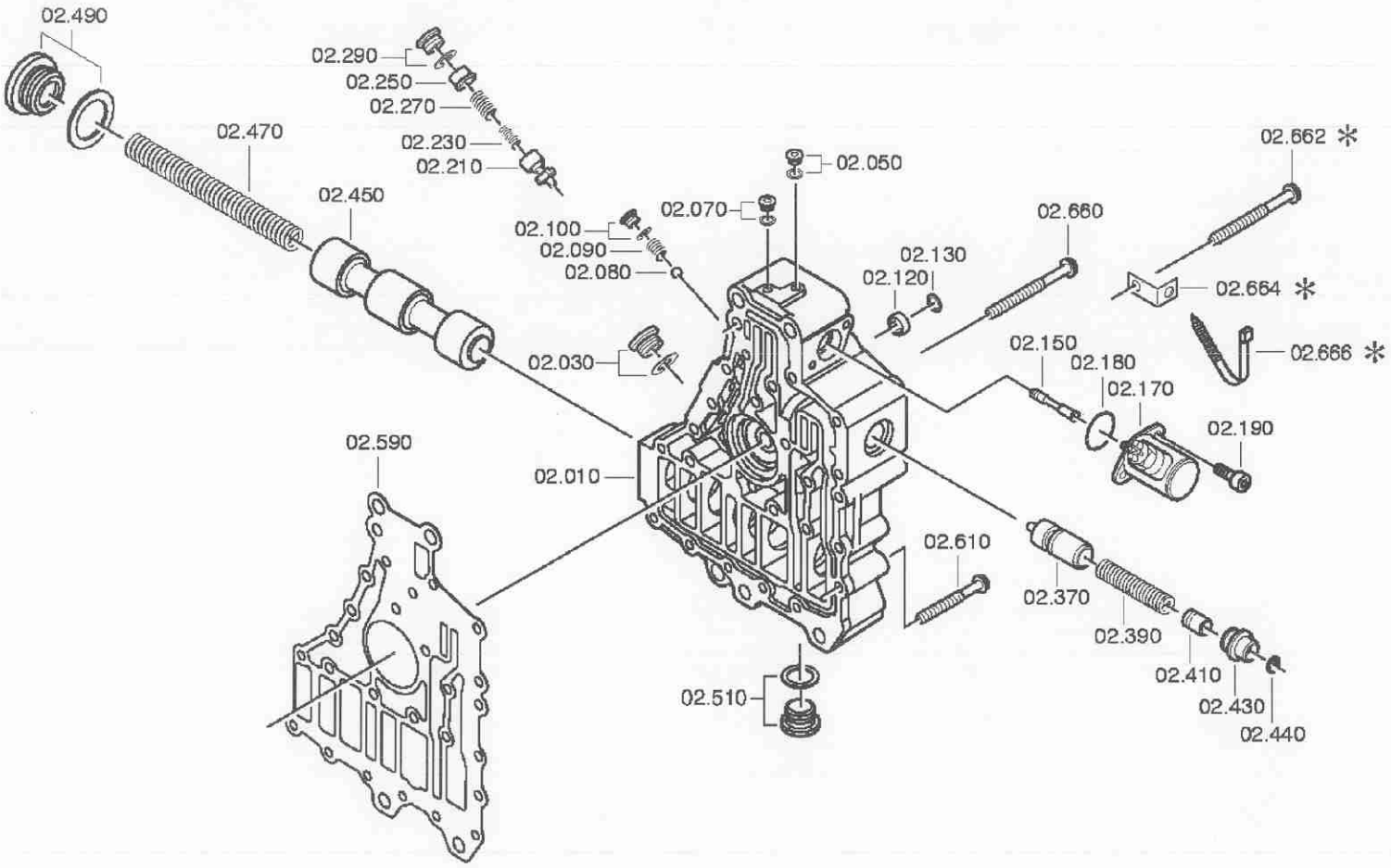

Stückliste: 6085 030 015 IT ECOLITE / WT-ANGEFL*LR / TEMSA
Bildtafel: 078.02.03 STEUERUNG

Pos.	Sachnummer	VKF	Benennung	Änd.-Nr.	Änd.-Einl.	Technische Information	B/W	Fremdsach-Nr.	Gewicht	Lieferwerk
010	6085 202 014	1	STEUERGEHAEUSE			KPL.IT*BELUE.NUT 6S160IT			5,260	F
030		1	VERSCHL.SCHR.			M26X1,5 * 60N.M*DICHTRING *LOCTITE				
	0736 302 042	1	VERSCHL.SCHR.			ENTHALT.			0,065	F
	0634 801 256 RH	1	DICHTRING			DIN 7603 ST A 26 X 31			0,020	F
050		1	VERSCHL.SCHR.			M12X1,5 * 23N.M*DICHTRING *LOCTITE				
	0636 302 026	1	VERSCHL.SCHR.			DIN 908 ST A3C M 12X1,5			0,013	F
	0634 801 028 RH	1	DICHTRING	2993C		DIN 7603 ST A 12 X 16			0,001	F
070		1	VERSCHL.SCHR.			M12X1,5 * 23N.M*DICHTRING *LOCTITE				
	0636 302 026	1	VERSCHL.SCHR.			DIN 908 ST A3C M 12X1,5			0,013	F
	0634 801 028 RH	1	DICHTRING	2993C		DIN 7603 ST A 12 X 16			0,001	F
080	0635 460 021 H	1	KUGEL			DIN 5401 10 G20			0,040	F P G
090	0732 041 247	1	DRUCKFEDER						0,002	F P
100		1	VERSCHL.SCHR.			M12X1,5 * 23N.M*DICHTRING *LOCTITE				
	0636 302 026	1	VERSCHL.SCHR.			DIN 908 ST A3C M 12X1,5			0,013	F
	0634 801 028 RH	1	DICHTRING	2993C		DIN 7603 ST A 12 X 16			0,001	F
120	0635 303 038	1	NADELHUELSE			FA. INA ST KAEFIG HK 1212 12X18X12			0,010	P G
130	0630 532 140 H	1	V-RING			FA. ORBIS JV 18			0,006	F P
150	6085 302 020	1	KOLBEN			ERZ.			0,005	F
170	0501 316 958 H	1	MAGNET						0,503	F
180	0634 313 017 R	1	O-RING			ZFN 744 FPM -70-10 27 X 3			0,001	F P
190		2	ZYL.SCHRAUBE	4429B		M8X22 ISO4762/8.8 A3C				
	0636 101 775 H	2	ZYL.SCHRAUBE			ISO 4762 8.8 A3C M 8 X 22			0,013	F P
210	6085 302 001	1	KOLBEN						0,017	F
230	0732 042 470	1	DRUCKFEDER						0,007	F
250	6085 302 002	1	KOLBEN						0,005	F
270	0732 042 471	1	DRUCKFEDER						0,005	F
290		1	VERSCHL.SCHR.			M26X1,5 * 60N.M*DICHTRING *LOCTITE				
	0736 302 042	1	VERSCHL.SCHR.			ENTHALT.			0,065	F
	0634 801 256 RH	1	DICHTRING			DIN 7603 ST A 26 X 31			0,020	F
370	1315 379 033	1	KOLBEN						0,043	F
390	0732 042 794	1	DRUCKFEDER	5944B					0,007	F

Stückliste: 6085 030 015 IT ECOLITE / WT-ANGEFL*LR / TEMSA
Bildtafel: 078.02.03 STEUERUNG

Pos.	Sachnummer	VKF	Benennung	Änd.-Nr.	Änd.-Einl.	Technische Information	B/W	Fremdsach-Nr.	Gewicht	Lieferwerk
410	1315 379 005	1	KOLBEN						0,005	F
430	1315 279 003	1	STELLSCHRAUBE			KPL.			0,109	F
440	0730 361 171	1	VERSCHL.DECKEL						0,002	F
450	6085 302 018	1	KOLBEN			ENTHALT.IN 6085 302 017(2)			0,514	F
470	0732 042 402	1	DRUCKFEDER						0,122	F
490		1	VERSCHL.SCHR.			M48X1,5 *150N.M*DICHTRING *LOCTITE				
	0736 302 058 H	1	VERSCHL.SCHR.			M48X1,5			0,248	F
	0634 801 329 R	1	DICHTRING			DIN 7603 ST A 48 X 55			0,007	F
510		1	VERSCHL.SCHR.	1321B		M24X1,5 * 60N.M*DICHTRING *LOCTITE				
	0636 302 064	1	VERSCHL.SCHR.			DIN 908 ST A3C M 24X1,5			0,054	F S
	0730 008 637 R	1	DICHTRING			A24X29 IN 0730 008 636(2)			0,002	F
590	0501 314 434 RH	1	DICHTUNG						0,083	F
610		13	6KT.SCHRAUBE			M8X80				
	0736 010 203	13	6KT.SCHRAUBE			M8X80			0,033	F
660		7	6KT.SCHRAUBE			M8X80				
	0736 010 203	7	6KT.SCHRAUBE			M8X80			0,033	F

Stückliste: 6085 030 015 IT ECOLITE / WT-ANGEFL*LR / TEMSA
Bildtafel: 078.03.01 PUMPE

* je nach Stücklistenausführung

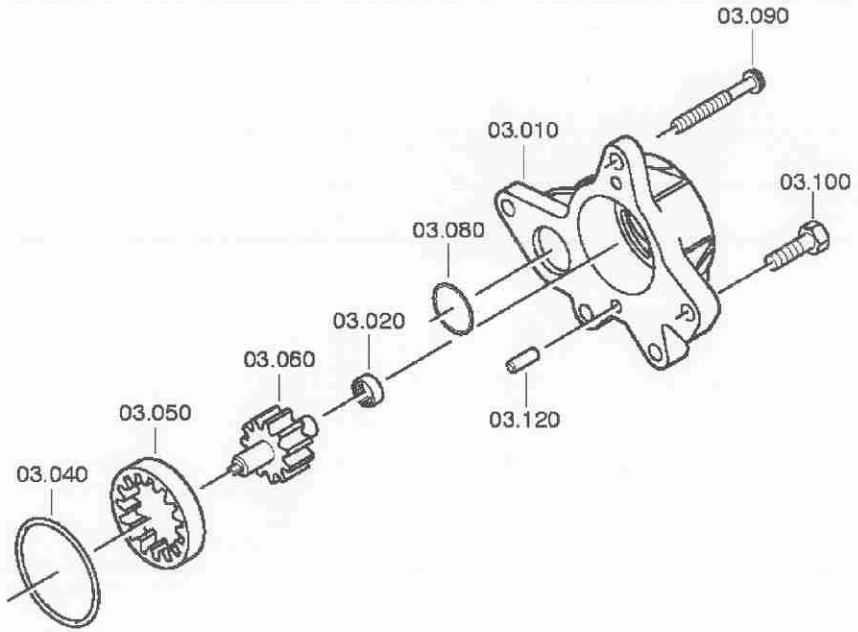

Stückliste: 6085 030 015 IT ECOLITE / WT-ANGEFL*LR / TEMSA
Bildtafel: 078.03.01 PUMPE

Pos.	Sachnummer	VKF	Benennung	Änd.-Nr.	Änd.-Einl.	Technische Information	B/W	Fremdsach-Nr.	Gewicht	Lieferwerk
010	6085 303 011	1	PUMPENGEHAEUSE	74822					1,353	F
020	0635 303 038	1	NADELHUELSE			FA. INA ST KAEFIG HK 1212 12X18X12			0,010	P G
040	0634 313 568 RH	1	O-RING			ZFN 744 FPM -70-10 63 X 3			0,030	F
050	6085 303 008	1	HOHLRAD	74822		ENTHALT.IN 1315 323 015(2)			0,229	F
060	6085 203 001	1	WELLE	74822		KPL.			0,226	F
080	0634 313 056 RH	1	O-RING			ZFN 744 FPM -70-10 37 X 3			0,001	P
090		4	6KT.SCHRAUBE			M8X80				
	0736 010 203	4	6KT.SCHRAUBE			M8X80			0,033	F
100		1	6KT.SCHRAUBE			M8X30 ISO4017/8.8 A3C				
	0636 015 321 RH	1	6KT.SCHRAUBE			ISO 4017 8.8 A3C M 8 X 30			0,015	F G P
120	0631 306 717 H	2	ZYLINDERSTIFT	4414B		ZFN 6 NIROSTA 8 H 8X 14			0,006	F

**** ENDE ****

Stückliste: 6085 177 107 ANBAUTEILE / IT1600*WT RE*INT.SERVO *AD=155*4XM12X1,5 X45*TEMP.G.ANG / TEMSA

Pos.	Text	Änd.-Nr.
A10	KUNDE:ALLGEMEINER VERTRIEB *LAND:	
A14	BESTELL-NR: OHNE	
Q50	QUALITAETS-HINWEIS:	
Q54	ANZIEHREIHENFOLGE: 1Q49 154 941	

Stückliste: 6085 177 107 ANBAUTEILE / IT1600*WT RE*INT.SERVO *AD=155*4XM12X1,5 X45*TEMP.G.ANG / TEMSA

Bildtafel	Sachnummer	Benennung	Technische Information	Änd.-Nr.
078.01.86	6085 101 819	GEHAEUSE	IT S6-1600 *O.DICHTUNG UND ANBAUTEILE	
078.02.80	6085 102 805	STEUERUNG	WT-ANGEFL*SCHR.M10X110 *IT1600/2200	
078.05.02- 2	6085 105 017	WAERMETAUSCHER	IT1600*WT RE	
078.05.KB	6085 105 816	WAERMETAUSCHER	IT S6-1600*O.ANBAUSCHR. *WT RE*O.ZVK*SERVO-INTEGR	
078.08.09	6085 108 030	ABTRIEB	AD=155*SCHR=4XM12X1,5X45 *IT 6 S 1600*KREUZVERZ	

Stückliste: 6085 177 107 **ANBAUTEILE / IT1600*WT RE*INT.SERVO *AD=155*4XM12X1,5 X45*TEMP.G.ANG / TEMSA**
Bildtafel: 078.01.86 **GEHAEUSE** *** je nach Stücklistenausführung**

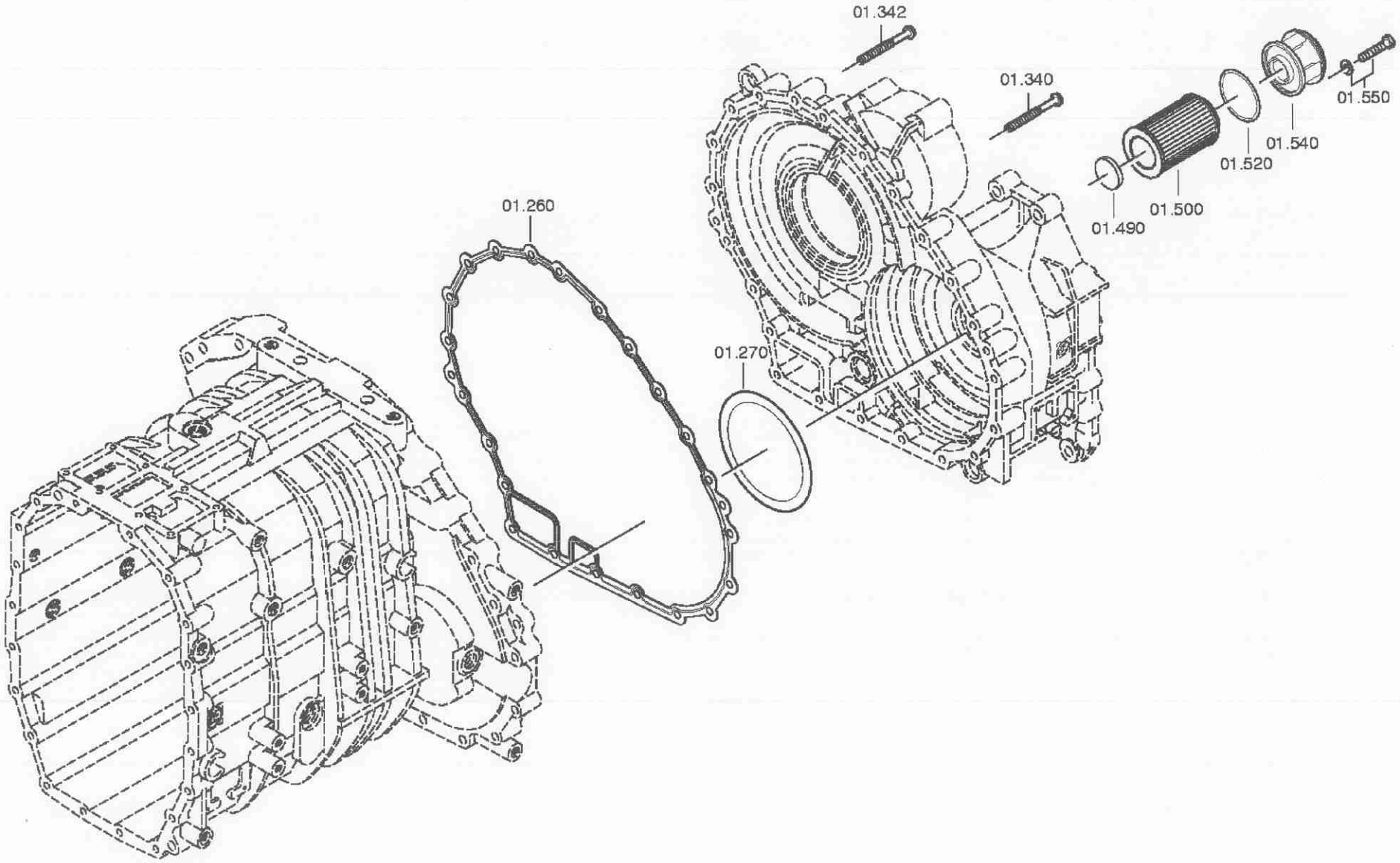

Stückliste: 6085 177 107 **ANBAUTEILE / IT1600*WT RE*INT.SERVO *AD=155*4XM12X1,5 X45*TEMP.G.ANG / TEMSA**
Bildtafel: 078.01.86 **GEHAEUSE**

Pos.	Sachnummer	VKF	Benennung	Änd.-Nr.	Änd.-Einl.	Technische Information	B/W	Fremdsach-Nr.	Gewicht	Lieferwerk
260	0501 315 499 R	1	DICHTUNG						0,042	F
270		1	SCHEIBE			WTB 0730 007 205(3) -A= 0,90- 1,60(ABSTUFUNG:0,10MM)				
	0730 007 211	1	SCHEIBE			A=1,60	NB		0,087	F
	0730 007 210	1	SCHEIBE			A=1,50	NB		0,081	F
	0730 001 282	1	SCHEIBE			A=1,40	NB		0,077	F
	0730 007 209	1	SCHEIBE			A=1,30	NB		0,072	F
	0730 007 208	1	SCHEIBE			A=1,20	NB		0,065	F
	0730 007 207	1	SCHEIBE			A=1,10	NB		0,061	F
	0730 007 206	1	SCHEIBE			A=1,00	NB		0,053	F
	0730 001 283	1	SCHEIBE			A=0,90	NB		0,049	F
340		21	6KT.SCHRAUBE	8084B		M10X60Z1 DIN933ALT10.9/A3C				
	0636 015 601 H	21	6KT.SCHRAUBE			DIN 933 ALT 10.9 A3CSM AUSG.87- M 10 X 60 Z1			0,045	F
342		1	6KT.SCHRAUBE			M10X60SK				
	0736 010 205	1	6KT.SCHRAUBE			M10X60SK			0,045	F
490	1048 301 010 R	1	MAGNET						0,012	F
500	0750 131 003 RH	1	SIEBEINSATZ			WTB			0,213	F
520	0634 313 657 R	1	O-RING			ZFN 744 FPM -70-10 78 X 3			0,003	F
540		1	DECKEL			WTB*IT FILTER*GD-AL/G-ALS				
	6085 301 047 H	1	DECKEL				WW			
	6085 301 002	1	DECKEL				WW		0,225	F
550		2	6KT.SCHRAUBE			M10X40 DIN933ALT/8.8 A3C				
	0636 015 247 H	2	6KT.SCHRAUBE			DIN 933 ALT 8.8 A3C AUSG.87-09 M 10 X 40			0,340	F G
	0630 001 048 RH	2	SCHEIBE			DIN 125 ALT 200HV A3C AUSG.90- 10,5			0,003	F P G

Stückliste: 6085 177 107 **ANBAUTEILE / IT1600*WT RE*INT.SERVO *AD=155*4XM12X1,5 X45*TEMP.G.ANG / TEMSA**
Bildtafel: 078.02.80 **STEUERUNG** *** je nach Stücklistenausführung**

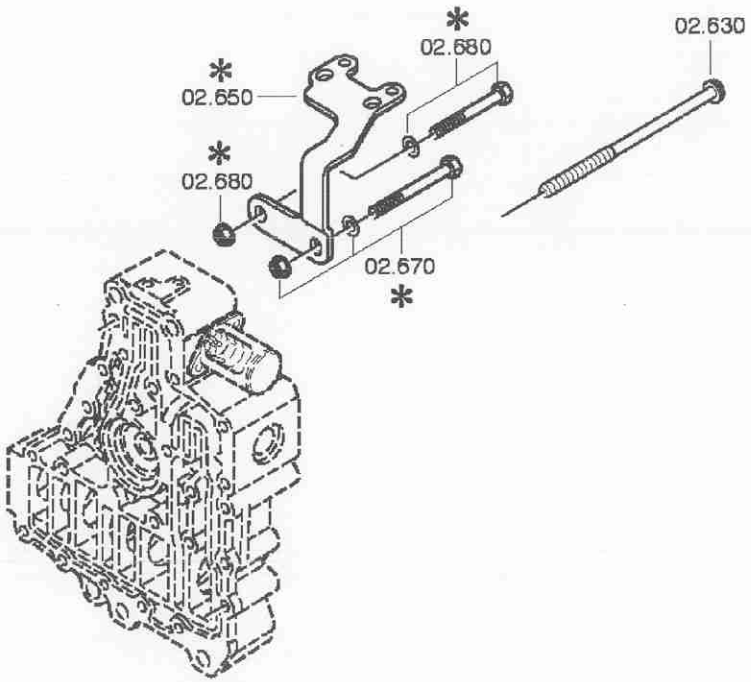

Stückliste: 6085 177 107 ANBAUTEILE / IT1600*WT RE*INT.SERVO *AD=155*4XM12X1,5 X45*TEMP.G.ANG / TEMSA
Bildtafel: 078.02.80 STEUERUNG

Pos.	Sachnummer	VKF	Benennung	Änd.-Nr.	Änd.-Einl.	Technische Information	B/W	Fremdsach-Nr.	Gewicht	Lieferwerk
630		1	6KT.SCHRAUBE			M10X110				
	0736 010 181	1	6KT.SCHRAUBE			M10X110			0,071	F

Stückliste: 6085 177 107 **ANBAUTEILE / IT1600*WT RE*INT.SERVO *AD=155*4XM12X1,5 X45*TEMP.G.ANG / TEMSA**
Bildtafel: 078.05.02- 1 **WAERMETAUSCHER** * **je nach Stücklistenausführung**

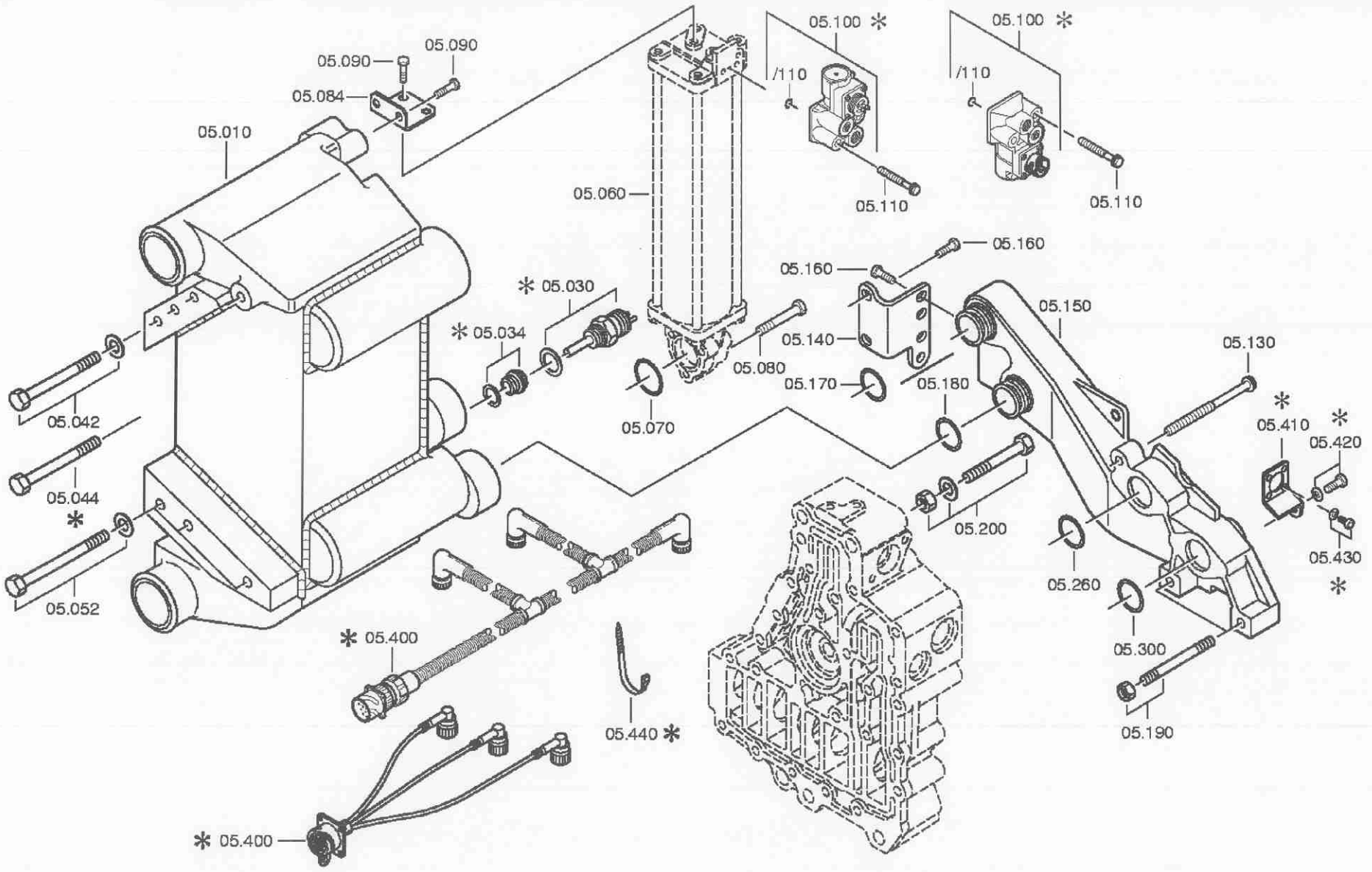

Stückliste: 6085 177 107 **ANBAUTEILE / IT1600*WT RE*INT.SERVO *AD=155*4XM12X1,5 X45*TEMP.G.ANG / TEMSA**
Bildtafel: 078.05.02- 2 **WAERMETAUSCHER** * **je nach Stücklistenausführung**

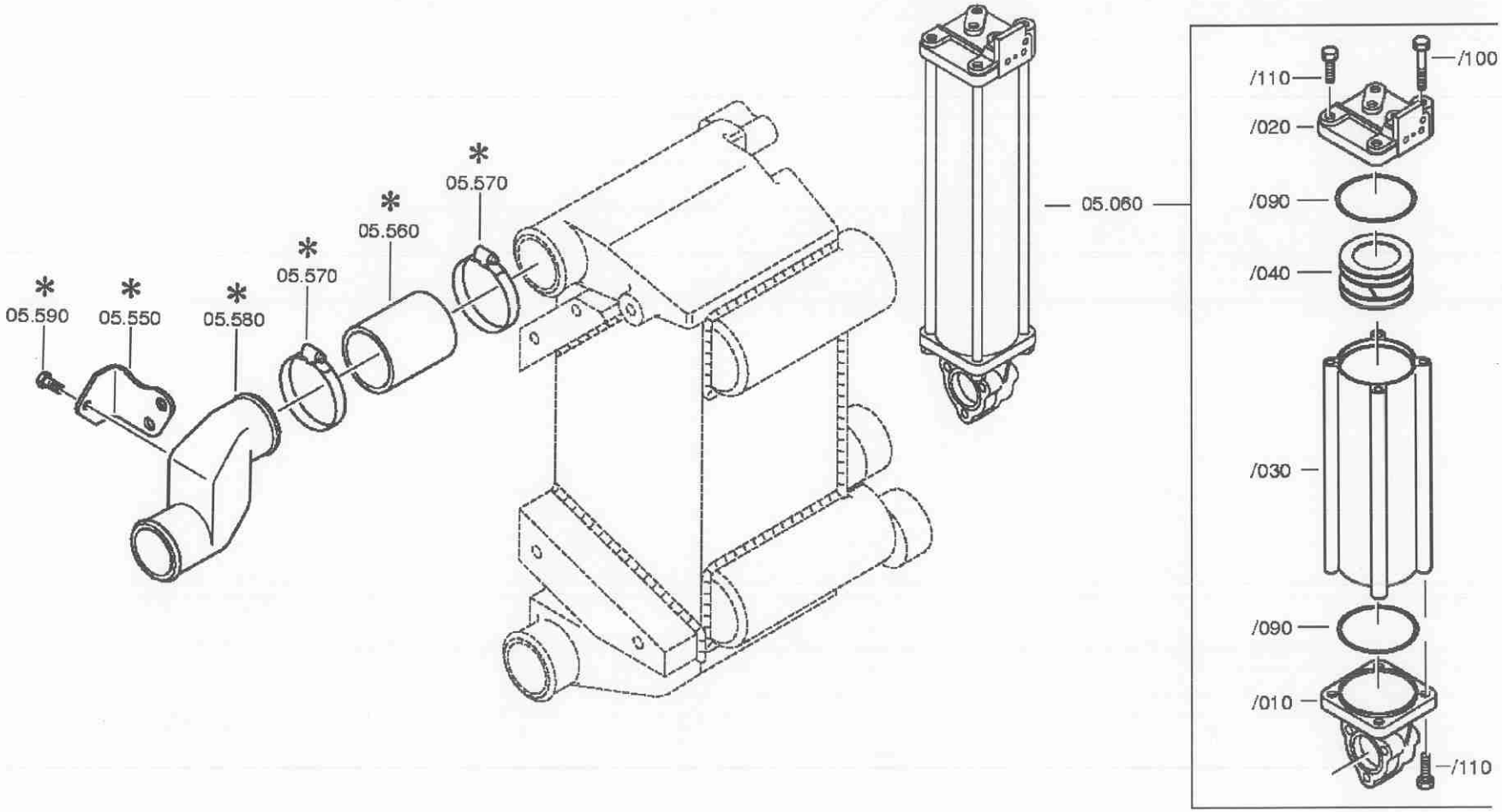

ZF-ELCAT Teileliste

Stückliste: 6085 177 107 ANBAUTEILE / IT1600*WT RE*INT.SERVO *AD=155*4XM12X1,5 X45*TEMP.G.ANG / TEMSA
Bildtafel: 078.05.02- 2 WAERMETAUSCHER

Pos.	Sachnummer	VKF	Benennung	Änd.-Nr.	Änd.-Einl.	Technische Information	B/W	Fremdsach-Nr.	Gewicht	Lieferwerk
010	0501 210 282	1	WAERMETAUSCHER			KPL.			21,960	F
030		1	TEMPERATURGEBER	4351A						
	0501 317 257 H	1	TEMPERATURGEBER						0,087	F
	0634 801 056 R	1	DICHTRING			DIN 7603 ST A 18 X 22			0,050	F P
042		1	6KT.SCHRAUBE			M12X70 DIN931ALT/8.8 A3C				
	0636 011 516	1	6KT.SCHRAUBE			DIN 931 ALT 8.8 A3C AUSG.87-09 M 12 X 70			0,072	F
	0630 001 049 H	1	SCHEIBE			DIN 125 ALT 200HV A3C AUSG.90-13			0,005	F P
044		2	6KT.SCHRAUBE	3680B		M12X70 DIN931ALT/8.8 A3C				
	0636 011 516	2	6KT.SCHRAUBE			DIN 931 ALT 8.8 A3C AUSG.87-09 M 12 X 70			0,072	F
052		2	6KT.SCHRAUBE			M12X70 DIN931ALT/8.8 A3C				
	0636 011 516	2	6KT.SCHRAUBE			DIN 931 ALT 8.8 A3C AUSG.87-09 M 12 X 70			0,072	F
	0630 001 049 H	2	SCHEIBE			DIN 125 ALT 200HV A3C AUSG.90-13			0,005	F P
060	0501 209 460 H	1	SPEICHER			KPL.			3,100	F
/010	0501 315 808	1	DECKEL			ENTHALT.IN 0501 209 460(0)			0,451	F
/020	0501 315 809	1	VENTILTRAEGER			ENTHALT.IN 0501 209 460(0)			0,296	F
/030	0501 315 810	1	ROHR			ENTHALT.IN 0501 209 460(0)			1,617	F
/040	0501 210 277 R	1	KOLBEN			KPL.			0,415	F
/090	0634 316 510 R	2	O-RING			ZFN 744 FPM -70-10 80 X 3				
/100		1	6KT.SCHRAUBE			M10X60 DIN931ALT/8.8 A3C				
	0636 010 071 H	1	6KT.SCHRAUBE			DIN 931 ALT 8.8 A3C AUSG.87-09 M 10 X 60			0,046	F S
/110		7	6KT.SCHRAUBE			M10X35 DIN933ALT/8.8 A3C				
	0636 015 227 RH	7	6KT.SCHRAUBE			DIN 933 ALT 8.8 A3C AUSG.87-09 M 10 X 35			0,031	F P S
070	0634 316 059 R	1	O-RING	9127B		ZFN 744 FPM -70-10 38 X 3			0,001	F P
080		3	6KT.SCHRAUBE			M8X60				
	0736 010 187	3	6KT.SCHRAUBE			M8X60			0,026	F
084	6085 305 007	1	HALTEBLECH						0,046	F
090		4	6KT.SCHRAUBE			AM8X18 EN1665/8.8 A3C				
	0636 023 015	4	6KT.SCHRAUBE			EN 1665 8.8 A3C M 8X 18-F			0,013	F
100	0501 320 804	1	VENTIL	7034C						
/110	0634 316 159 R	1	O-RING			ZFN 744 FPM -70-10 7 X 2			0,020	F

Stückliste: 6085 177 107 **ANBAUTEILE / IT1600*WT RE*INT.SERVO *AD=155*4XM12X1,5 X45*TEMP.G.ANG / TEMSA**
Bildtafel: 078.05.02- 2 **WAERMETAUSCHER**

Pos.	Sachnummer	VKF	Benennung	Änd.-Nr.	Änd.-Einl.	Technische Information	B/W	Fremdsach-Nr.	Gewicht	Lieferwerk
110		2	6KT.SCHRAUBE			M8X60				
	0736 010 187	2	6KT.SCHRAUBE			M8X60			0,026	F
130		1	6KT.SCHRAUBE			M8X115				
	0736 010 208	1	6KT.SCHRAUBE			M8X115			0,044	F
140	6085 305 040	1	WINKEL						0,238	F
150	6085 305 092	1	OELZUF.GEHAEUSE						2,063	F
160		5	6KT.SCHRAUBE			AM8X25 EN1665/8.8 A3C				
	0636 023 016	5	6KT.SCHRAUBE			EN 1665 8.8 A3C M 8X 25-F			0,018	F
170	0634 313 478 RH	2	O-RING			ZFN 744 FPM -70-10 35 X 4			0,002	F P
180	0634 313 478 RH	2	O-RING			ZFN 744 FPM -70-10 35 X 4			0,002	F P
190		2	SCHRAUBE+MUTTER	2518C		M12X120 DIN835/8.8FE/ZN8C				
	0636 604 410 H	2	STIFTSCHRAUBE			DIN 835 8.8 A3C M 12 X120			0,117	F
	0637 025 002	2	6KT.MUTTER			EN 1661 10 A3C M 12			0,020	F
200		2	SCHRAUBE+MUTTER			M12X130 DIN931ALT/10.9 A3C				
	0636 011 420	2	6KT.SCHRAUBE			DIN 931 ALT 10.9 A3C AUSG.87-09 M 12 X130			0,130	F
	0630 001 049 H	2	SCHEIBE			DIN 125 ALT 200HV A3C AUSG.90-13			0,005	F P
	0637 025 002	2	6KT.MUTTER			EN 1661 10 A3C M 12			0,020	F
260	0634 313 056 RH	1	O-RING			ZFN 744 FPM -70-10 37 X 3			0,001	P
300	0634 313 056 RH	1	O-RING			ZFN 744 FPM -70-10 37 X 3			0,001	P
550	6085 305 114	1	BLECH						0,140	F
560	0501 318 523	1	SCHLAUCH			LIEFERANT: MAN				
570	0632 311 007 R	2	SCHLAUCHSCHELLE			DIN 3017 W1-2 A- 60- 80X13			0,035	F
580	6085 305 113	1	ROHRSTUTZEN						0,518	F
590		1	6KT.SCHRAUBE			M8X20 ISO4017/8.8 A3C				
	0636 015 299 RH	1	6KT.SCHRAUBE			ISO 4017 8.8 A3C M 8 X 20			0,012	F G P

Stückliste: 6085 177 107 **ANBAUTEILE / IT1600*WT RE*INT.SERVO *AD=155*4XM12X1,5 X45*TEMP.G.ANG / TEMSA**
Bildtafel: 078.08.09 **ABTRIEB** *** je nach Stücklistenausführung**

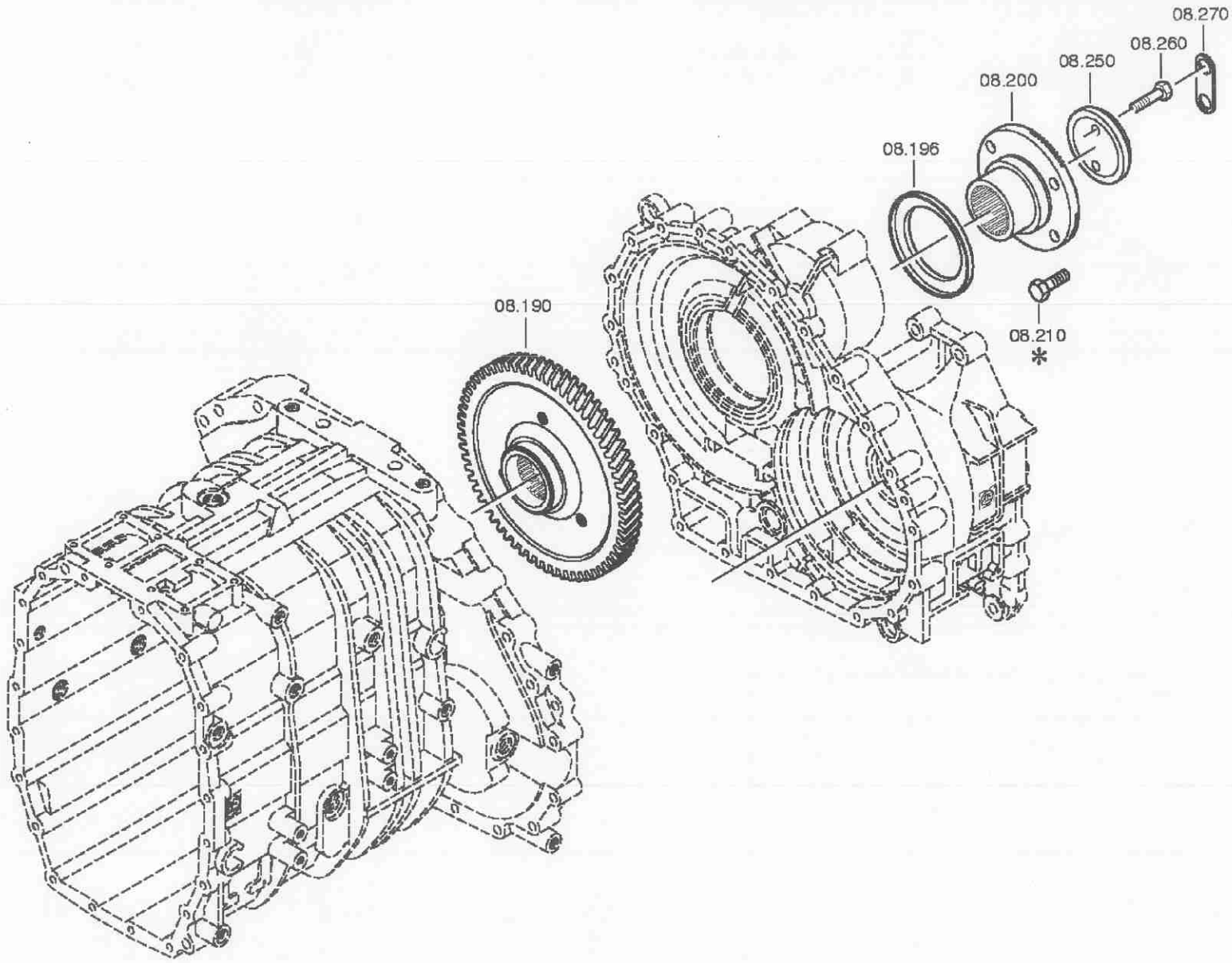

Stückliste: 6085 177 107 **ANBAUTEILE / IT1600*WT RE*INT.SERVO *AD=155*4XM12X1,5 X45*TEMP.G.ANG / TEMSA**
Bildtafel: 078.08.09 **ABTRIEB**

Pos.	Sachnummer	VKF	Benennung	Änd.-Nr.	Änd.-Einl.	Technische Information	B/W	Fremdsach-Nr.	Gewicht	Lieferwerk
190	6085 301 094 H	1	SCHRAEGRAD	4842B		ENTHALT.IN 6085 301 069(1)			11,600	F
196	1310 304 193 H	1	STAUBSCHUTZ			ENTHALT.IN 1310 304 194(2)			0,189	F
200	1310 304 163	1	ABTRIEBSFLANSCH						2,117	F
210		4	6KT.SCHRAUBE			M12X1,5X45 *SCHUTZHUELSE				
	0636 021 083 H	4	6KT.SCHRAUBE			DIN 961 ALT 10.9 AUSG.90-01 M 12X1,5 X 45			0,052	F P G
250	1259 303 004 H	1	SCHEIBE			ENTHALT.IN 1259 303 050(2)			0,400	F
260		2	6KT.SCHRAUBE			M12X50 DIN933ALT/8.8 A3C				
	0636 016 180	2	6KT.SCHRAUBE			DIN 933 ALT 8.8 A3C AUSG.87-09 M 12 X 50			0,053	F
270		1	SICHERUNGSBLECH							
	1250 304 353 R	1	SICHERUNGSBLECH			ENTHALT.IN 1313 304 043(2)			0,014	F P

**** ENDE ****

VOITH TURBO
ANTRIEBSTECHNIK

Ersatzteil-Katalog
Spare Parts Catalogue
Catalogue des rechanges
Catalogo Pezzi di Ricambio
Catálogo de Repuestos
Catálogo de Peças de Reserva
Reservdelkatalog

Baumuster
Design pattern
Immatriculation signalétique
Serie
Muestra de construcción
Classe
Utförande

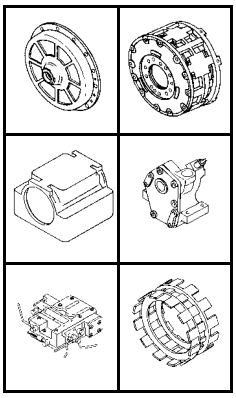

DIWA-Getriebe D 864.3E
DIWA Transmission
Transmission DIWA
Cambio DIWA
Transmisor-DIWA
Transmissão DIWA
DIWA-Växellåda

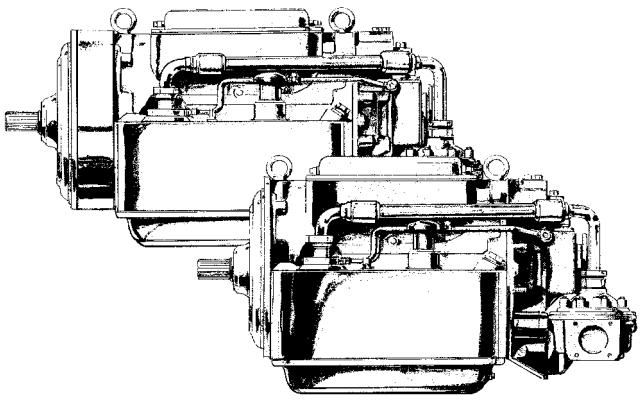

Ausgabe A 2001/55.6603.10
Edition A 2001/55.6603.10

Bei Reparatur des Getriebes oder Austausch von Teilen bzw. Gruppen ist unbedingt die Reparaturanleitung mit den darin enthaltenen Warnhinweisen zu beachten !

When repairing the transmission or replacing parts or components, the Repair Instructions and the warnings given in them must by all means be observed !

Reportez-vous impérativement au manuel de réparation pour toute intervention sur la transmission ou échange de pièces ou de sous-ensembles et respectez les avertissements préventifs !

Eseguendo lavori di riparazione sul cambio oppure sostituendo parti e/o complessivi si devono rispettare assolutamente le istruzioni e gli avvertimenti contenuti nel Manuale delle Riparazione !

En caso de una reparación del engranaje o recambio de piezas respectivamente grupos deben observarse de todos modos las instrucciones de reparación con las advertencias hechas en las mismas !

Por ocasião do reparo da caixa de transmissão ou substituição de peças e componentes, é importante que seja observada a instrução de reparo com las advertências contidas na mesma !

Vid reparation av växellådan eller utbyte av delar resp. grupper skall repararationsanvisningen med däri upptagna varningar absolut beaktas !

WICHTIG • IMPORTANT • IMPORTANTE • VIKTIG

english page 6 français page 7 italiano pagina 8 español página 9 português página 10 svensk sida 11

Teil-Nr.: Die letzten beiden Ziffern der Teilnummer sind eine ÄNDERUNGSKENNZAHL.

Tauschbar:

Ändert sich die letzte Ziffer z.B. von 10 in 11, so ersetzt das Teil mit Kennzahl 11 das Teil mit Kennzahl 10 OHNE ÄNDERUNG ANDERER TEILE.

Nicht tauschbar:

Ändert sich die vorletzte Ziffer z.B. von 11 in 20, dann wurde dieses Teil so geändert, daß beim Einbau andere Teile ersetzt bzw. nachgearbeitet werden müssen oder entfallen, deshalb

HINWEISE AUF DEN FARBIGEN SEITEN BEACHTEN!

Bildseite: Die Abbildungen sind unverbindlich.

Bild-Nr.: Teile ohne Bild-Nummern sind nicht dargestellt.

Benennung: Benennungen von Einzelteilen, die Bestandteil eines Ersatzteils sind, wurden eingerückt angeordnet.

Beispiel:
Deckel komplett
    Deckel
    Verschlußschraube M 10x1 DIN 906

Bei den Benennungen kann die Bezeichnung “DIN”, “VN” oder “VGN” aufgeführt sein. Es bedeutet:

DIN = Deutsche Industrie-Norm
VN und VGN =Voith-Norm

Die Bezeichnungen VN und VGN weisen auf eine spezielle Werksausführung des Teiles hin.

Ersatzteilbestellungen

Bei Bestellung sind die Stückzahl, Teilnummer, Benennung, Versandart und Versandanschrift anzugeben.Ist Teilnummer oder Benennung nicht bekannt, bitte Getriebenummer aufführen.

Für die Richtigkeit telefonischer Bestellungen haften wir nicht, Teillieferungen sind zulässig. Bei Beanstandungen bitte Rechnungsnummer mitteilen.

Ersatzteilbestellungen sind an die für Sie zuständige Voith-Vertretung oder -Niederlassung zu richten, deren Adresse wir Ihnen auf Anfrage gern mitteilen.

Versand per Post oder Frachtgut, wenn keine andere Versandart vorgeschrieben.

Unsere Anschrift:

Voith Turbo GmbH & Co KG
Heidenheim
Alexanderstraße 2
D-89522 Heidenheim

Telefon: (07321) 37-0
Telefax: (07321) 37 78 05

IMPORTANT

Part No.: The last two digits of part numbers represent a MODIFICATION CODE.

Interchangeable:

If the last digit changes, e.g. from 10 to 11, then the part with code 11 replaces the part with code 10 WITHOUT ANY CHANGE IN OTHER PARTS.

Not interchangeable:

If the penultimate digit changes, e.g. from 10 to 20, then this part cannot be installed without replacing, remachining or dispensing with other parts. Therefore

OBSERVE THE REFERENCES ON THE COLOURED PAGES!

Illustration page: No guarantee is given for the correctness of illustrations in this manual.

Figure no.: Parts without figure nos. are not shown in illustrations.

Designation: Indented part designations indicate that these parts are contained in the previous non-indented part

. Example:
Deckel komplett (cover complete)
Deckel (cover)
Verschlußschraube M 10x1 DIN 906 (plug screw)

Where the initials “DIN”, “VN” or “VGN” appear, these indicate

DIN = German Industrial Standard
VN and VGN = Voith Works Standard

The designations VN andf VGN indicate a special design of the part concerned.

Spare parts orders:

Please quote quantity required, part number, designation, shipping mode, and consignment address when ordering. Where part number or designation is not known, please quote the transmission serial number.

We cannot accept responsibility for errors arising from a telephone order. Part deliveries are permissible. When filing claims, please state the invoice number concerned.

Spare parts orders are to be addressed to your nearest authorized Voith agent whose address can be supplied if not known.

Where no other method of dispatch is prescribed, consignment will be made by ordinary mail or freight.

Our address:

Voith Turbo GmbH & Co KG
Heidenheim
Alexanderstraße 2
D-89522 Heidenheim

Telefon: (07321) 37-0
Telefax: (07321) 37 78 05

IMPORTANT

Références: Les deux derniers chiffre de références des pièces dans la colonne “Matricule pce” constituent un INDICE DE MODIFICATION et signifient

Remplaçable:

Si le dernier chiffre se modifie (p.-ex. 11 au lieu de 10), ce qui veut dire que la pièce portant l'indice 11 remplace la pièce d'indice 10, SANS QU'IL SOIT NÉCESSAIRE D'USINER D'AUTRES PIÈCES

Non remplaçable:

Si l'avant-dernier chiffre est modifié et qu'on ait p.-ex. 20 au lieu de 11, ce qui veut dire que la pièce portant l'indice 20 a été modifiée au point qu'il faille, pour son montage, usiner ou remplacer d'autres pièces, c`est pourquoi

RESPECTER LES RENVOIS SUR LES PAGES EN COULEUR

Planches: Les reproductions photographiques des pièces sont sans engagement.

Nos. de figures: Les pièces dépourvues de Nos. de figures ne sont pas reproduites sur les planches.

Désignations: Les désignations des pièces détachées faisant partie d'un tout de rechange, sont indiquées en retrait

Exemple:
Deckel komplett (Couvercle au complet)
    Deckel (Couvercle)
    Verschlusschraube M 10x1 DIN 906 (Bouchon vissant)

Les désignations en général peuvent être accompagnées des termes “DIN” (= Deutsche Industrie-Norm = norme industrielle allemande) ou bien “VN” ou encore “VGN”, qui veulent dire “normes VOITH” et se rapportent à des pièces typiquement de chez VOITH .

Conseils à suivre pour les commandes

Ne pas manquer d'indiquer dans les commandes les nombre, référence (matricules) et dénominations des pièces demandées, par ailleurs les mode et adresse d'expédition. Si l'on ne peut retrouver ni la référence (matricule), ni la désignation de la pièce au catalogue, indiquer au moins, entre autres, le No. de la boîte de vitesse.

Nous ne garantissons pas l'exactitude d'exécution de commandes passées par téléphone. Les livraisons partielles sont admises. En cas de réclamation, indiquer s.v.p. le No. de la facture.

Les commandes de pièces de rechange sont à adresser à la Représentation ou à la Succursale VOITH compétentes pour vous. Nous nous tenons à votre entière disposition pour vous en fournir sur demande les adresses.

A défaut de convention contraire, les expéditions se font par la poste ou bien en régime ordinaire.

L'adresse de notre firme est la suivante:

Voith Turbo GmbH & Co KG
Heidenheim
Alexanderstraße 2
D-89522 Heidenheim

Telefon: (07321) 37-0
Telefax: (07321) 37 7805

IMPORTANT

Parte n.: Le ultime due cifre dei numeri delle parti sono il NUMERO D'IDENTIFICAZIONE DELLA MODIFICA,

Intercambiabile:

Premesso che la seconda delle ultime due cifre in parola vari ad esempio da 10 in 11, resta inteso che fra il nuovo pezzo 11 e quello vecchio 10 esiste la possibilità d'intercambiabilità SENZA CHE SIA NECESSARIO MODIFICARE ALTRE PARTI.

Non intercambiabile:

Qualora invece la prima delle ultime due cifre vari ad esempio da 11 in 20, ciò sta a significare che il nuovo pezzo 20 è stato modificato in modo da non consentire il suo montaggio, senza sostituire o modificare od eliminare altri pezzi (ved. anche col. "Nota N.") pertanto

E'INDISPENSABILE RISPETTARE LE NOTE RIPORTATE SULLE PAGINE COLORATE

Pagina con tav. ill. Le riproduzioni sono soltanto indicative.

Fig. n.: Le parti senza numero di figura non sono rappresentate.

Denominazione: Parti singoli che sono componenti di una parte di ricambio, sono postate verso destra.

Esempio:
Coperchio compleo
    coperchio
    tappo filettato M 10x1 DIN 906

Le abbreviazioni "DIN", "VN" oppure "VGN", che possono seguire le denominazioni, significano:

DIN = Norma Industriale Tedesca
VN e VGN = Norma Voith

Le denominazioni seguite dalle abbreviazioni "VN" o "VGN" riguardano particolari normalizzati dalla Voith.

Ordinazione delle parti di ricambio:

Si prega d'indicare: quantità, numero della parte, denominazione, modo di spedizione ed indirizzo di spedizione. Se il numero della parte o la denominazione non sono noti indicare il numero del cambio.

Per ordini a mezzo telefono, non rispondiamo per eventuali fraintesi. Spedizioni parziali sono ammesse. In caso di reclami, indicare il numero della fattura.

Si prega d'indirizzare le ordinazioni alla ns. Rappresentante competente il cui indirizzo Vi verrà segnalato a richiesta.

S'effettua la spedizione a mezzo posta o P.V. salvo prescrizioni speciali.

Il ns. indirizzo è:

Voith Turbo GmbH & Co KG
Heidenheim
Alexanderstraße 2

Telefon: (07321) 37-0
Telefax: (07321) 37 78 05

IMPORTANTE

Número de pieza

Las 2 últimas cifras del número de pieza son UNA CIFRA CARACTERISTICA DE MODIFICACION,

Recambiable:

Si se modifica la última cifra, por ejemplo, de 10 en 11, la pieza con la cifra característica 11 substiuye la pieza con la cifra característica 10 SIN MODIFICACION DE OTRAS PIEZAS.

No recambiable:

Si se modifica la penúltima cifra, por ejemplo, de 11 en 20, esta pieza fue modificada de modo tal que con motivo de la instalación tienen que substituirse respectivamente retocarse o quedan eliminadas otras piezas, véanse observaciones. Por consiguiente

HAN DE TOMARSE EN CUENTA DE TODOS MODOS LAS OBSERVACIONES EN LAS PÁGINAS DE COLORES

Página de figuras

Las figuras se entienden sin compromiso.

Número de figura

Piezas sin número de figura no están representadas.

Denominación

Denominaciones de piezas individuales, que son partes integrantes de un repuesto, están puestas aparte.

Ejemplo:
Deckel komplett
Deckel
Verschlusschraube M 10x1 DIN 906

En las denominaciones puede estar indicada la designación “DIN”, “VN” o “VGN”. Significan:

DIN = Norma industrial alemana
VN y VGN = Norma Voith

Las denominaciones “VN” y “VGN” indican una ejecución especial de la fábrica de la correspondiente pieza.

Pedidos de repuestos:

Al pasar el pedido debe indicarse también la cantidad, número de pieza, denominación, clase de expedición y dirección de expedición. Si no se conocen los números de pieza o la denominación, debe indicarse el número del transmisor.

No respondemos de la exactitud de pedidos pasados por teléfono. Son admisibles suministros parciales. En caso de reclamaciones, rogamos comunicarnos el número de la factura.

Los pedidos de repuestos deben dirigirse a la representación o sucursal de Voith, cuya dirección les comunicaremos gustosamente sobre consulta.

Expedición por correo o por pequeña velocidad si no se prescribe otra clase de expedición.

Nuestra direccion:

Voith Turbo GmbH & Co KG
Heidenheim
Alexanderstraße 2
D-89522 Heidenheim

Telefon: (07321) 37-0
Telefax: (07321) 37 78 05

IMPORTANTE

Nº da peça: Os dois últimos algarismos do número da peça representam um ÍNDICE DE MODIFICAÇÃO e significa.:

Intercambiáveis:

Se o último algarismo é alterado (por exemplo 11 em lugar de 10), a peça em questão, portanto com índice 11, substitui a peça de índice 10 SEM NECESSIDADE DE MODIFICAÇÃO DE OUTRAS PEÇAS.

Não intercambiáveis:

Se o penúltimo número for modificado (p.ex. 20 em lugar de 11), isso significará que a referida peça, portanto de índice 20, foi alterada de forma que, na sua montagem, tornar-se-á necessária a substituição, adapaptação ou eliminação de outras peças, por isso

DEVERÃO SER OBSERVADAS AS INDICAÇÕES NAS PÁGINAS COLORIDAS!

Figuras: As reproduções fotográficas deverão ser tomadas apenas como indicativas.

Nº da figura: As peças sem número de figura não estão representadas nas ilustrações.

Designações: Designações de peças individuais, que fazem parte de um conjunto, serão colocadas mais à direita.

Exemplo:
Deckel komplett (tampa completa)
    Deckel (tampa)
    Verschlusschraube M 10x1 DIN 906 (parafuso de fechamente)

As designações, em geral, poderão ser acompanhadas dos termos “DIN” (Deutsche Industrie Norm - Normas industriais alemãs) ou “VN” ou ainda “VGN”, o que significa “normas Voith”- casos de peças de fabrico tipicamente Voith.

Conselhos a seguir em casos de encomendas de peças de reserva

Ao colocar uma encomenda, deve-se indicar a quantidade, número da peça, designação, modo e direcção da expedição. No caso de não se conhecer o número da peça ou a designação, deve-se indicar o número de série da transmissão.

Não podemos responder por possiveis erros originados por encomendas passadas via telefone. São possiveis fornecimentos parciais. Em caso de reclamação, é favor indicar o número da factura.

As encomendas de peças de reserva devem ser dirigidas ao representante ou secursal da Voith, cuja direcção enes será facultada sob pedido.

A expedição será sempre feita por correio ou camião, salvo indicações em contrário.

Nossa Direcção:

Voith Turbo GmbH & Co KG
Heidenheim
Alexanderstraße 2
D-89522 Heidenheim

Telefon: (07321) 37-0
Telefax: (07321) 37 78 05

VIKTIG

Detalj-nr.

De bada sista siffrorna i detaljnumret är en ÄNRINGSBETECKNING

Utbytbar:

Ändrar sig den sista siffran, t.ex. fran 10 till 11 sa ersätter detaljen med beteckningen 11 detaljen med beteckningen 10 UTAN ÄNDRING AV ANDRA DETALJER.

Ej utbytbar:

Ändrar sig den näst sista siffran t.ex. fran 11 till 20, har denna del ändrats sa, att vid montering mate andra delar utbytas resp. efterbearbetas eller slopas, där för

HÄNVISNING TILL DE FÄRGADE SIDORNA MASTE OVILLKORLIGEN BEAKTAS

Fig. sida

Figurerna är utan förbindelse.

Fig.nr.

Detaljer utan fig. nr. är ej avbildade.

Beteckning

Vid beteckning av detaljer som ingar i en reservdel, har uppställts förskjutet:

T.ex. Deckel komplett
    Deckel
    Verschlusschraube M 10x1 DIN 906

Tillsamman med beteckningen kan "DIN", "VN" eller "VGN" förekomma. Det betyder:

DIN = Deutsche Industrie-Norm
VN och VGN =Voith-Norm

Beteckningarna "VN" och "VGN" innebär specialutförande av detaljen.

Reservdelsbeställningar:

Ange antal, detaljnummer, beteckning, fraktsätt och försändelseadress vid beställning. Är detaljnummer eller beteckning ej bekant, var god uppge växelnummer.

Vi ansvarar ej för riktig levarans vid telefonbeställningar. Delleveranser är tillatna. Vid reklamation v.g. meddela fakturanummer.

Reservdelsbeställningar skall lämnas till Voiths representant, vars adress vi meddelar vid förfragan.

Leverans per post eller järnväg, där inget annat föreskrives.

Var adress:

Voith Turbo GmbH & Co KG
Heidenheim
Alexanderstraße 2
D-89522 Heidenheim

Telefon: (07321) 37-0
Telefax: (07321) 37 78 05

Typenschild , Rückwärtsgang mit 5 Lamellen
Nameplate, reverse gear with 5 lamellar discs.
Plaque de constructeur, marche AR à 5 lamelles
Targhetta-tipo, retromarcia con 5 lamelle
Placa de características, marcha atrás con 5 láminas
Placa de características, marcha atrás com 5 lamelas.
Typskylt, backväxel med 5 lameller

Kunden-Sach-Nr.
Customer Product No.
No. produit client
Cod. mat. cliente
No. de referencia del cliente
Número de referencia do cliente
Customer part number.

Typ
Type
Type
Tipo
Tipo
Tipo
Typ

Bauart
Model
Modèle
Modello
Modelo
Modelo
Modell

Baumuster
Design pattern
Immatriculation signalétique
Serie
Muestra de construcción
Classe
Utförande

Getriebenummernschild
Transmission no. plate
Plaque indicatrice du No. de la transmission
Targhetta col numero del cambio
Placa con el número del transmisor
Placa com o número da transmissão
Växelnummerskylt

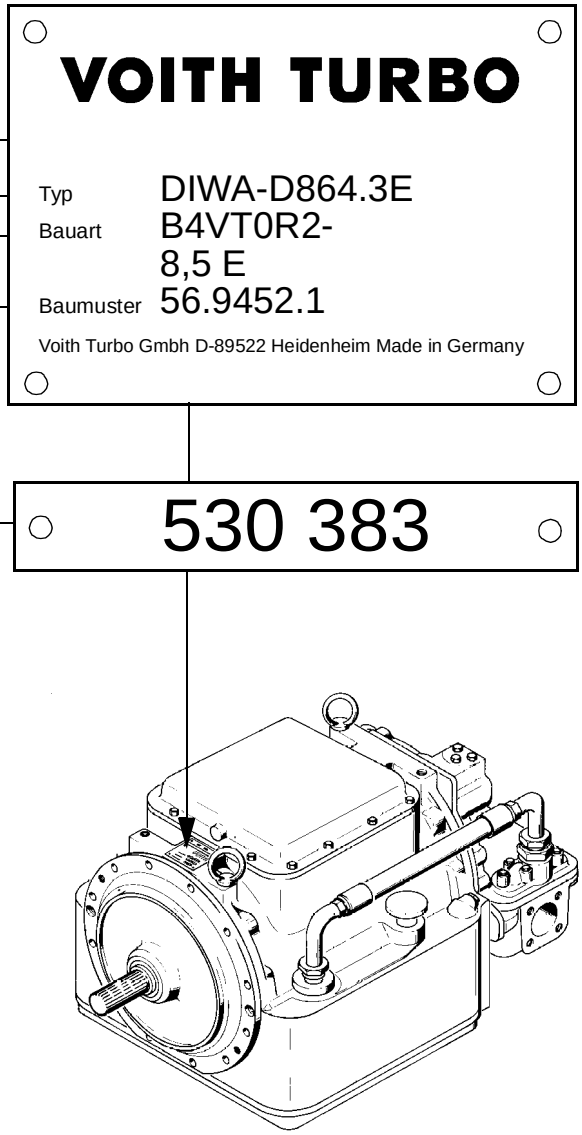

W10 - A 3 F T0 R0 W7 - 8,5 L

W10	Winkeltrieb (Antrieb)	Engranaje angular (accionamiento)
(W..)	Angle drive (input)	Engrenagem angular (accionamento)
	Renvoi d'angle (à l'entrée)	Vinkeldrift (ingaende)
	Ingranaggi conico (entrata)	
A	Antriebsdeckel	Tapa de accionamiento
(B)	Input drive cover	Tampa de accionamento
	Bouclier de carter	Lock pa ingangssidan
	Coperchio lato	
3	Differential	Differencial
(4)	Differential	Diferancial
	Diffrentiel	Differential
	Differenziale	
	Pumpe	Bomba
F	Pump	Bomba
(G,H,V,X)	Pompe	Pump
	Pompe	
T0	Turbine	Turbina
(T2)	Turbine	Turbina
	Turbine	Turbin
	Turbina	
R0	Rückwärtsgang	Marcha atrás
(R2)	Reverse gear	Marcha atrás
	Marche AR	Backväxel
	Retromarcia	
W17	Winkeltrieb (Abtrieb)	Engranaje angular (parte de salida)
(W...)	Angle drive (output)	Engrenagem angular (tampa de saida)
	Renvoi d'angle (sortie)	Vinkeldrift (utgaende)
	Ingranaggi conico (uscita)	
8,5	Arbeitsdruck	Presión de trabajo
BAR	Operating pressure	Pressão de trabalho
	Pression d'huile d'alimentation	Arbetstryck
	Pressione di lavoro	

Inhaltsverzeichnis	Gruppe	Seite
Contents	Group	Page
Table des matières	Groupe	Page
Indice	Gruppo	Pagina
Indice	Grupo	Pagina
Indice	Grupo	Pagina
Inehallsfoerteckning	Grupp	Sid

Erläuterungen zum Inhalt und für Ersatzteilbestellungen		5
Explanatory notes to contents and for spare parts ordering		6
Commentaires et conseils à suivre pour les commandes		7
Avvertenze e norme per le ordinazioni delle partidi ricambio		8
Explicaciones referentes al contenido y parapedidos de repuestos		9
Comentarios e conselhos a seguir na utilização do catalogo e em encomenda de peças de reserva		10
Förklaringar till innehall och till reservdelsbeställningar		11

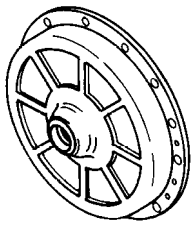

Typenschild		12-13
Nameplate		12-13
Plaque de constructeur		12-13
Targhetta-tipo		12-13
Placa de características		12-13
Placa de identificação		12-13
Typskylt		12-13
Antriebsdeckel, Antrieb direkt	2	32-34
Drive cover, drive direct	2	32-34
Couvercle d'entrée, entraînement direct	2	32-34
Coperchio d'entrata, comando direttamente	2	32-34
Tapa de entrada, accionamiento directamente	2	32-34
Tampa de accionamento, accionamento directamente	2	32-34
Anslutningsfläns, främre gavel	2	32-34

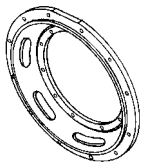

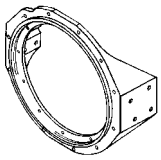

Verbindungsflansch, Aufhängeflansch	2R	36-40
Connection flange, Suspension flange	2R	36-40
Bride de raccordement, Bride de suspension	2R	36-40
Flangia di collegamento, Flangia di sospensione	2R	36-40
Brida de union, brida de suspension	2R	36-40
Flange de ligação, Flange de suspensão	2R	36-40
Anslutningsfläns, upphängningsfläns	2R	36-40

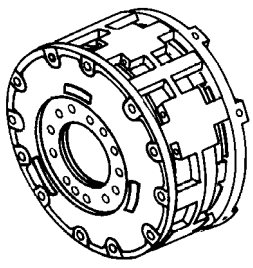

Eingangs- und Durchkupplung, Differential	3A	42-48
Input clutch and lock-up clutch, differential	3A	42-48
L'embrayage d'entrée et de prise directe, différentiel	3A	42-48
Frizione d'entrata e frizione di presa diretta, differenziale	3A	42-48
Acoplamiento de entrada, y del acoplamiento de toma directa, diferencial	3A	42-48
Embraiagem de entrada e embraiagem directa, diferencial	3A	42-48
Ingångs- och tryckkoppling, differential	3A	42-48

Inhaltsverzeichnis	Gruppe	Seite
Contents	Group	Page
Table des matières	Groupe	Page
Indice	Gruppo	Pagina
Indice	Grupo	Pagina
Indice	Grupo	Pagina
Inehallsfoerteckning	Grupp	Sid

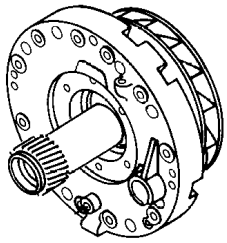

Pumpenbremse, Pumpenrad	4A	50-54
Pump brake, pump impeller	4A	50-54
Servo-frein de roue-pompe, roue-pompe	4A	50-54
Freno sulla ruota pompa, ruota pompa	4A	50-54
Freno de bomba, rodete de bomba	4A	50-54
Travão da bomba, roda da bomba	4A	50-54
Pumpbroms, pumphjul	4A	50-54

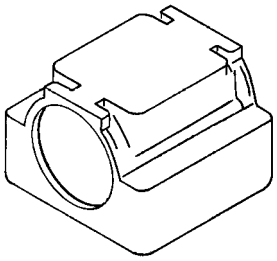

Getriebegehäuse	5	56-61
Transmission housing	5	56-61
Carter de boîte de vitesses	5	56-61
Scatola cambio	5	56-61
Caja de la transmisión	5	56-61
Bloco da transmissão	5	56-61
Växellådshus	5	56-61

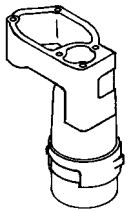

Ölfilter	6	62-63
Oil filter	6	62-63
Filtre d'huile	6	62-63
Filtro olio	6	62-63
Filtro de aceite	6	62-63
Filtro de óleo	6	62-63
Oljefilter	6	62-63

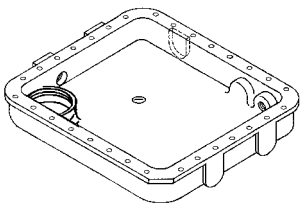

Ölwanne	7	64-68
Oil sump	7	64-68
Bac d'huile	7	64-68
Coppa olio	7	64-68
Cárter de aceite	7	64-68
Carter de óleo	7	64-68
Oljesump	7	64-68

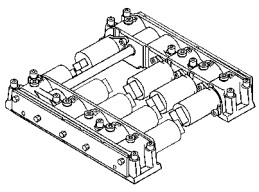

Steuerblock	8	70-72
Control block	8	70-72
Bloc de distribution	8	70-72
Distributore	8	70-72
Bloque de distribución	8	70-72
Bloco de distribuição	8	70-72
Styrblock	8	70-72

Inhaltsverzeichnis	Gruppe	Seite
Contents	Group	Page
Table des matières	Groupe	Page
Indice	Gruppo	Pagina
Indice	Grupo	Pagina
Indice	Grupo	Pagina
Inehallsfoerteckning	Grupp	Sid

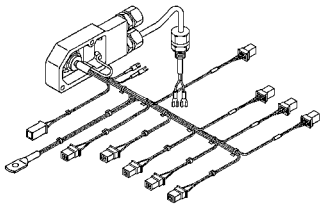

Kabelbaum	8C	74-75
Cable harness	8C	74-75
Faisceau de câbles	8C	74-75
Fascio cavetti	8C	74-75
Mazo de cables	8C	74-75
Macho de cabos	8C	74-75
Kabelstam	8C	74-75

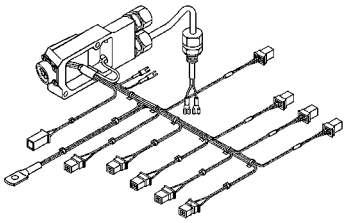

Kabelbaum	8D	76-77
Cable harness	8D	76-77
Faisceau de câbles	8D	76-77
Fascio cavetti	8D	76-77
Mazo de cables	8D	76-77
Macho de cabos	8D	76-77
Kabelstam	8D	76-77

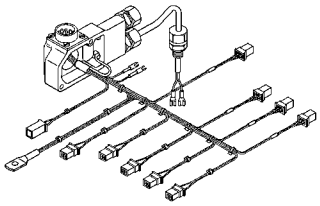

Kabelbaum	8E	78-79
Cable harness	8E	78-79
Faisceau de câbles	8E	78-79
Fascio cavetti	8E	78-79
Mazo de cables	8E	78-79
Macho de cabos	8E	78-79
Kabelstam	8E	78-79

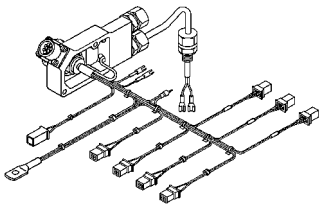

Kabelbaum	8F	80-81
Cable harness	8F	80-81
Faisceau de câbles	8F	80-81
Fascio cavetti	8F	80-81
Mazo de cables	8F	80-81
Macho de cabos	8F	80-81
Kabelstam	8F	80-81

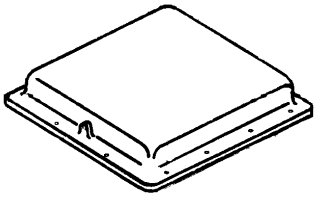

Steuerungsdeckel	8S	82-84
Control unit caver	8S	82-84
Couvercle de commande	8S	82-84
Coperchio del blocco di comando	8S	82-84
Tapa de mando	8S	82-84
Tampa de commando	8S	82-84
Styrlock	8S	82-84

Inhaltsverzeichnis	Gruppe	Seite
Contents	Group	Page
Table des matières	Groupe	Page
Indice	Gruppo	Pagina
Indice	Grupo	Pagina
Indice	Grupo	Pagina
Inehallsfoerteckning	Grupp	Sid

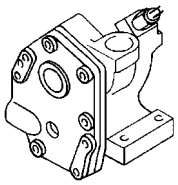

Zahnradpumpe mit Zusatzpumpe und Induktivgeber N1	10F	86-88
Gear pump with auxiliary pump and inductive pick-up N1	10F	86-88
Pompe à engrenages avec pompe additionnelle et capteur inductif N1	10F	86-88
Pompa ad ingranaggi con pompa aggiuntiva e trasmettitore induttivo N1	10F	86-88
Bomba de entranajes con bomba adicional y transmisor inductivo N1	10F	86-88
Bomba de engrenagens com bomba adicional e transdutor inductivo N1	10F	86-88
Kugghjulspump med tillsatspump och induktivgivare N1	10F	86-88

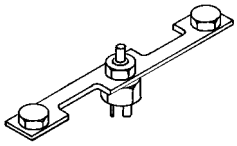

Temperatursensor	11	90-91
Temperature sensor	11	90-91
Détecteur de température	11	90-91
Sensore temperatura	11	90-91
Sonda de temperatura	11	90-91
Sensor de temperatura	11	90-91
Temperatursensor	11	90-91

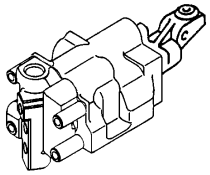

Arbeitsdruckventil	13	92-95
Operating pressure valve	13	92-95
Soupape de pression d'huile d'alimentation	13	92-95
Valvola pressione olio di lavoro	13	92-95
Válvula de presión de trabajo	13	92-95
Válvula da pressão de trabalho	13	92-95
Arbetstryckventil	13	92-95

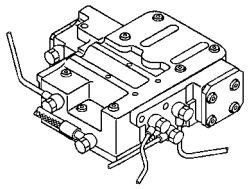

Wandlerauslaßventil	14	96-98
Converter drain valve	14	96-98
Soupape de vidange du convertisseur	14	96-98
Valvola di scarico del convertidore	14	96-98
Válvula de salida del convertidor	14	96-98
Válvula de descarga do conversor	14	96-98
Utloppsventil för momentomvandlare	14	96-98

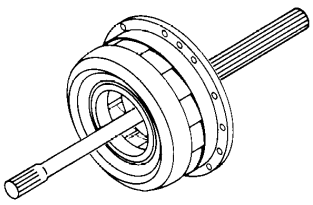

Turbinengetriebe, Wandlerteile	15A	100-104
Turbine gear, converter parts	15A	100-104
Engrenage de roue-turbine, Pièces de convertisseur	15A	100-104
Treno epicicloidale solidale con la ruota turbina, Parti componenti il convertitore	15A	100-104
Engranaje de turbina, Elementos del convertidor	15A	100-104
Engrenagem da turbina, Engrenagem do conversor	15A	100-104
Turbinväxel, Omvandlardelar	15A	100-104

Inhaltsverzeichnis	Gruppe	Seite
Contents	Group	Page
Table des matières	Groupe	Page
Indice	Gruppo	Pagina
Indice	Grupo	Pagina
Indice	Grupo	Pagina
Inehallsfoerteckning	Grupp	Sid

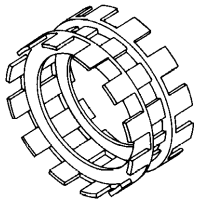

Rückwärtsgang R0, R2 mit 5 Lamellen (	16	106-108
Reverse gear R0, R2 with 5 plates	16	106-108
Marche Arrière R0, R2 avec 5 disques	16	106-108
Retromarcia RO, R2 con 6 dischi.	16	106-108
Marcha atrás R0, R2 con 5 láminas	16	106-108
Marcha atrás R0, R2 com 5 lamelas	16	106-108
Backväxel R0, R2 med 5 lameller	16	106-108

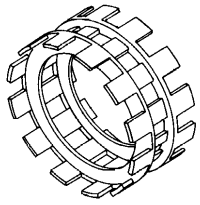

Rückwärtsgang R0,R2 mit 5 Lamellen,Getriebeausführung mit elektrischem Tacho für Mercedes Benz.	16A	110-112
Reverse gear R0, R2 with 5 plates, transmission design with electrical tachometer for Mercedes Benz	16A	110-112
Marche arrière R0, R2, à 5 disques, réalisation de boîte de vitesses avec tachymètre électrique pour Mercedes Benz.	16A	110-112
Retromarcia R0, R2 con 5 dischi, esecuzione cambio con tachimetro elettrico per Mercedes Benz.	16A	110-112
Marcha atrás R0, R2 con 5 láminas, versión de la caja de cambios con tacómetro eléctrico para Mercedes Benz.	16A	110-112
Marcha atrás R0, R2 com 5 lamelas, execução da caixa de transmissão com taquímetro eléctrico para Mercedes Benz.	16A	110-112
Backväxel R0, R2 med 5 lameller, växelutförande med elektrisk tako för Mercedes Benz	16A	110-112

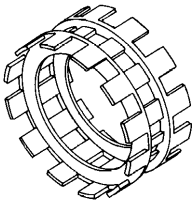

Rückwärtsgang R0 mit 5 Lamellen, Getriebeausführung mit Radialschmierung, elektrischem Tacho und verkürztem Abtrieb für Mercedes Benz.	16B	114-116
Reverse gear R0, R2 with 5 plates, transmission design with radial lubrication, electrical tachometer and short output for Mercedes Benz	16B	114-116
Marche arrière R0 à 5 disques, version de boîte de vitesses à lubrification radiale, tachymètre électrique et sortie raccourcie pour Mercedes Benz.	16B	114-116
Retromarcia R0 con 5 dischi, esecuzione cambio con lubrificazione radiale, tachimetro elettrico e uscita moto cor ta per Mercedes Benz.	16B	114-116
Marcha atrás R0 con 5 láminas, versión de la caja de cambios con engrase radial, tacómetro eléctrico y conjunto de salida acortado para Mercedes Benz.	16B	114-116
Marcha atrás R0 com 5 lamelas, execução da caixa de transmissão com lubrificação radial, taquímetro eléctrico e tampa de saída mais curta para Mercedes Benz	16B	114-116
Backväxel R0 med 5 lameller, växelutförande med radialsmörjning, elektrisk tako och förkortat kraftuttag för Mercedes Benz	16B	114-116

Inhaltsverzeichnis	Gruppe	Seite
Contents	Group	Page
Table des matières	Groupe	Page
Indice	Gruppo	Pagina
Indice	Grupo	Pagina
Indice	Grupo	Pagina
Inehallsfoerteckning	Grupp	Sid

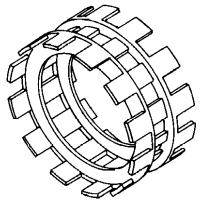

Rückwärtsgang R0,R2 mit 5 Lamellen,Getriebeausführung mit Winkeltrieb W5, W6, W8, W16, W17, W18, W19	16C	118-120
Reverse gear R0, R2 with 5 plates, transmission design with angle drive W5, W6, W8, W16, W17, W18, W19.	16C	118-120
Marche arrière R0, R2 à 5 disques, version boîte de vitesses à engrenages d'angle W5, W6, W8, W16, W17, W18, W19.	16C	118-120
Retromarcia R0, R2 con 5 dischi, esecuzione cambio con rinvio angolare W5, W6, W8, W16, W17, W18, W19	16C	118-120
Marcha atrás R0, R2 con 5 láminas, versión de la caja de cambios con engranaje angular W5, W6, W8, W16, W17, W18, W19.	16C	118-120
Marcha atrás R0 com 5 lamelas, execução da caixa de transmissão com engrenagem angular W5, W6, W8, W16, W17, W18, W19.	16C	118-120
Backväxel R0, R2 med 5 lameller, växelutförande med vinkeldrift W5, W6, W8, W16, W17, W18, W19.	16C	118-120

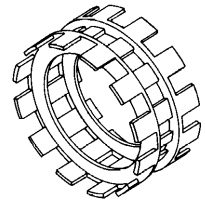

Rückwärtsgang R2 mit 5 Lamellen,Getriebeausführung mit elektrischem Tacho für Volvo / Dennis.	16D	122-124
Reverse gear R2 with 5 plates, transmission design with electrical tachometer for Volvo / Dennis	16D	122-124
Marche arrière R2 à 5 disques, version de boîte de vitesses à tachymètre électrique pour Volvo/Dennis.	16D	122-124
Retromarcia R2 con 5 dischi, esecuzione cambio con cambio elettrico per Volvo / Dennis.	16D	122-124
Marcha atrás R2 con 5 láminas, versión de la caja de cambios con tacómetro eléctrico para Volvo / Dennis.	16D	122-124
Marcha atrás R2 com 5 lamelas, execução da caixa de transmissão com taquímetro eléctrico para Volvo/Denis.	16D	122-124
Backväxel R2 med 5 lameller, växelutförande med elektrisk tako för Volvo/Dennis.	16D	122-124

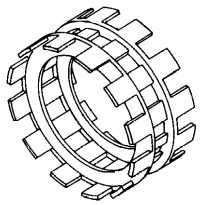

Rückwärtsgang R2 mit 5 Lamellen,Getriebeausführung mit elektrischem Tacho und Winkeltrieb W19 für Volvo.	16E	126-128
Reverse gear R2 with 5 plates, transmission design with electrical tachometer and angle drive W19 for Volvo.	16E	126-128
Marche arrière R2 à 5 disques, version de boîte de vitesses à tachymètre électrique et engrenages d'angle W19 pour Volvo.	16E	126-128
Retromarcia R2 con 5 dischi, esecuzione cambio con tachimetro elettrico e rinvio angolare W 19 per Volvo.	16E	126-128
Marcha atrás R2 con 5 láminas, versión de caja de cambio con tacómetro eléctrico y engranaje angular W19 para Volvo.	16E	126-128
Marcha atrás R2 com 5 lamelas, execução da caixa de transmissão com taquímetro eléctrico com engrenagem angular W19 para Volvo.	16E	126-128
Backväxel R2 med 5 lameller, växelutförande med elektrisk tako och vinkeldrift W19 för Volvo.	16E	126-128

Inhaltsverzeichnis	Gruppe	Seite
Contents	Group	Page
Table des matières	Groupe	Page
Indice	Gruppo	Pagina
Indice	Grupo	Pagina
Indice	Grupo	Pagina
Inehallsfoerteckning	Grupp	Sid

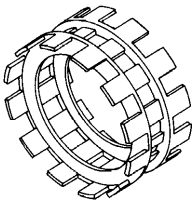

Rückwärtsgang R2 mit 5 Lamellen, Getriebeausführung mit Radialschmierung und verkürztem Abtrieb	16F	130-132
Reverse gear R2 with 5 plates, transmission design with radial lubrication and short output	16F	130-132
Marche arrière R2 à 5 disques, version de boîte de vitesses à lubrification radiale et sortie raccourcie.	16F	130-132
Retromarcia R2 con 5 dischi, esecuzione cambio con lubrificazione radiale e uscita moto corta.	16F	130-132
Marcha atrás R2 con 5 láminas, versión de caja de cambio con engrase radial y salida acortada.	16F	130-132
Marcha atrás R2 com 5 lamelas, execução da caixa de transmissão com lubrificação radial e tampa de saída mais curta para	16F	130-132
Backväxel R2 med 5 lameller, växelutförande med radialsmörjning, elektrisk tako och förkortat kraftuttag	16F	130-132

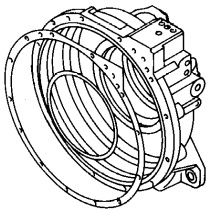

Abtrieb	18	134-138
Output drive	18	134-138
Sortie	18	134-138
Uscita	18	134-138
Salida	18	134-138
Tampa de saida	18	134-138
Utgående sida	18	134-138

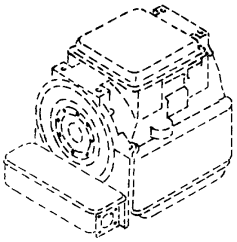

Wärmetauscher 100kW - Standardposition	19	140-142
Heat exchanger 100kW - Standard position	19	140-142
Echangeur de chaleur 100kW - position standard	19	140-142
Scambiatore di calore 100kW - posizione standard	19	140-142
Cambiador de calor 100kW - posición standard	19	140-142
Permutador de calor 100kW - posição padrão	19	140-142
Värmeväxlare 100kW - standardposition	19	140-142

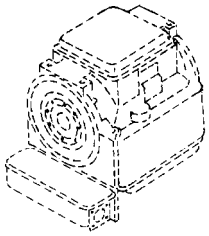

Wärmetauscher 100kW - abgesenkt	19A	144-146
Heat exchanger 100kW - lowered	19A	144-146
Echangeur de chaleur 100kW - abaissé	19A	144-146
Scambiatore di calore 100kW - ribassato	19A	144-146
Cambiador de calor 100kW - posición standard	19A	144-146
Permutador de calor 100kW - abaixado	19A	144-146
Värmeväxlare 100kW - sänkt	19A	144-146

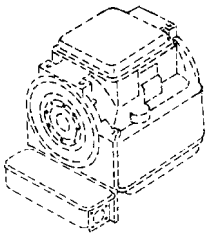

Wärmetauscher 100kW - (hart coatiert) - abgesenkt	19B	148-150
Heat exchanger 100kW - (hard-coated) - lowered	19B	148-150
Echangeur de chaleur 100kW - (enduction dure) -abaissé	19B	148-150
Scambiatore di calore 100kW - (con rivestimento spesso) - ribassato	19B	148-150
Cambiador de calor 100kW - (con revestimiento duro) - en posición rebajada	19B	148-150
Permutador de calor 100kW - (revestimento especial) - abaixado	19B	148-150
Värmeväxlare 100kW -(hårt coaterad) –sänkt	19B	148-150

Inhaltsverzeichnis Contents Table des matières Indice Indice Indice Inehallsfoerteckning		Gruppe Group Groupe Gruppo Grupo Grupo Grupp	Seite Page Page Pagina Pagina Pagina Sid
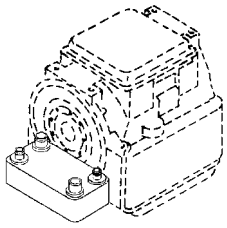	Wärmetauscher 125kW - Standardposition Heat exchanger 125kW - Standard position Echangeur de chaleur 125kW - position standard Scambiatore di calore 125kW - posizione standard Cambiador de calor 125kW - posición standard Permutador de calor 125kW - posição padrão Värmeväxlare 125kW -standardposition	19C 19C 19C 19C 19C 19C 19C	152-153 152-153 152-153 152-153 152-153 152-153 152-153
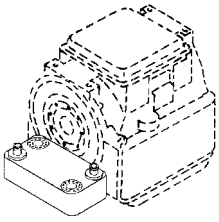	Wärmetauscher 125kW - Standardposition, mit schwenkbaren Wasseranschlüssen Heat exchanger 125kW - Standard position, with pivoted water connections Echangeur de chaleur 125kW - position standard à raccordements d'eau pivotables Scambiatore di calore 125kW - posizione standard, con attacchi acqua orientabili Cambiador de calor 125kW -posición standard, con conexiones de agua giratorias Permutador de calor 125kW - posição padrão com ligações de água móveis Värmeväxlare 125kW -standardposition, med svängbara vattenanslutningar	19D 19D 19D 19D 19D 19D 19D	154-155 154-155 154-155 154-155 154-155 154-155 154-155
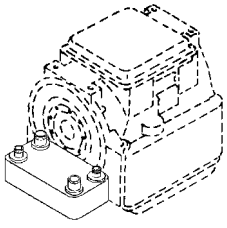	Wärmetauscher 125kW - Standardposition (Wärmetauscher wie Gruppe 19C mit geänderter Schlauchleitung) Heat exchanger 125kW - Standard position (heat exchanger like group 19C with modified hose line) Echangeur de chaleur 125kW - position standard (échangeur de chaleur comme groupe 19C avec tuyauterie flexible modifiée) Scambiatore di calore 125kW - posizione standard (Scambiatore di calore come gruppo 19C con tubazione acqua modificata) Cambiador de calor 125kW -posición standard (cambiador de calor igual al del grupo 19C, con tubería flexible modificada) Permutador de calor 125kW - posição padrão (permutador conforme grupo 19C, mas tubulação de mangueira modificada) Värmeväxlare 125kW - standardposition (värmeväxlare som grupp 19C med ändrad slangledning)	19E 19E 19E 19E 19E 19E 19E	156-157 156-157 156-157 156-157 156-157 156-157 156-157

Inhaltsverzeichnis	Gruppe	Seite
Contents	Group	Page
Table des matières	Groupe	Page
Indice	Gruppo	Pagina
Indice	Grupo	Pagina
Indice	Grupo	Pagina
Inehallsfoerteckning	Grupp	Sid

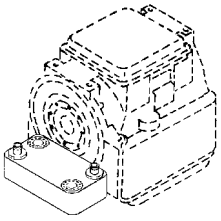

Wärmetauscher 125kW - Standardposition, mit schwenkbaren Wasseranschlüssen (Wärmetauscher wie Gruppe 19D mit geänderter Schlauchleitung)	19F	158-159
Heat exchanger 125kW - Standard position, with pivoted water connections (heat exchanger like group 19D with modified hose line)	19F	158-159
Echangeur de chaleur 125kW - position standard, à raccordements d'eau pivotables (échangeur de chaleur comme groupe 19D avec tuyauterie flexible modifiée)	19F	158-159
Scambiatore di calore 125kW - posizione standard, con attacchi acqua orientabili (Scambiatore di calore come gruppo 19D con tubazione acqua modificata)	19F	158-159
Cambiador de calor 125kW - posición standard, con conexiones de agua giratorias (cambiador de calor igual al del grupo 19D, con tubería flexible modificada)	19F	158-159
Permutador de calor 125kW - posição padrão, com ligações de água móveis (permutador de calor conforme grupo 19D com tubulação de mangueira modificada)	19F	158-159
Värmeväxlare 125kW - standardposition, med svängbara vattenanslutningar (värmeväxlare som grupp 19D med ändrad slangledning)	19F	158-159

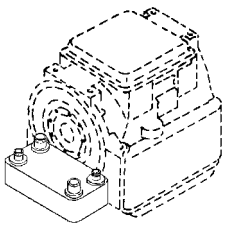

Wärmetauscher 125kW - Standardposition (Wärmetauscher wie Gruppe 19C mit geänderten Schlauchleitungen, Niro)	19G	160-161
Heat exchanger 125kW - Standard position (heat exchanger like group 19C with modified hose line, rustproof)	19G	160-161
Echangeur de chaleur 125kW - position standard (échangeur de chaleur comme groupe 19C avec tuyauterie flexible modifiée, inox)	19G	160-161
Scambiatore di calore 125kW - posizione standard (Scambiatore di calore come gruppo 19C con tubazioni acqua modificate, Inox)	19G	160-161
Cambiador de calor 125kW - posición standard (cambiador de calor igual al del grupo 19C, con tuberías flexibles modificadas, acero inoxidable)	19G	160-161
Permutador de calor 125kW - posição padrão (permutador de calor conforme grupo 19C com tubulações de mangueira modificadas, Nrio)	19G	160-161
Värmeväxlare 125kW - standardposition värmeväxlare som grupp 19C med ändrade slangledningar, Niro)	19G	160-161

Inhaltsverzeichnis Contents Table des matières Indice Indice Indice Inehallsfoerteckning	Gruppe Group Groupe Gruppo Grupo Grupo Grupp	Seite Page Page Pagina Pagina Pagina Sid
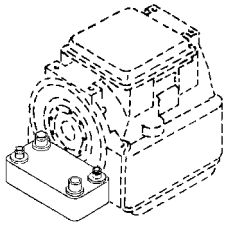		
Wärmetauscher 125kW - Standardposition (Wärmetauscher wie Gruppe 19C mit geänderten Schlauchleitungen)	19H	162-163
Heat exchanger 125kW - Standard position (heat exchanger like group 19C with modified hose line)	19H	162-163
Echangeur de chaleur 125kW - position standard (échangeur de chaleur comme groupe 19C avec tuyauterie flexible modifiée)	19H	162-163
Scambiatore di calore 125kW - posizione standard (Scambiatore di calore come gruppo 19C con tubazioni acqua modificate)	19H	162-163
Cambiador de calor 125kW - posición standard (cambiador de calor igual al del grupo 19C, con tuberías flexibles modificadas)	19H	162-163
Permutador de calor 125kW - posição padrão (permutador de calor conforme grupo 19C com tubulações de mangueira modificadas)	19H	162-163
Värmeväxlare 125kW -standardposition (värmeväxlare som grupp 19C med ändrade slangledningar)	19H	162-163
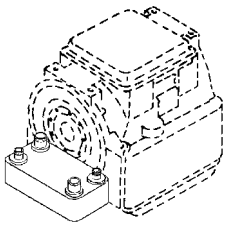		
Wärmetauscher 125kW - Standardposition (Wärmetauscher wie Gruppe 19C mit geänderten Schlauchleitungen)	19J	164-165
Heat exchanger 125kW - Standard position (heat exchanger like group 19C with modified hose line)	19J	164-165
Echangeur de chaleur 125kW - position standard (échangeur de chaleur comme groupe 19C avec tuyauterie flexible modifiée)	19J	164-165
Scambiatore di calore 125kW - posizione standard (Scambiatore di calore come gruppo 19C con tubazioni acqua modificate)	19J	164-165
Cambiador de calor 125kW -posición standard (cambiador de calor igual al del grupo 19C, con tuberías flexibles modificadas)	19J	164-165
Permutador de calor 125kW - posição padrão (permutador de calor conforme grupo 19C com tubulações de mangueira modificadas)	19J	164-165
Värmeväxlare 125kW - standardposition (värmeväxlare som grupp 19C med ändrade slangledningar)	19J	164-165

Inhaltsverzeichnis	Gruppe	Seite
Contents	Group	Page
Table des matières	Groupe	Page
Indice	Gruppo	Pagina
Indice	Grupo	Pagina
Indice	Grupo	Pagina
Inehallsfoerteckning	Grupp	Sid

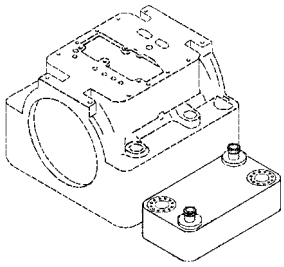

Wärmetauscher 125kW - seitlich, mit schwenkbaren Wasseranschlüssen (Wärmetauscher wie Gruppe 19D mit geänderten Schlauchleitungen)	19K	166-167
Heat exchanger 125kW - lateral, with pivoted water connections (heat exchanger like group 19D with modified hose line)	19K	166-167
Echangeur de chaleur 125kW - sur le côté, à raccordements d'eau pivotables échangeur de chaleur comme groupe 19D avec tuyauterie flexible modifiée)	19K	166-167
Scambiatore di calore 125kW - laterale, con attacchi acqua orientabili (Scambiatore di calore come gruppo 19D con tubazioni acqua modificate)	19K	166-167
Cambiador de calor 125kW - posición lateral, con conexiones de agua giratorias (cambiador de calor igual al del grupo 19D, con tuberías flexibles modificadas	19K	166-167
Permutador de calor 125kW - lateral, com ligações de água móveis (permutador de calor conforme grupo 19D com tubulações de mangueira modificadas)	19K	166-167
Värmeväxlare 125kW - på sidan, med svängbara vattenanslutningar (värmeväxlare som grupp 19D med ändrade slangledningar)	19K	166-167

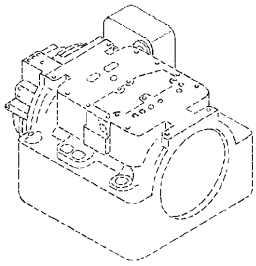

Wärmetauscher 125kW - seitlich am Abtrieb, stehend	19L	168-170
Heat exchanger 125kW - lateral at output, upright	19L	168-170
Echangeur de chaleur 125kW -latéralement sur la sortie, debout	19L	168-170
Scambiatore di calore 125kW - laterale all'uscita moto, verticale	19L	168-170
Cambiador de calor 125kW -posición lateral a la salida, de pie	19L	168-170
Permutador de calor 125kW - lateralmente na saída, vertical	19L	168-170
Värmeväxlare 125kW - på sidan vid kraftuttaget, stående	19L	168-170

Inhaltsverzeichnis Contents Table des matières Indice Indice Indice Inehallsfoerteckning	Gruppe Group Groupe Gruppo Grupo Grupo Grupp	Seite Page Page Pagina Pagina Pagina Sid

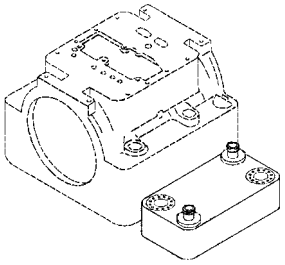

Wärmetauscher 125kW - seitlich, mit schwenkbaren Wasseranschlüssen (Wärmetauscher wie Gruppe 19D mit geänderten Schlauchleitungen)	19M	172-173
Heat exchanger 125kW - lateral, with pivoted water connections (heat exchanger like group 19D with modified hose line)	19M	172-173
Echangeur de chaleur 125kW - sur le côté à raccordements d'eau pivotables (échangeur de chaleur comme groupe 19D avec tuyauterie flexible modifiée)	19M	172-173
Scambiatore di calore 125kW - laterale, con attacchi acqua orientabili (Scambiatore di calore come gruppo 19D con tubazioni acqua modificate)	19M	172-173
Cambiador de calor 125kW - posición lateral, con conexiones de agua giratorias (cambiador de calor igual al del grupo 19D, con tuberías flexibles modificadas)	19M	172-173
Permutador de calor 125kW - lateral, com ligações de água móveis (permutador de calor conforme grupo 19D com tubulações de mangueira modificadas	19M	172-173
Värmeväxlare 125kW - på sidan, med svängbara vatten anslutningar (värmeväxlare som grupp 19D med ändrade slangledningar)	19M	172-173

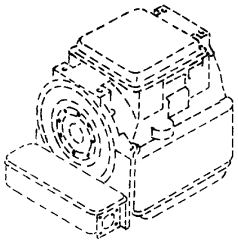

Wärmetauscher 100kW - Standardposition (Wärmetauscher wie Gruppe 19 mit geänderten Schlauchleitungen)	19N	174-176
Heat exchanger 100kW - Standard position (heat exchanger like group 19 with modified hose line)	19N	174-176
Echangeur de chaleur 100kW - position standard (échangeur de chaleur comme groupe 19 avec tuyauterie flexible modifiée)	19N	174-176
Scambiatore di calore 100kW - posizione standard (Scambiatore di calore come gruppo 19 con tubazioni acqua modificate)	19N	174-176
Cambiador de calor 100kW - posición standard (cambiador de calor igual al del grupo 19, con tuberías flexibles modificadas)	19N	174-176
Permutador de calor 100kW - posição padrão (permutador de calor conforme grupo 19 com tubulacões de mangueira modificadas	19N	174-176
Värmeväxlare 100kW - standardposition (värmeväxlare som grupp 19 med ändrade slangledningar)	19N	174-176

Inhaltsverzeichnis Contents Table des matières Indice Indice Indice Inehallsfoerteckning	Gruppe Group Groupe Gruppo Grupo Grupo Grupp	Seite Page Page Pagina Pagina Pagina Sid

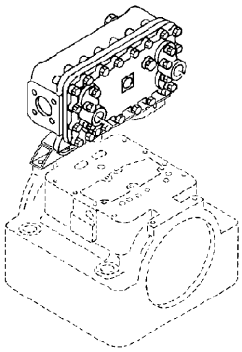

Wärmetauscher 100kW - liegend über Abtrieb (Wärmetauscher wie Gruppe 19)	19Q	178-180
Heat exchanger 100kW - horizontal above output (heat exchanger like group 19)	19Q	178-180
Echangeur de chaleur 100kW - couché au-dessus de la sortie (échangeur de chaleur comme groupe 19)	19Q	178-180
Scambiatore di calore 100kW - orizzontale sopra uscita moto (Scambiatore di calore come gruppo 19)	19Q	178-180
Cambiador de calor 100kW - en posición horizontal encima de la salida (cambiador de calor igual al del grupo 19)	19Q	178-180
Permutador de calor 100kW - vertical acima da saída (permutador de calorf conforme grupo 19)	19Q	178-180
Värmeväxlare 100kW - liggande över kraftuttaget (värmeväxlare som grupp 19)	19Q	178-180

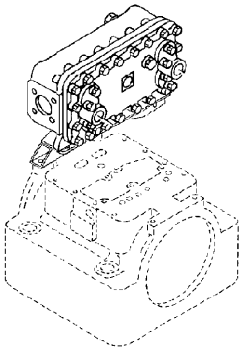

Wärmetauscher 125kW - über Antrieb mit schwenkbaren Wasseranschlüssen (Wärmetauscher wie Gruppe 19D)	19R	182-183
Heat exchanger 125kW - above output with pivoted water connections (heat exchanger like group 19D)	19R	182-183
Echangeur de chaleur 125kW - au-dessus de la sortie avec raccordements d'eau pivotables (échangeur de chaleur comme groupe 19D).	19R	182-183
Scambiatore di calore 125kW - sopra entrata moto con attacchi acqua orientabili (Scambiatore come gruppo 19D)	19R	182-183
Cambiador de calor 125kW - encima de la salida, con conexiones de agua giratorias 19R (cambiador de calor igual al del grupo 19D)	19R	182-183
Permutador de calor 125kW - acima da saída com ligações de água móveis (permutador de calor conforme grupo 19D)	19R	182-183
Värmeväxlare 125kW - över kraftuttaget med svängbara vattenanslutningar (värmeväxlare som grupp 19D)	19R	182-183

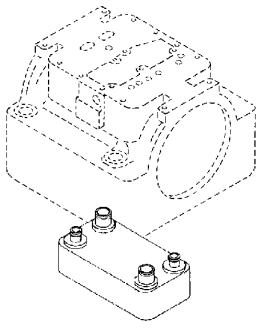

Wärmetauscher 125kW - am WInkeltrieb W17 (Wärmetauscher wie Gruppe 19C)	19S	184-185
Heat exchanger 125kW - at angle drive W17 (heat exchanger like group 19C)	19S	184-185
Echangeur de chaleur 125kW - sur engrenage d'angle W17 (échangeur de chaleur comme groupe 19C)	19S	184-185
Scambiatore di calore 125kW - in prossimità rinvio angolare W17 (Scambiatore di calore come gruppo 19C)	19S	184-185
Cambiador de calor 125kW - en el engranaje angular W17 (cambiador de calor igual al del grupo 19C	19S	184-185
Permutador de calor 125kW - na engrenagem angular W17 (permutador de calor conforme grupo 19C)	19S	184-185
Värmeväxlare 125kW - vid vinkeldrift W17 (värmeväxlare som grupp 19C)	19S	184-185

Inhaltsverzeichnis	Gruppe	Seite
Contents	Group	Page
Table des matières	Groupe	Page
Indice	Gruppo	Pagina
Indice	Grupo	Pagina
Indice	Grupo	Pagina
Inehallsfoerteckning	Grupp	Sid

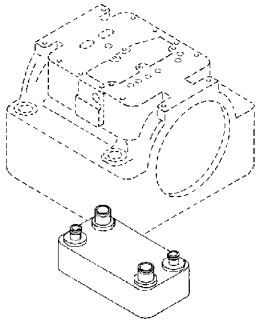

Wärmetauscher 125kW - am WInkeltrieb W18 (Wärmetauscher wie Gruppe 19D)	19T	186-187
Heat exchanger 125kW - at angle drive W18 (heat exchanger like group 19D)	19T	186-187
Echangeur de chaleur 125kW - sur engrenages d'angle W18 (échangeur de chaleur comme groupe 19D)	19T	186-187
Scambiatore di calore 125kW - in prossimità rinvio angolare W18 (Scambiatore di calore come gruppo 19D)	19T	186-187
Cambiador de calor 125kW - en el engranaje angular W18 19T (cambiador de calor igual al del grupo 19D)	19T	186-187
Permutador de calor 125kW - na engrenagem angular W18 (permutador de calor conforme grupo 19D)	19T	186-187
Värmeväxlare 125kW - vid vinkeldrift W18 (värmeväxlare som grupp 19D)	19T	186-187

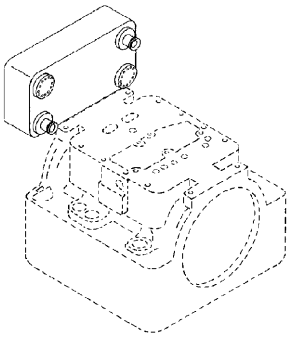

Wärmetauscher 125kW - über WInkeltrieb W19 (Wärmetauscher wie Gruppe 19D)	19U	188-189
Heat exchanger 125kW - above angle drive W19 (heat exchanger like group 19D)	19U	188-189
Echangeur de chaleur 125kW - au-dessus de l'engrenage d'angle W19 (échangeur de chaleur comme groupe 19D)	19U	188-189
Scambiatore d calore 125kW - sopra rinvio angolare W19 (Scambiatore di calore come gruppo 19D)	19U	188-189
Cambiador de calor 125kW - en el engranaje angular W19 (cambiador de calor igual al del grupo 19D)	19U	188-189
Permutador de calor 125kW - acima da engrenagem angular W19 (permutador de calor conforme grupo 19D)	19U	188-189
Värmeväxlare 125kW - vid vinkeldrift W19 (värmeväxlare som grupp 19D)	19U	188-189

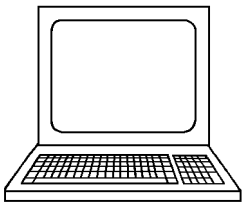

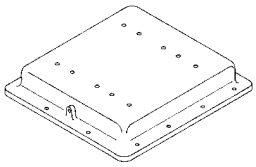

PC-Diagnose / Prüfgeräte	30	190-191
PC diagnosis / Test instruments	30	190-191
PC de diagnostic / Simulateurs de contrôle	30	190-191
Diagnosi personal computer / Apparechiature di controllo	30	190-191
Diagnosis mediante PC / Apparatos de control	30	190-191
Diagnóstico PC / Aparelhos de testes	30	190-191
PC-diagnos / Provanordningen	30	190-191

Inhaltsverzeichnis Contents Table des matières Indice Indice Indice Inehallsfoerteckning	Gruppe Group Groupe Gruppo Grupo Grupo Grupp	Seite Page Page Pagina Pagina Pagina Sid
Dichtungssatz Sealkit Jeu d' étanchéités Serie di guarnizioni Juego de juntas Jogo de vedações Packningssats	31 31 31 31 31 31 31	192-195 192-195 192-195 192-195 192-195 192-195 192-195
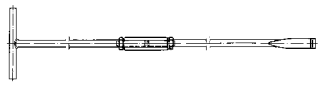 Sonderwerkzeuge Special tools Outils spéciaux Attrezzi speciali Herramientas especiales Ferramentas especiais Specialverktyg	32 32 32 32 32 32 32	196-197 196-197 196-197 196-197 196-197 196-197 196-197
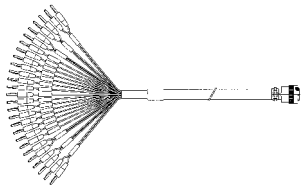 Sonderwerkzeuge / Kabel Special tools / Cables Outils spéciaux / Câbles Attrezzi speciali / Cavi Herramientas especiales / Cables Ferramentas especiais / Cabos Specialverktyg / Kabel	32A 32A 32A 32A 32A 32A 32A	198-199 198-199 198-199 198-199 198-199 198-199 198-199
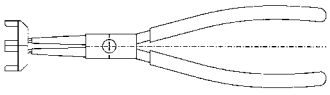 Sonderwerkzeuge / Steckermontage und Steckerdemontage Special tools / connector installation and connector removal Outils spéciaux / montage et démontage des connecteurs Attrezzi speciali / per montaggio connettori e smontaggio connettori Herramientas especiales / montaje de enchufes y desmontaje de enchufes Ferramentas especiais / Montagem e desmontagem dos plugs de tomada Specialverktyg / Montering och demontering av kontakter	32B 32B 32B 32B 32B 32B 32B	200-201 200-201 200-201 200-201 200-201 200-201 200-201

Inhaltsverzeichnis	Gruppe	Seite
Contents	Group	Page
Table des matières	Groupe	Page
Indice	Gruppo	Pagina
Indice	Grupo	Pagina
Indice	Grupo	Pagina
Inehallsfoerteckning	Grupp	Sid

Hinweise	203-218
References	219-234
Renvois	235-250
Note	251-266
Observaciones	267-282
Observações	283-298
Anvisningar	299-314
Teilnummernzeichnis	315-328
Index of part numbery	315-328
Récapitulation dans l'ordre des Nos. de pièces pour leur identification	315-328
Indice dei numeri delle parti di ricambio	315-328
Lista de los números de las piezas	315-328
Lista dos números das peças de reserva	315-328
Detaljnummer-förteckning	315-328

Antriebsdeckel, Antrieb direkt
Drive cover, drive direct
Couvercle d'entrée, entraînement direct
Coperchio d'entrata, comando direttamente accoppiato
Tapa de entrada, accionamiento directament
Tampa de accionamento, accionamento directamente
Anslutningsfläns, direktmonterad växellåda

Bildtafel enthällt folgende Baugruppen
59.7058.10 59.7059.10 59.7061.10 59.7062.10 59.7062.20

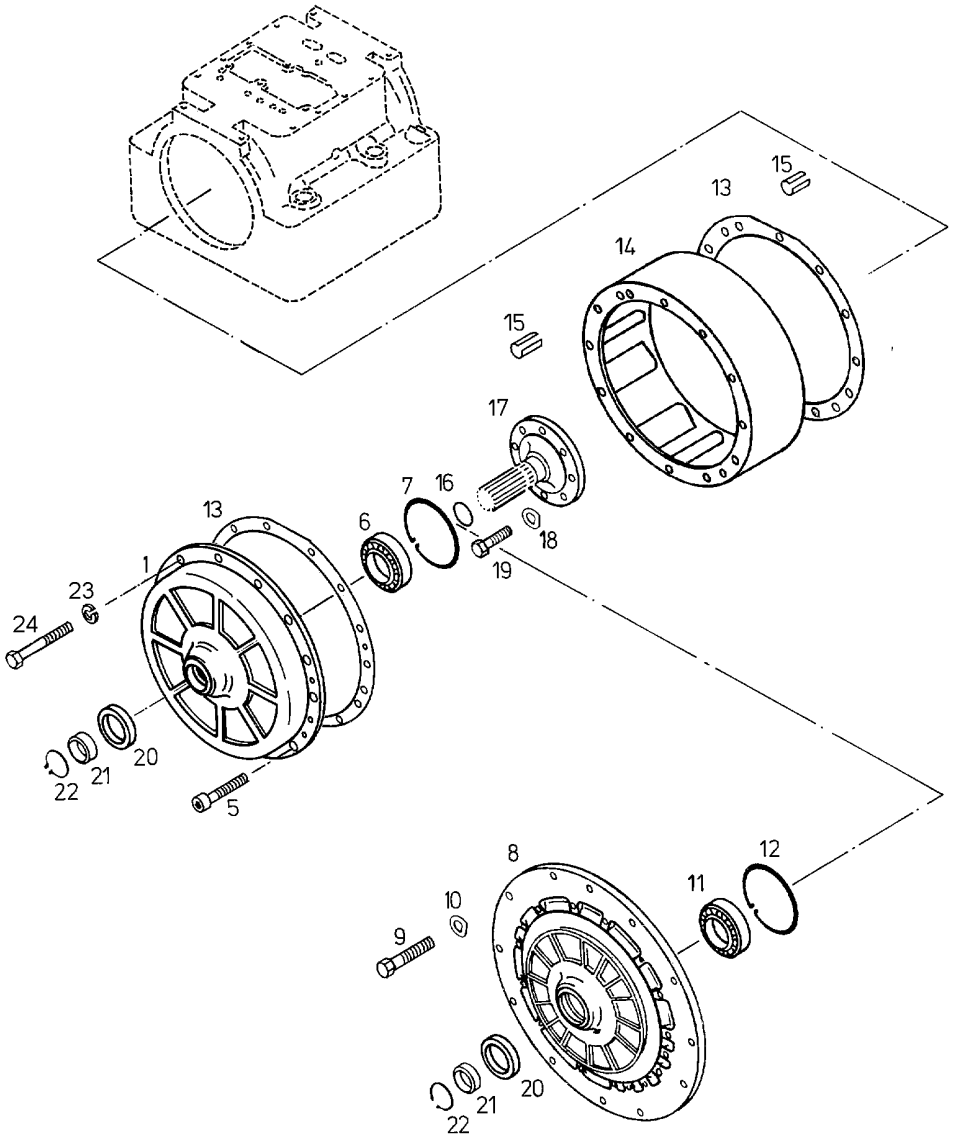

1/ 6602
6603

Bild-Nr. Illustr. No. Fig. No. Fig. no Illustr. No. Fig. nº Fig. nr.	Teil-Nr. Part. No. Matricule pce Parte no No. de pieza Peça nº Det. nr.	Benennung Designation Désignation Denominazione Denominación Denominaçãon nº Beteckning	Hinweis Nr. Reference No. Renvoi No. Nota no No. de observación Observaçãon nº Anvisningar nr.	Stückzahl Quantity Nombre Quantità Cantitad Quantidade Antal
1	52.6358.11	ANTRIEBSDECKEL „A“ DRIVE COVER COUVERCL.D‘ENTRAIN.		1
5	01.0005.36	ZYL.SCHRAUBE CV84 M10X100 VGN 3037 SOCKET HEAD SCREW VIS TET.CYLINDRIQUE		2
6	01.0027.97	RILLENKUGELLAGER 6210C3 DIN 625 W.ST. DP.GROOVE BALL BG. ROULEM. RIG. BILLES		1
7	01.0023.13	SICHERUNGSRING 90X3 DIN 472 FED.ST. CIRCLIP CIRCLIP		1
8	52.6360.18	ANTRIEBSDECKEL „B“ DRIVE COVER COUVERCL.D‘ENTRAIN.		1
9	01.0819.05	SECHSKANTSCHRAUBE M10X130 DIN 931 8.8 A3C HEXAGON BOLT VIS HEXAGONALE		13
10	01.0250.11	FEDERSCHEIBE B10 DIN 137 FED.ST. A3C SPRING WASHER RONDELLE ELASTIQUE		13
11	01.0027.97	RILLENKUGELLAGER 6210C3 DIN 625 W.ST. DP.GROOVE BALL BG. ROULEM. RIG. BILLES		1
12	01.0023.13	SICHERUNGSRING 90X3 DIN 472 FED.ST. CIRCLIP CIRCLIP		1
13	50.5577.13	DICHTUNG SEAL JOINT		2
14	58.4246.10	ZWISCHENGEHAEUSE ADAPTOR HOUSING CARTER INTERM.RAC.		1
15	90.1371.10	SCHWERSPANNSTIFT SPRING COTTER GOUP.ELAST.AMORTISS		2
16	01.0630.83	RUNDDICHTRING 45X2 VN 3014 O-RING JOINT TORIQUE		1
17	52.6356.22	EINGANGSWELLE INPUT SHAFT ARBRE D‘ENTREE		1
18	01.0014.77	FEDERSCHEIBE B12 DIN 137 FED.ST. A3C SPRING WASHER RONDELLE ELASTIQUE		12
19	01.0407.54	SECHSKANTSCHRAUBE M12X30 DIN 933 10.9 HEXAGON BOLT VIS HEXAGONALE		12
20	01.0630.82	WELLENDICHTRING A60X78X10DRR VN 3057 SHAFT SEAL RING JOINT D‘ARBRE		1
21	52.6354.10	BUCHSE BUSH DOUILLE		1

Bild-Nr. Illustr. No. Fig. No. Fig. no Illustr. No. Fig. n° Fig. nr.	Teil-Nr. Part. No. Matricule pce Parte no No. de pieza Peça n° Det. nr.	Benennung Designation Désignation Denominazione Denominación Denominaçãon n° Beteckning	Hinweis Nr. Reference No. Renvoi No. Nota no No. de observación Observaçãon n° Anvisningar nr.	Stückzahl Quantity Nombre Quantità Cantitad Quantidade Antal
22	01.0021.69	SICHERUNGSRING 50X2 DIN 471 FED.ST. CIRCLIP CIRCLIP		1
23	01.0612.19	FEDERRING A10 DIN 128 FED.ST. A3C SPRING LOCK WASHER RONDELLE GROWER	12	12
24	01.0001.01	SECHSKANTSCHRAUBE M10X130 DIN 931 8.8 HEXAGON BOLT VIS HEXAGONALE	12	12

Verbindungsflansch, Aufhängeflansch
Connection flange, Suspension flange
Bride de raccordement, Bride de suspension
Flangia di collegamento, Flangia di sospensione
Brida de union, brida de suspension
Flange de ligação, Flange de suspensão
Anslutningsfläns, upphängningsfläns

Teil-Nr. Part. No. Matricule pce Parte no No. de pieza Peça nº Det. nr.	Gruppe Group Groupe Gruppo Grupp Grupp Grupp	Bild-Nr. Illustr. No. Fig. No. Fig. no Illustr. No Fig. nº Fig. nr.
100	2	1
200	2	8
300	2	22

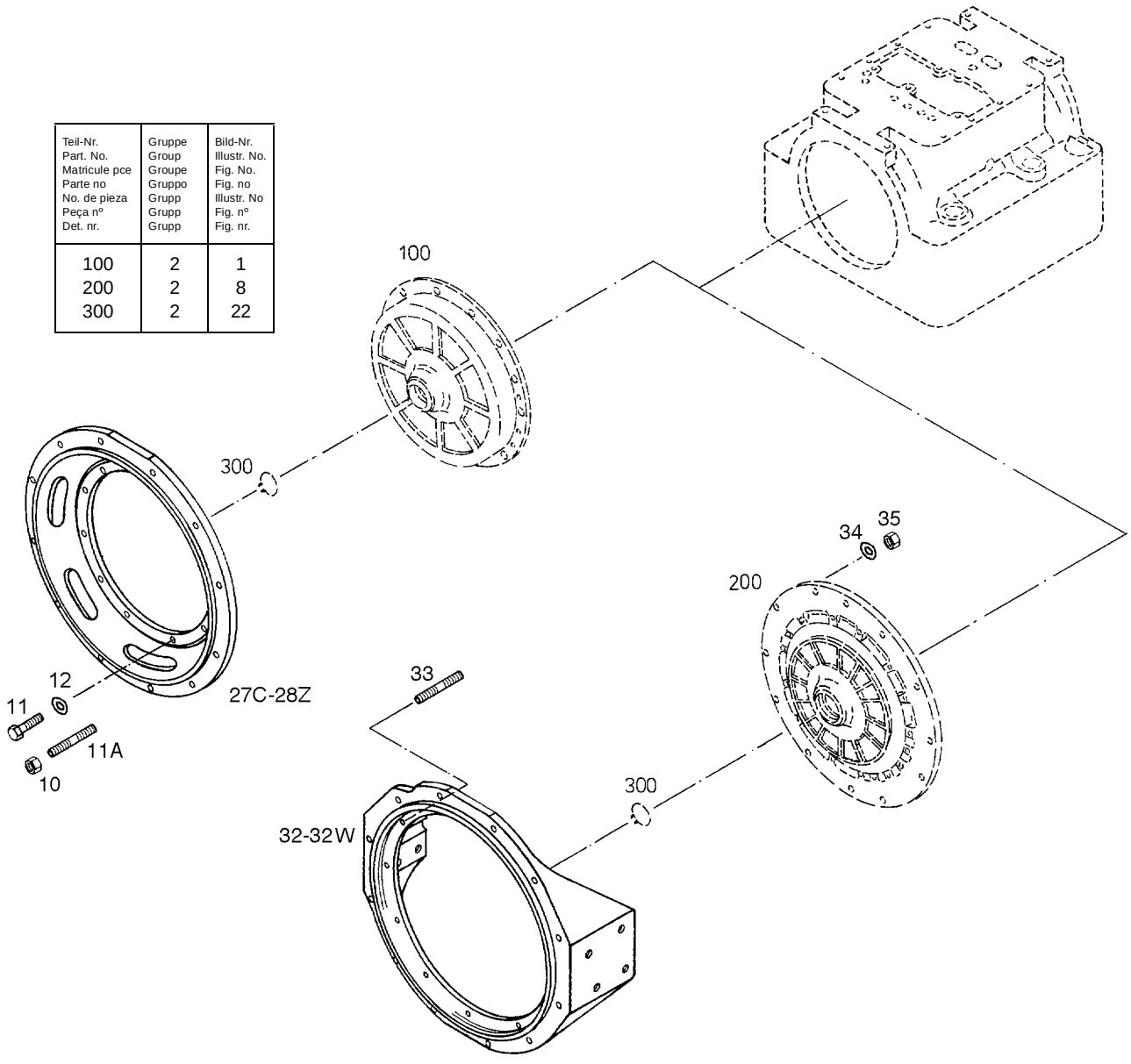

2R/ 6602
6603

Bild-Nr. Illustr. No. Fig. No. Fig. no Illustr. No. Fig. nº Fig. nr.	Teil-Nr. Part. No. Matricule pce Parte no No. de pieza Peça nº Det. nr.	Benennung Designation Désignation Denominazione Denominación Denominaçãon nº Beteckning	Hinweis Nr. Reference No. Renvoi No. Nota no No. de observación Observaçãon nº Anvisningar nr.	Stückzahl Quantity Nombre Quantità Cantitad Quantidade Antal
10	01.0759.98	SECHSKANTMUTTER M10 DIN 934 10-A A3C HEXAGON NUT ECROU HEXAGONAL		12
11	01.0819.05	SECHSKANTSCHRAUBE M10X130 DIN 931 8.8 A3C HEXAGON BOLT VIS HEXAGONALE		12
11A	01.0091.59	STIFTSCHRAUBE M10X25 DIN 939 8.8 STUD GOUJON		12
12	01.0573.27	SCHEIBE B10,5 DIN 125 ST 140HV A3C WASHER RONDELLE		12
27C	50.9778.10	VERBINDUNGSFLANSCH CONNECTING FLANGE BRIDE RACCORDEMENT A=530,2/Z=11,5/B=511,175/C=73/ (W 90 GR 854.2)	6C	1
27G	54.8419.10	VERBINDUNGSFLANSCH ISUZU CONNECTING FLANGE BRIDE RACCORDEMENT A=518/Z=11,5/B=496/C=39,5 (ISUZU)	6B	1
27J	54.9667.10	VERBINDUNGSFLANSCH SAE 1-57 D11,5 CONNECTING FLANGE BRIDE RACCORDEMENT A=530,225/Z=11,5/B=511,175/C=67 (SAE 1 57 DM 11,5 3 GR	6	1
27K	64.0308.10	VERBINDUNGSFLANSCH CONNECTING FLANGE BRIDE RACCORDEMENT A=530,225/Z=13,5/B=511,175/C=67 (SAE 1 57 DM 12,5)	6	1
27L	54.9853.10	VERBINDUNGSFLANSCH CONNECTING FLANGE BRIDE RACCORDEMENT A=530,225/Z=11,5/B=511,175/C=53 (RVI)	6	1
27M	54.9869.11	VERBINDUNGSFLANSCH CONNECTING FLANGE BRIDE RACCORDEMENT A=530,225/Z=11,5/B=511,175/C=41 (RVI)	6	1
27N	54.9688.10	VERBINDUNGSFLANSCH CONNECTING FLANGE BRIDE RACCORDEMENT A=530,225/Z=13,5/B=511,175/C=50 (SAE 1 40 DM 13,5)	6	1
27P	64.0015.10	VERBINDUNGSFLANSCH WOLSHANIN CONNECTING FLANGE BRIDE RACCORDEMENT A=538/Z=13,5/B=515/C=90 (LIAZ)	6	1
28A	50.6950.11	VERBINDUNGSFLANSCH CONNECTING FLANGE BRIDE RACCORDEMENT A=500/Z=12/B=475/C=37 (FIAT 8200.13)	6	1

Bild-Nr. Illustr. No. Fig. No. Fig. no Illustr. No. Fig. n° Fig. nr.	Teil-Nr. Part. No. Matricule pce Parte no No. de pieza Peça n° Det. nr.	Benennung Designation Désignation Denominazione Denominación Denominaçãon n° Beteckning	Hinweis Nr. Reference No. Renvoi No. Nota no No. de observación Observaçãon n° Anvisningar nr.	Stückzahl Quantity Nombre Quantità Cantitad Quantidade Antal
28B	50.8456.11	VERBINDUNGSFLANSCH SAE 1-31 CONNECTING FLANGE BRIDE RACCORDEMENT A0530,225/Z=12/B=511,175/C041 (SAE 1 31)	6	1
28D	50.9997.11	VERBINDUNGSFLANSCH CONNECTING FLANGE BRIDE RACCORDEMENT A=530,25/Z=12/B=511,175/C=50(SAE 1 40 D12,5)	6	1
28E	50.9498.11	VERBINDUNGSFLANSCH CONNECTING FLANGE BRIDE RACCORDEMENT A=530,225/Z=12/B=511,175/C=50 (MENARINI)	6	1
28F	54.9415.11	VERBINDUNGSFLANSCH CONNECTING FLANGE BRIDE RACCORDEMENT A=498/Z=13/B=482/C=71 (KAROSA)	6	1
28G	50.6733.13	VERBINDUNGSFLANSCH CONNECTING FLANGE BRIDE RACCORDEMENT A=530,225/Z=12/B=511,175/C=67 (SAE 157 D11,5)	6	1
28H	50.9439.10	VERBINDUNGSFLANSCH CONNECTING FLANGE BRIDE RACCORDEMENT A=530,225/Z=12/B=511,175/C=67 (FIAT 470 SAE 1 57	7)	1
28M	52.6743.10	VERBINDUNGSFLANSCH SAE 1-28 CONNECTING FLANGE BRIDE RACCORDEMENT A=530,225/Z=12/B=511,175/C=39 (SAE 1 28)	6	1
28N	52.6943.10	VERBINDUNGSFLANSCH CONNECTING FLANGE BRIDE RACCORDEMENT A=530,225/Z=12/B=511,175/C=67 (SAE 1 57 DM 12,5)	6	1
28P	52.6800.10	VERBINDUNGSFLANSCH CONNECTING FLANGE BRIDE RACCORDEMENT A=520/Z=11/B=490/C=78,5 (IKARUS 11 GR)	6	1
28R	52.6856.11	VERBINDUNGSFLANSCH SAE 2-45 CONNECTING FLANGE BRIDE RACCORDEMENT A=466,73/Z=12/B=447,68/C=55 (SAE 2 45)	6	1
28S	52.7411.10	VERBINDUNGSFLANSCH CONNECTING FLANGE BRIDE RACCORDEMENT A=530,225/Z=12/B=511,175/C=50 (SAE 140 D11,5)	6	1
28T	52.7816.10	VERBINDUNGSFLANSCH CONNECTING FLANGE BRIDE RACCORDEMENT A=530,225/Z=12/B=511,175/C=67 (NEOPLAN DENVER)	6	1
28X	54.5014.11	VERBINDUNGSFLANSCH CONNECTING FLANGE BRIDE RACCORDEMENT A=530,225/Z=11,5/B=511,175/C=41	6	1

Bild-Nr. Illustr. No. Fig. No. Fig. no Illustr. No. Fig. nº Fig. nr.	Teil-Nr. Part. No. Matricule pce Parte no No. de pieza Peça nº Det. nr.	Benennung Designation Désignation Denominazione Denominación Denominaçãon nº Beteckning	Hinweis Nr. Reference No. Renvoi No. Nota no No. de observación Observaçãon nº Anvisningar nr.	Stückzahl Quantity Nombre Quantità Cantitad Quantidade Antal
28Z	54.9507.10	VERBINDUNGSFLANSCH CONNECTING FLANGE BRIDE RACCORDEMENT A=530,225/Z=12,5/B=508/C=50 (THAILAND TENDER)	6	1
32	50.6508.36	AUFHAENGEFLANSCH SUSPENSION FLANGE BRIDE D'ACCROCHAGE	8	1
32A	50.9416.12	AUFHAENGEFLANSCH SUSPENSION FLANGE BRIDE D'ACCROCHAGE	9	1
32B	50.9430.14	AUFHAENGEFLANSCH SUSPENSION FLANGE BRIDE D'ACCROCHAGE	10	1
32C	54.8439.14	AUFHAENGEFLANSCH SAE 1-23 SUSPENSION FLANGE BRIDE D'ACCROCHAGE	11F	1
32D	52.6560.13	AUFHAENGEFLANSCH SUSPENSION FLANGE BRIDE D'ACCROCHAGE	11	1
32E	52.6913.13	AUFHAENGEFLANSCH SUSPENSION FLANGE BRIDE D'ACCROCHAGE	11	1
32F	52.7108.12	AUFHAENGEFLANSCH SUSPENSION FLANGE BRIDE D'ACCROCHAGE	8	1
32G	54.5466.12	AUFHAENGEFLANSCH IRAN KHODRO SUSPENSION FLANGE BRIDE D'ACCROCHAGE	11K	1
32H	52.9774.12	AUFHAENGEFLANSCH SAE 2-28 SUSPENSION FLANGE BRIDE D'ACCROCHAGE	11B	1
32J	54.7048.11	AUFHAENGEFLANSCH SUSPENSION FLANGE BRIDE D'ACCROCHAGE	11A	1
32L	54.6012.11	AUFHAENGEFLANSCH MB 0447H SUSPENSION FLANGE BRIDE D'ACCROCHAGE	11C	1
32M	54.5524.11	AUFHAENGEFLANSCH MB SUSPENSION FLANGE BRIDE D'ACCROCHAGE	11D	1
32N	54.8118.11	AUFHAENGEFLANSCH MB-TÜRK SUSPENSION FLANGE BRIDE D'ACCROCHAGE	11E	1
32P	54.9173.12	AUFHAENGEFLANSCH SUSPENSION FLANGE BRIDE D'ACCROCHAGE	11A	1
32Q	54.9679.30	AUFHAENGEFLANSCH SAE 1-23-5GR. SUSPENSION FLANGE BRIDE D'ACCROCHAGE	11G	1
32R	68.0556.12	AUFHÄNGEFLANSCH MB 0405 N3 SUSPENSION FLANGE BRIDE D'ACCROCHAGE	11H	1

Bild-Nr. Illustr. No. Fig. No. Fig. no Illustr. No. Fig. n° Fig. nr.	Teil-Nr. Part. No. Matricule pce Parte no No. de pieza Peça n° Det. nr.	Benennung Designation Désignation Denominazione Denominación Denominaçãon n° Beteckning	Hinweis Nr. Reference No. Renvoi No. Nota no No. de observación Observaçãon n° Anvisningar nr.	Stückzahl Quantity Nombre Quantità Cantitad Quantidade Antal
32S	54.9641.23	AUFHÄNGEFLANSCH EVOBUS SUSPENSION FLANGE BRIDE D'ACCROCHAGE	11J	1
32T	54.9914.11	AUFHAENGEFLANSCH SUSPENSION FLANGE BRIDE D'ACCROCHAGE	11A	1
32U	54.9913.11	AUFHAENGEFLANSCH SAE 1-23 SUSPENSION FLANGE BRIDE D'ACCROCHAGE	32F	1
32V	68.1172.10	AUFHAENGEFLANSCH MB-B BC SUSPENSION FLANGE BRIDE D'ACCROCHAGE	11N	1
32W	54.9668.11	AUFHAENGEFLANSCH SAE 1-11 SUSPENSION FLANGE BRIDE D'ACCROCHAGE	11L	1
33	01.0091.59	STIFTSCHRAUBE M10X25 DIN 939 8.8 STUD GOUJON		12
34	01.0573.27	SCHEIBE B10,5 DIN 125 ST 140HV A3C WASHER RONDELLE		12
35	01.0759.98	SECHSKANTMUTTER M10 DIN 934 10-A A3C HEXAGON NUT ECROU HEXAGONAL		12

Eingangs- und Durchkupplung, Differential
Input clutch and lock-up clutch, differential
L'embrayage d'entrée et de prise directe, différentiel
Frizione d'entrata e frizione di presa diretta, differenziale
Acoplamiento de entrada, y del acoplamiento de toma directa, diferencial
Embraiagem de entrada e embraiagem directa, diferencial
Iingångs- och tryckkoppling, differential

Bildtafel enthällt folgende Baugruppen
59:7065:30 59:7033:20 59:7034:20

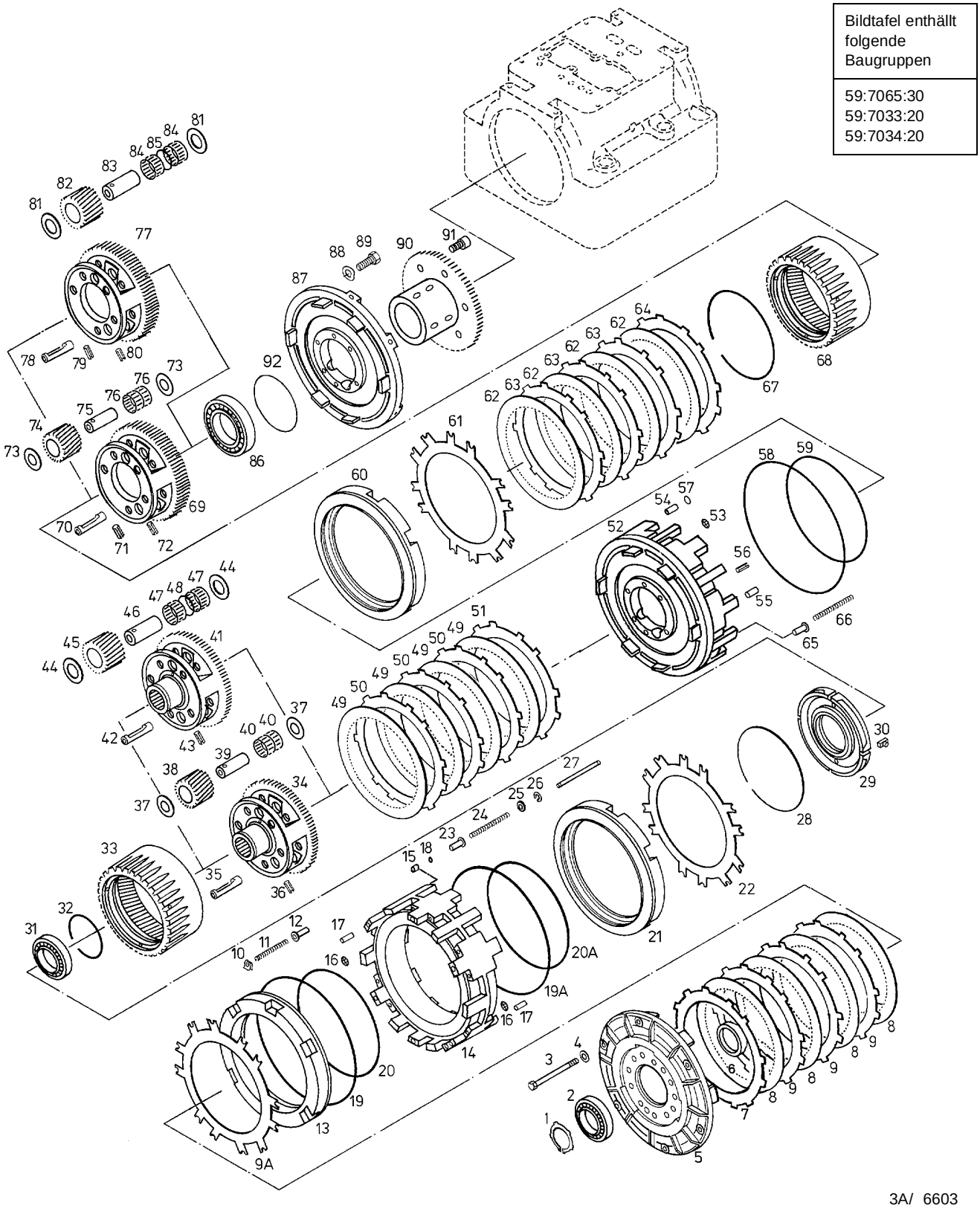

3A/ 6603

Bild-Nr. Illustr. No. Fig. No. Fig. no Illustr. No. Fig. nº Fig. nr.	Teil-Nr. Part. No. Matricule pce Parte no No. de pieza Peça nº Det. nr.	Benennung Designation Désignation Denominazione Denominación Denominaçãon nº Beteckning	Hinweis Nr. Reference No. Renvoi No. Nota no No. de observación Observaçãon nº Anvisningar nr.	Stückzahl Quantity Nombre Quantità Cantitad Quantidade Antal
1	50.9053.11	SICHERUNGSRING CIRCLIP CIRCLIP		1
2	01.0028.13	RILLENKUGELLAGER 16012 DIN 625 W.ST. DP.GROOVE BALL BG. ROULEM. RIG. BILLES		1
3	01.0631.27	SECHSKANTSCHRAUBE M10X150 DIN 931 10.9 HEXAGON BOLT VIS HEXAGONALE		12
4	01.0573.27	SCHEIBE B10,5 DIN 125 ST 140HV A3C WASHER RONDELLE		12
5	52.6361.20	EK-LAMELLENTRAEGER LAMELLAR CARRIER PORTE-DISQUES		1
6	50.5513.12	DISTANZRING SPACER RING ENTRETOISE		1
7	50.7920.10	AUSSENLAMELLE OUTER DISC DISQUE EXTERIEUR		1
8	58.4150.12	INNENLAMELLE INNER DISC LAMELLE INTERNE		4
9	52.6306.10	AUSSENLAMELLE OUTER DISC DISQUE EXTERIEUR		3
9A	50.7715.20	AUSSENLAMELLE OUTER DISC DISQUE EXTERIEUR		1
10	90.1062.10	SL-SICHERUNG LOCKING DEVICE FREIN		12
11	92.1567.11	ZYL.DRUCKFEDER 1,6X 8,0X 65 CYL.COMPR.SPRING RESSORT CYLINDRIQUE		12
12	50.8415.11	FEDERHUELSE SPRING SLEEVE MANCHON DE RESSORT		12
13	52.6400.12	EK-DK-KOLBEN 863/864 PISTON PISTON		1
14	58.4397.23	EK-DK-KOLBENTRÄGER PISTON CARRIER PORTE-PISTON		1
15	50.8052.13	HUELSE SLEEVE GOUPILLE CREUSE		4
16	50.2929.10	OEL-SIEB OIL STRAINER CREPINE A HUILE		2
17	01.0018.56	SPANNSTIFT 6X14 ISO 8752 ST SPR.TYPE STR. PIN GOUPILLE DE SERRAGE		1

Bild-Nr. Illustr. No. Fig. No. Fig. no Illustr. No. Fig. n° Fig. nr.	Teil-Nr. Part. No. Matricule pce Parte no No. de pieza Peça n° Det. nr.	Benennung Designation Désignation Denominazione Denominación Denominaçãon n° Beteckning	Hinweis Nr. Reference No. Renvoi No. Nota no No. de observación Observaçãon n° Anvisningar nr.	Stückzahl Quantity Nombre Quantità Cantitad Quantidade Antal
18	01.0584.84	RUNDDICHTRING 9X2 VN 3014 O-RING JOINT TORIQUE		4
19	50.7837.11	KOLBENRING 280/272X2 PISTON RING SEGMENT DE PISTON		1
19A	50.7837.11	KOLBENRING 280/272X2 PISTON RING SEGMENT DE PISTON		1
20	50.7836.11	KOLBENRING 228/220X2 PISTON RING SEGMENT DE PISTON	110	1
20A	50.7836.11	KOLBENRING 228/220X2 PISTON RING SEGMENT DE PISTON	110	1
21	52.6400.12	EK-DK-KOLBEN 863/864 PISTON PISTON		1
22	50.7715.20	AUSSENLAMELLE OUTER DISC DISQUE EXTERIEUR		1
23	50.8415.11	FEDERHUELSE SPRING SLEEVE MANCHON DE RESSORT		12
24	92.1567.11	ZYL.DRUCKFEDER 1,6X 8,0X 65 CYL.COMPR.SPRING RESSORT CYLINDRIQUE		12
25	90.1777.10	ZAHN-TELLERRING TOOTHED PLATE RING BAGUE DENTEE		12
26	01.0060.22	SICHERUNGSSCHEIBE 5 DIN 6799 FED.ST. LOCK WASHER RONDELLE DE FREIN.		12
27	52.6485.11	STANGE ROD TIGE		12
28	01.0022.49	SPRENGRING B190 VGN 3091 SNAP RING JONC D‘ASSEMBLAGE		1
29	52.6367.11	STUETZSCHEIBE SUPPORT PLATE RONDELLE D‘APPUI		1
30	52.6353.10	MITNEHMER DRIVER ENTRAINEUR		2
31	01.0028.13	RILLENKUGELLAGER 16012 DIN 625 W.ST. DP.GROOVE BALL BG. ROULEM. RIG. BILLES		1
32	01.0023.16	SICHERUNGSRING 95X3 DIN 472 FED.ST. CIRCLIP CIRCLIP		1
33	52.6366.11	AUSSENKRANZ DIFF.2,3,4 RING GEAR COURONNE EXTERIEURE		1

Bild-Nr. Illustr. No. Fig. No. Fig. no Illustr. No. Fig. nº Fig. nr.	Teil-Nr. Part. No. Matricule pce Parte no No. de pieza Peça nº Det. nr.	Benennung Designation Désignation Denominazione Denominación Denominaçãon nº Beteckning	Hinweis Nr. Reference No. Renvoi No. Nota no No. de observación Observaçãon nº Anvisningar nr.	Stückzahl Quantity Nombre Quantità Cantitad Quantidade Antal
-	58.3096.22	PLANETENTRAEGER DIFF.3 4 GANG PLANET CARRIER PORTE-SATELLITES	75	1
34	58.4288.10	PLANETENTRAEGER DIFF.3 4 GANG PLANET CARRIER PORTE-SATELLITES		1
35	50.9492.12	RINNE CHANNEL GOULOTTE		6
36	01.0018.51	SPANNSTIFT 5X16 ISO 8752 ST SPR.TYPE STR. PIN GOUPILLE DE SERRAGE		3
37	50.7242.11	SEITENSCHEIBE SIDE DISC VITRE LATERALE		6
38	50.4577.24	PLANETENRAD PLANET GEAR SATELLITE		3
39	58.2539.21	ACHSE VOLLST. AXLE AXE		3
40	90.1202.20	KURBELZAPFENKÄFIG CRANK JOURNAL CAGE CAGE DE MANETON		6
-	58.1966.22	PLANETENTRAEGER DIFF.4 4 GANG PLANET CARRIER PORTE-SATELLITES	75	1
41	58.4289.10	PLANETENTRAEGER DIFF.4 4GANG PLANET CARRIER PORTE-SATELLITES		1
42	50.9492.12	RINNE CHANNEL GOULOTTE		6
43	01.0018.51	SPANNSTIFT 5X16 ISO 8752 ST SPR.TYPE STR. PIN GOUPILLE DE SERRAGE		3
44	50.7282.10	SEITENSCHEIBE SIDE DISC VITRE LATERALE		6
45	50.4579.26	PLANETENRAD PLANET GEAR SATELLITE		3
46	58.2610.10	ACHSE VOLLST. AXLE AXE		3
47	90.1236.11	KURBELZAPFENKAEFIG CRANK JOURNAL CAGE CAGE DE MANETON		6
48	50.7291.10	RING RING BAGUE		3
49	58.4150.12	INNENLAMELLE INNER DISC LAMELLE INTERNE		4

Bild-Nr. Illustr. No. Fig. No. Fig. no Illustr. No. Fig. n° Fig. nr.	Teil-Nr. Part. No. Matricule pce Parte no No. de pieza Peça n° Det. nr.	Benennung Designation Désignation Denominazione Denominación Denominaçãon n° Beteckning	Hinweis Nr. Reference No. Renvoi No. Nota no No. de observación Observaçãon n° Anvisningar nr.	Stückzahl Quantity Nombre Quantità Cantitad Quantidade Antal
50	52.6306.10	AUSSENLAMELLE OUTER DISC DISQUE EXTERIEUR		3
51	50.7920.10	AUSSENLAMELLE OUTER DISC DISQUE EXTERIEUR		1
52	58.4410.22	4GG.-KOLBENTRAEGER PISTON CARRIER PORTE-PISTON		1
53	50.2929.10	OEL-SIEB OIL STRAINER CREPINE A HUILE		1
54	50.8052.13	HUELSE SLEEVE GOUPILLE CREUSE		6
55	01.0018.56	SPANNSTIFT 6X14 ISO 8752 ST SPR.TYPE STR. PIN GOUPILLE DE SERRAGE		1
56	01.0018.67	SPANNSTIFT 8X20 VGN 2/02 SPR.TYPE STR. PIN GOUPILLE DE SERRAGE		1
57	01.0584.84	RUNDDICHTRING 9X2 VN 3014 O-RING JOINT TORIQUE		6
58	50.7837.11	KOLBENRING 280/272X2 PISTON RING SEGMENT DE PISTON		1
59	50.7836.11	KOLBENRING 228/220X2 PISTON RING SEGMENT DE PISTON		1
60	52.6380.12	SK-KOLBEN PISTON PISTON		1
61	50.7715.20	AUSSENLAMELLE OUTER DISC DISQUE EXTERIEUR		1
62	58.4150.12	INNENLAMELLE INNER DISC LAMELLE INTERNE		4
63	52.6306.10	AUSSENLAMELLE OUTER DISC DISQUE EXTERIEUR		3
64	50.7920.10	AUSSENLAMELLE OUTER DISC DISQUE EXTERIEUR		1
65	50.8415.11	FEDERHUELSE SPRING SLEEVE MANCHON DE RESSORT		12
66	92.1909.10	DRUCKFEDER 1,6X 8,0X 85,5 COMPRESSION SPRING RESSORT DE PRESSION		12
67	50.7024.10	SPRENGRING SNAP RING JONC D‘ASSEMBLAGE		1

Bild-Nr. Illustr. No. Fig. No. Fig. no Illustr. No. Fig. nº Fig. nr.	Teil-Nr. Part. No. Matricule pce Parte no No. de pieza Peça nº Det. nr.	Benennung Designation Désignation Denominazione Denominación Denominaçãon nº Beteckning	Hinweis Nr. Reference No. Renvoi No. Nota no No. de observación Observaçãon nº Anvisningar nr.	Stückzahl Quantity Nombre Quantità Cantitad Quantidade Antal
68	50.6930.16	SK-AUSSENKRANZ RING GEAR COURONNE EXTERIEURE		1
-	58.4402.20	SK-PLANETENTRAEGER DIFF.3 PLANET CARRIER PORTE-SATELLITES	75	1
69	52.6378.20	SK-PLANETENTRAEGER DIFF.3 PLANET CARRIER PORTE-SATELLITES		1
70	50.9492.12	RINNE CHANNEL GOULOTTE		6
71	01.0018.38	SPANNSTIFT 3X20 ISO 8752 ST SPR.TYPE STR. PIN GOUPILLE DE SERRAGE		6
72	01.0018.51	SPANNSTIFT 5X16 ISO 8752 ST SPR.TYPE STR. PIN GOUPILLE DE SERRAGE		3
73	50.7242.11	SEITENSCHEIBE SIDE DISC VITRE LATERALE		6
74	50.4577.24	PLANETENRAD PLANET GEAR SATELLITE		3
75	58.2539.21	ACHSE VOLLST. AXLE AXE		3
76	90.1202.20	KURBELZAPFENKÄFIG CRANK JOURNAL CAGE CAGE DE MANETON		6
-	58.4403.20	SK-PLANETENTRAEGER DIFF.4 PLANET CARRIER PORTE-SATELLITES	75	1
77	52.6379.20	PLANETENTRAEGER 4-GG (DIFF.4) PLANET CARRIER PORTE-SATELLITES		1
78	50.9492.12	RINNE CHANNEL GOULOTTE		6
79	01.0018.38	SPANNSTIFT 3X20 ISO 8752 ST SPR.TYPE STR. PIN GOUPILLE DE SERRAGE		6
80	01.0018.51	SPANNSTIFT 5X16 ISO 8752 ST SPR.TYPE STR. PIN GOUPILLE DE SERRAGE		3
81	50.7282.10	SEITENSCHEIBE SIDE DISC VITRE LATERALE		6
82	50.4579.26	PLANETENRAD PLANET GEAR SATELLITE		3
83	58.2610.10	ACHSE VOLLST. AXLE AXE		3

Bild-Nr. Illustr. No. Fig. No. Fig. no Illustr. No. Fig. n° Fig. nr.	Teil-Nr. Part. No. Matricule pce Parte no No. de pieza Peça n° Det. nr.	Benennung Designation Désignation Denominazione Denominación Denominaçãon n° Beteckning	Hinweis Nr. Reference No. Renvoi No. Nota no No. de observación Observaçãon n° Anvisningar nr.	Stückzahl Quantity Nombre Quantità Cantitad Quantidade Antal
84	90.1236.11	KURBELZAPFENKAEFIG CRANK JOURNAL CAGE CAGE DE MANETON		6
85	50.7291.10	RING RING BAGUE		3
86	01.0277.86	RILLENKUGELLAGER 16024C3 DIN 625 W.ST. DP.GROOVE BALL BG. ROULEM. RIG. BILLES		1
87	58.4405.30	LAMELLENTRAEGER 4-GG. LAMELLAR CARRIER PORTE-DISQUES		1
88	01.0573.27	SCHEIBE B10,5 DIN 125 ST 140HV A3C WASHER RONDELLE		12
89	01.0563.06	SECHSKANTSCHRAUBE M10X30 DIN 933 8.8 A3C HEXAGON BOLT VIS HEXAGONALE		12
90	52.6240.11	BUCHSE BUSH DOUILLE		1
91	01.0005.11	ZYL.SCHRAUBE CV84 M8X25 VGN 3037 SOCKET HEAD SCREW VIS TET.CYLINDRIQUE		6
92	01.0702.74	SPRENGRING B180 VGN 3091 SNAP RING JONC D‘ASSEMBLAGE		1

Pumpenbremse, Pumpenrad
Pump brake, pump wheel
Servo-frein de la roue-pompe, roue-pompe
Freno sulla ruota pompa, ruota pompa
Freno del rodete-bomba, rodete-bomba
Travão da bomba, roda da bomba
Pumpbroms, pumphjul

Bildtafel enthällt folgende Baugruppen
59.8895.20 59.8896.20 59.9322.20 59.9447.10 59.8898.20

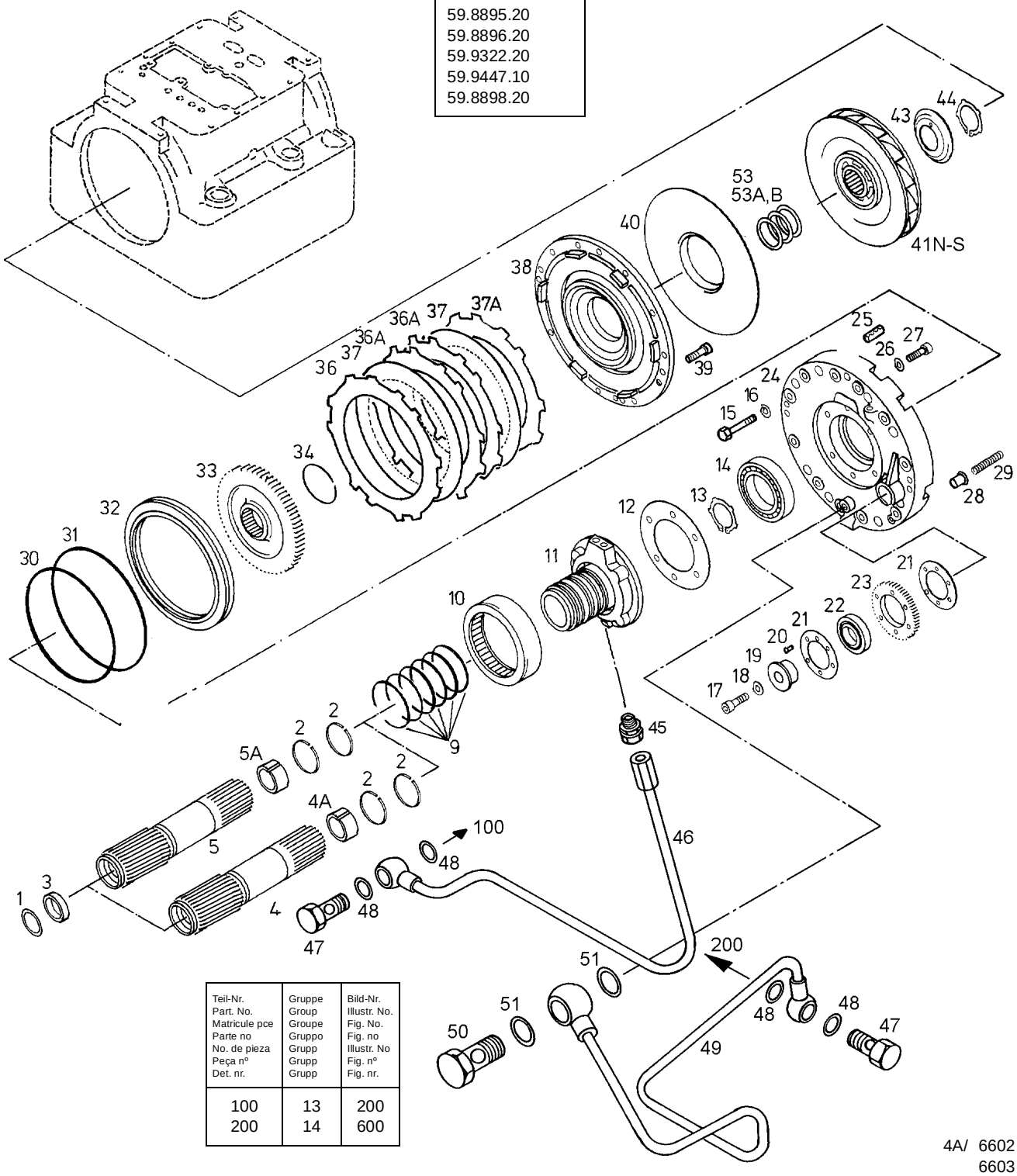

Teil-Nr. Part. No. Matricule pce Parte no No. de pieza Peça nº Det. nr.	Gruppe Group Groupe Gruppo Grupp Grupp Grupp	Bild-Nr. Illustr. No. Fig. No. Fig. no Illustr. No Fig. nº Fig. nr.
100 200	13 14	200 600

4A/ 6602
6603

Bild-Nr. Illustr. No. Fig. No. Fig. no Illustr. No. Fig. nº Fig. nr.	Teil-Nr. Part. No. Matricule pce Parte no No. de pieza Peça nº Det. nr.	Benennung Designation Désignation Denominazione Denominación Denominaçãon nº Beteckning	Hinweis Nr. Reference No. Renvoi No. Nota no No. de observación Observaçãon nº Anvisningar nr.	Stückzahl Quantity Nombre Quantità Cantitad Quantidade Antal
1	50.8713.11	DOPPELRING DOUBLE RING BAGUE DOUBLE		1
2	01.0631.19	R-RING 62X3 DIN34118 GG P R-RING SEGM.PIST.SECT.CAR.		2
3	52.6333.11	BUCHSE BUSH DOUILLE		1
4	58.3825.20	PUMPENWELLE DIFF.4 4 GANG PUMP SHAFT ARBRE DE POMPE	75	1
4A	90.3500.10	BUCHSE BUSH DOUILLE		1
5	58.4419.20	PUMPENWELLE DIFF.3 4GANG PUMP SHAFT ARBRE DE POMPE	75	1
5A	90.3500.10	BUCHSE BUSH DOUILLE		1
9	50.7255.12	RECHTECKRING RECT. SECTION RING BAGUE SECT. CARREE		6
10	01.0085.08	ZYLINDERROLLENLAGER RNU1017MA DIN 5412 W.ST. CYL.ROLLER BG. ROULEMENT ROUL.CYL.		1
11	58.4436.11	KOLBENRINGTRAEGER PISTON RING CARRIER PORTE-SEGM.PISTON		1
12	50.7729.12	DICHTUNG SEAL JOINT		1
13	50.9053.11	SICHERUNGSRING CIRCLIP CIRCLIP		1
14	01.0028.16	RILLENKUGELLAGER 6212 DIN 625 W.ST. DP.GROOVE BALL BG. ROULEM. RIG. BILLES		1
15	01.0694.63	SECHSKANTSCHRAUBE M10X65 DIN 931 8.8 A3C HEXAGON BOLT VIS HEXAGONALE		11
16	01.0250.11	FEDERSCHEIBE B10 DIN 137 FED.ST. A3C SPRING WASHER RONDELLE ELASTIQUE		11
17	01.0005.25	ZYL.SCHRAUBE CV84 M10X30 VGN 3037 SOCKET HEAD SCREW VIS TET.CYLINDRIQUE		1
18	01.0058.82	FEDERSCHEIBE B10X18 OHNE ZCHNG. FED.ST. SPRING WASHER RONDELLE ELASTIQUE		1
19	50.5571.10	STUETZRING SUPPORTING RING BAGUE D‘ APPUI		1

Bild-Nr. Illustr. No. Fig. No. Fig. no Illustr. No. Fig. n° Fig. nr.	Teil-Nr. Part. No. Matricule pce Parte no No. de pieza Peça n° Det. nr.	Benennung Designation Désignation Denominazione Denominación Denominaçãon n° Beteckning	Hinweis Nr. Reference No. Renvoi No. Nota no No. de observación Observaçãon n° Anvisningar nr.	Stückzahl Quantity Nombre Quantità Cantitad Quantidade Antal
-	58.1895.16	ZAHNRAD VOLLST. GEARWHEEL, COMPL. ROUE DENTEE		1
20	01.0649.40	HALBRUNDNIET 4X18 DIN 660 ST ROUND HD.RIVET RIVET A TETE RONDE		6
21	50.5519.20	SCHEIBE WASHER RONDELLE		2
22	01.0485.01	RILLENKUGELLAGER 16008C3 DIN 625 W.ST. DP.GROOVE BALL BG. ROULEM. RIG. BILLES		1
23	50.5569.30	ZAHNRAD ZYL. GEARWHEEL ROUE DENTEE		1
-	58.4455.22	PB-KOLBENTRAEGER PISTON CARRIER PORTE-PISTON		1
24	52.6471.23	PB-KOLBENTRAEGER PISTON CARRIER PORTE-PISTON		1
25	90.0681.10	SCHWERSPANNSTIFT SPR.TYPE STR. PIN GOUPILLE DE SERRAGE		1
26	01.0269.06	FEDERSCHEIBE B8 DIN 137 FED.ST. A3C SPRING WASHER RONDELLE ELASTIQUE		6
27	01.0005.10	ZYL.SCHRAUBE CV84 M8X20 VGN 3037 SOCKET HEAD SCREW VIS TET.CYLINDRIQUE		6
28	52.6227.12	FEDERHUELSE SPRING SLEEVE MANCHON DE RESSORT		10
29	92.1567.11	ZYL.DRUCKFEDER 1,6X 8,0X 65 CYL.COMPR.SPRING RESSORT CYLINDRIQUE		10
30	50.8159.10	KOLBENRING 225/217X2 PISTON RING SEGMENT DE PISTON		1
31	52.6232.10	KOLBENRING 262X254X2 PISTON RING SEGMENT DE PISTON		1
32	52.6472.13	PB-KOLBEN PISTON PISTON		1
33	52.6374.31	PB-LAMELLENTRÄGER INNEN LAMELLAR CARRIER PORTE-DISQUES		1
34	90.5534.10	DICHTRING SEAL RING JOINT		1
36	52.6303.10	AUSSENLAMELLE OUTER DISC DISQUE EXTERIEUR		1

Bild-Nr. Illustr. No. Fig. No. Fig. no Illustr. No. Fig. nº Fig. nr.	Teil-Nr. Part. No. Matricule pce Parte no No. de pieza Peça nº Det. nr.	Benennung Designation Désignation Denominazione Denominación Denominaçãon nº Beteckning	Hinweis Nr. Reference No. Renvoi No. Nota no No. de observación Observaçãon nº Anvisningar nr.	Stückzahl Quantity Nombre Quantità Cantitad Quantidade Antal
36A	52.6306.10	AUSSENLAMELLE OUTER DISC DISQUE EXTERIEUR		2
37	58.2460.13	INNENLAMELLE INNER DISC LAMELLE INTERNE		2
37A	54.8208.10	DRUCKPLATTE THRUST PLATE PLAQUE DE PRESSION		1
38	52.8064.14	PB-LAMELLENTRAEGER AUSSEN W LAMELLAR CARRIER PORTE-DISQUES		1
39	01.0005.10	ZYL.SCHRAUBE CV84 M8X20 VGN 3037 SOCKET HEAD SCREW VIS TET.CYLINDRIQUE		3
40	50.5620.10	SCHEIBE WASHER RONDELLE		1
41N	56.4004.20	V-PUMPENRAD PUMP IMPELLER ROUE-POMPE	75/91	1
41P	56.4003.20	X-PUMPENRAD PUMP IMPELLER ROUE-POMPE	75/91	1
41Q	56.4005.20	F-PUMPENRAD PUMP IMPELLER ROUE-POMPE	75/91	1
41R	56.4006.20	G-PUMPENRAD PUMP IMPELLER ROUE-POMPE	75/91	1
41S	56.3989.20	H-PUMPENRAD PUMP IMPELLER ROUE-POMPE	75/91	1
43	50.5508.20	LEITRING GUIDE WHEEL BAGUE DE GUIDAGE		1
44	50.9053.11	SICHERUNGSRING CIRCLIP CIRCLIP		1
45	01.0851.84	GE-VERSCHRAUBUNG ALL6 DIN 2353 ST A3C STR.MALE ST.FITTING RACCORD VISSANT GE		1
46	68.0766.11	ROHRLEITUNG PIPING TUYAUTERIE		1
47	01.0308.71	HOHLSCHRAUBE 6 DIN 7643 ST A3C BANJO BOLT BOULON CREUX		2
48	01.0044.36	DICHTRING A10X13,5 DIN 7603 CU SEAL RING JOINT		4
49	68.0767.10	ROHRLEITUNG PIPING TUYAUTERIE		1

Bild-Nr. Illustr. No. Fig. No. Fig. no Illustr. No. Fig. n° Fig. nr.	Teil-Nr. Part. No. Matricule pce Parte no No. de pieza Peça n° Det. nr.	Benennung Designation Désignation Denominazione Denominación Denominaçãon n° Beteckning	Hinweis Nr. Reference No. Renvoi No. Nota no No. de observación Observaçãon n° Anvisningar nr.	Stückzahl Quantity Nombre Quantità Cantitad Quantidade Antal
50	01.0308.72	HOHLSCHRAUBE 10 DIN 7643 ST A3C BANJO BOLT BOULON CREUX		1
51	01.0044.46	DICHTRING A14X18 DIN 7603 CU SEAL RING JOINT		1
53	54.9171.10	PASSCHEIBE 0,1 SHIM RONDELLE D‘AJUSTEM.		1
53A	54.9234.10	PASSCHEIBE 0,2 SHIM RONDELLE D‘AJUSTEM.		1
53B	54.9235.10	PASSCHEIBE 0,3 SHIM RONDELLE D‘AJUSTEM.		1

Getriebegehäuse
Transmission housing
Carter de boîte de vitesses
Scatola cambio
Caja de la transmisión
Bloco da transmissão
Växellådshus

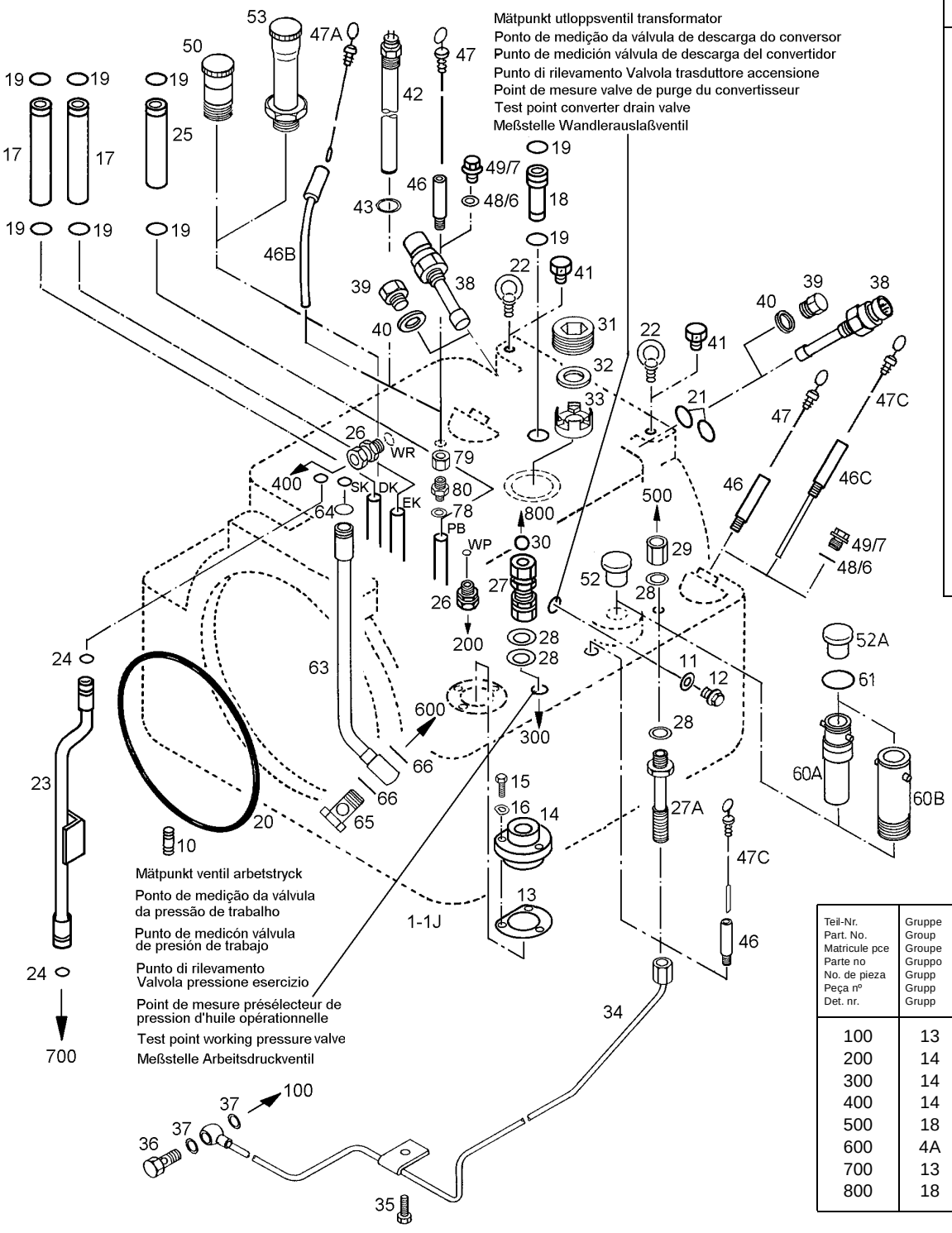

Bildtafel enthällt folgende Baugruppen
59.6864.11
59.6866.21
59.6917.12
59.7365.12
59.8424.12
59.8624.20
59.8625.10
59.8637.11
59.8750.10
59.8920.11
59.9265.10
59.9321.21
59.9398.21
59.9414.21
59.9423.11
59.9432.11
59.9442.11
59.9486.11
59.9499.10
59.9505.10
59.9526.10
59.9534.10
59.9542.10
59.9555.10
59.9624.10

Teil-Nr. Part. No. Matricule pce Parte no No. de pieza Peça nº Det. nr.	Gruppe Group Groupe Gruppo Grupo Grupp Grupp	Bild-Nr. Illustr. No. Fig. No. Fig. no Illustr. No Fig. nº Fig. nr.
100	13	300
200	14	25
300	14	19
400	14	23
500	18	20
600	4A	11
700	13	100
800	18	20

5/ 6602
6603

Bild-Nr. Illustr. No. Fig. No. Fig. no Illustr. No. Fig. nº Fig. nr.	Teil-Nr. Part. No. Matricule pce Parte no No. de pieza Peça nº Det. nr.	Benennung Designation Désignation Denominazione Denominación Denominaçãon nº Beteckning	Hinweis Nr. Reference No. Renvoi No. Nota no No. de observación Observaçãon nº Anvisningar nr.	Stückzahl Quantity Nombre Quantità Cantitad Quantidade Antal
1	68.0777.32	GETRIEBEGEHAEUSE TRANSMISS.HOUSING CARTER DE TRANSM.	244	1
1A	68.0907.32	GETRIEBEGEHAEUSE (MIT M16) TRANSMISS.HOUSING CARTER DE TRANSM.	244	1
1B	64.0648.23	GETRIEBEGEHAEUSE TRANSMISS.HOUSING CARTER DE TRANSM.	244	1
1C	64.0686.23	GETRIEBEGEHAEUSE TRANSMISS.HOUSING CARTER DE TRANSM.	244	1
1D	68.0881.32	GETRIEBEGEHAEUSE MB TRANSMISS.HOUSING CARTER DE TRANSM.	244	1
1E	64.0986.13	GETRIEBEGEHAEUSE TRANSMISS.HOUSING CARTER DE TRANSM.	244	1
1F	68.1252.12	GETRIEBEGEHAEUSE TRANSMISS.HOUSING CARTER DE TRANSM.	244	1
1G	68.1071.22	GETRIEBEGEHAEUSE TRANSMISS.HOUSING CARTER DE TRANSM.	244	1
1H	68.0950.22	GETRIEBEGEHAEUSE TRANSMISS.HOUSING CARTER DE TRANSM.	244	1
1J	68.1299.12	GETRIEBEGEHAEUSE TRANSMISS.HOUSING CARTER DE TRANSM.	244	1
6	01.0044.46	DICHTRING A14X18 DIN 7603 CU SEAL RING JOINT		2
7	01.0759.89	VERSCHLUSSSCHRAUBE M14X1,5 DIN 910 ST A3C SCREW PLUG BOUCHON VISSANT		2
10	01.0957.27	STIFTSCHRAUBE M8X25 DIN 835 8.8 A2C STUD GOUJON		26
11	01.0044.42	DICHTRING A12X15,5 DIN 7603 CU SEAL RING JOINT		1
12	01.0694.61	VERSCHLUSSSCHRAUBE M12X1,5 DIN 910 ST A3C SCREW PLUG BOUCHON VISSANT		1
13	50.5602.12	DICHTUNG SEAL JOINT		1
14	50.5601.41	FLANSCH FLANGE BRIDE		1
15	01.0750.32	SECHSKANTSCHRAUBE M8X30 ISO 4017 8.8 A2C HEXAGON BOLT VIS HEXAGONALE		3

Bild-Nr. Illustr. No. Fig. No. Fig. no Illustr. No. Fig. n° Fig. nr.	Teil-Nr. Part. No. Matricule pce Parte no No. de pieza Peça n° Det. nr.	Benennung Designation Désignation Denominazione Denominación Denominaçãon n° Beteckning	Hinweis Nr. Reference No. Renvoi No. Nota no No. de observación Observaçãon n° Anvisningar nr.	Stückzahl Quantity Nombre Quantità Cantitad Quantidade Antal
16	01.0269.06	FEDERSCHEIBE B8 DIN 137 FED.ST. A3C SPRING WASHER RONDELLE ELASTIQUE		3
17	50.5584.12	ROHR (E-U.D-KUPPL.) PIPE TUBE		2
18	64.0607.10	DROSSEL THROTTLE ETRANGLEUR		1
19	01.0041.65	RUNDDICHTRING 12X2 VN 3014 O-RING JOINT TORIQUE		8
20	01.0843.78	RUNDDICHTRING 275X2,65 VN 3014 O-RING JOINT TORIQUE		1
21	01.0041.66	RUNDDICHTRING 12X3 VN 3014 O-RING JOINT TORIQUE		2
22	01.0948.13	RINGSCHRAUBE M12 DIN 580 C15 A3C LIFTING EYE BOLT VIS A OEILLET		2
23	68.0844.10	ROHRLEITUNG NETZDRUCK PIPING TUYAUTERIE		1
24	01.0041.65	RUNDDICHTRING 12X2 VN 3014 O-RING JOINT TORIQUE		2
25	54.6536.10	PB-ROHR PIPE TUBE		1
26	01.0851.84	GE-VERSCHRAUBUNG ALL6 DIN 2353 ST A3C STR.MALE ST.FITTING RACCORD VISSANT GE		2
27	01.0240.75	SV-VERSCHRAUBUNG BHC-L6 ISO 8434-1 STR. BULKH. FITTING RACCORD VISSANT SV		1
27A	64.0910.10	STUTZEN PIPE CONNECTION PIQUAGE		1
28	01.0044.44	DICHTRING A12X18 DIN 7603 CU SEAL RING JOINT		4
29	01.0943.57	KONTERMUTTER LN-M12X1,5 ISO 8434-1 ST CHECK NUT CONTRE-ECROU		1
30	01.0034.96	KUGEL 9 MM III DIN 5401 BALL BILLE		1
31	54.9559.10	VERSCHLUSSCHRAUBE SCREW PLUG BOUCHON VISSANT		1
32	54.9613.10	SCHEIBE WASHER RONDELLE		1

Bild-Nr. Illustr. No. Fig. No. Fig. no Illustr. No. Fig. nº Fig. nr.	Teil-Nr. Part. No. Matricule pce Parte no No. de pieza Peça nº Det. nr.	Benennung Designation Désignation Denominazione Denominación Denominaçãon nº Beteckning	Hinweis Nr. Reference No. Renvoi No. Nota no No. de observación Observaçãon nº Anvisningar nr.	Stückzahl Quantity Nombre Quantità Cantitad Quantidade Antal
33	54.9614.10	EINSATZ INSERT PIECE D'INSERTION		1
34	68.0762.10	ROHRLEITUNG PIPING TUYAUTERIE		1
35	01.0193.05	SECHSKANTSCHRAUBE M6X16 ISO 4017 8.8 HEXAGON BOLT VIS HEXAGONALE		1
36	01.0308.71	HOHLSCHRAUBE 6 DIN 7643 ST A3C BANJO BOLT BOULON CREUX		1
37	01.0044.36	DICHTRING A10X13,5 DIN 7603 CU SEAL RING JOINT		2
38	90.8914.21	OSZILLATOR ISCILLATOR OSCILLATEUR		1
39	01.1169.20	KERNSTOPFEN AM18X1,5 DIN 7604 ST A3C CORE PLUG TAMPON		1
40	01.0044.53	DICHTRING A18X22 DIN 7603 CU SEAL RING JOINT		1
41	54.8843.10	SCHRAUBE BOLT VIS		1
42	56.1187.11	OELSTANDSKONTROLL SCHALTER CONTROL SWITCH INTERRUPTEUR CONTR.		1
43	01.0044.73	DICHTRING A36X42 DIN 7603 CU SEAL RING JOINT		1
46	50.8518.20	FUEHRUNGSROHR GUIDE TUBE TUBE DE GUIDAGE		1
46B	56.2314.11	FUEHRUNGSROHR GUIDE TUBE TUBE DE GUIDAGE		1
46C	68.1524.10	FÜHRUNGSROHR GUIDE TUBE TUBE DE GUIDAGE		1
47	56.3157.12	PEILSTAB DIPSTICK JAUGE	248	1
47A	56.3559.10	PEILSTAB DIPSTICK JAUGE	248	1
47C	56.2736.11	PEILSTAB DIPSTICK JAUGE	248	1
48	01.0044.46	DICHTRING A14X18 DIN 7603 CU SEAL RING JOINT		1

Bild-Nr. Illustr. No. Fig. No. Fig. no Illustr. No. Fig. n° Fig. nr.	Teil-Nr. Part. No. Matricule pce Parte no No. de pieza Peça n° Det. nr.	Benennung Designation Désignation Denominazione Denominación Denominaçãon n° Beteckning	Hinweis Nr. Reference No. Renvoi No. Nota no No. de observación Observaçãon n° Anvisningar nr.	Stückzahl Quantity Nombre Quantità Cantitad Quantidade Antal
49	01.0759.89	VERSCHLUSSSCHRAUBE M14X1,5 DIN 910 ST A3C SCREW PLUG BOUCHON VISSANT		1
50	68.0462.11	OELEINFUELLSTUTZEN VOLLST. OIL FILLING BRANCH MANCHON D.REMPL.HUI		1
-	90.0007.10	TANKVERSCHLUSS TANK CAP BOUCHON RESERVOIR		1
52	01.0297.22	ENTLUEFTUNGSFILTER BM45X1,5 VN 3012 BREATHER FILTER RENIFLARD		1
52A	52.6538.11	ENTLUEFTUNGSFILTER 4100460421 BREATHER FILTER RENIFLARD		1
53	58.3113.22	OELEINFUELLROHR VOLLST. OIL FILLING PIPE TUY.D.REMPLISS.D HU		1
-	90.0007.10	TANKVERSCHLUSS TANK CAP BOUCHON RESERVOIR		1
53B	68.1173.11	OELEINFUELLROHR VOLLST. OIL FILLING PIPE TUY.D.REMPLISS.D HU	247	1
-	90.0007.10	TANKVERSCHLUSS TANK CAP BOUCHON RESERVOIR	247	1
60A	58.4133.30	FILTERFUSS VOLLST. FILTER BASE PIED DE FILTRE		1
60B	56.0176.20	FILTERFUSS VOLLST. FILTER BASE PIED DE FILTRE		1
61	01.0308.99	RUNDDICHTRING 39,2X3 VN 3014 O-RING JOINT TORIQUE		1
63	68.0843.10	ROHRLEITUNG PIPING TUYAUTERIE		1
64	01.0041.65	RUNDDICHTRING 12X2 VN 3014 O-RING JOINT TORIQUE		1
65	01.0787.47	HOHLSCHRAUBE 12 DIN 7643 ST A3C BANJO BOLT BOULON CREUX		1
66	01.0044.49	DICHTRING A16X20 DIN 7603 CU SEAL RING JOINT		2
78	01.0648.76	SCHNEIDRING CR-L/S10 ISO 8434-1 ST A3D CUTTING RING BAGUE COUPANTE		1
79	01.0850.43	UEBERWURFMUTTER N-L10 ISO 8434-1 ST A3C CAP NUT ECROU-RACCORD		1

Bild-Nr. Illustr. No. Fig. No. Fig. no Illustr. No. Fig. n° Fig. nr.	Teil-Nr. Part. No. Matricule pce Parte no No. de pieza Peça n° Det. nr.	Benennung Designation Désignation Denominazione Denominación Denominaçãon n° Beteckning	Hinweis Nr. Reference No. Renvoi No. Nota no No. de observación Observaçãon n° Anvisningar nr.	Stückzahl Quantity Nombre Quantità Cantitad Quantidade Antal
80	52.7184.10	EINSCHRAUBSTUTZEN MALE UNION RACCORD VISSANT		1

Ölfilter
Oil filter
Filtre d'huile
Filtro olio
Filtro de aceite
Filtro de óleo
Oljefilter

Bildtafel enthällt folgende Baugruppen
59.9529.10

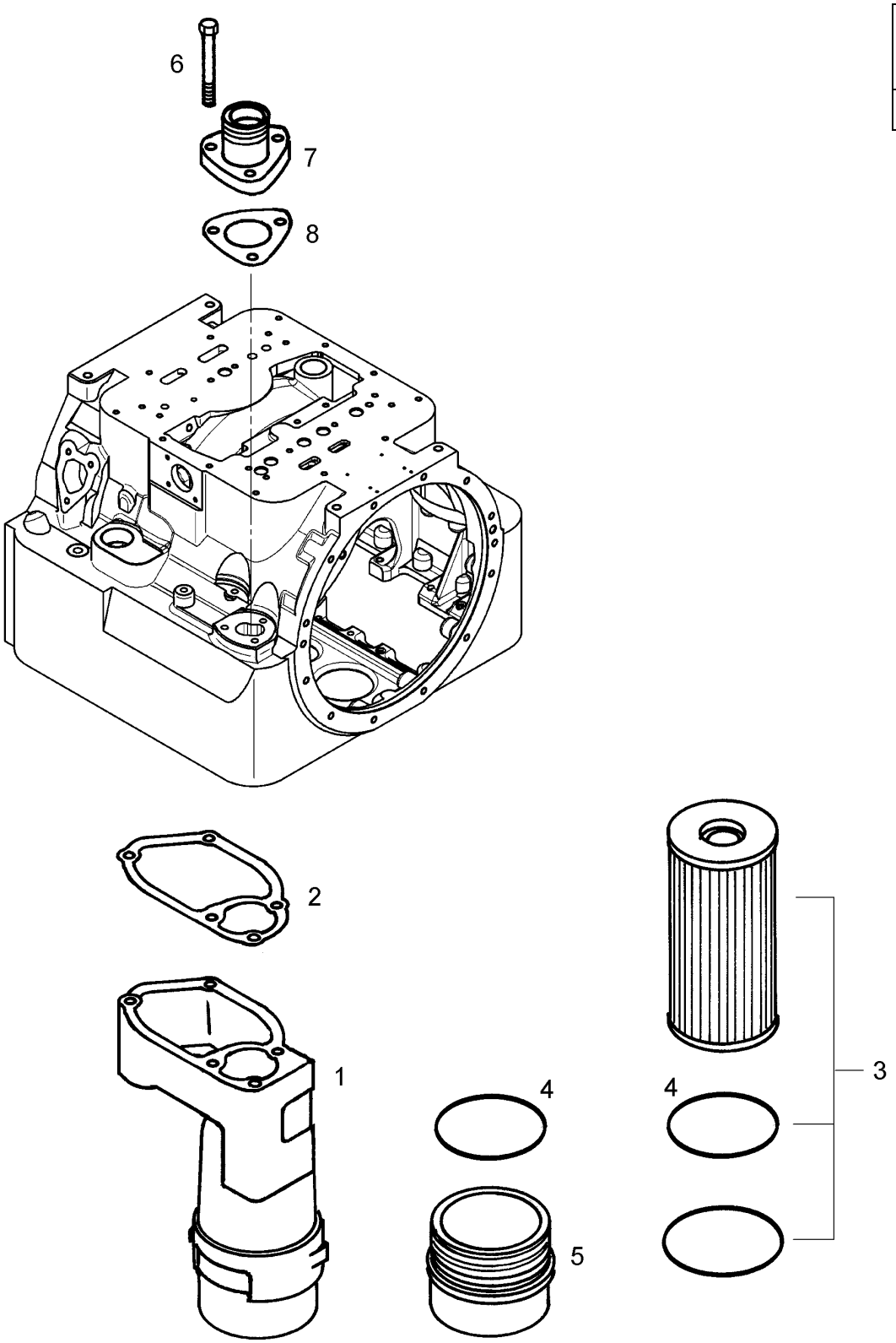

6/ 6602
6603

Bild-Nr. Illustr. No. Fig. No. Fig. no Illustr. No. Fig. nº Fig. nr.	Teil-Nr. Part. No. Matricule pce Parte no No. de pieza Peça nº Det. nr.	Benennung Designation Désignation Denominazione Denominación Denominaçãon nº Beteckning	Hinweis Nr. Reference No. Renvoi No. Nota no No. de observación Observaçãon nº Anvisningar nr.	Stückzahl Quantity Nombre Quantità Cantitad Quantidade Antal
1	59.3334.11	ÖLFILTER MIT DICHTUNG OIL FILTER FILTRE A HUILE		1
-	-	OELFILTER OIL FILTER FILTRE A HUILE		1
2	64.0306.10	DICHTUNG SEAL JOINT		1
3	59.3355.10	WARTUNGSSATZ ÖLFILTER MAINTENANCE SET JEU D'ENTRETIEN		1
-	-	FILTERPATRONE FILTER ELEMENT CARTOUCHE FILTRE		1
4	91.2717.10	DICHTRING SEALING RING ANNEAU D'ETANCHEITE		1
-	-	DICHTRING SEALING RING ANNEAU D'ETANCHEITE	249	1
5	68.1206.10	DECKEL COVER COUVERCLE		1
-	-	DECKEL COVER COUVERCLE		1
-	-	DICHTRING SEALING RING ANNEAU D'ETANCHEITE		1
6	01.0957.34	SECHSKANTSCHRAUBE M8X65 DIN 6921 8.8 A3C HEXAGON BOLT VIS HEXAGONALE		5
7	64.0304.12	FLANSCH FLANGE BRIDE		1
8	64.0305.10	DICHTUNG SEAL JOINT		1

Ölwanne
Oil sump
Bac d'huile
Coppa olio
Cárter de aceite
Carter de óleo
Oljesump

Bildtafel enthällt folgende Baugruppen
59.8750.10
59.9319.10
59.9497.10
59.9430.10
59.9434.10
59.9527.10

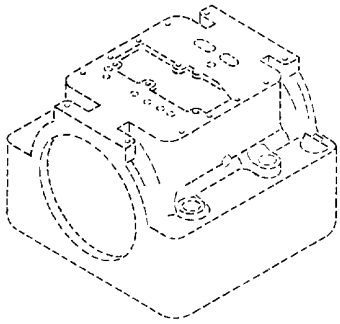

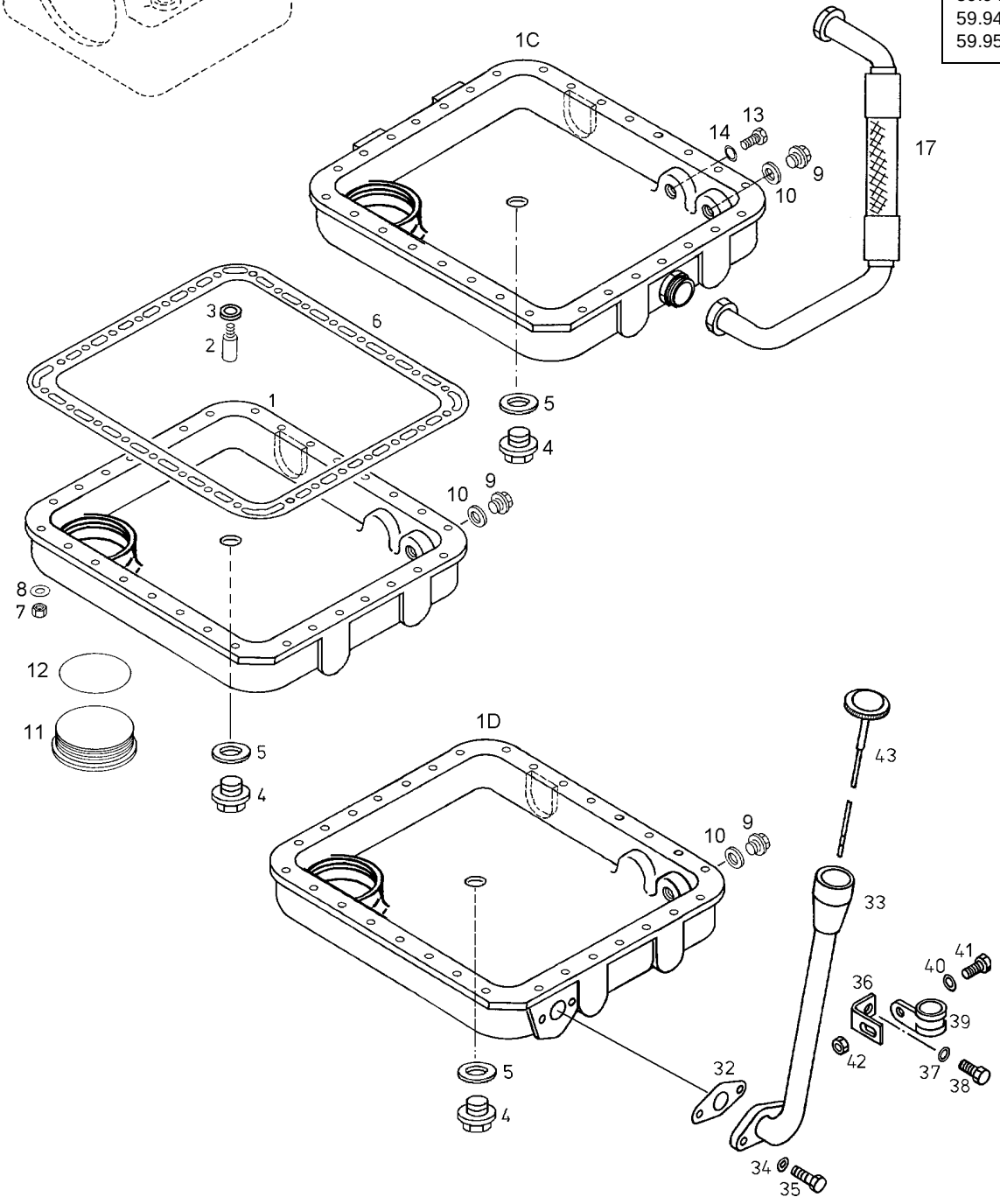

7/ 6602
6603

Teil-Nr. Part. No. Matricule pce Parte no No. de pieza Peça nº Det. nr.	Gruppe Group Groupe Gruppo Grupp Grupp Grupp	Bild-Nr. Illustr. No. Fig. No. Fig. no Illustr. No Fig. nº Fig. nr.
100	6	6-8

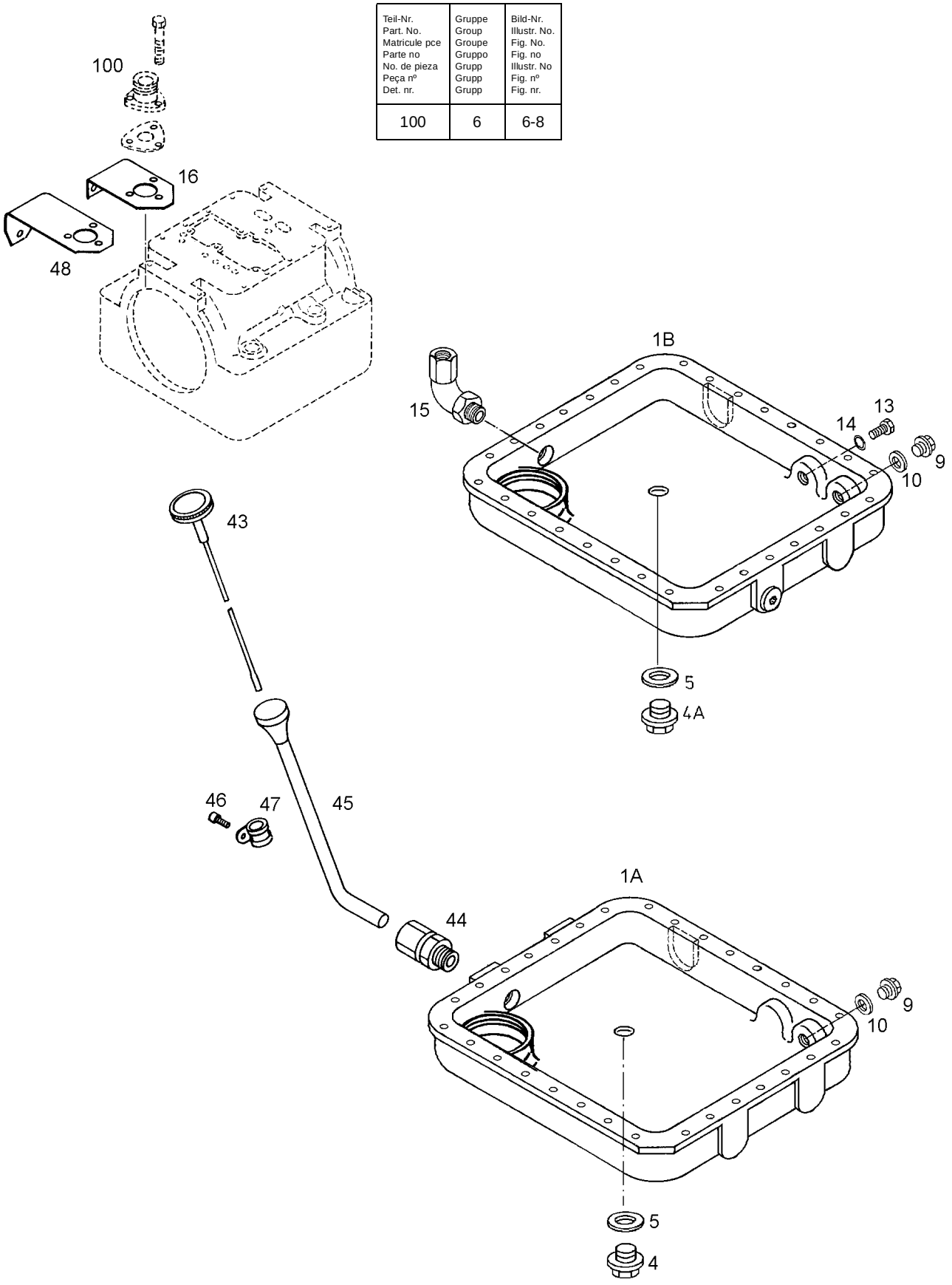

7/ 6602
6603

Bild-Nr. Illustr. No. Fig. No. Fig. no Illustr. No. Fig. n° Fig. nr.	Teil-Nr. Part. No. Matricule pce Parte no No. de pieza Peça n° Det. nr.	Benennung Designation Désignation Denominazione Denominación Denominaçãon n° Beteckning	Hinweis Nr. Reference No. Renvoi No. Nota no No. de observación Observaçãon n° Anvisningar nr.	Stückzahl Quantity Nombre Quantità Cantitad Quantidade Antal
1	64.0301.13	OELWANNE OIL PAN BAC D'HUILE		1
1A	64.0903.10	OELWANNE OIL PAN BAC D'HUILE		1
1B	68.0945.10	OELWANNE GILLIG OIL PAN BAC D'HUILE		1
1C	68.0986.10	OELWANNE OIL PAN BAC D'HUILE		1
1D	64.0998.10	OELWANNE OIL PAN BAC D'HUILE		1
2	50.8350.10	OELABLASS-SCHRAUBE OIL DRAIN PLUG BOUCHON VIDANG.HUIL		1
3	01.0044.47	DICHTRING A14X20 DIN 7603 CU SEAL RING JOINT		1
4	01.0957.51	VERSCHLUSSSCHRAUBE M26X1,5 DIN 908 ST A3C SCREW PLUG BOUCHON VISSANT		1
4A	01.0957.50	VERSCHLUSSSCHRAUBE M26X1,5 DIN 908 ST PM A3C SCREW PLUG BOUCHON VISSANT	147	1
5	01.0044.65	DICHTRING A26X34 DIN 7603 CU SEAL RING JOINT		1
6	50.4595.13	DICHTUNG SEAL JOINT		1
7	01.0845.20	SECHSKANTMUTTER M8 ISO 4032 10 A2C HEXAGON NUT ECROU HEXAGONAL		26
8	01.0336.26	SCHEIBE B8,4 DIN 125 ST 140HV A3C WASHER RONDELLE		26
9	01.0759.89	VERSCHLUSSSCHRAUBE M14X1,5 DIN 910 ST A3C SCREW PLUG BOUCHON VISSANT		1
10	01.0044.47	DICHTRING A14X20 DIN 7603 CU SEAL RING JOINT		1
11	68.0903.10	DECKEL 29 005 00 989 COVER COUVERCLE		1
12	91.2718.10	DICHTRING SEALING RING ANNEAU D'ETANCHEITE		1
-	-	DECKEL COVER COUVERCLE		1

Bild-Nr. Illustr. No. Fig. No. Fig. no Illustr. No. Fig. nº Fig. nr.	Teil-Nr. Part. No. Matricule pce Parte no No. de pieza Peça nº Det. nr.	Benennung Designation Désignation Denominazione Denominación Denominaçãon nº Beteckning	Hinweis Nr. Reference No. Renvoi No. Nota no No. de observación Observaçãon nº Anvisningar nr.	Stückzahl Quantity Nombre Quantità Cantitad Quantidade Antal
13	01.0313.55	SECHSKANTSCHRAUBE M10X16 DIN 933 8.8 A3C HEXAGON BOLT VIS HEXAGONALE		1
14	01.0044.38	DICHTRING A10X16 DIN 7603 CU SEAL RING JOINT		1
15	90.5062.10	UNF-W-VERSCHRAUBUNG 16 C5 BXS ELBOW FITTING RACCORD VISSANT W		1
16	64.0659.10	WINKELBLECH CORNER PLATE EQUERRE		1
17	68.0983.10	SCHLAUCHLEITUNG HOSE LINE FLEXIBLE		1
32	54.6553.10	DICHTUNG SEAL JOINT		1
33	56.2721.10	OELEINFUELLUNG KOMPL. OIL FILLER NECK GOULOT REMPL.HUILE		1
34	01.0250.11	FEDERSCHEIBE B10 DIN 137 FED.ST. A3C SPRING WASHER RONDELLE ELASTIQUE		2
35	01.0563.06	SECHSKANTSCHRAUBE M10X30 DIN 933 8.8 A3C HEXAGON BOLT VIS HEXAGONALE		2
36	54.6547.10	WINKEL ANGLE EQUERRE		1
37	01.0250.11	FEDERSCHEIBE B10 DIN 137 FED.ST. A3C SPRING WASHER RONDELLE ELASTIQUE		1
38	01.0629.09	SECHSKANTSCHRAUBE M10X20 DIN 933 8.8 A3C HEXAGON BOLT VIS HEXAGONALE		1
39	90.9208.10	ROHRSCHELLE PIPE CLAMP COLLIER		1
40	01.0269.06	FEDERSCHEIBE B8 DIN 137 FED.ST. A3C SPRING WASHER RONDELLE ELASTIQUE		1
41	01.0611.57	SECHSKANTSCHRAUBE M8X16 ISO 4017 8.8 A2C HEXAGON BOLT VIS HEXAGONALE		1
42	01.0844.58	SECHSKANTMUTTER M8 ISO 4032 8 A2C HEXAGON NUT ECROU HEXAGONAL		1
43	56.3705.20	PEILSTAB DIPSTICK JAUGE		1
44	01.0851.93	GE-VERSCHRAUBUNG SDSC-S25XM33X. ISO 8434-1 ST A3 STR.MALE ST.FITTING RACCORD VISSANT GE		1

Bild-Nr. Illustr. No. Fig. No. Fig. no Illustr. No. Fig. n° Fig. nr.	Teil-Nr. Part. No. Matricule pce Parte no No. de pieza Peça n° Det. nr.	Benennung Designation Désignation Denominazione Denominación Denominaçãon n° Beteckning	Hinweis Nr. Reference No. Renvoi No. Nota no No. de observación Observaçãon n° Anvisningar nr.	Stückzahl Quantity Nombre Quantità Cantitad Quantidade Antal
45	68.1076.10	OELEINFUELLUNG KOMPL. OIL FILLER NECK GOULOT REMPL.HUILE		1
46	01.0961.60	ZYLINDERSCHRAUBE M8X20 VGN 3037 10.9 DAC-500A SOCKET HEAD SCREW VIS TET.CYLINDRIQUE		1
47	01.0956.02	HALTERUNGSSCHELLE D1-25X20 DIN 3016 W5 HOLDING CLAMP COLLIER		1
48	64.0904.10	WINKELBLECH CORNER PLATE EQUERRE		1

Steuerblock
Control block
Bloc de distribution
Distributore
Bloque de distribución
Bloco de distribuição
Styrblock

Bildtafel enthällt folgende Baugruppen
59.9335.10

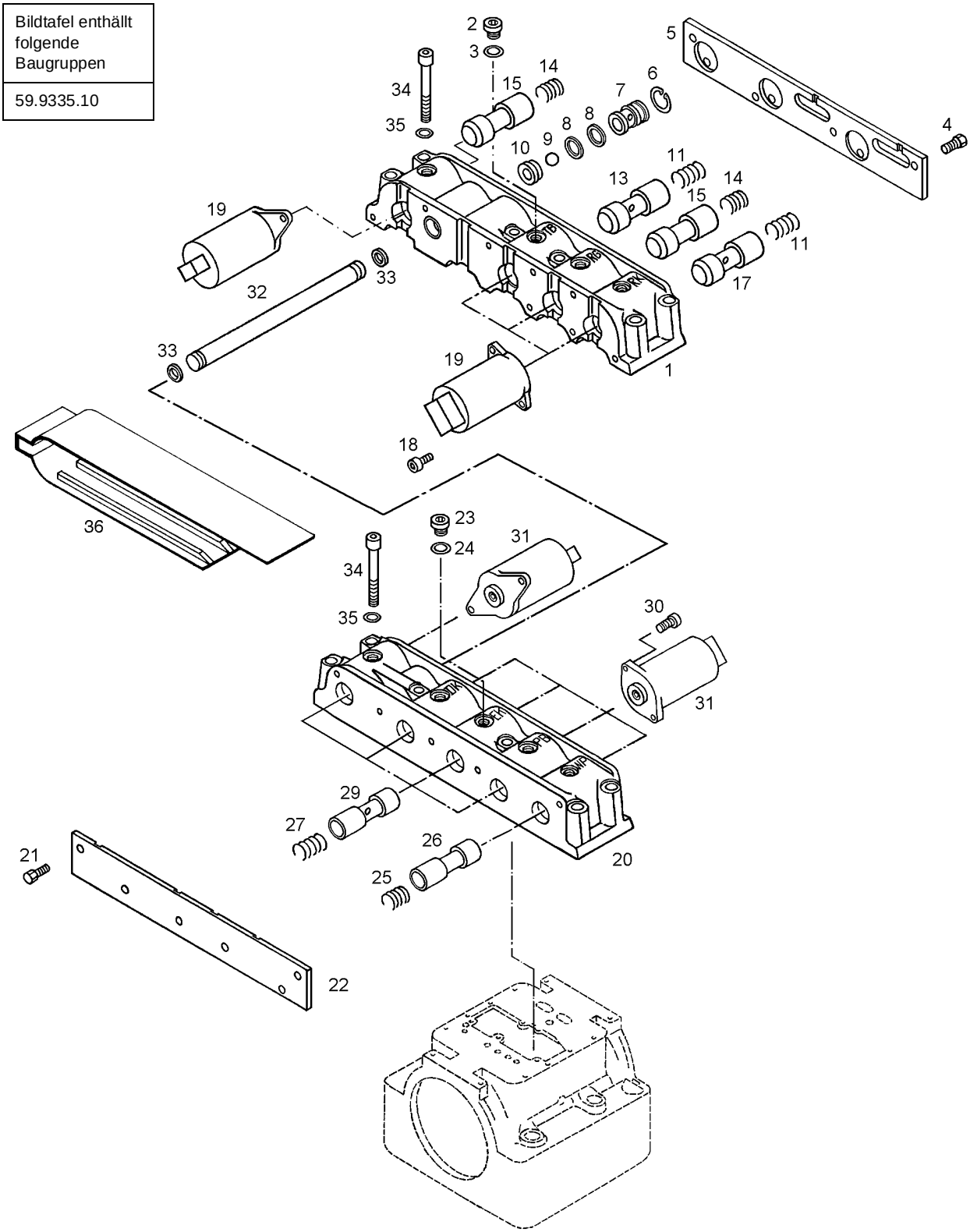

8/ 6602
6603

Bild-Nr. Illustr. No. Fig. No. Fig. no Illustr. No. Fig. nº Fig. nr.	Teil-Nr. Part. No. Matricule pce Parte no No. de pieza Peça nº Det. nr.	Benennung Designation Désignation Denominazione Denominación Denominaçãon nº Beteckning	Hinweis Nr. Reference No. Renvoi No. Nota no No. de observación Observaçãon nº Anvisningar nr.	Stückzahl Quantity Nombre Quantità Cantitad Quantidade Antal
-	68.0840.14	MAGNETVENTIL SOLENOID VALVE ELECTRO-VALVE		1
1	64.0515.20	VENTILGEHÄUSE VALVE BODY CORPS DE VANNE		1
2	01.0007.60	VERSCHLUSSSCHRAUBE M10X1 DIN 908 ST PHR SCREW PLUG BOUCHON VISSANT		4
3	01.0044.36	DICHTRING A10X13,5 DIN 7603 CU SEAL RING JOINT		4
4	01.0000.08	SECHSKANTSCHRAUBE M6X12 ISO 4017 8.8 HEXAGON BOLT VIS HEXAGONALE		4
5	64.0517.10	DECKEL COVER COUVERCLE		1
6	01.0022.70	SICHERUNGSRING 24X1,2 DIN 472 FED.ST. CIRCLIP CIRCLIP		1
7	64.0912.10	VENTILKOERPER VALVE BODY CORPS DE SOUPAPE		1
8	01.0041.88	RUNDDICHTRING 17,3X2,4 VN 3014 O-RING JOINT TORIQUE		2
9	01.0034.99	KUGEL 12 MM III DIN 5401 BALL BILLE		1
10	64.0914.11	EINSATZ INSERT PIECE D'INSERTION		1
11	92.2034.13	DRUCKFEDER 1,3X12,5X 19 COMPRESSION SPRING RESSORT DE PRESSION		2
13	68.1111.10	KOLBEN KOMPL. PISTON PISTON		1
14	92.2463.30	DRUCKFEDER 1,7X13,0X 12,7 COMPRESSION SPRING RESSORT DE PRESSION		2
15	52.8079.51	KOLBEN PISTON PISTON		2
17	68.1112.10	KOLBEN KOMPL. PISTON PISTON		1
18	01.0217.50	ZYL.SCHRAUBE CV84 M5X12 VGN 3037 SOCKET HEAD SCREW VIS TET.CYLINDRIQUE		8
19	64.0179.11	MAGNET MAGNET AIMANT		4

Bild-Nr. Illustr. No. Fig. No. Fig. no Illustr. No. Fig. n° Fig. nr.	Teil-Nr. Part. No. Matricule pce Parte no No. de pieza Peça n° Det. nr.	Benennung Designation Désignation Denominazione Denominación Denominação n° Beteckning	Hinweis Nr. Reference No. Renvoi No. Nota no No. de observación Observação n° Anvisningar nr.	Stückzahl Quantity Nombre Quantità Cantitad Quantidade Antal
-	68.0841.12	MAGNETVENTIL SOLENOID VALVE ELECTRO-VALVE		1
20	64.0516.12	VENTILGEHÄUSE VALVE BODY CORPS DE VANNE		1
21	01.0000.08	SECHSKANTSCHRAUBE M6X12 ISO 4017 8.8 HEXAGON BOLT VIS HEXAGONALE		5
22	64.0518.10	DECKEL COVER COUVERCLE		1
23	01.0007.60	VERSCHLUSSSCHRAUBE M10X1 DIN 908 ST PHR SCREW PLUG BOUCHON VISSANT		5
24	01.0044.36	DICHTRING A10X13,5 DIN 7603 CU SEAL RING JOINT		5
25	92.2463.30	DRUCKFEDER 1,7X13,0X 12,7 COMPRESSION SPRING RESSORT DE PRESSION		1
26	52.8079.51	KOLBEN PISTON PISTON		1
27	92.2034.13	DRUCKFEDER 1,3X12,5X 19 COMPRESSION SPRING RESSORT DE PRESSION		4
29	68.1112.10	KOLBEN KOMPL. PISTON PISTON		4
30	01.0217.50	ZYL.SCHRAUBE CV84 M5X12 VGN 3037 SOCKET HEAD SCREW VIS TET.CYLINDRIQUE		10
31	64.0179.11	MAGNET MAGNET AIMANT		5
32	54.6510.20	ROHR PIPE TUBE		1
33	01.0041.65	RUNDDICHTRING 12X2 VN 3014 O-RING JOINT TORIQUE		2
34	01.0005.16	ZYL.SCHRAUBE CV84 M8X50 VGN 3037 SOCKET HEAD SCREW VIS TET.CYLINDRIQUE		12
35	01.0269.06	FEDERSCHEIBE B8 DIN 137 FED.ST. A3C SPRING WASHER RONDELLE ELASTIQUE		12
36	54.9624.11	KABELSCHUTZ CABLE GUARD PROTEGE-CABLE		1

Kabelbaum
Cable harness
Faisceau de câbles
Fascio cavetti
Mazo de cables
Macho de cabos
Kabelstam

Bildtafel enthällt folgende Baugruppen
59.9345.10

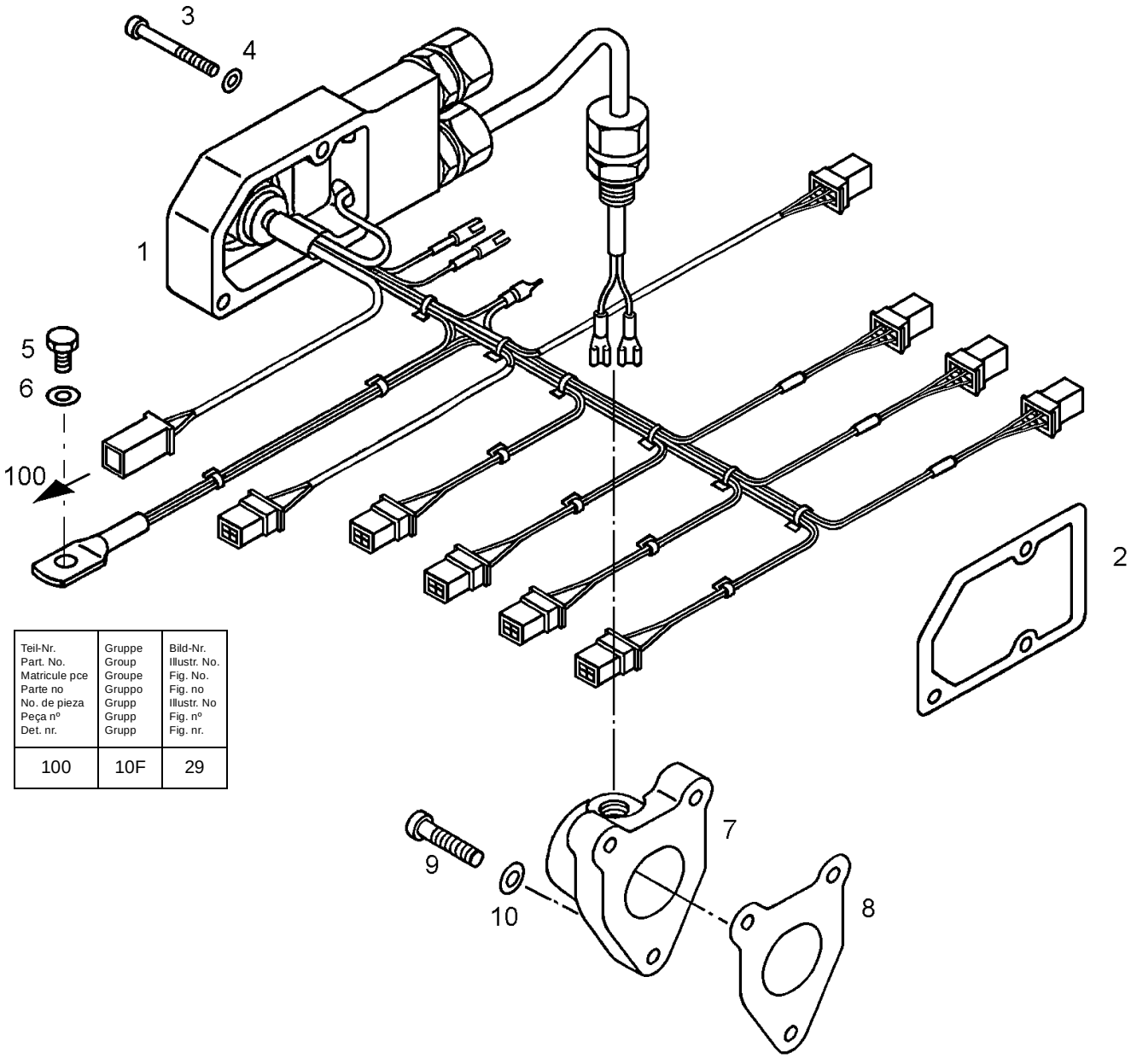

Teil-Nr. Part. No. Matricule pce Parte no No. de pieza Peça nº Det. nr.	Gruppe Group Groupe Gruppo Grupp Grupp Grupp	Bild-Nr. Illustr. No. Fig. No. Fig. no Illustr. No Fig. nº Fig. nr.
100	10F	29

8C/ 6602
6603

Bild-Nr. Illustr. No. Fig. No. Fig. no Illustr. No. Fig. nº Fig. nr.	Teil-Nr. Part. No. Matricule pce Parte no No. de pieza Peça nº Det. nr.	Benennung Designation Désignation Denominazione Denominación Denominaçãon nº Beteckning	Hinweis Nr. Reference No. Renvoi No. Nota no No. de observación Observaçãon nº Anvisningar nr.	Stückzahl Quantity Nombre Quantità Cantitad Quantidade Antal
1	68.0869.11	KABELBAUM WIRING HARNESS HARNAIS DE CABLES		1
2	64.0633.10	DICHTUNG SEAL JOINT		1
3	01.0005.03	ZYL.SCHRAUBE CV84 M6X40 VGN 3037 SOCKET HEAD SCREW VIS TET.CYLINDRIQUE		3
4	01.0703.16	FEDERSCHEIBE B6 DIN 137 FED.ST. A3C SPRING WASHER RONDELLE ELASTIQUE		3
5	01.0710.12	SECHSKANTSCHRAUBE M8X10 ISO 4017 8.8 A2C HEXAGON BOLT VIS HEXAGONALE		1
6	01.0015.24	SICHERUNGSSCHEIBE S8 VGN 3111 LOCK WASHER RONDELLE DE FREIN.		1
7	54.6728.11	KAPPE CAP CAPUCHON		1
8	54.7374.11	DICHTUNG SEAL JOINT		1
9	01.0005.12	ZYL.SCHRAUBE CV84 M8X30 VGN 3037 SOCKET HEAD SCREW VIS TET.CYLINDRIQUE		3
10	01.0269.06	FEDERSCHEIBE B8 DIN 137 FED.ST. A3C SPRING WASHER RONDELLE ELASTIQUE		3

Kabelbaum
Cable harness
Faisceau de câbles
Fascio cavetti
Mazo de cables
Macho de cabos
Kabelstam

Bildtafel enthällt folgende Baugruppen
59.9338.10

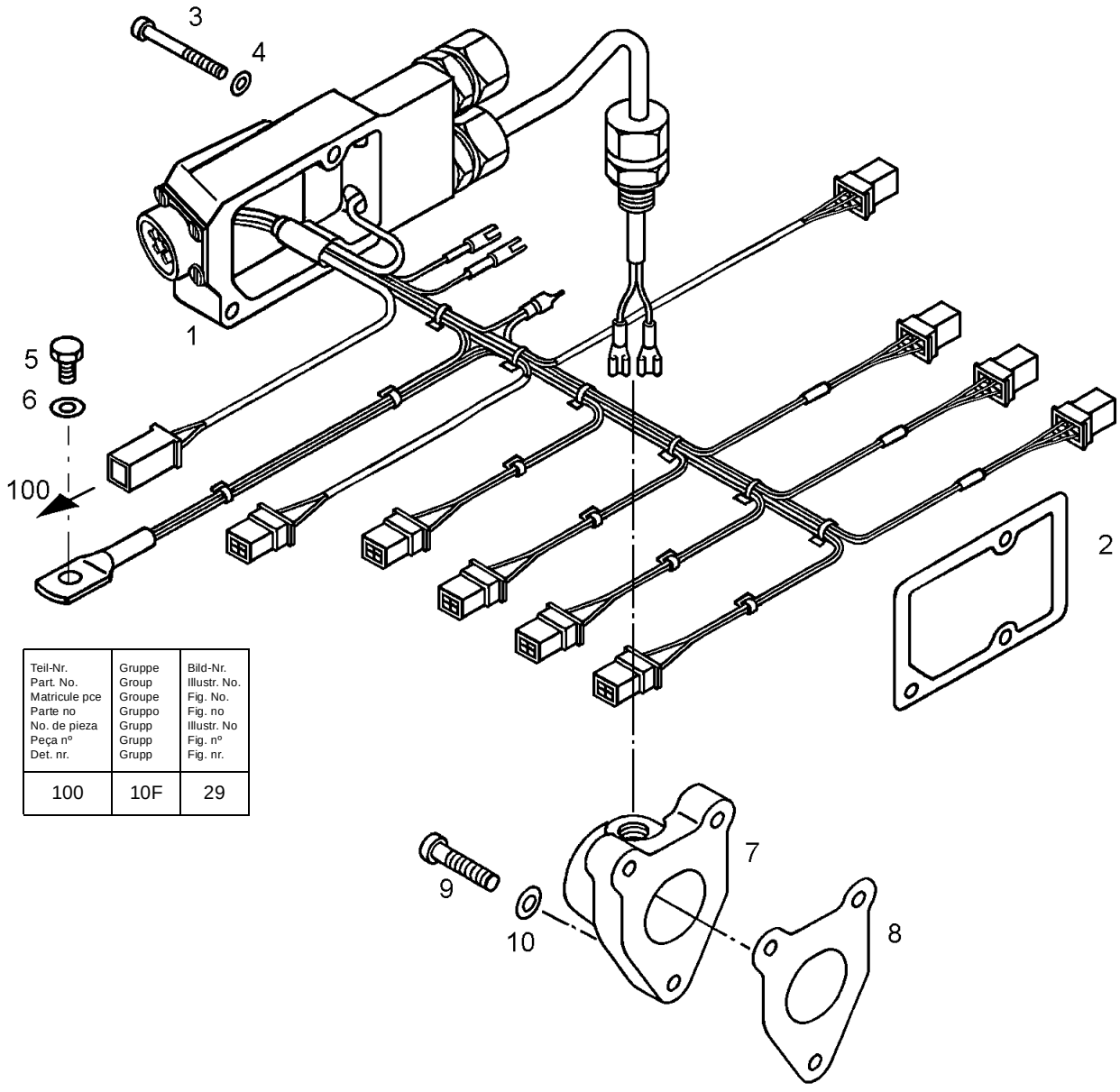

Teil-Nr. Part. No. Matricule pce Parte no No. de pieza Peça nº Det. nr.	Gruppe Group Groupe Gruppo Grupp Grupp Grupp	Bild-Nr. Illustr. No. Fig. No. Fig. no Illustr. No Fig. nº Fig. nr.
100	10F	29

8D/ 6602
6603

Bild-Nr. Illustr. No. Fig. No. Fig. no Illustr. No. Fig. nº Fig. nr.	Teil-Nr. Part. No. Matricule pce Parte no No. de pieza Peça nº Det. nr.	Benennung Designation Désignation Denominazione Denominación Denominaçãon nº Beteckning	Hinweis Nr. Reference No. Renvoi No. Nota no No. de observación Observaçãon nº Anvisningar nr.	Stückzahl Quantity Nombre Quantità Cantitad Quantidade Antal
1	68.0871.11	KABELBAUM WIRING HARNESS HARNAIS DE CABLES		1
2	64.0634.10	DICHTUNG SEAL JOINT		1
3	01.0005.03	ZYL.SCHRAUBE CV84 M6X40 VGN 3037 SOCKET HEAD SCREW VIS TET.CYLINDRIQUE		3
4	01.0703.16	FEDERSCHEIBE B6 DIN 137 FED.ST. A3C SPRING WASHER RONDELLE ELASTIQUE		3
5	01.0710.12	SECHSKANTSCHRAUBE M8X10 ISO 4017 8.8 A2C HEXAGON BOLT VIS HEXAGONALE		1
6	01.0015.24	SICHERUNGSSCHEIBE S8 VGN 3111 LOCK WASHER RONDELLE DE FREIN.		1
7	54.6728.11	KAPPE CAP CAPUCHON		1
8	54.7374.11	DICHTUNG SEAL JOINT		1
9	01.0005.12	ZYL.SCHRAUBE CV84 M8X30 VGN 3037 SOCKET HEAD SCREW VIS TET.CYLINDRIQUE		3
10	01.0269.06	FEDERSCHEIBE B8 DIN 137 FED.ST. A3C SPRING WASHER RONDELLE ELASTIQUE		3

Kabelbaum
Cable harness
Faisceau de câbles
Fascio cavetti
Mazo de cables
Macho de cabos
Kabelstam

Bildtafel enthällt folgende Baugruppen
59.9400.10

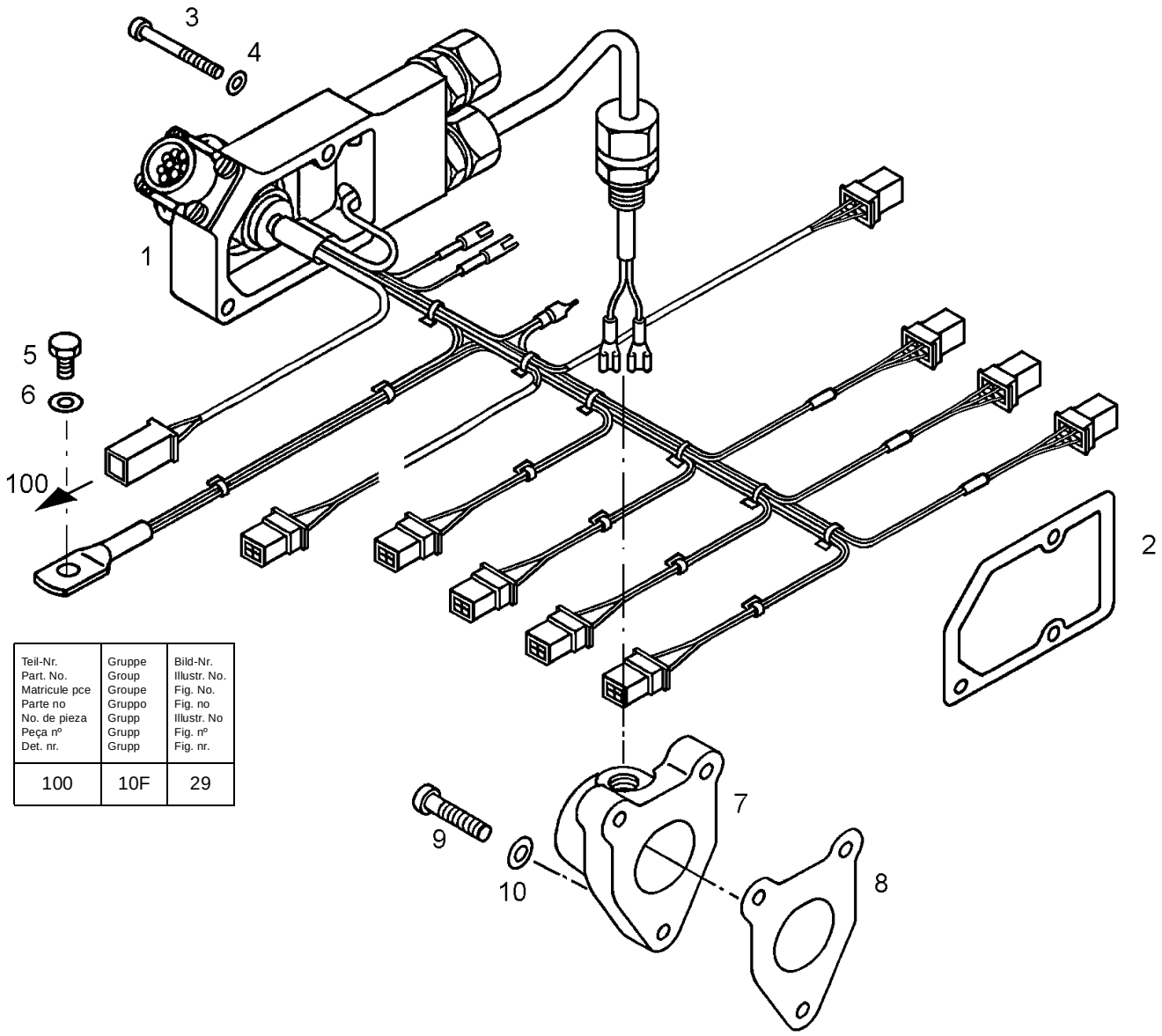

Teil-Nr. Part. No. Matricule pce Parte no No. de pieza Peça nº Det. nr.	Gruppe Group Groupe Gruppo Grupo Grupp Grupp	Bild-Nr. Illustr. No. Fig. No. Fig. no Illustr. No Fig. nº Fig. nr.
100	10F	29

8E/ 6602
6603

Bild-Nr. Illustr. No. Fig. No. Fig. no Illustr. No. Fig. nº Fig. nr.	Teil-Nr. Part. No. Matricule pce Parte no No. de pieza Peça nº Det. nr.	Benennung Designation Désignation Denominazione Denominación Denominaçãon nº Beteckning	Hinweis Nr. Reference No. Renvoi No. Nota no No. de observación Observaçãon nº Anvisningar nr.	Stückzahl Quantity Nombre Quantità Cantitad Quantidade Antal
1	68.0875.11	KABELBAUM WIRING HARNESS HARNAIS DE CABLES		1
2	64.0633.10	DICHTUNG SEAL JOINT		1
3	01.0005.03	ZYL.SCHRAUBE CV84 M6X40 VGN 3037 SOCKET HEAD SCREW VIS TET.CYLINDRIQUE		3
4	01.0703.16	FEDERSCHEIBE B6 DIN 137 FED.ST. A3C SPRING WASHER RONDELLE ELASTIQUE		3
5	01.0710.12	SECHSKANTSCHRAUBE M8X10 ISO 4017 8.8 A2C HEXAGON BOLT VIS HEXAGONALE		1
6	01.0015.24	SICHERUNGSSCHEIBE S8 VGN 3111 LOCK WASHER RONDELLE DE FREIN.		1
7	54.6728.11	KAPPE CAP CAPUCHON		1
8	54.7374.11	DICHTUNG SEAL JOINT		1
9	01.0005.12	ZYL.SCHRAUBE CV84 M8X30 VGN 3037 SOCKET HEAD SCREW VIS TET.CYLINDRIQUE		3
10	01.0269.06	FEDERSCHEIBE B8 DIN 137 FED.ST. A3C SPRING WASHER RONDELLE ELASTIQUE		3

Kabelbaum
Cable harness
Faisceau de câbles
Fascio cavetti
Mazo de cables
Macho de cabos
Kabelstam

Bildtafel enthällt folgende Baugruppen
59.9406.10

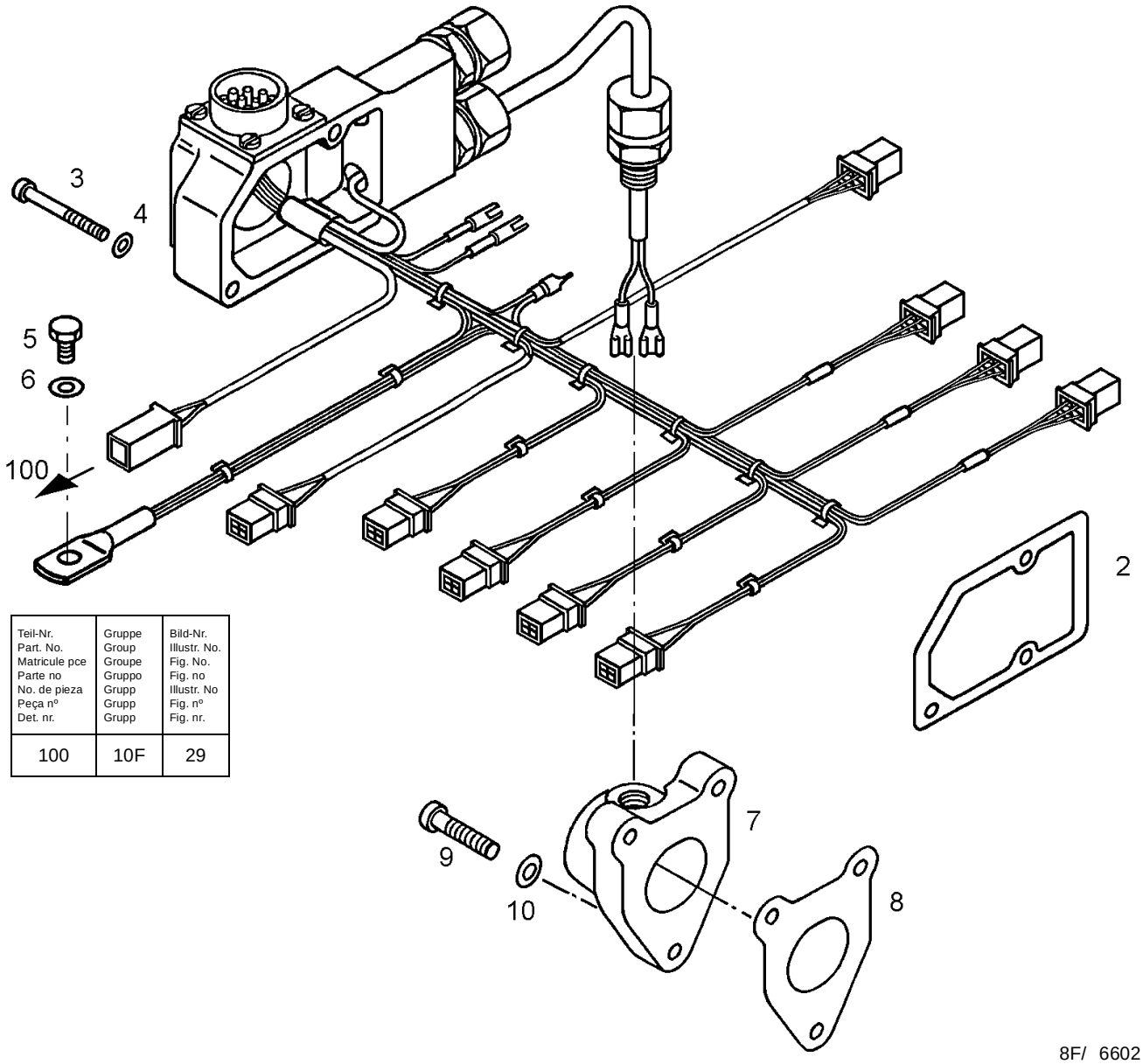

Teil-Nr. Part. No. Matricule pce Parte no No. de pieza Peça nº Det. nr.	Gruppe Group Groupe Gruppo Grupo Grupp Grupp	Bild-Nr. Illustr. No. Fig. No. Fig. no Illustr. No Fig. nº Fig. nr.
100	10F	29

8F/ 6602
6603

Bild-Nr. Illustr. No. Fig. No. Fig. no Illustr. No. Fig. nº Fig. nr.	Teil-Nr. Part. No. Matricule pce Parte no No. de pieza Peça nº Det. nr.	Benennung Designation Désignation Denominazione Denominación Denominaçãon nº Beteckning	Hinweis Nr. Reference No. Renvoi No. Nota no No. de observación Observaçãon nº Anvisningar nr.	Stückzahl Quantity Nombre Quantità Cantitad Quantidade Antal
1	68.0877.11	KABELBAUM WIRING HARNESS HARNAIS DE CABLES		1
2	64.0633.10	DICHTUNG SEAL JOINT		1
3	01.0005.03	ZYL.SCHRAUBE CV84 M6X40 VGN 3037 SOCKET HEAD SCREW VIS TET.CYLINDRIQUE		3
4	01.0703.16	FEDERSCHEIBE B6 DIN 137 FED.ST. A3C SPRING WASHER RONDELLE ELASTIQUE		3
5	01.0710.12	SECHSKANTSCHRAUBE M8X10 ISO 4017 8.8 A2C HEXAGON BOLT VIS HEXAGONALE		1
6	01.0015.24	SICHERUNGSSCHEIBE S8 VGN 3111 LOCK WASHER RONDELLE DE FREIN.		1
7	54.6728.11	KAPPE CAP CAPUCHON		1
8	54.7374.11	DICHTUNG SEAL JOINT		1
9	01.0005.12	ZYL.SCHRAUBE CV84 M8X30 VGN 3037 SOCKET HEAD SCREW VIS TET.CYLINDRIQUE		3
10	01.0269.06	FEDERSCHEIBE B8 DIN 137 FED.ST. A3C SPRING WASHER RONDELLE ELASTIQUE		3

Steuerungsdeckel
Control unit cover
Couvercle de commande
Coperchio del blocco di comando
Tapa de mando
Tampa de commando
Styrlock

Bildtafel enthällt folgende Baugruppen
59.8434.10 59.8679.10

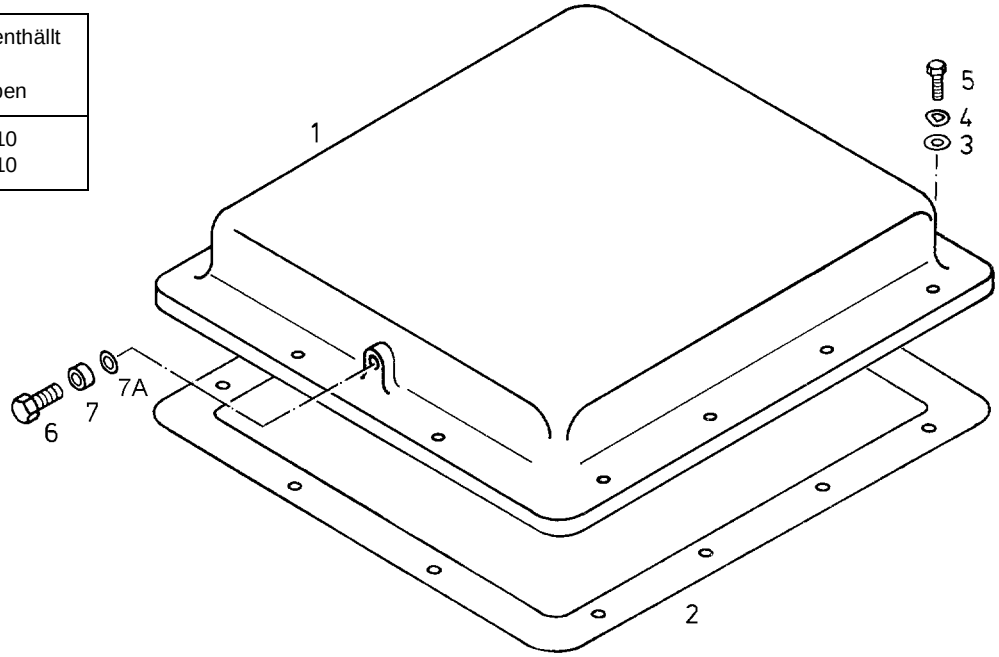

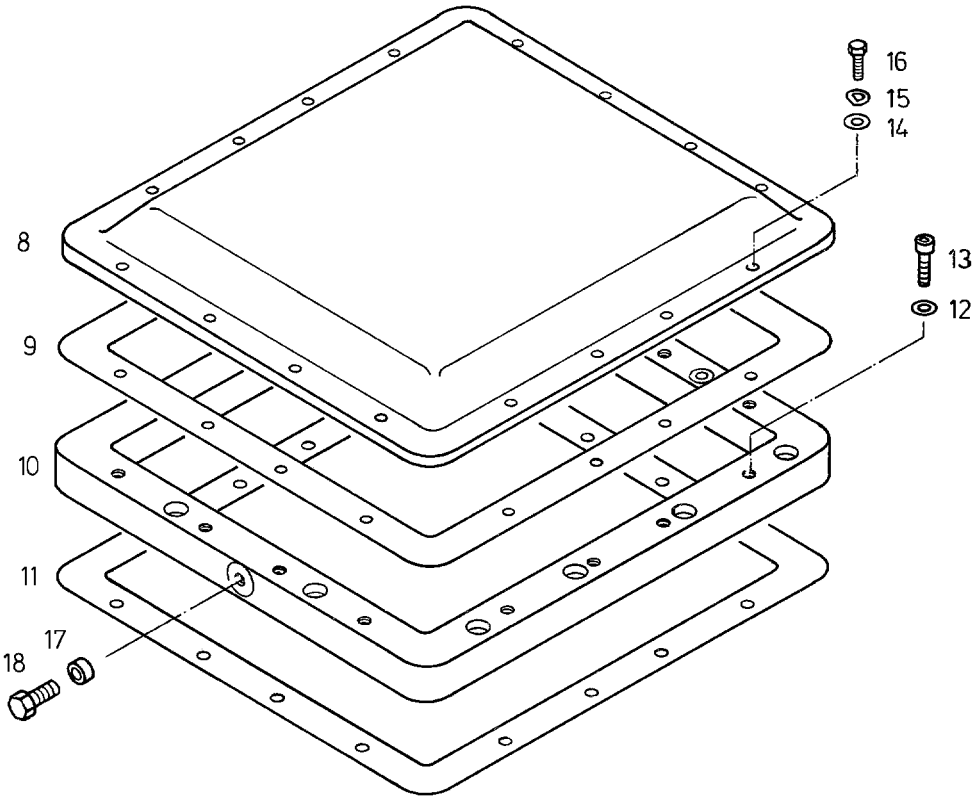

8S/ 6602
6603

Bild-Nr. Illustr. No. Fig. No. Fig. no Illustr. No. Fig. nº Fig. nr.	Teil-Nr. Part. No. Matricule pce Parte no No. de pieza Peça nº Det. nr.	Benennung Designation Désignation Denominazione Denominación Denominaçãon nº Beteckning	Hinweis Nr. Reference No. Renvoi No. Nota no No. de observación Observaçãon nº Anvisningar nr.	Stückzahl Quantity Nombre Quantità Cantitad Quantidade Antal
1	50.5599.22	DECKEL COVER COUVERCLE		1
2	50.4594.31	DICHTUNG SEAL JOINT		1
3	01.0012.26	SCHEIBE B8,4 DIN 125 ST 140HV WASHER RONDELLE		12
4	01.0269.06	FEDERSCHEIBE B8 DIN 137 FED.ST. A3C SPRING WASHER RONDELLE ELASTIQUE		12
5	01.0750.32	SECHSKANTSCHRAUBE M8X30 ISO 4017 8.8 A2C HEXAGON BOLT VIS HEXAGONALE		12
6	01.0750.28	SECHSKANTSCHRAUBE M8X12 ISO 4017 8.8 A2C HEXAGON BOLT VIS HEXAGONALE		2
7	01.0336.26	SCHEIBE B8,4 DIN 125 ST 140HV A3C WASHER RONDELLE		12
7A	01.0044.30	DICHTRING A8X12 DIN 7603 CU SEAL RING JOINT		2
8	54.5035.10	STEUERUNGSDECKEL CONTROL COVER COUVERCL.D.COMMANDE		1
9	54.5036.10	DICHTUNG SEAL JOINT		1
10	54.5034.11	RAHMEN FRAME CADRE		1
11	50.4594.31	DICHTUNG SEAL JOINT		1
12	01.0269.06	FEDERSCHEIBE B8 DIN 137 FED.ST. A3C SPRING WASHER RONDELLE ELASTIQUE		12
13	01.0005.13	ZYL.SCHRAUBE CV84 M8X35 VGN 3037 SOCKET HEAD SCREW VIS TET.CYLINDRIQUE		12
14	01.0336.26	SCHEIBE B8,4 DIN 125 ST 140HV A3C WASHER RONDELLE		16
15	01.0269.06	FEDERSCHEIBE B8 DIN 137 FED.ST. A3C SPRING WASHER RONDELLE ELASTIQUE		16
16	01.0750.32	SECHSKANTSCHRAUBE M8X30 ISO 4017 8.8 A2C HEXAGON BOLT VIS HEXAGONALE		16
17	01.0044.30	DICHTRING A8X12 DIN 7603 CU SEAL RING JOINT		2

Bild-Nr. Illustr. No. Fig. No. Fig. no Illustr. No. Fig. n° Fig. nr.	Teil-Nr. Part. No. Matricule pce Parte no No. de pieza Peça n° Det. nr.	Benennung Designation Désignation Denominazione Denominación Denominaçãon n° Beteckning	Hinweis Nr. Reference No. Renvoi No. Nota no No. de observación Observaçãon n° Anvisningar nr.	Stückzahl Quantity Nombre Quantità Cantitad Quantidade Antal
18	01.0750.28	SECHSKANTSCHRAUBE M8X12 ISO 4017 8.8 A2C HEXAGON BOLT VIS HEXAGONALE		2

Zahnradpumpe mit Zusatzpumpe und Induktivgeber N1
Gear pump with auxiliary pump and inductive pick-up N1
Pompe à engrenages avec pompe additionnelle et capteur inductif N1
Pompa ad ingranaggi con pompa aggiuntiva e trasmettitore induttivo N1
Bomba de entranajes con bomba adicional y transmisor inductivo N1
Bomba de engrenagens com bomba adicional e transdutor inductivo N1
Kugghjulspump med tillsatspump och induktivgivare N1

Bildtafel enthällt folgende Baugruppen
59.8755.11

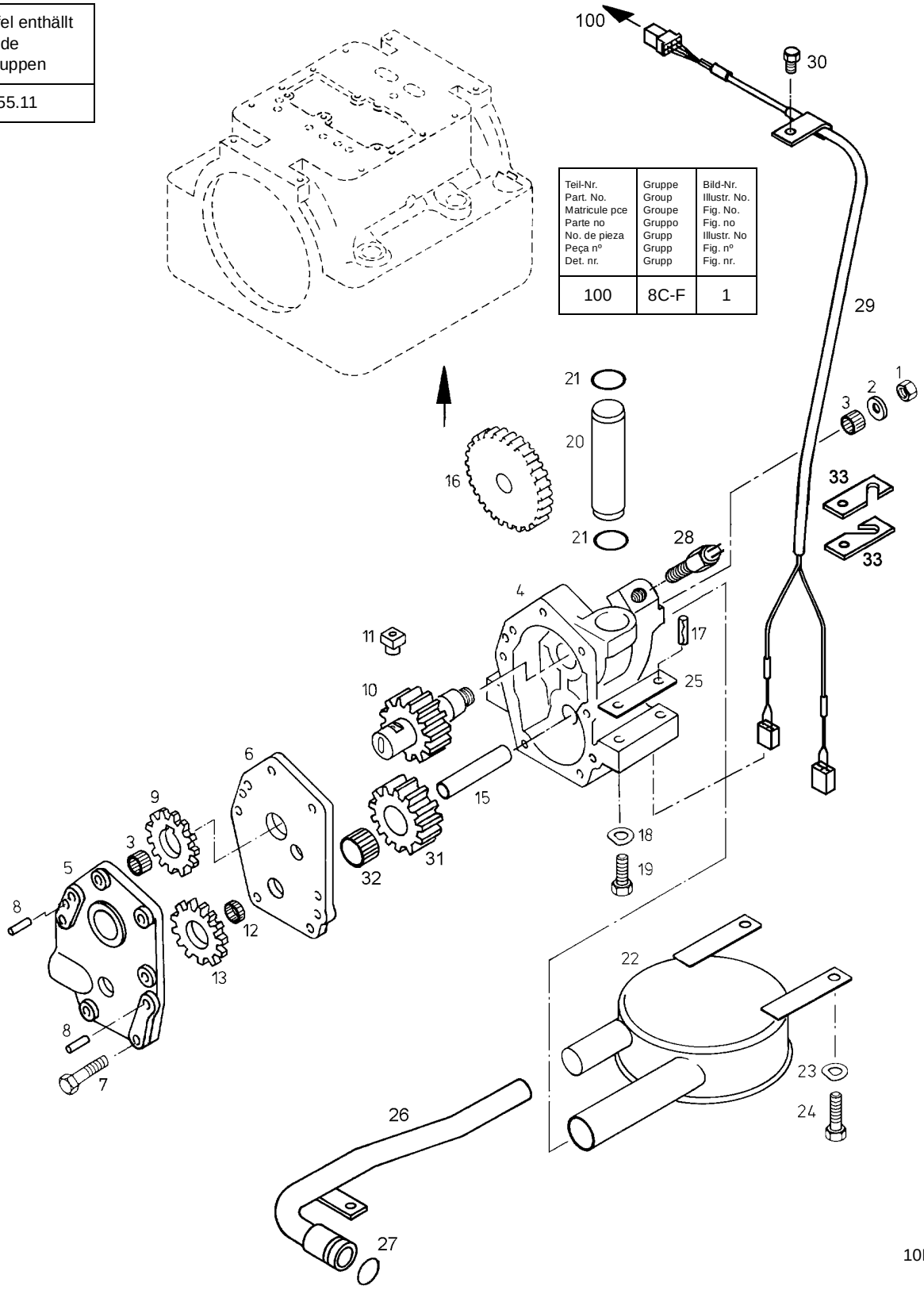

Teil-Nr. Part. No. Matricule pce Parte no No. de pieza Peça nº Det. nr.	Gruppe Group Groupe Gruppo Grupo Grupp Grupp Grupp	Bild-Nr. Illustr. No. Fig. No. Fig. no Illustr. No Fig. nº Fig. nr.
100	8C-F	1

10F/6602
6603

Bild-Nr. Illustr. No. Fig. No. Fig. no Illustr. No. Fig. nº Fig. nr.	Teil-Nr. Part. No. Matricule pce Parte no No. de pieza Peça nº Det. nr.	Benennung Designation Désignation Denominazione Denominación Denominaçãon nº Beteckning	Hinweis Nr. Reference No. Renvoi No. Nota no No. de observación Observaçãon nº Anvisningar nr.	Stückzahl Quantity Nombre Quantità Cantitad Quantidade Antal
-	56.2270.12	ZAHNRADPUMPE M. ZUSATZPUMPE GEAR PUMP POMPE A ENGRENAGE		1
1	01.0483.87	SECHSKANTMUTTER BM16X1,5 DIN 439 04 HEXAGON NUT ECROU HEXAGONAL		1
2	52.7745.10	SCHEIBE WASHER RONDELLE		1
3	01.0397.93	NADELHUELSE 28X35X16 DIN 618 NEEDLE BUSHING DOUILLE A AIGUILLES		2
-	56.2271.12	GEHAEUSE KOMPL. HOUSING CARTER		1
4	-	GEHÄUSE F.ZP HOUSING CARTER	138	1
5	-	DECKEL COVER COUVERCLE	138	1
6	-	ZWISCHENPLATTE INTERMEDIATE PLATE PLAQUE INTERM.	138	1
7	01.0497.65	SECHSKANTSCHRAUBE M8X40 ISO 4017 8.8 A3C HEXAGON BOLT VIS HEXAGONALE		7
8	01.0686.38	ZYLINDERSTIFT 10X40 ISO 8733 ST STRAIGHT PIN GOUPILLE CYLINDR.		2
9	52.9874.11	ZAHNRAD GEARWHEEL ROUE DENTEE		1
10	56.1285.10	ZAHNRAD KOMPL. GEARWHEEL ROUE DENTEE		1
11	52.9872.11	MITNEHMER DRIVER ENTRAINEUR		1
12	01.0708.56	NADELKRANZ 22X26X10 DIN 5405 NEEDLE CROWN COURONNE AIGUILLES		1
13	52.9873.10	ZAHNRAD GEARWHEEL ROUE DENTEE		1
15	52.9871.11	ACHSE AXLE AXE		1
16	52.6764.10	ZYLINDERRAD CYLINDER GEAR ROVE CYLINDRIQUE		1
17	90.0586.10	LEICHTSPANNSTIFT SPR.TYPE STR. PIN GOUPILLE DE SERRAGE		2

Bild-Nr. Illustr. No. Fig. No. Fig. no Illustr. No. Fig. n° Fig. nr.	Teil-Nr. Part. No. Matricule pce Parte no No. de pieza Peça n° Det. nr.	Benennung Désignation Denominazione Denominación Denominação n° Beteckning	Hinweis Nr. Reference No. Renvoi No. Nota no No. de observación Observação n° Anvisningar nr.	Stückzahl Quantity Nombre Quantità Cantitad Quantidade Antal
18	01.0250.11	FEDERSCHEIBE B10 DIN 137 FED.ST. A3C SPRING WASHER RONDELLE ELASTIQUE		4
19	01.0000.84	SECHSKANTSCHRAUBE M10X45 DIN 931 8.8 HEXAGON BOLT VIS HEXAGONALE		4
20	50.5600.12	ROHR (ZAHNRADPUMPE) PIPE TUBE		1
21	01.0042.21	RUNDDICHTRING 29,2X3 VN 3014 O-RING JOINT TORIQUE		2
22	56.3709.10	SIEBEINSATZ STRAINER INSERT CARTOUCHE FILTRANTE		1
23	01.0250.11	FEDERSCHEIBE B10 DIN 137 FED.ST. A3C SPRING WASHER RONDELLE ELASTIQUE		2
24	01.0629.09	SECHSKANTSCHRAUBE M10X20 DIN 933 8.8 A3C HEXAGON BOLT VIS HEXAGONALE		2
25	50.7852.10	AUSGLEICHBLECH COMPENSATING PLATE PLAQUE D.COMPENSAT.		1
26	56.2277.10	ROHRLEITUNG PIPING TUYAUTERIE		1
27	01.0667.19	RUNDDICHTRING 16,3X2,4 VN 3014 O-RING JOINT TORIQUE		1
28	90.1265.12	INDUKTIVGEBER INDUCTIVE PICKUP EMETTEUR INDUCTIF	237	1
29	56.2781.32	ANSCHLUSS F. IND. -GEBER N1 U. CONNECTION RACCORDEMENT		1
30	01.0710.12	SECHSKANTSCHRAUBE M8X10 ISO 4017 8.8 A2C HEXAGON BOLT VIS HEXAGONALE		1
-	58.2272.20	ZAHNRAD KOMPL. GEARWHEEL ROUE DENTEE		1
31	50.5576.30	ZAHNRAD GEARWHEEL ROUE DENTEE		1
32	01.0033.30	NADELHUELSE 22X28X20 DIN 618 NEEDLE BUSHING DOUILLE A AIGUILLES		1
33	54.7366.20	LASCHE BUTT STRAP PATTE		2

Temperatursensor
Temperature sensor
Détecteur de température
Sensore temperatura
Sonda de temperatura
Sensor de temperatura
Temperatursensor

Bildtafel enthällt folgende Baugruppen
59.9339.10

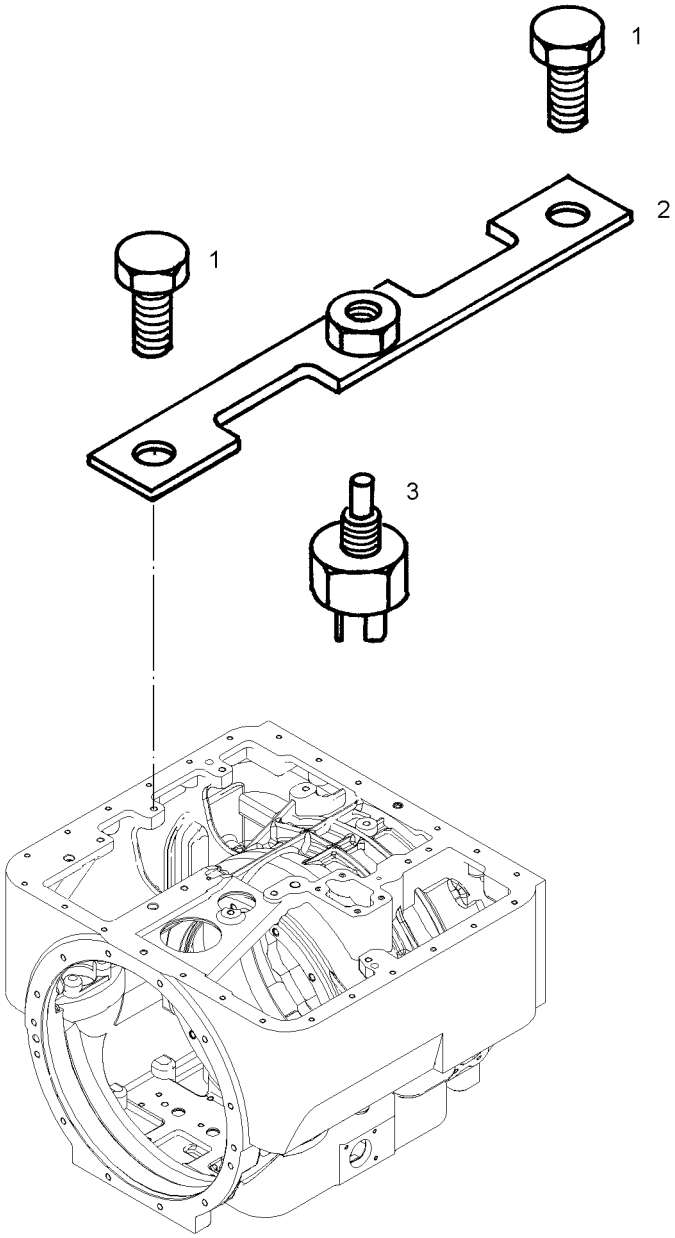

11/ 6602
6603

Bild-Nr. Illustr. No. Fig. No. Fig. no Illustr. No. Fig. n° Fig. nr.	Teil-Nr. Part. No. Matricule pce Parte no No. de pieza Peça n° Det. nr.	Benennung Designation Désignation Denominazione Denominación Denominaçãon n° Beteckning	Hinweis Nr. Reference No. Renvoi No. Nota no No. de observación Observaçãon n° Anvisningar nr.	Stückzahl Quantity Nombre Quantità Cantitad Quantidade Antal
1	01.0629.09	SECHSKANTSCHRAUBE M10X20 DIN 933 8.8 A3C HEXAGON BOLT VIS HEXAGONALE		2
2	56.3292.11	PLATTE PLATE PLAQUE		1
3	90.9350.12	TEMPERATUR-SENSOR TEMPERATURE CONTR. THERMOREGULATEUR		1

Arbeitsdruckventil
Operating pressure valve
Soupape de pression d'huile d'alimentation
Valvola pressione olio di lavoro
Válvula de presión de trabajo
Válvula da pressão de trabalho
Arbetstryckventil

Bildtafel enthällt folgende Baugruppen
59.9320.11

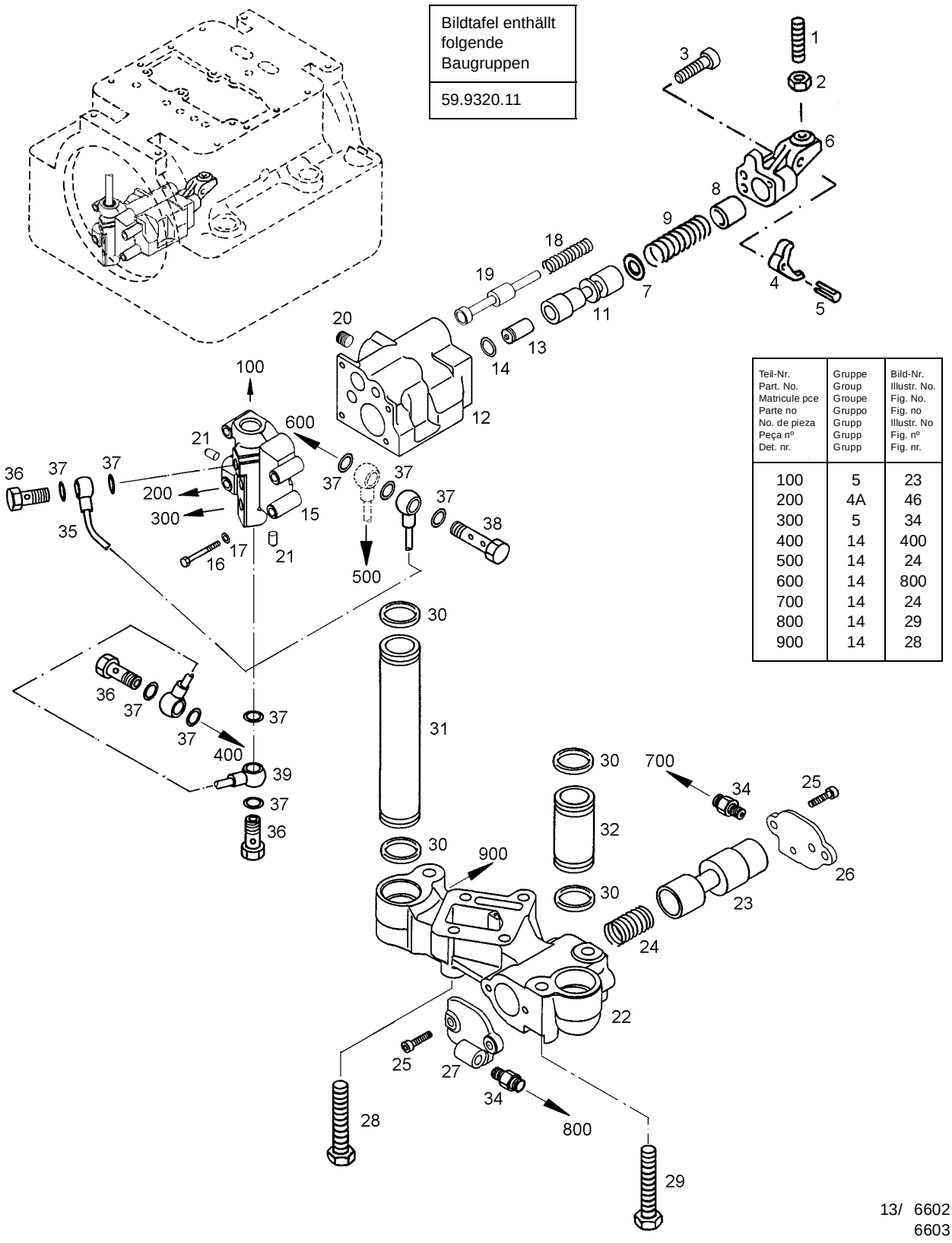

Teil-Nr. Part. No. Matricule pce Parte no No. de pieza Peça nº Det. nr.	Gruppe Group Groupe Gruppo Grupo Grupp Grupp Grupp	Bild-Nr. Illustr. No. Fig. No. Fig. no Illustr. No Fig. nº Fig. nr.
100	5	23
200	4A	46
300	5	34
400	14	400
500	14	24
600	14	800
700	14	24
800	14	29
900	14	28

13/ 6602
6603

Bild-Nr. Illustr. No. Fig. No. Fig. no Illustr. No. Fig. nº Fig. nr.	Teil-Nr. Part. No. Matricule pce Parte no No. de pieza Peça nº Det. nr.	Benennung Designation Désignation Denominazione Denominación Denominaçãon nº Beteckning	Hinweis Nr. Reference No. Renvoi No. Nota no No. de observación Observaçãon nº Anvisningar nr.	Stückzahl Quantity Nombre Quantità Cantitad Quantidade Antal
-	68.0781.20	ARBEITSDRUCKVENTIL VOLLST. OP.PRESS.VALVE SOUPAPE FORCE COUP	250	1
1	01.0010.00	GEWINDESTIFT M10X40 DIN 551 4.6 GRUB SCREW GOUJON		1
2	01.0010.66	SECHSKANTMUTTER M10 DIN 936 17H-A HEXAGON NUT ECROU HEXAGONAL		1
3	01.0004.98	ZYL.SCHRAUBE CV84 M6X20 VGN 3037 SOCKET HEAD SCREW VIS TET.CYLINDRIQUE		3
4	50.8760.10	DRUCKEINST.-HEBEL LEVER LEVIER		1
5	01.0018.54	SPANNSTIFT 5X36 ISO 8752 ST SPR.TYPE STR. PIN GOUPILLE DE SERRAGE		1
6	50.9246.16	KONSOLE BRACKET CONSOLE		1
7	52.7996.10	SCHEIBE WASHER RONDELLE		1
8	50.9443.12	KOLBEN PISTON PISTON		1
9	92.1576.11	ZYL.DRUCKFEDER 3,2X21,0X101 CYL.COMPR.SPRING RESSORT CYLINDRIQUE		1
11	52.7475.16	KOLBEN PISTON PISTON		1
12	64.0379.20	GEHÄUSE HOUSING CARTER	251	1
13	52.7528.15	KOLBEN PISTON PISTON		1
14	01.0021.35	SICHERUNGSRING 18X1,2 DIN 471 FED.ST. CIRCLIP CIRCLIP		1
15	64.0513.20	DECKEL COVER COUVERCLE	252	1
16	01.0000.22	SECHSKANTSCHRAUBE M6X45 ISO 4014 8.8 HEXAGON BOLT VIS HEXAGONALE		4
17	01.0703.16	FEDERSCHEIBE B6 DIN 137 FED.ST. A3C SPRING WASHER RONDELLE ELASTIQUE		4
18	92.2293.20	DRUCKFEDER 2,0X15,5X76,5 COMPRESSION SPRING RESSORT DE PRESSION	222	1

Bild-Nr. Illustr. No. Fig. No. Fig. no Illustr. No. Fig. n° Fig. nr.	Teil-Nr. Part. No. Matricule pce Parte no No. de pieza Peça n° Det. nr.	Benennung Designation Désignation Denominazione Denominación Denominaçãon n° Beteckning	Hinweis Nr. Reference No. Renvoi No. Nota no No. de observación Observaçãon n° Anvisningar nr.	Stückzahl Quantity Nombre Quantità Cantitad Quantidade Antal
19	64.0514.20	SCHALTKOLBEN TRIPPING PISTON PISTON D.COMMUTAT.	253	1
20	01.0286.89	VERSCHLUSSSCHRAUBE AM14X1,5 VGN 3183 SCREW PLUG BOUCHON VISSANT		1
21	01.0597.05	KUGELVERSCHLUSS 9 MB 800-090 VGN 3196 BALL PLUG FERMETURE A SPHERE		2
-	68.0783.10	VENTILPLATTE VALVE PLATE PLAQUE DE VANNE		1
22	64.0303.12	VENTILPLATTE VALVE PLATE PLAQUE DE VANNE		1
23	54.9508.12	KOLBEN PISTON PISTON		1
24	92.2598.10	DRUCKFEDER 3,0X20,0X 31,6 COMPRESSION SPRING RESSORT DE PRESSION		1
25	01.0004.98	ZYL.SCHRAUBE CV84 M6X20 VGN 3037 SOCKET HEAD SCREW VIS TET.CYLINDRIQUE		4
26	54.9585.11	DECKEL COVER COUVERCLE		1
27	64.0520.10	DECKEL COVER COUVERCLE		1
28	01.0920.94	SECHSKANTSCHRAUBE M8X60 DIN 6921 8.8 HEXAGON BOLT VIS HEXAGONALE		4
29	01.0921.97	SECHSKANTSCHRAUBE M10X65 DIN 6921 8.8 HEXAGON BOLT VIS HEXAGONALE		3
30	01.0042.21	RUNDDICHTRING 29,2X3 VN 3014 O-RING JOINT TORIQUE		4
31	50.6289.12	ROHR PIPE TUBE		1
32	64.0302.10	ROHR PIPE TUBE		1
34	01.0864.41	STUTZEN SDS-L6XM10X1. ISO 8434-1 ST A3C MALE UNION RACCORD VISSANT		2
35	68.1054.11	ROHRLEITUNG PIPING TUYAUTERIE		1
36	01.0308.71	HOHLSCHRAUBE 6 DIN 7643 ST A3C BANJO BOLT BOULON CREUX		3

Bild-Nr. Illustr. No. Fig. No. Fig. no Illustr. No. Fig. nº Fig. nr.	Teil-Nr. Part. No. Matricule pce Parte no No. de pieza Peça nº Det. nr.	Benennung Designation Désignation Denominazione Denominación Denominaçãon nº Beteckning	Hinweis Nr. Reference No. Renvoi No. Nota no No. de observación Observaçãon nº Anvisningar nr.	Stückzahl Quantity Nombre Quantità Cantitad Quantidade Antal
37	01.0044.36	DICHTRING A10X13,5 DIN 7603 CU SEAL RING JOINT		9
38	50.9805.12	HOHLSCHRAUBE BANJO BOLT BOULON CREUX		1
39	68.0763.10	ROHRLEITUNG PIPING TUYAUTERIE		1

Wandlerauslaßventil
Converter drain valve
Soupape de vidange du convertisseur
Valvola di scarico del convertidore
Válvula de salida del convertidor
Válvula de descarga do conversor
Utloppsventil för momentomvandlare

Bildtafel enthällt folgende Baugruppen
59.9318.10

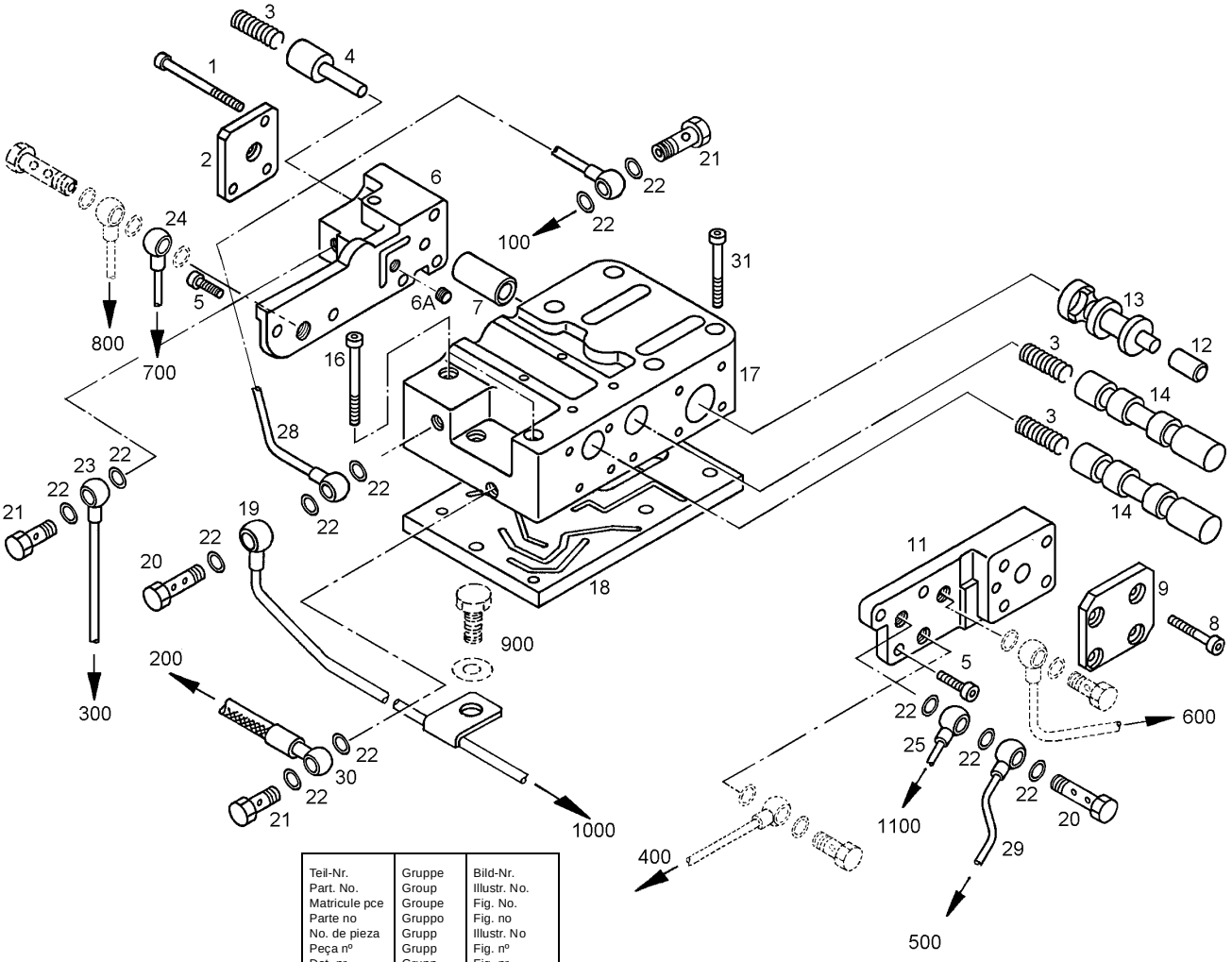

Teil-Nr. Part. No. Matricule pce Parte no No. de pieza Peça nº Det. nr.	Gruppe Group Groupe Gruppo Grupp Grupp Grupp	Bild-Nr. Illustr. No. Fig. No. Fig. no Illustr. No Fig. nº Fig. nr.
100	13	900
200	16	12
300	5	26/WR
400	13	39
500	13	800
600	4A	49
700	13	700
800	13	35
900	10F	23/24
1000	5	27
1100	5	26/WP

14/ 6602
6603

Bild-Nr. Illustr. No. Fig. No. Fig. no Illustr. No. Fig. nº Fig. nr.	Teil-Nr. Part. No. Matricule pce Parte no No. de pieza Peça nº Det. nr.	Benennung Designation Désignation Denominazione Denominación Denominaçãon nº Beteckning	Hinweis Nr. Reference No. Renvoi No. Nota no No. de observación Observaçãon nº Anvisningar nr.	Stückzahl Quantity Nombre Quantità Cantitad Quantidade Antal
-	68.0058.21	WANDLERAUSLASSVENT. VOLLST. CONV.DRAIN VALVE PURGE CONVERTISSEUR		1
1	01.0058.73	ZYLINDERSCHRAUBE M6X55 DIN 7984 8.8 SOCKET HEAD SCREW VIS TET.CYLINDRIQUE		3
2	52.8331.11	DECKEL COVER COUVERCLE		1
3	92.2584.10	DRUCKFEDER 0,9X10,5X 31 COMPRESSION SPRING RESSORT DE PRESSION		3
4	52.8332.13	KOLBEN PISTON PISTON		1
5	01.0215.34	ZYLINDERSCHRAUBE M6X16 DIN 7984 8.8 SOCKET HEAD SCREW VIS TET.CYLINDRIQUE		5
6	68.0060.20	DECKEL COVER COUVERCLE		1
6A	50.8014.10	DROSSEL CM8X1-1,5X8 VN 1551 Z RESTRICTOR ETRANGLEUR		1
7	52.9700.14	KOLBEN PISTON PISTON		1
8	01.0004.18	ZYLINDERSCHRAUBE M6X30 DIN 7984 8.8 SOCKET HEAD SCREW VIS TET.CYLINDRIQUE		4
9	54.6104.11	DECKEL COVER COUVERCLE		1
11	52.8253.12	DECKEL COVER COUVERCLE		1
12	52.9766.14	KOLBEN PISTON PISTON		1
13	52.8041.13	KOLBEN PISTON PISTON		1
14	52.7468.16	KOLBEN PISTON PISTON		2
16	01.0004.21	ZYLINDERSCHRAUBE M6X50 DIN 7984 8.8 SOCKET HEAD SCREW VIS TET.CYLINDRIQUE		2
17	54.9630.31	GEHÄUSE HOUSING CARTER		1
18	64.0324.10	PLATTE PLATE PLAQUE		1

Bild-Nr. Illustr. No. Fig. No. Fig. no Illustr. No. Fig. n° Fig. nr.	Teil-Nr. Part. No. Matricule pce Parte no No. de pieza Peça n° Det. nr.	Benennung Designation Désignation Denominazione Denominación Denominaçãon n° Beteckning	Hinweis Nr. Reference No. Renvoi No. Nota no No. de observación Observaçãon n° Anvisningar nr.	Stückzahl Quantity Nombre Quantità Cantitad Quantidade Antal
19	68.0768.11	ROHRLEITUNG PIPING TUYAUTERIE		1
20	50.9805.12	HOHLSCHRAUBE BANJO BOLT BOULON CREUX		2
21	01.0308.71	HOHLSCHRAUBE 6 DIN 7643 ST A3C BANJO BOLT BOULON CREUX		3
22	01.0044.36	DICHTRING A10X13,5 DIN 7603 CU SEAL RING JOINT		12
23	68.0860.23	ROHRLEITUNG PIPING TUYAUTERIE		1
24	68.0765.11	ROHRLEITUNG PIPING TUYAUTERIE		1
25	68.0908.10	ROHRLEITUNG PIPING TUYAUTERIE		1
28	68.0764.11	ROHRLEITUNG PIPING TUYAUTERIE		1
29	68.0761.10	ROHRLEITUNG PIPING TUYAUTERIE		1
30	58.2549.32	SCHLAUCHLEITUNG HOSE LINE FLEXIBLE		1
31	01.0005.03	ZYL.SCHRAUBE CV84 M6X40 VGN 3037 SOCKET HEAD SCREW VIS TET.CYLINDRIQUE		5

Turbinengetriebe, Wandlerteile
Turbine gear, converter parts
Engrenage de roue-turbine, Pièces de convertisseur
Treno epicicloidale solidale con la ruota turbina, Parti componenti il convertitore
Engranaje de turbina, Elementos del convertidor
Engrenagem da turbina, Engrenagem do conversor
Turbinväxel, Omvandlardelar

Bildtafel enthällt folgende Baugruppen
59.7294.10
59.8069.10
59.8537.10
59.9184.11
59.9272.10
59.9404.10
59.9483.10

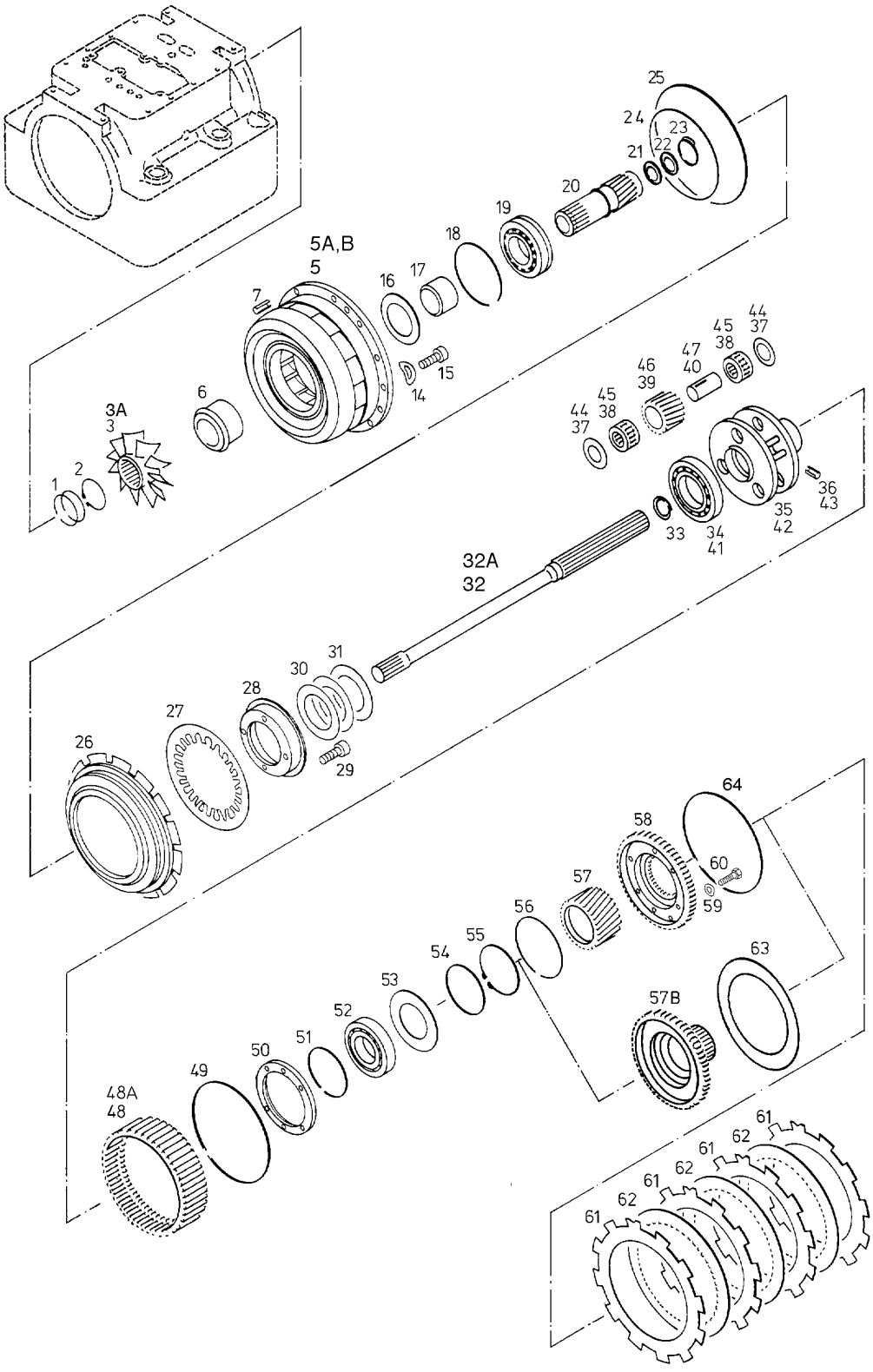

15A/6602
6603

Bild-Nr. Illustr. No. Fig. No. Fig. no Illustr. No. Fig. nº Fig. nr.	Teil-Nr. Part. No. Matricule pce Parte no No. de pieza Peça nº Det. nr.	Benennung Designation Désignation Denominazione Denominación Denominaçãon nº Beteckning	Hinweis Nr. Reference No. Renvoi No. Nota no No. de observación Observaçãon nº Anvisningar nr.	Stückzahl Quantity Nombre Quantità Cantitad Quantidade Antal
1	01.0340.36	SPRENGRING B73 VGN 3091 SNAP RING JONC D'ASSEMBLAGE		2
2	01.0021.78	SICHERUNGSRING A58X2 VGN 3089 CIRCLIP CIRCLIP		1
3	52.6343.12	TURBINENLAUFRAD T TURBINE WHEEL ROUE-TURBINE	75	1
3A	52.7025.13	TURBINENLAUFRAD T2 TURBINE WHEEL ROUE-TURBINE	75	1
5	68.0890.11	LEITRAD VXH T0 GUIDE WHEEL ROUE FIXE REACTION	75/227	1
5A	68.0087.12	LEITRAD VXH T2 GUIDE WHEEL ROUE FIXE REACTION	75/227	1
5B	68.1066.10	LEITRAD VXH T0 GUIDE WHEEL ROUE FIXE REACTION	75/227	1
6	-	LAGERBUCHSE BEARING BUSH DOUILLE DE LOGEMENT	28	1
7	01.0017.09	ZYLINDERSTIFT 8m6X24 DIN 7 ST STRAIGHT PIN GOUPILLE CYLINDR.		2
14	01.0573.27	SCHEIBE B10,5 DIN 125 ST 140HV A3C WASHER RONDELLE		12
15	01.0005.27	ZYL.SCHRAUBE CV84 M10X35 VGN 3037 SOCKET HEAD SCREW VIS TET.CYLINDRIQUE		12
16	50.6855.10	DISTANZSCHEIBE SPACER PLATE ENTRETOISE		1
17	90.0856.10	INNENRING INNER RACE BAGUE INTERIEURE		1
18	54.7597.10	DOPPELRING DOUBLE RING BAGUE DOUBLE		1
19	01.0780.39	RILLENKUGELLAGER 6212NJC3S1 DIN 625 W.ST. DP.GROOVE BALL BG. ROULEM. RIG. BILLES		1
20	50.7274.18	TURBINENWELLE TURBINE SHAFT ARBRE DE TURBINE		1
21	50.5516.11	DICHTBUCHSE SEALING BUSHING DOILLE D'ETANCHEIT		1
22	50.5514.11	RING RING BAGUE		1

Bild-Nr. Illustr. No. Fig. No. Fig. no Illustr. No. Fig. n° Fig. nr.	Teil-Nr. Part. No. Matricule pce Parte no No. de pieza Peça n° Det. nr.	Benennung Designation Désignation Denominazione Denominación Denominaçãon n° Beteckning	Hinweis Nr. Reference No. Renvoi No. Nota no No. de observación Observaçãon n° Anvisningar nr.	Stückzahl Quantity Nombre Quantità Cantitad Quantidade Antal
23	50.8713.11	DOPPELRING DOUBLE RING BAGUE DOUBLE		1
24	50.8159.10	KOLBENRING 225/217X2 PISTON RING SEGMENT DE PISTON	29	1
25	50.7837.11	KOLBENRING 280/272X2 PISTON RING SEGMENT DE PISTON	29	1
26	52.9922.12	T-BREMSKOLBEN BRAKE PISTON PISTON DU FREIN		1
27	64.0995.12	TELLERFEDER CUP SPRING RESSORT BELLEVILLE		1
28	50.5542.20	STUETZRING SUPPORTING RING BAGUE D‘ APPUI		1
29	01.0005.12	ZYL.SCHRAUBE CV84 M8X30 VGN 3037 SOCKET HEAD SCREW VIS TET.CYLINDRIQUE		4
30	90.1086.10	TELLERFEDER CUP SPRING RESSORT BELLEVILLE		2
31	50.7019.13	SCHEIBE WASHER RONDELLE		1
32	52.6464.11	PLANETENTR.WELLE PLANET CARRIERSHAFT ARB.CAG.TRANSM.PLAN	22	1
32A	64.0187.10	PLANETENTR.WELLE F.ABTR.VERKZT. PLANET CARRIERSHAFT ARB.CAG.TRANSM.PLAN	22A	1
33	90.1841.10	DOPPELRING DOUBLE RING BAGUE DOUBLE		1
-	58.3670.11	T-PLANETENTRAEGER R/R1 4 GANG PLANET CARRIER PORTE-SATELLITES	75	1
34	01.0028.55	RILLENKUGELLAGER 16016 DIN 625 W.ST. DP.GROOVE BALL BG. ROULEM. RIG. BILLES		1
35	50.7270.22	T-PLANETENTRAEGER R/R1 3/4GANG PLANET CARRIER PORTE-SATELLITES		1
36	01.0018.51	SPANNSTIFT 5X16 ISO 8752 ST SPR.TYPE STR. PIN GOUPILLE DE SERRAGE		3
37	50.7282.10	SEITENSCHEIBE SIDE DISC VITRE LATERALE		6
38	90.2508.10	KURBELZAPFENKÄFIG CRANK JOURNAL CAGE CAGE DE MANETON		6

Bild-Nr. Illustr. No. Fig. No. Fig. no Illustr. No. Fig. nº Fig. nr.	Teil-Nr. Part. No. Matricule pce Parte no No. de pieza Peça nº Det. nr.	Benennung Designation Désignation Denominazione Denominación Denominaçãon nº Beteckning	Hinweis Nr. Reference No. Renvoi No. Nota no No. de observación Observaçãon nº Anvisningar nr.	Stückzahl Quantity Nombre Quantità Cantitad Quantidade Antal
39	50.7279.14	T-PLANETENRAD PLANET GEAR SATELLITE		3
40	58.2610.10	ACHSE VOLLST. AXLE AXE		3
-	58.4921.10	T-PLANETENTRAEGER R2 3/4GANG PLANET CARRIER PORTE-SATELLITES	75	1
41	01.0028.55	RILLENKUGELLAGER 16016 DIN 625 W.ST. DP.GROOVE BALL BG. ROULEM. RIG. BILLES		1
42	52.6985.10	T-PLANETENTRAEGER R2 3/4GANG PLANET CARRIER PORTE-SATELLITES		1
43	01.0018.51	SPANNSTIFT 5X16 ISO 8752 ST SPR.TYPE STR. PIN GOUPILLE DE SERRAGE		3
44	50.7282.10	SEITENSCHEIBE SIDE DISC VITRE LATERALE		6
45	90.2508.10	KURBELZAPFENKÄFIG CRANK JOURNAL CAGE CAGE DE MANETON		6
46	52.6983.11	T-PLANETENRAD PLANET GEAR SATELLITE		3
47	58.2610.10	ACHSE VOLLST. AXLE AXE		3
48	50.7280.13	T-AUSSENKRANZ R/R1 RING GEAR COURONNE EXTERIEURE	75	1
48A	52.6984.11	T-AUSSENKRANZ R2 RING GEAR COURONNE EXTERIEURE	75	1
49	01.0295.59	SPRENGRING B230 VGN 3091 SNAP RING JONC D'ASSEMBLAGE		1
50	50.7295.10	HALTESCHEIBE HOLDING DISC RONDELLE ARRETOIR		1
51	01.0037.54	SPRENGRING SP125 DIN 5417 FED.ST. SNAP RING JONC D'ASSEMBLAGE		1
52	01.0931.62	RILLENKUGELLAGER 6016NC3 (SKF) DIN 625 W.ST. DP.GROOVE BALL BG. ROULEM. RIG. BILLES		1
53	50.7297.12	DISTANZBLECH SPACER PLATE TOLE D'ECARTEMENT		1
54	50.7447.12	RING RING BAGUE		1

Bild-Nr. Illustr. No. Fig. No. Fig. no Illustr. No. Fig. n° Fig. nr.	Teil-Nr. Part. No. Matricule pce Parte no No. de pieza Peça n° Det. nr.	Benennung Designation Désignation Denominazione Denominación Denominaçãon n° Beteckning	Hinweis Nr. Reference No. Renvoi No. Nota no No. de observación Observaçãon n° Anvisningar nr.	Stückzahl Quantity Nombre Quantità Cantitad Quantidade Antal
55	01.0322.03	SICHERUNGSRING A80X2,5 VGN 3089 CIRCLIP CIRCLIP		1
56	01.0038.00	SPRENGRING W105 VGN 3091 SNAP RING JONC D'ASSEMBLAGE		1
57	50.7276.13	R-INNENRAD R INNER WHEEL ROUE A DENTURE INT.	75	1
57B	58.4848.11	R-INNENRAD R2 INNER WHEEL ROUE A DENTURE INT.	75	1
58	50.7275.13	ZAHNKRANZ CROWN WHEEL COURONNE DENTEE		1
59	01.0269.06	FEDERSCHEIBE B8 DIN 137 FED.ST. A3C SPRING WASHER RONDELLE ELASTIQUE		6
60	01.0611.57	SECHSKANTSCHRAUBE M8X16 ISO 4017 8.8 A2C HEXAGON BOLT VIS HEXAGONALE		6
61	50.9743.13	AUSSENLAMELLE OUTER DISC DISQUE EXTERIEUR		4
62	58.2250.13	INNENLAMELLE INNER DISC LAMELLE INTERNE		3
63	90.5292.10	DOPPELRING DOUBLE RING BAGUE DOUBLE		1
64	01.0295.59	SPRENGRING B230 VGN 3091 SNAP RING JONC D'ASSEMBLAGE		1

Rückwärtsgang R0, R2 mit 5 Lamellen (R0, R2 und Lamellenanzahl siehe Typenschild)
Reverse gear R0, R2 with 5 plates (R0, R2 and number of plates: see nameplate)
Marche Arrière R0, R2 avec 5 disques (R0, R2 et nombre de disques, cf. plaque signalétique)
Retromarcia RO, R2 con 6 dischi. (Per R0, R2 e numero dischi vedere targhetta costruttore)
Marcha atrás R0, R2 con 5 láminas (R0, R2 y número de láminas: véase placa de características.)
Marcha atrás R0, R2 com 5 lamelas (R0, R2 e quantidade de lamelas vide placa dos dados)
Backväxel R0, R2 med 5 lameller (R0, R2 och lamellantal, se typskylt)

Bildtafel enthällt folgende Baugruppen
59.9333.10 59.9401.10

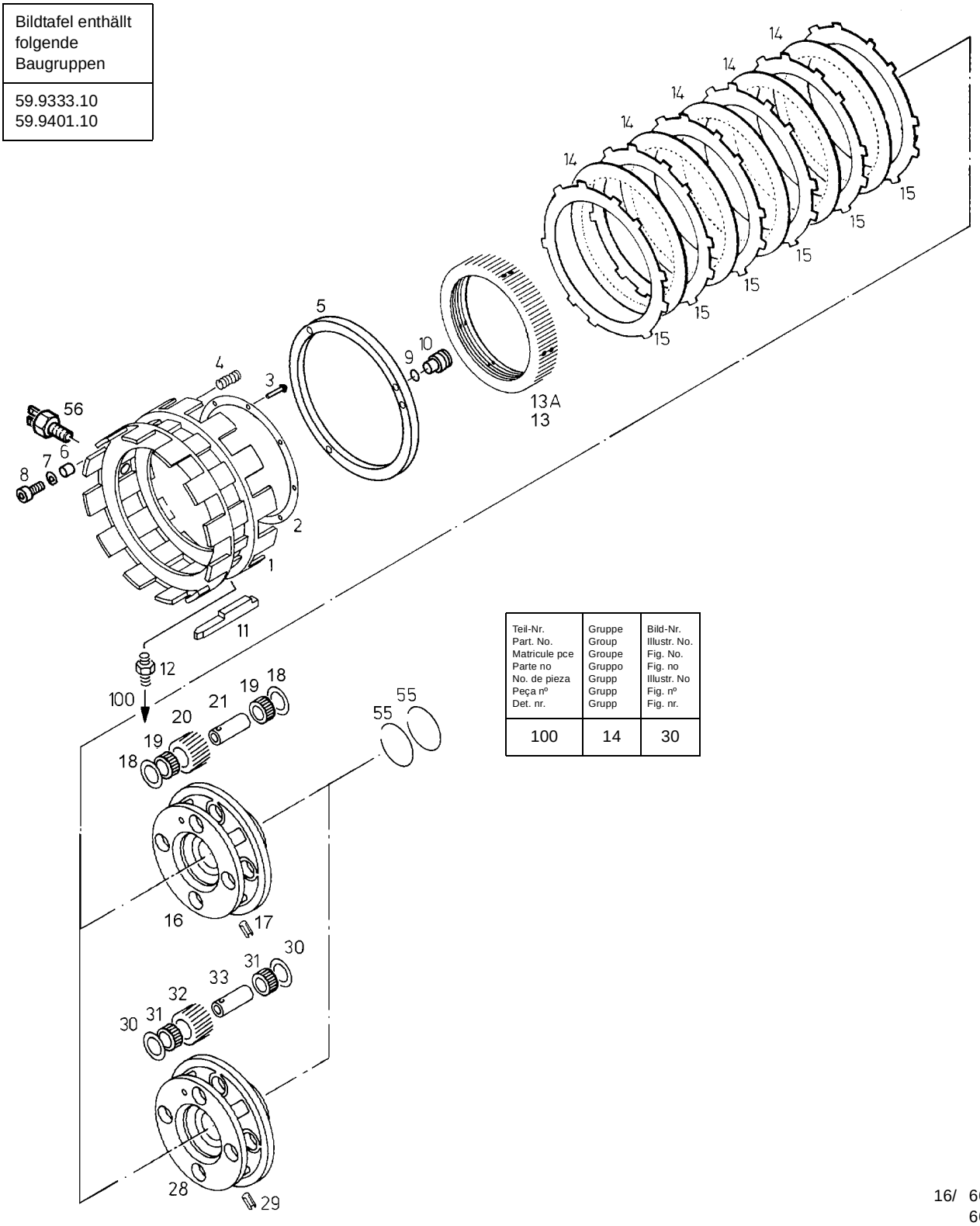

Teil-Nr. Part. No. Matricule pce Parte no No. de pieza Peça nº Det. nr.	Gruppe Group Groupe Gruppo Grupp Grupp Grupp	Bild-Nr. Illustr. No. Fig. No. Fig. no Illustr. No Fig. nº Fig. nr.
100	14	30

16/ 6602
6603

Bild-Nr. Illustr. No. Fig. No. Fig. no Illustr. No. Fig. nº Fig. nr.	Teil-Nr. Part. No. Matricule pce Parte no No. de pieza Peça nº Det. nr.	Benennung Designation Désignation Denominazione Denominación Denominaçãon nº Beteckning	Hinweis Nr. Reference No. Renvoi No. Nota no No. de observación Observaçãon nº Anvisningar nr.	Stückzahl Quantity Nombre Quantità Cantitad Quantidade Antal
-	56.3839.12	TR-LAMELLENTRÄGER VXH LAMELLAR CARRIER PORTE-DISQUES		1
-	56.3838.20	TR-LAMELLENTRAEGER VXH LAMELLAR CARRIER PORTE-DISQUES		1
1	-	TR-LAMELLENTRAEGER VXH LAMELLAR CARRIER PORTE-DISQUES		1
2	50.7294.31	ANLAUFRING THRUST RING RONDELLE DE BUTEE		1
3	01.0584.72	NIET B3X10 DIN 7338 SF-CUF22 GEGL RIVET RIVET		8
4	92.2459.10	DRUCKFEDER 4,0X16,0X 51 COMPRESSION SPRING RESSORT DE PRESSION		16
5	64.0606.20	DRUCKRING THRUST RING CONE DE SERRAGE		1
6	50.9823.20	DISTANZBUCHSE SPACER BUSH DOUILLE ENTRETOISE		3
7	01.0336.26	SCHEIBE B8,4 DIN 125 ST 140HV A3C WASHER RONDELLE		3
8	01.0005.11	ZYL.SCHRAUBE CV84 M8X25 VGN 3037 SOCKET HEAD SCREW VIS TET.CYLINDRIQUE		3
9	01.0649.18	RUNDDICHTRING 10X4 VN 3014 O-RING JOINT TORIQUE		1
10	52.6891.10	DUESE NOZZLE BUSE		1
11	54.5150.13	PASSFEDER KEY CLAVETTE		1
12	01.0864.41	STUTZEN SDS-L6XM10X1. ISO 8434-1 ST A3C MALE UNION RACCORD VISSANT		1
13	54.8955.11	R5-AUSSENKRANZ M.RADIALSCHM. RING GEAR COURONNE EXTERIEURE	75	1
13A	64.0605.10	R-AUSSENKRANZ R2 RING GEAR COURONNE EXTERIEURE	75	1
14	50.7147.16	INNENLAMELLE INNER DISC LAMELLE INTERNE	31	5
15	54.9141.10	AUSSENLAMELLE OUTER DISC DISQUE EXTERIEUR	31	6

Bild-Nr. Illustr. No. Fig. No. Fig. no Illustr. No. Fig. n° Fig. nr.	Teil-Nr. Part. No. Matricule pce Parte no No. de pieza Peça n° Det. nr.	Benennung Désignation Désignation Denominazione Denominación Denominaçãon n° Beteckning	Hinweis Nr. Reference No. Renvoi No. Nota no No. de observación Observaçãon n° Anvisningar nr.	Stückzahl Quantity Nombre Quantità Cantitad Quantidade Antal
-	56.1771.13	R-PLANETENTRAEGER R PLANET CARRIER PORTE-SATELLITES	75	1
16	56.1770.13	R-PLANETENTRAEGER R L PLANET CARRIER PORTE-SATELLITES		1
17	01.0018.51	SPANNSTIFT 5X16 ISO 8752 ST SPR.TYPE STR. PIN GOUPILLE DE SERRAGE		4
18	50.7282.10	SEITENSCHEIBE SIDE DISC VITRE LATERALE		8
19	90.2508.10	KURBELZAPFENKÄFIG CRANK JOURNAL CAGE CAGE DE MANETON		8
20	50.7277.14	R-PLANETENRAD PLANET GEAR SATELLITE		4
21	58.2610.10	ACHSE VOLLST. AXLE AXE		4
-	56.1741.13	R-PLANETENTRAEGER R2 L PLANET CARRIER PORTE-SATELLITES	75	1
28	56.1740.13	R-PLANETENTRAEGER R2 L PLANET CARRIER PORTE-SATELLITES		1
29	01.0018.51	SPANNSTIFT 5X16 ISO 8752 ST SPR.TYPE STR. PIN GOUPILLE DE SERRAGE		4
30	50.7282.10	SEITENSCHEIBE SIDE DISC VITRE LATERALE		8
31	90.2508.10	KURBELZAPFENKÄFIG CRANK JOURNAL CAGE CAGE DE MANETON		8
32	52.6988.11	R-PLANETENRAD PLANET GEAR SATELLITE		4
33	58.2610.10	ACHSE VOLLST. AXLE AXE		4
55	50.7255.12	RECHTECKRING RECT. SECTION RING BAGUE SECT. CARREE		2
56	90.1265.12	INDUKTIVGEBER INDUCTIVE PICKUP EMETTEUR INDUCTIF		1

Rückwärtsgang R0,R2 mit 5 Lamellen,Getriebeausführung mit elektrischem Tacho für Mercedes Benz.
(Ro, R2 und Lamellenanzahl siehe Typenschild)
Reverse gear R0, R2 with 5 plates, transmission design with electrical tachometer for Mercedes Benz
(R0, R2 and number of plates: see nameplate)
Marche arrière R0, R2, à 5 disques, réalisation de boîte de vitesses avec tachymètre électrique pour
Mercedes Benz. (Ro, R2 et nombre de disques, cf. plaque signalétique)
Retromarcia R0, R2 con 5 dischi, esecuzione cambio con tachimetro elettrico per Mercedes Benz.
(Per R0, R2 e numero dischi vedere targhetta costruttore)
Marcha atrás R0, R2 con 5 láminas, versión de la caja de cambios con tacómetro eléctrico para Mercedes Benz.
(R0, R2 y número de láminas: véase placa de características.)
Marcha atrás R0, R2 com 5 lamelas, execução da caixa de transmissão com taquímetro eléctrico para
Mercedes Benz. (R0, R2 e quantidade de lamelas vide placa dos dados).
Backväxel R0, R2 med 5 lameller, växelutförande med elektrisk tako för Mercedes Benz
(R0, R2 och lamellantal, se typskylt)

Bildtafel enthällt folgende Baugruppen
59.9397.10 59.9415.10

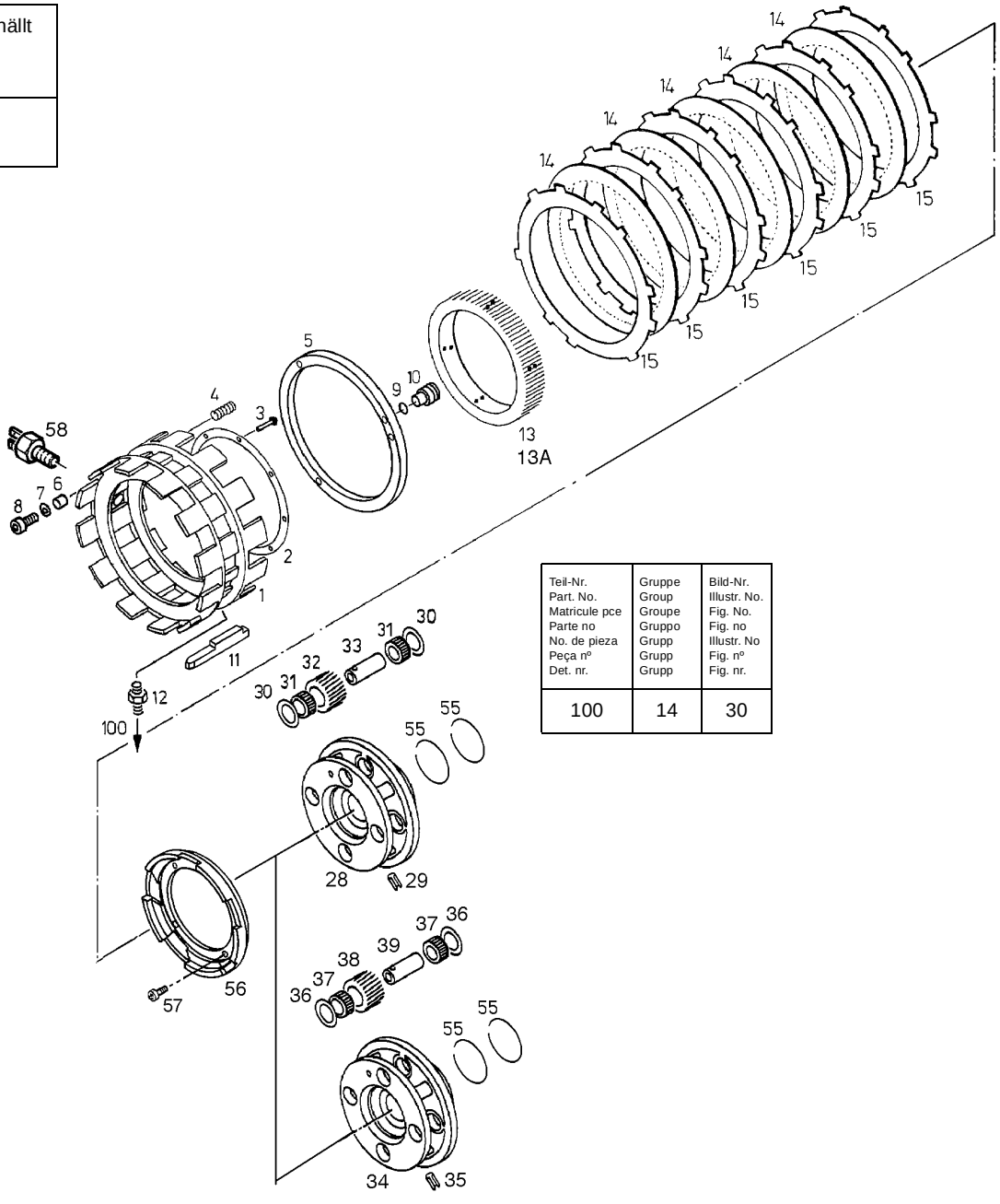

Teil-Nr. Part. No. Matricule pce Parte no No. de pieza Peça nº Det. nr.	Gruppe Group Groupe Gruppo Grupp Grupp Grupp	Bild-Nr. Illustr. No. Fig. No. Fig. no Illustr. No Fig. nº Fig. nr.
100	14	30

16A/6603

Bild-Nr. Illustr. No. Fig. No. Fig. no Illustr. No. Fig. nº Fig. nr.	Teil-Nr. Part. No. Matricule pce Parte no No. de pieza Peça nº Det. nr.	Benennung Designation Désignation Denominazione Denominación Denominaçãon nº Beteckning	Hinweis Nr. Reference No. Renvoi No. Nota no No. de observación Observaçãon nº Anvisningar nr.	Stückzahl Quantity Nombre Quantità Cantitad Quantidade Antal
-	56.3839.12	TR-LAMELLENTRÄGER VXH LAMELLAR CARRIER PORTE-DISQUES		1
-	56.3838.20	TR-LAMELLENTRAEGER VXH LAMELLAR CARRIER PORTE-DISQUES		1
1	-	TR-LAMELLENTRAEGER VXH LAMELLAR CARRIER PORTE-DISQUES		1
2	50.7294.31	ANLAUFRING THRUST RING RONDELLE DE BUTEE		1
3	01.0584.72	NIET B3X10 DIN 7338 SF-CUF22 GEGL RIVET RIVET		8
4	92.2459.10	DRUCKFEDER 4,0X16,0X 51 COMPRESSION SPRING RESSORT DE PRESSION		16
5	64.0606.20	DRUCKRING THRUST RING CONE DE SERRAGE		1
6	50.9823.20	DISTANZBUCHSE SPACER BUSH DOUILLE ENTRETOISE		3
7	01.0336.26	SCHEIBE B8,4 DIN 125 ST 140HV A3C WASHER RONDELLE		3
8	01.0005.11	ZYL.SCHRAUBE CV84 M8X25 VGN 3037 SOCKET HEAD SCREW VIS TET.CYLINDRIQUE		3
9	01.0649.18	RUNDDICHTRING 10X4 VN 3014 O-RING JOINT TORIQUE		1
10	52.6891.10	DUESE NOZZLE BUSE		1
11	54.5150.13	PASSFEDER KEY CLAVETTE		1
12	01.0864.41	STUTZEN SDS-L6XM10X1. ISO 8434-1 ST A3C MALE UNION RACCORD VISSANT		1
13	54.8955.11	R5-AUSSENKRANZ M.RADIALSCHM. RING GEAR COURONNE EXTERIEURE	75	1
13A	64.0605.10	R-AUSSENKRANZ R2 RING GEAR COURONNE EXTERIEURE	75	1
14	50.7147.16	INNENLAMELLE INNER DISC LAMELLE INTERNE	31	5
15	54.9141.10	AUSSENLAMELLE OUTER DISC DISQUE EXTERIEUR	31	6

Bild-Nr. Illustr. No. Fig. No. Fig. no Illustr. No. Fig. n° Fig. nr.	Teil-Nr. Part. No. Matricule pce Parte no No. de pieza Peça n° Det. nr.	Benennung Designation Désignation Denominazione Denominación Denominaçãon n° Beteckning	Hinweis Nr. Reference No. Renvoi No. Nota no No. de observación Observaçãon n° Anvisningar nr.	Stückzahl Quantity Nombre Quantità Cantitad Quantidade Antal
-	56.2463.12	R-PLANETENTRAEGER R2 L PLANET CARRIER PORTE-SATELLITES	75	1
28	56.2489.12	R-PLANETENTRAEGER R2 L PLANET CARRIER PORTE-SATELLITES		1
29	01.0018.51	SPANNSTIFT 5X16 ISO 8752 ST SPR.TYPE STR. PIN GOUPILLE DE SERRAGE		4
30	50.7282.10	SEITENSCHEIBE SIDE DISC VITRE LATERALE		8
31	90.2508.10	KURBELZAPFENKÄFIG CRANK JOURNAL CAGE CAGE DE MANETON		8
32	52.6988.11	R-PLANETENRAD PLANET GEAR SATELLITE		4
33	58.2610.10	ACHSE VOLLST. AXLE AXE		4
-	56.2673.10	R-PLANETENTRÄGER R0 L PLANET CARRIER PORTE-SATELLITES	75	1
34	56.2672.10	R-PLANETENTRÄGER R0 L PLANET CARRIER PORTE-SATELLITES		1
35	01.0018.51	SPANNSTIFT 5X16 ISO 8752 ST SPR.TYPE STR. PIN GOUPILLE DE SERRAGE		4
36	50.7282.10	SEITENSCHEIBE SIDE DISC VITRE LATERALE		8
37	90.2508.10	KURBELZAPFENKÄFIG CRANK JOURNAL CAGE CAGE DE MANETON		8
38	50.7277.14	R-PLANETENRAD PLANET GEAR SATELLITE		4
39	58.2610.10	ACHSE VOLLST. AXLE AXE		4
55	50.7255.12	RECHTECKRING RECT. SECTION RING BAGUE SECT. CARREE		2
56	54.6015.11	ZAEHLSCHEIBE COUNTER DIAL DISQUE COMTTEUR		1
57	01.0004.97	ZYL.SCHRAUBE CV84 M6X15 VGN 3037 SOCKET HEAD SCREW VIS TET.CYLINDRIQUE		4
58	90.1265.12	INDUKTIVGEBER INDUCTIVE PICKUP EMETTEUR INDUCTIF		1

Rückwärtsgang R0 mit 5 Lamellen, Getriebeausführung mit Radialschmierung, elektrischem Tacho und verkürztem Abtrieb für Mercedes Benz. (R0 und Lamellenanzahl siehe Typenschild)
Reverse gear R0, R2 with 5 plates, transmission design with radial lubrication, electrical tachometer and short output for Mercedes Benz (R0 and number of plates: see nameplate)
Marche arrière R0 à 5 disques, version de boîte de vitesses à lubrification radiale, tachymètre électrique et sortie raccourcie pour Mercedes Benz. (R0 et nombre de disques, cf. plaque signalétique).
Retromarcia R0 con 5 dischi, esecuzione cambio con lubrificazione radiale, tachimetro elettrico e uscita moto cor ta per Mercedes Benz. (Per R0 e numero dischi vedere targhetta costruttore)
Marcha atrás R0 con 5 láminas, versión de la caja de cambios con engrase radial, tacómetro eléctrico y conjunto de salida acortado para Mercedes Benz. (R0 y número de láminas: véase placa de características.)
Marcha atrás R0 com 5 lamelas, execução da caixa de transmissão com lubrificação radial, taquímetro eléctrico e tampa de saída mais curta para Mercedes Benz (R0 e quantidade de lamelas vide placa dos dados)
Backväxel R0 med 5 lameller, växelutförande med radialsmörjning, elektrisk tako och förkortat kraftuttag för Mercedes Benz (R0 och lamellantal, se typskylt)

Bildtafel enthällt folgende Baugruppen
59.9551.10

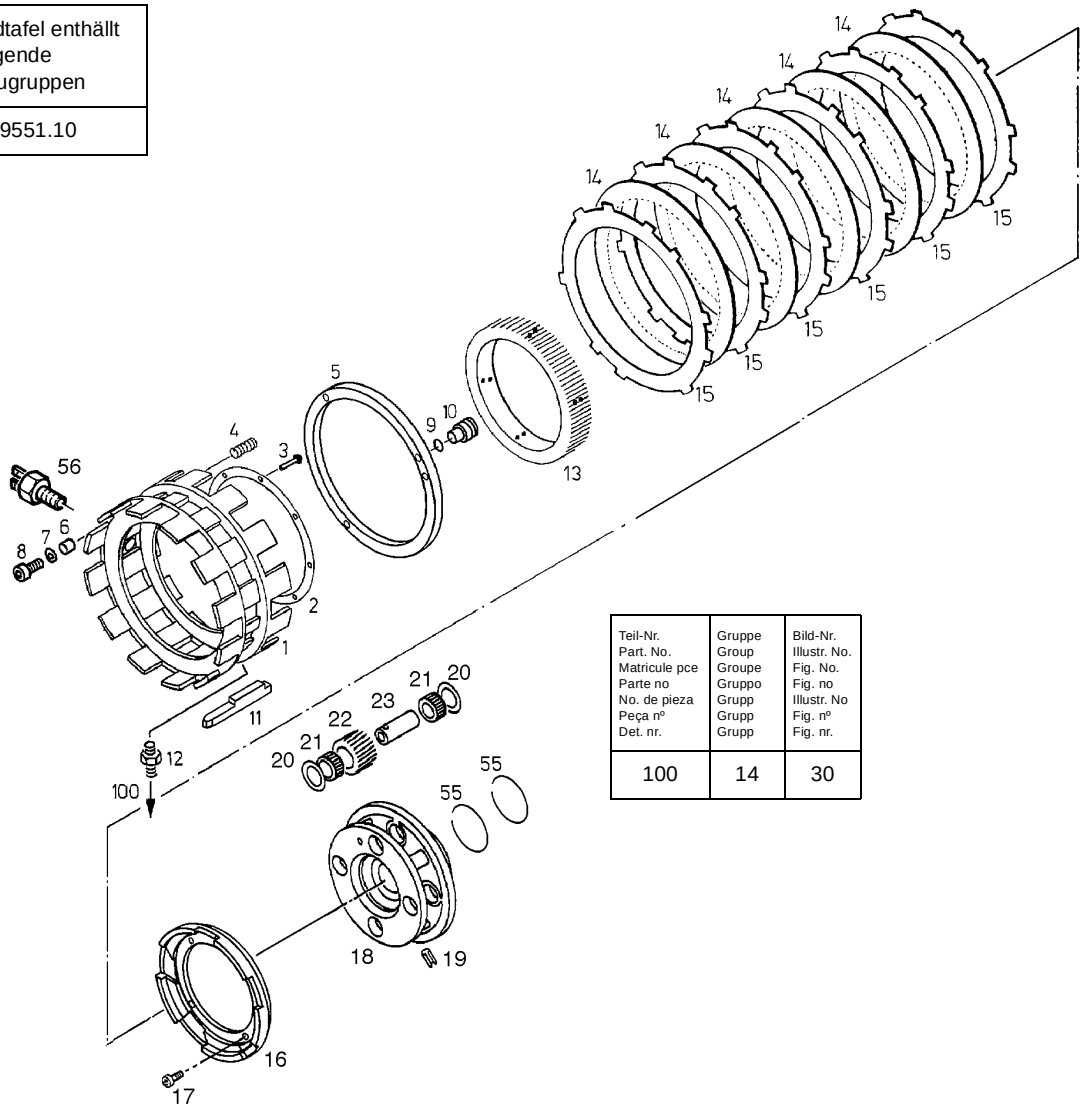

Teil-Nr. Part. No. Matricule pce Parte no No. de pieza Peça nº Det. nr.	Gruppe Group Groupe Gruppo Grupo Grupp Grupp	Bild-Nr. Illustr. No. Fig. No. Fig. no Illustr. No Fig. nº Fig. nr.
100	14	30

16B/6602
6603

Bild-Nr. Illustr. No. Fig. No. Fig. no Illustr. No. Fig. nº Fig. nr.	Teil-Nr. Part. No. Matricule pce Parte no No. de pieza Peça nº Det. nr.	Benennung Designation Désignation Denominazione Denominación Denominaçãon nº Beteckning	Hinweis Nr. Reference No. Renvoi No. Nota no No. de observación Observaçãon nº Anvisningar nr.	Stückzahl Quantity Nombre Quantità Cantitad Quantidade Antal
-	56.3839.12	TR-LAMELLENTRÄGER VXH LAMELLAR CARRIER PORTE-DISQUES		1
-	56.3838.20	TR-LAMELLENTRAEGER VXH LAMELLAR CARRIER PORTE-DISQUES		1
1	-	TR-LAMELLENTRAEGER VXH LAMELLAR CARRIER PORTE-DISQUES		1
2	50.7294.31	ANLAUFRING THRUST RING RONDELLE DE BUTEE		1
3	01.0584.72	NIET B3X10 DIN 7338 SF-CUF22 GEGL RIVET RIVET		8
4	92.2459.10	DRUCKFEDER 4,0X16,0X 51 COMPRESSION SPRING RESSORT DE PRESSION		16
5	64.0606.20	DRUCKRING THRUST RING CONE DE SERRAGE		1
6	50.9823.20	DISTANZBUCHSE SPACER BUSH DOUILLE ENTRETOISE		3
7	01.0336.26	SCHEIBE B8,4 DIN 125 ST 140HV A3C WASHER RONDELLE		3
8	01.0005.11	ZYL.SCHRAUBE CV84 M8X25 VGN 3037 SOCKET HEAD SCREW VIS TET.CYLINDRIQUE		3
9	01.0649.18	RUNDDICHTRING 10X4 VN 3014 O-RING JOINT TORIQUE		1
10	52.6891.10	DUESE NOZZLE BUSE		1
11	54.5150.13	PASSFEDER KEY CLAVETTE		1
12	01.0864.41	STUTZEN SDS-L6XM10X1. ISO 8434-1 ST A3C MALE UNION RACCORD VISSANT		1
13	54.8955.11	R5-AUSSENKRANZ M.RADIALSCHM. RING GEAR COURONNE EXTERIEURE	75	1
14	50.7147.16	INNENLAMELLE INNER DISC LAMELLE INTERNE	31	5
15	54.9141.10	AUSSENLAMELLE OUTER DISC DISQUE EXTERIEUR	31	6
16	54.6015.11	ZAEHLSCHEIBE COUNTER DIAL DISQUE COMTTEUR		1

Bild-Nr. Illustr. No. Fig. No. Fig. no Illustr. No. Fig. n° Fig. nr.	Teil-Nr. Part. No. Matricule pce Parte no No. de pieza Peça n° Det. nr.	Benennung Designation Désignation Denominazione Denominación Denominaçãon n° Beteckning	Hinweis Nr. Reference No. Renvoi No. Nota no No. de observación Observaçãon n° Anvisningar nr.	Stückzahl Quantity Nombre Quantità Cantitad Quantidade Antal
17	01.0004.97	ZYL.SCHRAUBE CV84 M6X15 VGN 3037 SOCKET HEAD SCREW VIS TET.CYLINDRIQUE		4
-	68.1316.11	R-PLANETENTRÄGER VERKÜRZT PLANET CARRIER PORTE-SATELLITES	75	1
18	68.1315.11	R-PLANETENTRÄGER R0 L VERKÜRZT PLANET CARRIER PORTE-SATELLITES		1
19	01.0018.51	SPANNSTIFT 5X16 ISO 8752 ST SPR.TYPE STR. PIN GOUPILLE DE SERRAGE		4
20	50.7282.10	SEITENSCHEIBE SIDE DISC VITRE LATERALE		8
21	90.2508.10	KURBELZAPFENKÄFIG CRANK JOURNAL CAGE CAGE DE MANETON		8
22	50.7277.14	R-PLANETENRAD PLANET GEAR SATELLITE		4
23	58.2610.10	ACHSE VOLLST. AXLE AXE		4
55	50.7255.12	RECHTECKRING RECT. SECTION RING BAGUE SECT. CARREE		2
56	90.1265.12	INDUKTIVGEBER INDUCTIVE PICKUP EMETTEUR INDUCTIF		1

Rückwärtsgang R0,R2 mit 5 Lamellen,Getriebeausführung mit Winkeltrieb W5, W6, W8, W16, W17, W18, W19. (Ro, R2 und Lamellenanzahl siehe Typenschild)
Reverse gear R0, R2 with 5 plates, transmission design with angle drive W5, W6, W8, W16, W17, W18, W19. (R0, R2 and number of plates: see nameplate)
Marche arrière R0, R2 à 5 disques, version boîte de vitesses à engrenages d'angle W5, W6, W8, W16, W17, W18, W19.(ro, R2 et nombre de disques, cf. plaque signalétique.
Retromarcia R0, R2 con 5 dischi, esecuzione cambio con rinvio angolare W5, W6, W8, W16, W17, W18, W19 (Per R0, R2 e numero dischi vedere targhetta costruttore)
Marcha atrás R0, R2 con 5 láminas, versión de la caja de cambios con engranaje angular W5, W6, W8, W16, W17, W18, W19. (R0, R2 y número de láminas: véase placa de características.)
Marcha atrás R0 com 5 lamelas, execução da caixa de transmissão com engrenagem angular W5, W6, W8, W16, W17, W18, W19 (R0, R2 e quantidade de lamelas vide placa dos dados)
Backväxel R0, R2 med 5 lameller, växelutförande med vinkeldrift W5, W6, W8, W16, W17, W18, W19. (R0, R2 och lamellantal, se typskylt)

Bildtafel enthällt folgende Baugruppen
59.9485.10 59.9508.10

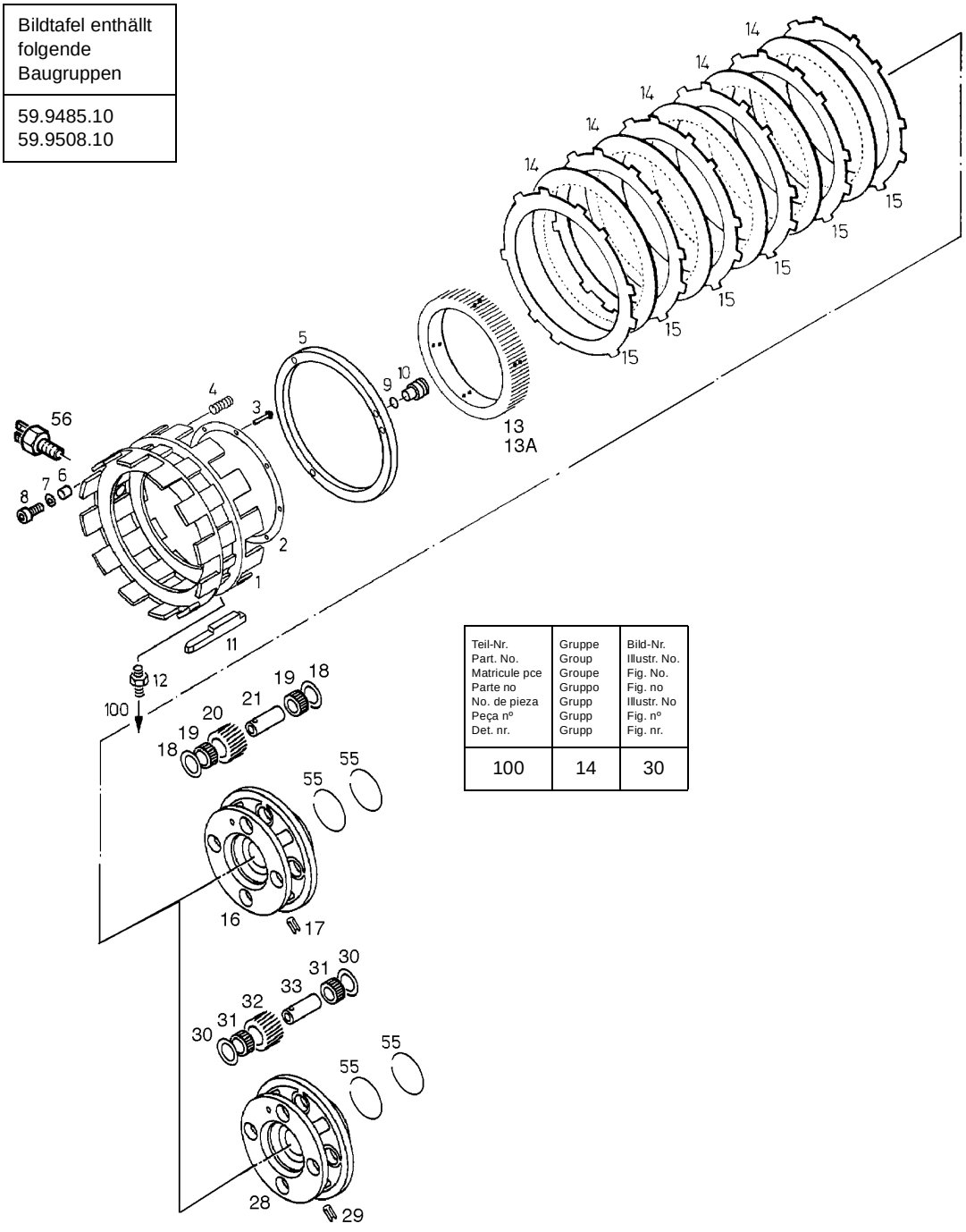

Teil-Nr. Part. No. Matricule pce Parte no No. de pieza Peça nº Det. nr.	Gruppe Group Groupe Gruppo Grupo Grupp Grupp	Bild-Nr. Illustr. No. Fig. No. Fig. no Illustr. No Fig. nº Fig. nr.
100	14	30

16C/6602
1603

Bild-Nr. Illustr. No. Fig. No. Fig. no Illustr. No. Fig. nº Fig. nr.	Teil-Nr. Part. No. Matricule pce Parte no No. de pieza Peça nº Det. nr.	Benennung Designation Désignation Denominazione Denominación Denominaçãon nº Beteckning	Hinweis Nr. Reference No. Renvoi No. Nota no No. de observación Observaçãon nº Anvisningar nr.	Stückzahl Quantity Nombre Quantità Cantitad Quantidade Antal
-	56.3839.12	TR-LAMELLENTRÄGER VXH LAMELLAR CARRIER PORTE-DISQUES		1
-	56.3838.20	TR-LAMELLENTRAEGER VXH LAMELLAR CARRIER PORTE-DISQUES		1
1	-	TR-LAMELLENTRAEGER VXH LAMELLAR CARRIER PORTE-DISQUES		1
2	50.7294.31	ANLAUFRING THRUST RING RONDELLE DE BUTEE		1
3	01.0584.72	NIET B3X10 DIN 7338 SF-CUF22 GEGL RIVET RIVET		8
4	92.2459.10	DRUCKFEDER 4,0X16,0X 51 COMPRESSION SPRING RESSORT DE PRESSION		16
5	64.0606.20	DRUCKRING THRUST RING CONE DE SERRAGE		1
6	50.9823.20	DISTANZBUCHSE SPACER BUSH DOUILLE ENTRETOISE		3
7	01.0336.26	SCHEIBE B8,4 DIN 125 ST 140HV A3C WASHER RONDELLE		3
8	01.0005.11	ZYL.SCHRAUBE CV84 M8X25 VGN 3037 SOCKET HEAD SCREW VIS TET.CYLINDRIQUE		3
9	01.0649.18	RUNDDICHTRING 10X4 VN 3014 O-RING JOINT TORIQUE		1
10	52.6891.10	DUESE NOZZLE BUSE		1
11	54.5150.13	PASSFEDER KEY CLAVETTE		1
12	01.0864.41	STUTZEN SDS-L6XM10X1. ISO 8434-1 ST A3C MALE UNION RACCORD VISSANT		1
13	54.8955.11	R5-AUSSENKRANZ M.RADIALSCHM. RING GEAR COURONNE EXTERIEURE	75	1
13A	64.0605.10	R-AUSSENKRANZ R2 RING GEAR COURONNE EXTERIEURE	75	1
14	50.7147.16	INNENLAMELLE INNER DISC LAMELLE INTERNE	31	5
15	54.9141.10	AUSSENLAMELLE OUTER DISC DISQUE EXTERIEUR	31	6

Bild-Nr. Illustr. No. Fig. No. Fig. no Illustr. No. Fig. n° Fig. nr.	Teil-Nr. Part. No. Matricule pce Parte no No. de pieza Peça n° Det. nr.	Benennung Désignation Désignation Denominazione Denominación Denominaçãon n° Beteckning	Hinweis Nr. Reference No. Renvoi No. Nota no No. de observación Observaçãon n° Anvisningar nr.	Stückzahl Quantity Nombre Quantità Cantitad Quantidade Antal
-	56.1791.11	R-PLANETENTRAEGER R W5/W8 L PLANET CARRIER PORTE-SATELLITES	75	1
16	56.1790.11	R-PLANETENTRAEGER R W5/W8 L PLANET CARRIER PORTE-SATELLITES		1
17	01.0018.51	SPANNSTIFT 5X16 ISO 8752 ST SPR.TYPE STR. PIN GOUPILLE DE SERRAGE		4
18	50.7282.10	SEITENSCHEIBE SIDE DISC VITRE LATERALE		8
19	90.2508.10	KURBELZAPFENKÄFIG CRANK JOURNAL CAGE CAGE DE MANETON		8
20	50.7277.14	R-PLANETENRAD PLANET GEAR SATELLITE		4
21	58.2610.10	ACHSE VOLLST. AXLE AXE		4
-	56.1899.12	R-PLANETENTRÄGER R2 W5/W8 L PLANET CARRIER PORTE-SATELLITES	75	1
28	56.1898.12	R-PLANETENTRÄGER R2 W5/W8 L PLANET CARRIER PORTE-SATELLITES		1
29	01.0018.51	SPANNSTIFT 5X16 ISO 8752 ST SPR.TYPE STR. PIN GOUPILLE DE SERRAGE		4
30	50.7282.10	SEITENSCHEIBE SIDE DISC VITRE LATERALE		8
31	90.2508.10	KURBELZAPFENKÄFIG CRANK JOURNAL CAGE CAGE DE MANETON		8
32	52.6988.11	R-PLANETENRAD PLANET GEAR SATELLITE		4
33	58.2610.10	ACHSE VOLLST. AXLE AXE		4
55	52.6338.10	RECHTECKRING RECT. SECTION RING BAGUE SECT. CARREE		2
56	90.1265.12	INDUKTIVGEBER INDUCTIVE PICKUP EMETTEUR INDUCTIF		1

Rückwärtsgang R2 mit 5 Lamellen,Getriebeausführung mit elektrischem Tacho für Volvo / Dennis.
(R2 und Lamellenanzahl siehe Typenschild)
Reverse gear R2 with 5 plates, transmission design with electrical tachometer for Volvo / Dennis
(R2 and number of plates: see nameplate)
Marche arrière R2 à 5 disques, version de boîte de vitesses à tachymètre électrique pour Volvo/Dennis.
(R2 et nombre de disques, cf. plaque signalétique)
Retromarcia R2 con 5 dischi, esecuzione cambio con cambio elettrico per Volvo / Dennis.
(Per R2 e numero dischi vedere targhetta costruttore)
Marcha atrás R2 con 5 láminas, versión de la caja de cambios con tacómetro eléctrico para Volvo / Dennis.
(R2 y número de láminas: véase placa de características.)
Marcha atrás R2 com 5 lamelas, execução da caixa de transmissão com taquímetro eléctrico para Volvo/Denis.
(R2 e quantidade de lamelas vide placa dos dados)
Backväxel R2 med 5 lameller, växelutförande med elektrisk tako för Volvo/Dennis.
(R2 och lamellantal, se typskylt)

Bildtafel enthällt folgende Baugruppen
59.9416.10

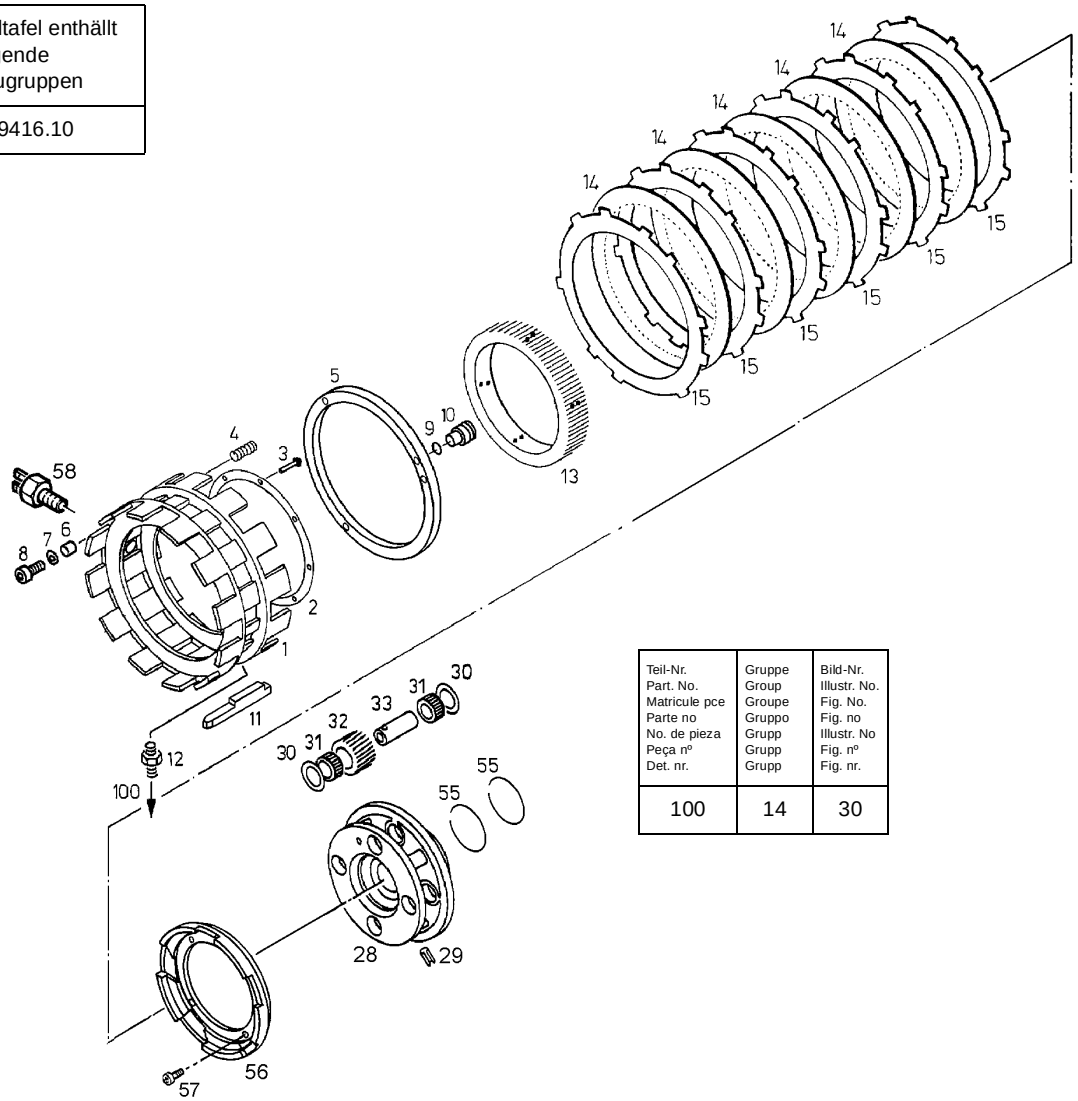

Teil-Nr. Part. No. Matricule pce Parte no No. de pieza Peça nº Det. nr.	Gruppe Group Groupe Gruppo Grupo Grupp Grupp	Bild-Nr. Illustr. No. Fig. No. Fig. no Illustr. No Fig. nº Fig. nr.
100	14	30

16D/6602
6603

Bild-Nr. Illustr. No. Fig. No. Fig. no Illustr. No. Fig. nº Fig. nr.	Teil-Nr. Part. No. Matricule pce Parte no No. de pieza Peça nº Det. nr.	Benennung Designation Désignation Denominazione Denominación Denominaçãon nº Beteckning	Hinweis Nr. Reference No. Renvoi No. Nota no No. de observación Observaçãon nº Anvisningar nr.	Stückzahl Quantity Nombre Quantità Cantitad Quantidade Antal
-	56.3839.12	TR-LAMELLENTRÄGER VXH LAMELLAR CARRIER PORTE-DISQUES		1
-	56.3838.20	TR-LAMELLENTRAEGER VXH LAMELLAR CARRIER PORTE-DISQUES		1
1	-	TR-LAMELLENTRAEGER VXH LAMELLAR CARRIER PORTE-DISQUES		1
2	50.7294.31	ANLAUFRING THRUST RING RONDELLE DE BUTEE		1
3	01.0584.72	NIET B3X10 DIN 7338 SF-CUF22 GEGL RIVET RIVET		8
4	92.2459.10	DRUCKFEDER 4,0X16,0X 51 COMPRESSION SPRING RESSORT DE PRESSION		16
5	64.0606.20	DRUCKRING THRUST RING CONE DE SERRAGE		1
6	50.9823.20	DISTANZBUCHSE SPACER BUSH DOUILLE ENTRETOISE		3
7	01.0336.26	SCHEIBE B8,4 DIN 125 ST 140HV A3C WASHER RONDELLE		3
8	01.0005.11	ZYL.SCHRAUBE CV84 M8X25 VGN 3037 SOCKET HEAD SCREW VIS TET.CYLINDRIQUE		3
9	01.0649.18	RUNDDICHTRING 10X4 VN 3014 O-RING JOINT TORIQUE		1
10	52.6891.10	DUESE NOZZLE BUSE		1
11	54.5150.13	PASSFEDER KEY CLAVETTE		1
12	01.0864.41	STUTZEN SDS-L6XM10X1. ISO 8434-1 ST A3C MALE UNION RACCORD VISSANT		1
13	64.0605.10	R-AUSSENKRANZ R2 RING GEAR COURONNE EXTERIEURE	75	1
14	50.7147.16	INNENLAMELLE INNER DISC LAMELLE INTERNE	31	5
15	54.9141.10	AUSSENLAMELLE OUTER DISC DISQUE EXTERIEUR	31	6
-	56.2463.12	R-PLANETENTRAEGER R2 L PLANET CARRIER PORTE-SATELLITES	75	1

Bild-Nr. Illustr. No. Fig. No. Fig. no Illustr. No. Fig. n° Fig. nr.	Teil-Nr. Part. No. Matricule pce Parte no No. de pieza Peça n° Det. nr.	Benennung Designation Désignation Denominazione Denominación Denominaçãon n° Beteckning	Hinweis Nr. Reference No. Renvoi No. Nota no No. de observación Observaçãon n° Anvisningar nr.	Stückzahl Quantity Nombre Quantità Cantitad Quantidade Antal
28	56.2489.12	R-PLANETENTRAEGER R2 L PLANET CARRIER PORTE-SATELLITES		1
29	01.0018.51	SPANNSTIFT 5X16 ISO 8752 ST SPR.TYPE STR. PIN GOUPILLE DE SERRAGE		4
30	50.7282.10	SEITENSCHEIBE SIDE DISC VITRE LATERALE		8
31	90.2508.10	KURBELZAPFENKÄFIG CRANK JOURNAL CAGE CAGE DE MANETON		8
32	52.6988.11	R-PLANETENRAD PLANET GEAR SATELLITE		4
33	58.2610.10	ACHSE VOLLST. AXLE AXE		4
55	50.7255.12	RECHTECKRING RECT. SECTION RING BAGUE SECT. CARREE		2
56	54.9827.10	ZAEHLSCHEIBE COUNTER DIAL DISQUE COMTTEUR		1
57	01.0004.97	ZYL.SCHRAUBE CV84 M6X15 VGN 3037 SOCKET HEAD SCREW VIS TET.CYLINDRIQUE		4
58	90.1265.12	INDUKTIVGEBER INDUCTIVE PICKUP EMETTEUR INDUCTIF		1

Rückwärtsgang R2 mit 5 Lamellen,Getriebeausführung mit elektrischem Tacho und Winkeltrieb W19 für Volvo (R2 und Lamellenanzahl siehe Typenschild)
Reverse gear R2 with 5 plates, transmission design with electrical tachometer and angle drive W19 for Volvo (R2 and number of plates: see nameplate)
Marche arrière R2 à 5 disques, version de boîte de vitesses à tachymètre électrique et engrenages d'angle W19 pour Volvo (R2 et nombre de disques, cf. plaque signalétique).
Retromarcia R2 con 5 dischi, esecuzione cambio con tachimetro elettrico e rinvio angolare W 19 per Volvo. (Per R2 e numero dischi vedere targhetta costruttore)
Marcha atrás R2 con 5 láminas, versión de caja de cambio con tacómetro eléctrico y engranaje angular W19 para Volvo. (R2 y número de láminas: véase placa de características.)
Marcha atrás R2 com 5 lamelas, execução da caixa de transmissão com taquímetro eléctrico com engrenagem angular W19 para Volvo (R2 e quantidade de lamelas vide placa dos dados)
Backväxel R2 med 5 lameller, växelutförande med elektrisk tako och vinkeldrift W19 för Volvo. (R2 och lamellantal, se typskylt)

Bildtafel enthällt folgende Baugruppen
59.9488.10

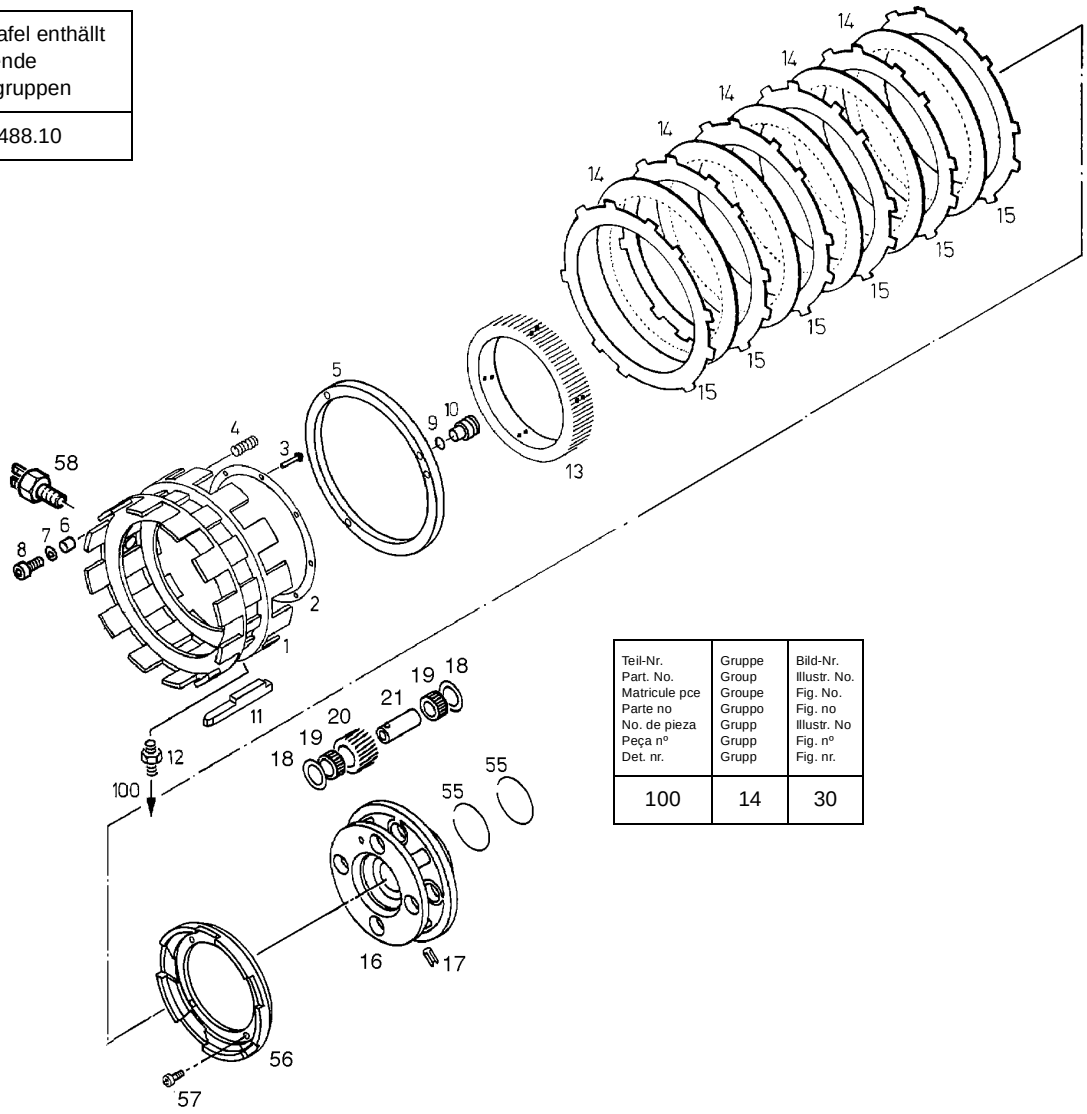

Teil-Nr. Part. No. Matricule pce Parte no No. de pieza Peça nº Det. nr.	Gruppe Group Groupe Gruppo Grupo Grupp Grupp	Bild-Nr. Illustr. No. Fig. No. Fig. no Illustr. No Fig. nº Fig. nr.
100	14	30

16E/6602
6603

Bild-Nr. Illustr. No. Fig. No. Fig. no Illustr. No. Fig. nº Fig. nr.	Teil-Nr. Part. No. Matricule pce Parte no No. de pieza Peça nº Det. nr.	Benennung Designation Désignation Denominazione Denominación Denominaçãon nº Beteckning	Hinweis Nr. Reference No. Renvoi No. Nota no No. de observación Observaçãon nº Anvisningar nr.	Stückzahl Quantity Nombre Quantità Cantitad Quantidade Antal
-	56.3839.12	TR-LAMELLENTRÄGER VXH LAMELLAR CARRIER PORTE-DISQUES		1
-	56.3838.20	TR-LAMELLENTRAEGER VXH LAMELLAR CARRIER PORTE-DISQUES		1
1	-	TR-LAMELLENTRAEGER VXH LAMELLAR CARRIER PORTE-DISQUES		1
2	50.7294.31	ANLAUFRING THRUST RING RONDELLE DE BUTEE		1
3	01.0584.72	NIET B3X10 DIN 7338 SF-CUF22 GEGL RIVET RIVET		8
4	92.2459.10	DRUCKFEDER 4,0X16,0X 51 COMPRESSION SPRING RESSORT DE PRESSION		16
5	64.0606.20	DRUCKRING THRUST RING CONE DE SERRAGE		1
6	50.9823.20	DISTANZBUCHSE SPACER BUSH DOUILLE ENTRETOISE		3
7	01.0336.26	SCHEIBE B8,4 DIN 125 ST 140HV A3C WASHER RONDELLE		3
8	01.0005.11	ZYL.SCHRAUBE CV84 M8X25 VGN 3037 SOCKET HEAD SCREW VIS TET.CYLINDRIQUE		3
9	01.0649.18	RUNDDICHTRING 10X4 VN 3014 O-RING JOINT TORIQUE		1
10	52.6891.10	DUESE NOZZLE BUSE		1
11	54.5150.13	PASSFEDER KEY CLAVETTE		1
12	01.0864.41	STUTZEN SDS-L6XM10X1. ISO 8434-1 ST A3C MALE UNION RACCORD VISSANT		1
13	64.0605.10	R-AUSSENKRANZ R2 RING GEAR COURONNE EXTERIEURE	75	1
14	50.7147.16	INNENLAMELLE INNER DISC LAMELLE INTERNE	31	5
15	54.9141.10	AUSSENLAMELLE OUTER DISC DISQUE EXTERIEUR	31	6
-	68.1074.10	R-PLANETENTRÄGER R2 L PLANET CARRIER PORTE-SATELLITES	75	1

Bild-Nr. Illustr. No. Fig. No. Fig. no Illustr. No. Fig. n° Fig. nr.	Teil-Nr. Part. No. Matricule pce Parte no No. de pieza Peça n° Det. nr.	Benennung Designation Désignation Denominazione Denominación Denominaçãon n° Beteckning	Hinweis Nr. Reference No. Renvoi No. Nota no No. de observación Observaçãon n° Anvisningar nr.	Stückzahl Quantity Nombre Quantità Cantitad Quantidade Antal
16	68.1073.10	R-PLANETENTRÄGER R2 L PLANET CARRIER PORTE-SATELLITES		1
17	01.0018.51	SPANNSTIFT 5X16 ISO 8752 ST SPR.TYPE STR. PIN GOUPILLE DE SERRAGE		4
18	50.7282.10	SEITENSCHEIBE SIDE DISC VITRE LATERALE		8
19	90.2508.10	KURBELZAPFENKÄFIG CRANK JOURNAL CAGE CAGE DE MANETON		8
20	52.6988.11	R-PLANETENRAD PLANET GEAR SATELLITE		4
21	58.2610.10	ACHSE VOLLST. AXLE AXE		4
55	52.6338.10	RECHTECKRING RECT. SECTION RING BAGUE SECT. CARREE		2
56	54.9827.10	ZAEHLSCHEIBE COUNTER DIAL DISQUE COMTTEUR		1
57	01.0004.97	ZYL.SCHRAUBE CV84 M6X15 VGN 3037 SOCKET HEAD SCREW VIS TET.CYLINDRIQUE		4
58	90.1265.12	INDUKTIVGEBER INDUCTIVE PICKUP EMETTEUR INDUCTIF		1

Rückwärtsgang R2 mit 5 Lamellen, Getriebeausführung mit Radialschmierung und verkürztem Abtrieb.
(R2 und Lamellenanzahl siehe Typenschild)
Reverse gear R2 with 5 plates, transmission design with radial lubrication and short output
(R2 and number of plates: see nameplate)
Marche arrière R2 à 5 disques, version de boîte de vitesses à lubrification radiale et sortie raccourcie.
(R2 et nombre de disques, cf. plaque signalétique)
Retromarcia R2 con 5 dischi, esecuzione cambio con lubrificazione radiale e uscita moto corta.
(Per R2 e numero dischi vedere targhetta costruttore)
Marcha atrás R2 con 5 láminas, versión de caja de cambio con engrase radial y salida acortada.
(R2 y número de láminas: véase placa de características.)
Marcha atrás R2 com 5 lamelas, execução da caixa de transmissão com lubrificação radial e tampa de saída mais curta para (R2 e quantidade de lamelas vide placa dos dados)
Backväxel R2 med 5 lameller, växelutförande med radialsmörjning, elektrisk tako och förkortat kraftuttag
(R2 och lamellantal, se typskylt)

Bildtafel enthällt folgende Baugruppen
59.9555.10

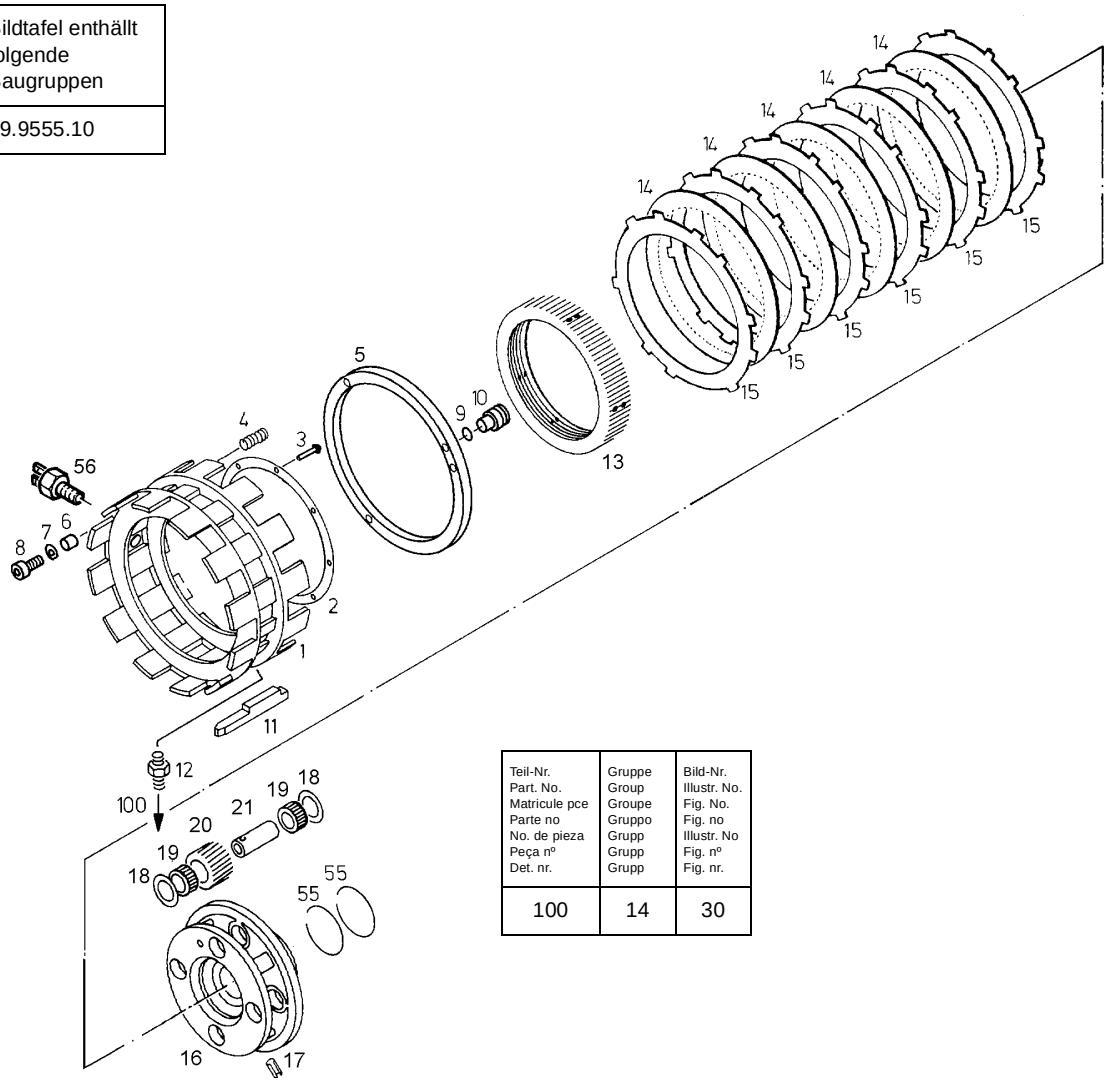

Teil-Nr. Part. No. Matricule pce Parte no No. de pieza Peça nº Det. nr.	Gruppe Group Groupe Gruppo Grupo Grupp Grupp	Bild-Nr. Illustr. No. Fig. No. Fig. no Illustr. No Fig. nº Fig. nr.
100	14	30

16F/6602
6603

Bild-Nr. Illustr. No. Fig. No. Fig. no Illustr. No. Fig. nº Fig. nr.	Teil-Nr. Part. No. Matricule pce Parte no No. de pieza Peça nº Det. nr.	Benennung Designation Désignation Denominazione Denominación Denominaçãon nº Beteckning	Hinweis Nr. Reference No. Renvoi No. Nota no No. de observación Observaçãon nº Anvisningar nr.	Stückzahl Quantity Nombre Quantità Cantitad Quantidade Antal
-	56.3839.12	TR-LAMELLENTRÄGER VXH LAMELLAR CARRIER PORTE-DISQUES		1
-	56.3838.20	TR-LAMELLENTRAEGER VXH LAMELLAR CARRIER PORTE-DISQUES		1
1	-	TR-LAMELLENTRAEGER VXH LAMELLAR CARRIER PORTE-DISQUES		1
2	50.7294.31	ANLAUFRING THRUST RING RONDELLE DE BUTEE		1
3	01.0584.72	NIET B3X10 DIN 7338 SF-CUF22 GEGL RIVET RIVET		8
4	92.2459.10	DRUCKFEDER 4,0X16,0X 51 COMPRESSION SPRING RESSORT DE PRESSION		16
5	64.0606.20	DRUCKRING THRUST RING CONE DE SERRAGE		1
6	50.9823.20	DISTANZBUCHSE SPACER BUSH DOUILLE ENTRETOISE		3
7	01.0336.26	SCHEIBE B8,4 DIN 125 ST 140HV A3C WASHER RONDELLE		3
8	01.0005.11	ZYL.SCHRAUBE CV84 M8X25 VGN 3037 SOCKET HEAD SCREW VIS TET.CYLINDRIQUE		3
9	01.0649.18	RUNDDICHTRING 10X4 VN 3014 O-RING JOINT TORIQUE		1
10	52.6891.10	DUESE NOZZLE BUSE		1
11	54.5150.13	PASSFEDER KEY CLAVETTE		1
12	01.0864.41	STUTZEN SDS-L6XM10X1. ISO 8434-1 ST A3C MALE UNION RACCORD VISSANT		1
13	64.0605.10	R-AUSSENKRANZ R2 RING GEAR COURONNE EXTERIEURE		1
14	50.7147.16	INNENLAMELLE INNER DISC LAMELLE INTERNE	31	5
15	54.9141.10	AUSSENLAMELLE OUTER DISC DISQUE EXTERIEUR	31	6
-	68.1318.10	R-PLANETENTRÄGER R2 L VERKÜRZT PLANET CARRIER PORTE-SATELLITES	75	1

Bild-Nr. Illustr. No. Fig. No. Fig. no Illustr. No. Fig. n° Fig. nr.	Teil-Nr. Part. No. Matricule pce Parte no No. de pieza Peça n° Det. nr.	Benennung Designation Désignation Denominazione Denominación Denominaçãon n° Beteckning	Hinweis Nr. Reference No. Renvoi No. Nota no No. de observación Observaçãon n° Anvisningar nr.	Stückzahl Quantity Nombre Quantità Cantitad Quantidade Antal
16	68.1317.10	R-PLANETENTRÄGER R2 L VERKÜRZT PLANET CARRIER PORTE-SATELLITES	75	1
17	01.0018.51	SPANNSTIFT 5X16 ISO 8752 ST SPR.TYPE STR. PIN GOUPILLE DE SERRAGE		4
18	50.7282.10	SEITENSCHEIBE SIDE DISC VITRE LATERALE		8
19	90.2508.10	KURBELZAPFENKÄFIG CRANK JOURNAL CAGE CAGE DE MANETON		8
20	52.6988.11	R-PLANETENRAD PLANET GEAR SATELLITE		4
21	58.2610.10	ACHSE VOLLST. AXLE AXE		4
55	50.7255.12	RECHTECKRING RECT. SECTION RING BAGUE SECT. CARREE		2
56	90.1265.12	INDUKTIVGEBER INDUCTIVE PICKUP EMETTEUR INDUCTIF		1

Abtrieb
Output drive
Sortie
Uscita
Salida
Tampa de saida
Utgående sida

Bildtafel enthällt folgende Baugruppen
59.6234.30
59.6888.10
59.7943.10
59.8560.24
59.8570.10
59.8630.10
59.8975.10
59.9056.12
59.9242.13
59.9436.11
59.9518.10
59.7180.10

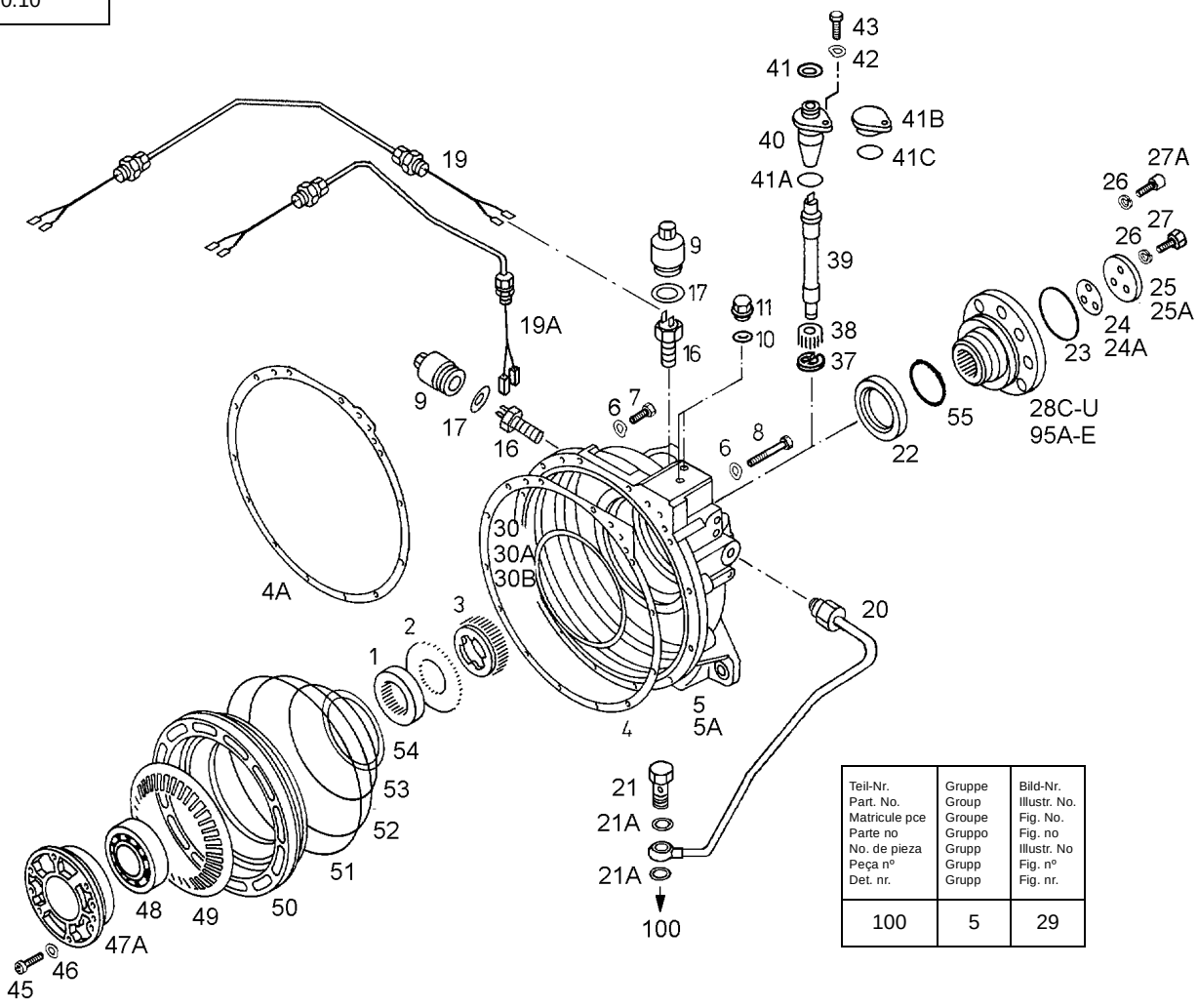

Teil-Nr. Part. No. Matricule pce Parte no No. de pieza Peça nº Det. nr.	Gruppe Group Groupe Gruppo Grupp Grupp Grupp	Bild-Nr. Illustr. No. Fig. No. Fig. no Illustr. No Fig. nº Fig. nr.
100	5	29

18/ 6602
6603

Bild-Nr. Illustr. No. Fig. No. Fig. no Illustr. No. Fig. nº Fig. nr.	Teil-Nr. Part. No. Matricule pce Parte no No. de pieza Peça nº Det. nr.	Benennung Designation Désignation Denominazione Denominación Denominaçãon nº Beteckning	Hinweis Nr. Reference No. Renvoi No. Nota no No. de observación Observaçãon nº Anvisningar nr.	Stückzahl Quantity Nombre Quantità Cantitad Quantidade Antal
1	50.7285.13	RING RING BAGUE		1
2	50.5548.13	ZAHNKRANZ CROWN WHEEL COURONNE DENTEE		1
3	50.7288.12	TACHORAD TACHOMETER WHEEL ROUE DE TACHYMETRE		1
4	50.7299.21	DICHTUNG SEAL JOINT	49	1
4A	64.0693.10	DICHTUNG SEAL JOINT	49	1
5	54.7608.23	ABTRIEBSDECKEL OUTPUT-DRIVE COVER COUVERCE DE SORTIE	31/49	1
5A	64.0521.10	ABTRIEBSDECKEL OUTPUT-DRIVE COVER COUVERCE DE SORTIE	31/49	1
6	01.0250.11	FEDERSCHEIBE B10 DIN 137 FED.ST. A3C SPRING WASHER RONDELLE ELASTIQUE		12
7	01.0694.63	SECHSKANTSCHRAUBE M10X65 DIN 931 8.8 A3C HEXAGON BOLT VIS HEXAGONALE		11
8	01.0957.30	SECHSKANTSCHRAUBE M10X110 DIN 931 8.8 A3C HEXAGON BOLT VIS HEXAGONALE		1
9	50.8414.11	KAPPE CAP CAPUCHON		1
10	01.0044.42	DICHTRING A12X15,5 DIN 7603 CU SEAL RING JOINT		2
11	01.0781.86	VERSCHLUSSSCHRAUBE M12X1,5 DIN 908 ST A3C SCREW PLUG BOUCHON VISSANT		2
16	90.1265.12	INDUKTIVGEBER INDUCTIVE PICKUP EMETTEUR INDUCTIF	237	1
17	01.0044.74	DICHTRING A38X44 DIN 7603 CU SEAL RING JOINT		1
19	56.3601.14	ANSCHLUSS F. IND.-GEBER N2 CONNECTION RACCORDEMENT		1
19A	68.0933.10	ANSCHLUSS F. IND.-GEBER N2 CONNECTION RACCORDEMENT		1
20	68.1152.10	ROHRLEITUNG LUBE PIPING COND.D.TUBE D.GRAIS		1

Bild-Nr. Illustr. No. Fig. No. Fig. no Illustr. No. Fig. n° Fig. nr.	Teil-Nr. Part. No. Matricule pce Parte no No. de pieza Peça n° Det. nr.	Benennung Designation Désignation Denominazione Denominación Denominaçãon n° Beteckning	Hinweis Nr. Reference No. Renvoi No. Nota no No. de observación Observaçãon n° Anvisningar nr.	Stückzahl Quantity Nombre Quantità Cantitad Quantidade Antal
21	01.0308.71	HOHLSCHRAUBE 6 DIN 7643 ST A3C BANJO BOLT BOULON CREUX		1
21A	01.0044.36	DICHTRING A10X13,5 DIN 7603 CU SEAL RING JOINT		2
22	90.1513.10	WELLENDICHTRING SHAFT SEAL RING JOINT D'ARBRE		1
23	01.0307.58	RUNDDICHTRING 48X4,5 VN 3014 O-RING JOINT TORIQUE		1
24	50.7193.10	SCHEIBE 0,2 WASHER RONDELLE	48	1
24A	50.7194.10	SCHEIBE 0,5 WASHER RONDELLE	48	1
25	50.7141.11	SCHEIBE WASHER RONDELLE		1
25A	52.8080.12	SCHEIBE WASHER RONDELLE	228	1
26	01.0612.19	FEDERRING A10 DIN 128 FED.ST. A3C SPRING LOCK WASHER RONDELLE GROWER		3
27	01.0265.93	SECHSKANTSCHRAUBE M10X50 DIN 931 10.9 HEXAGON BOLT VIS HEXAGONALE		3
27A	01.0005.30	ZYL.SCHRAUBE CV84 M10X50 VGN 3037 SOCKET HEAD SCREW VIS TET.CYLINDRIQUE	228	3
28C	58.2660.23	ABTRIEBSFLANSCH VOLLST. OUTPUT DRIVE FLANGE PLATEAU DE SORTIE	35	1
28H	58.4029.11	ABTRIEBSFLANSCH VOLLST. OUTPUT DRIVE FLANGE PLATEAU DE SORTIE	40	1
28Q	58.4700.11	ABTRIEBSFLANSCH VOLLST. OUTPUT DRIVE FLANGE PLATEAU DE SORTIE	46	1
28U	56.1487.13	ABTRIEBSFLANSCH KV 70GR. 150 OUTPUT DRIVE FLANGE PLATEAU DE SORTIE	47C	1
30	01.0438.64	PASSSCHEIBE 210X182,5X0,5 55.5865.10 SHIM RONDELLE D'AJUSTEM.	31	1
30A	01.0438.65	PASSSCHEIBE 210X182,5X1 55.5865.10 SHIM RONDELLE D'AJUSTEM.	31	1
30B	01.0438.66	PASSSCHEIBE 210X182,5X1,5 55.5865.10 SHIM RONDELLE D'AJUSTEM.	31	1

Bild-Nr. Illustr. No. Fig. No. Fig. no Illustr. No. Fig. nº Fig. nr.	Teil-Nr. Part. No. Matricule pce Parte no No. de pieza Peça nº Det. nr.	Benennung Designation Désignation Denominazione Denominación Denominaçãon nº Beteckning	Hinweis Nr. Reference No. Renvoi No. Nota no No. de observación Observaçãon nº Anvisningar nr.	Stückzahl Quantity Nombre Quantità Cantitad Quantidade Antal
-	58.2617.13	TACHOFLANSCH VOLLST. TACHOMETER FLANGE BRIDE DE TACHYMETRE		1
37	01.0023.60	SICHERUNGSSCHEIBE 7 DIN 6799 FED.ST. LOCK WASHER RONDELLE DE FREIN.		1
38	50.7290.10	TACHORITZEL TACHOMETER PINION PET.PIGNON D.TACHYM		1
39	52.3873.20	TACHOWELLE TACHOMETER SHAFT ARBRE TACHYMETRIQUE		1
40	50.7289.11	TACHOFLANSCH TACHOMETER FLANGE BRIDE DE TACHYMETRE		1
41	91.3085.10	WELLENDICHTRING SHAFT SEAL RING JOINT D'ARBRE		1
41A	01.0110.67	RUNDDICHTRING 24,2X3 VN 3014 O-RING JOINT TORIQUE		1
41B	52.6945.10	FLANSCH FLANGE BRIDE		1
41C	01.0110.67	RUNDDICHTRING 24,2X3 VN 3014 O-RING JOINT TORIQUE		1
42	01.0703.16	FEDERSCHEIBE B6 DIN 137 FED.ST. A3C SPRING WASHER RONDELLE ELASTIQUE		1
43	01.0970.16	SECHSKANTSCHRAUBE M6X20-SK ISO 4017 8.8 A2C HEXAGON BOLT VIS HEXAGONALE		1
45	01.0005.12	ZYL.SCHRAUBE CV84 M8X30 VGN 3037 SOCKET HEAD SCREW VIS TET.CYLINDRIQUE		6
46	01.0269.06	FEDERSCHEIBE B8 DIN 137 FED.ST. A3C SPRING WASHER RONDELLE ELASTIQUE		6
47A	56.1742.11	RING VOLLST. RING BAGUE	179	1
48	01.0028.48	RILLENKUGELLAGER 6215 DIN 625 W.ST. DP.GROOVE BALL BG. ROULEM. RIG. BILLES		1
49	64.0995.12	TELLERFEDER CUP SPRING RESSORT BELLEVILLE		1
50	52.9699.13	R-BREMSKOLBEN BRAKE PISTON PISTON DU FREIN		1
51	50.8870.11	KOLBENRING 310/302X2 PISTON RING SEGMENT DE PISTON	29	1

Bild-Nr. Illustr. No. Fig. No. Fig. no Illustr. No. Fig. n° Fig. nr.	Teil-Nr. Part. No. Matricule pce Parte no No. de pieza Peça n° Det. nr.	Benennung Designation Désignation Denominazione Denominación Denominaçãon n° Beteckning	Hinweis Nr. Reference No. Renvoi No. Nota no No. de observación Observaçãon n° Anvisningar nr.	Stückzahl Quantity Nombre Quantità Cantitad Quantidade Antal
52	01.0634.24	KOLBENRING 280/272X2 VGN 3108 PISTON RING SEGMENT DE PISTON	30	1
53	50.8869.11	KOLBENRING 190/182X2 PISTON RING SEGMENT DE PISTON	29	1
54	50.7293.20	STUETZRING SUPPORTING RING BAGUE D‘ APPUI		1
55	54.9170.10	RING RING BAGUE	228	1
95A	56.3473.10	ABTRIEBSFLANSCH VOLLST. OUTPUT DRIVE FLANGE PLATEAU DE SORTIE	47G	1
95B	56.4289.11	END-YOKE MB-B	47H	1
95E	68.1158.10	END-YOKE MB-B	47N	1

Wärmetauscher 100kW - Standardposition
Heat exchanger 100kW - Standard position
Echangeur de chaleur 100kW - position standard
Scambiatore di calore 100kW - posizione standard
Cambiadore de calor 100kW - posición standard
Permutador de calor 100kW - posição padrão
Värmeväxlare 100kW - standardposition

Bildtafel enthällt folgende Baugruppen
59.9402.10

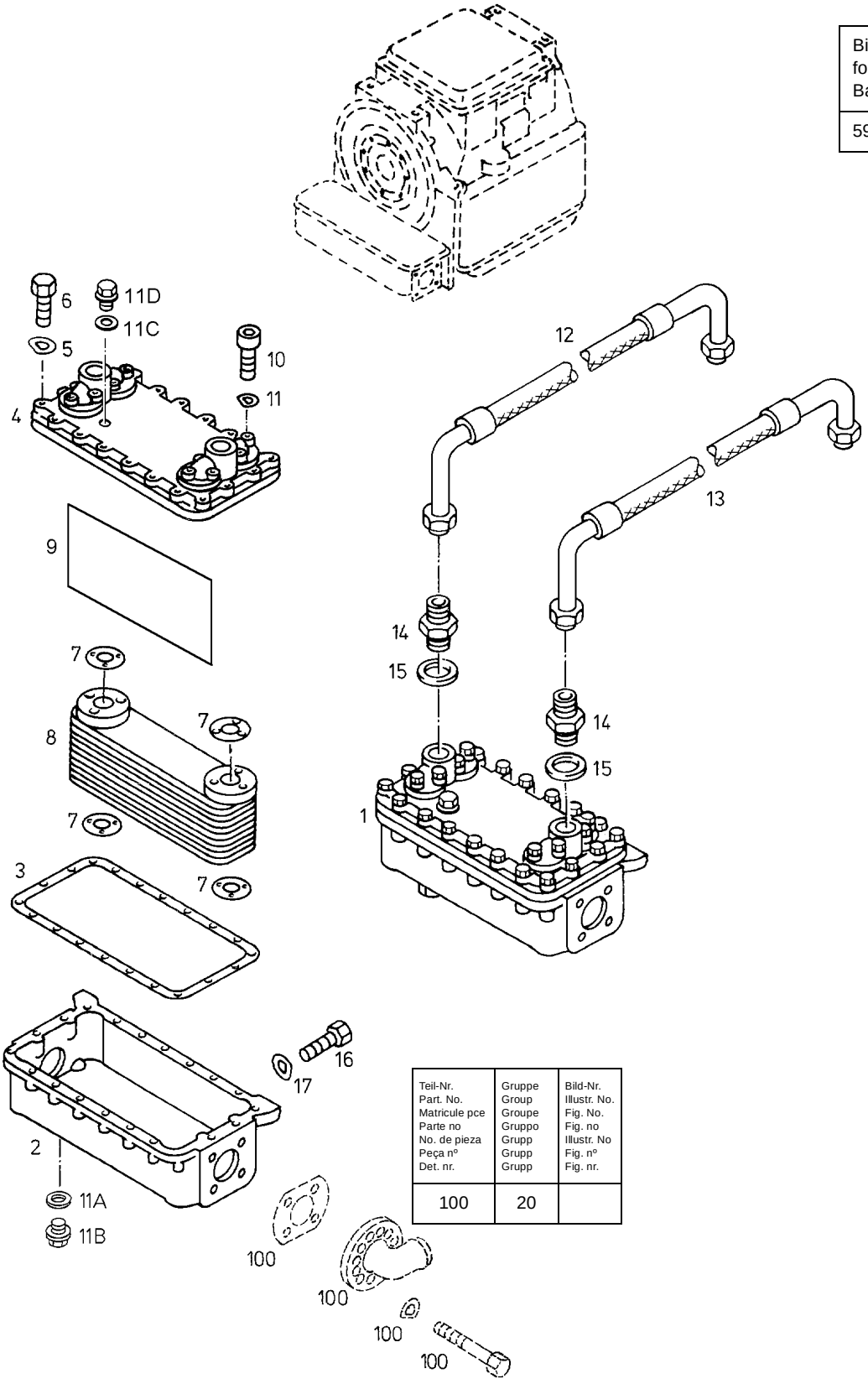

Teil-Nr. Part. No. Matricule pce Parte no No. de pieza Peça nº Det. nr.	Gruppe Group Groupe Gruppo Grupo Grupp Grupp Grupp	Bild-Nr. Illustr. No. Fig. No. Fig. no Illustr. No Fig. nº Fig. nr.
100	20	

19/ 6602
6603

Bild-Nr. Illustr. No. Fig. No. Fig. no Illustr. No. Fig. nº Fig. nr.	Teil-Nr. Part. No. Matricule pce Parte no No. de pieza Peça nº Det. nr.	Benennung Designation Désignation Denominazione Denominación Denominaçãon nº Beteckning	Hinweis Nr. Reference No. Renvoi No. Nota no No. de observación Observaçãon nº Anvisningar nr.	Stückzahl Quantity Nombre Quantità Cantitad Quantidade Antal
1	56.3900.10	WAERMETAUSCHER 1409846 HEAT EXCHANGER ECHANGEUR TEMPERAT.		1
2	54.9237.10	GEHAEUSE 0832030 HOUSING CARTER		1
3	54.9240.10	DICHTUNG 0853804.48 SEAL JOINT		1
4	54.9238.10	DECKEL 0832105 COVER COUVERCLE		1
5	01.0703.16	FEDERSCHEIBE B6 DIN 137 FED.ST. A3C SPRING WASHER RONDELLE ELASTIQUE		24
6	01.0611.54	SECHSKANTSCHRAUBE M6X30 ISO 4017 8.8 A2C HEXAGON BOLT VIS HEXAGONALE		24
7	54.9241.10	DICHTUNG SEAL JOINT		4
8	54.9239.10	OELKUEHLER 1409838 OIL COOLER REFROIDISSEUR HUILE		2
9	54.9244.10	TRENNWAND 0832162.48 PARTITION WALL PAROI DE SEPARATION		1
10	01.0769.71	ZYLINDERSCHRAUBE M8X45 DIN 912 8.8 A2C SOCKET HEAD SCREW VIS TET.CYLINDRIQUE		12
11	01.0269.06	FEDERSCHEIBE B8 DIN 137 FED.ST. A3C SPRING WASHER RONDELLE ELASTIQUE		12
11A	01.0044.53	DICHTRING A18X22 DIN 7603 CU SEAL RING JOINT		1
11B	01.0007.86	VERSCHLUSSSCHRAUBE M18X1,5 DIN 910 ST PHR SCREW PLUG BOUCHON VISSANT		1
11C	01.0044.36	DICHTRING A10X13,5 DIN 7603 CU SEAL RING JOINT		1
11D	01.0957.52	VERSCHLUSSSCHRAUBE M10X1 DIN 910 ST A3C SCREW PLUG BOUCHON VISSANT		1
12	56.4530.10	SCHLAUCHLEITUNG HOSE LINE FLEXIBLE		1
13	68.0888.11	SCHLAUCHLEITUNG HOSE LINE FLEXIBLE		1
14	01.0364.63	STUTZEN A28-M38X1,5 DIN 7632 ST A3C PIPE CONNECTION PIQUAGE		2

Bild-Nr. Illustr. No. Fig. No. Fig. no Illustr. No. Fig. n° Fig. nr.	Teil-Nr. Part. No. Matricule pce Parte no No. de pieza Peça n° Det. nr.	Benennung Designation Désignation Denominazione Denominación Denominaçãon n° Beteckning	Hinweis Nr. Reference No. Renvoi No. Nota no No. de observación Observaçãon n° Anvisningar nr.	Stückzahl Quantity Nombre Quantità Cantitad Quantidade Antal
15	01.0044.74	DICHTRING A38X44 DIN 7603 CU SEAL RING JOINT		2
16	01.0459.72	SECHSKANTSCHRAUBE M12X30 DIN 933 8.8 A3C HEXAGON BOLT VIS HEXAGONALE		3
17	01.0014.77	FEDERSCHEIBE B12 DIN 137 FED.ST. A3C SPRING WASHER RONDELLE ELASTIQUE		3

Wärmetauscher 100kW - abgesenkt (Wärmetauscher wie Gruppe 19)
Heat exchanger 100kW - lowered (heat exchanger like group 19)
Echangeur de chaleur 100kW - abaissé (échangeur de chaleur comme groupe 19)
Scambiatore di calore 100kW - ribassato (Scambiatore di calore come gruppo 19)
Cambiador de calor 100kW - posición standard (cambiador de calor igual al del grupo 19)
Permutador de calor 100kW - abaixado (permutador de calor conforme grupo 19)
Värmeväxlare 100kW - sänkt (värmeväxlare som grupp 19)

Bildtafel enthällt folgende Baugruppen
59.9411.10

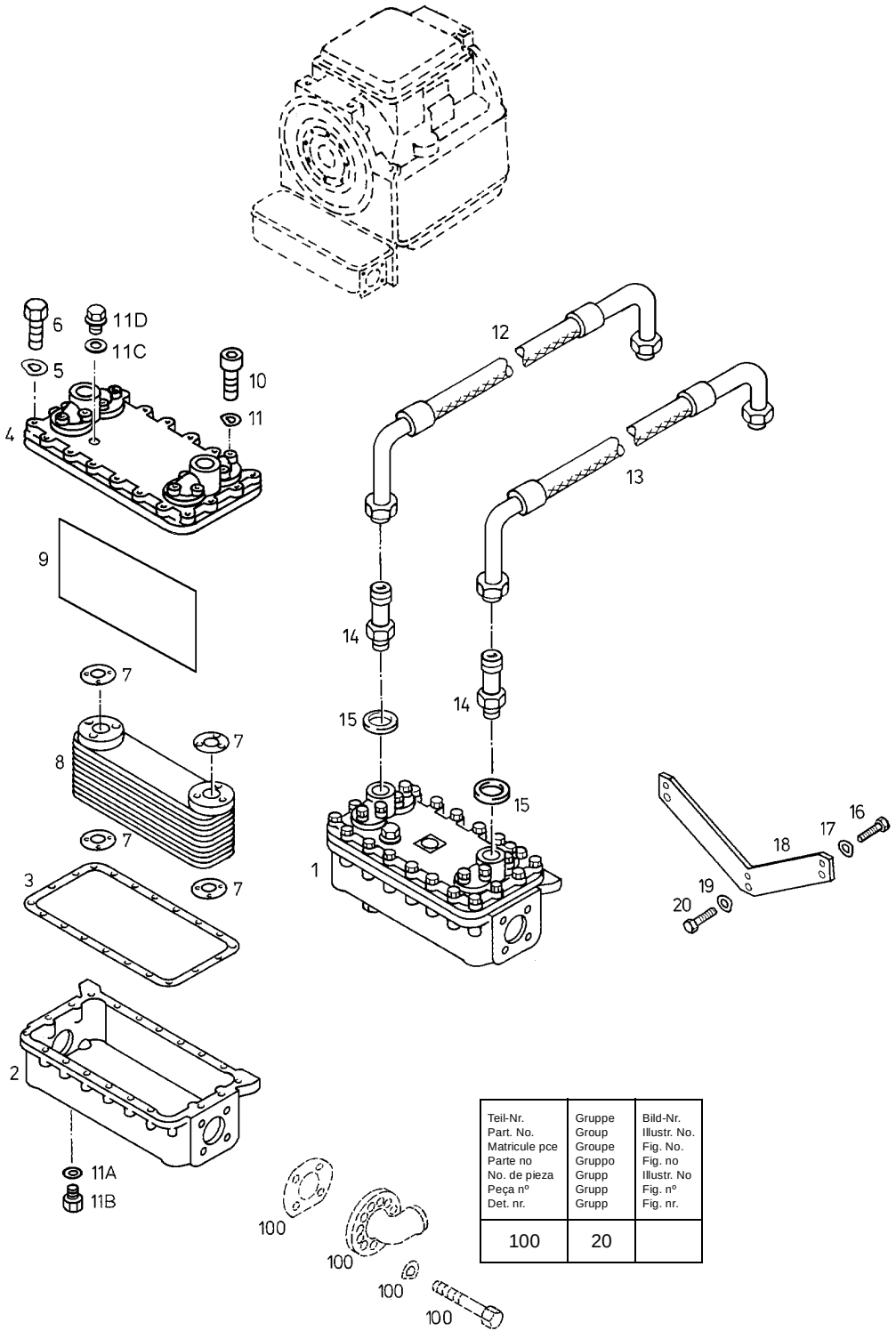

Teil-Nr. Part. No. Matricule pce Parte no No. de pieza Peça nº Det. nr.	Gruppe Group Groupe Gruppo Grupp Grupp Grupp	Bild-Nr. Illustr. No. Fig. No. Fig. no Illustr. No Fig. nº Fig. nr.
100	20	

19A/6602
6603

Bild-Nr. Illustr. No. Fig. No. Fig. no Illustr. No. Fig. nº Fig. nr.	Teil-Nr. Part. No. Matricule pce Parte no No. de pieza Peça nº Det. nr.	Benennung Designation Désignation Denominazione Denominación Denominaçãon nº Beteckning	Hinweis Nr. Reference No. Renvoi No. Nota no No. de observación Observaçãon nº Anvisningar nr.	Stückzahl Quantity Nombre Quantità Cantitad Quantidade Antal
1	56.3900.10	WAERMETAUSCHER 1409846 HEAT EXCHANGER ECHANGEUR TEMPERAT.		1
2	54.9237.10	GEHAEUSE 0832030 HOUSING CARTER		1
3	54.9240.10	DICHTUNG 0853804.48 SEAL JOINT		1
4	54.9238.10	DECKEL 0832105 COVER COUVERCLE		1
5	01.0703.16	FEDERSCHEIBE B6 DIN 137 FED.ST. A3C SPRING WASHER RONDELLE ELASTIQUE		24
6	01.0611.54	SECHSKANTSCHRAUBE M6X30 ISO 4017 8.8 A2C HEXAGON BOLT VIS HEXAGONALE		24
7	54.9241.10	DICHTUNG SEAL JOINT		4
8	54.9239.10	OELKUEHLER 1409838 OIL COOLER REFROIDISSEUR HUILE		2
9	54.9244.10	TRENNWAND 0832162.48 PARTITION WALL PAROI DE SEPARATION		1
10	01.0769.71	ZYLINDERSCHRAUBE M8X45 DIN 912 8.8 A2C SOCKET HEAD SCREW VIS TET.CYLINDRIQUE		12
11	01.0269.06	FEDERSCHEIBE B8 DIN 137 FED.ST. A3C SPRING WASHER RONDELLE ELASTIQUE		12
11A	01.0044.53	DICHTRING A18X22 DIN 7603 CU SEAL RING JOINT		1
11B	01.0007.86	VERSCHLUSSSCHRAUBE M18X1,5 DIN 910 ST PHR SCREW PLUG BOUCHON VISSANT		1
11C	01.0044.36	DICHTRING A10X13,5 DIN 7603 CU SEAL RING JOINT		1
11D	01.0957.52	VERSCHLUSSSCHRAUBE M10X1 DIN 910 ST A3C SCREW PLUG BOUCHON VISSANT		1
12	56.4530.10	SCHLAUCHLEITUNG HOSE LINE FLEXIBLE		1
13	68.0888.11	SCHLAUCHLEITUNG HOSE LINE FLEXIBLE		1
14	50.8070.10	STUTZEN PIPE CONNECTION PIQUAGE		2

Bild-Nr. Illustr. No. Fig. No. Fig. no Illustr. No. Fig. n° Fig. nr.	Teil-Nr. Part. No. Matricule pce Parte no No. de pieza Peça n° Det. nr.	Benennung Designation Désignation Denominazione Denominación Denominaçãon n° Beteckning	Hinweis Nr. Reference No. Renvoi No. Nota no No. de observación Observaçãon n° Anvisningar nr.	Stückzahl Quantity Nombre Quantità Cantitad Quantidade Antal
15	01.0044.74	DICHTRING A38X44 DIN 7603 CU SEAL RING JOINT		2
16	01.0459.72	SECHSKANTSCHRAUBE M12X30 DIN 933 8.8 A3C HEXAGON BOLT VIS HEXAGONALE		3
17	01.0014.77	FEDERSCHEIBE B12 DIN 137 FED.ST. A3C SPRING WASHER RONDELLE ELASTIQUE		3
18	50.8067.10	HALTER HOLDER FIXATION		1
19	01.0014.77	FEDERSCHEIBE B12 DIN 137 FED.ST. A3C SPRING WASHER RONDELLE ELASTIQUE		3
20	01.0459.71	SECHSKANTSCHRAUBE M12X25 DIN 933 8.8 A3C HEXAGON BOLT VIS HEXAGONALE		3

Wärmetauscher 100kW - (hart coatiert) - abgesenkt
Heat exchanger 100kW - (hard-coated) - lowered
Echangeur de chaleur 100kW - (enduction dure) -abaissé
Scambiatore di calore 100kW - (con rivestimento spesso) - ribassato
Cambiador de calor 100kW - (con revestimiento duro) - en posición rebajada
Permutador de calor 100kW - (revestimento especial) - abaixado
Värmeväxlare 100kW - (hårt coaterad) –sänkt

Bildtafel enthällt folgende Baugruppen
59.9422.10

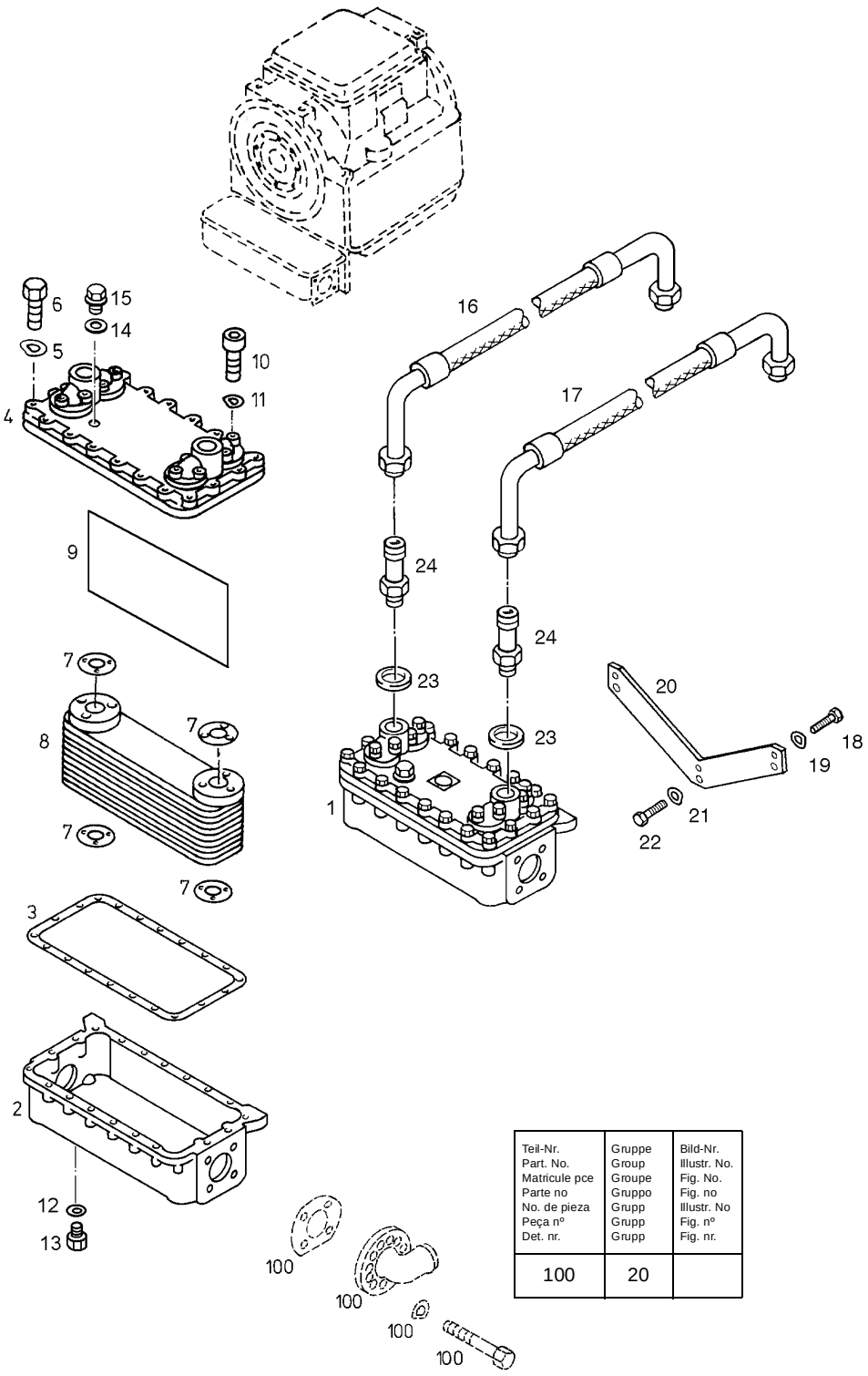

Teil-Nr. Part. No. Matricule pce Parte no No. de pieza Peça nº Det. nr.	Gruppe Group Groupe Gruppo Grupo Grupp Grupp	Bild-Nr. Illustr. No. Fig. No. Fig. no Illustr. No Fig. nº Fig. nr.
100	20	

19B/6602
6603

Bild-Nr. Illustr. No. Fig. No. Fig. no Illustr. No. Fig. nº Fig. nr.	Teil-Nr. Part. No. Matricule pce Parte no No. de pieza Peça nº Det. nr.	Benennung Designation Désignation Denominazione Denominación Denominaçãon nº Beteckning	Hinweis Nr. Reference No. Renvoi No. Nota no No. de observación Observaçãon nº Anvisningar nr.	Stückzahl Quantity Nombre Quantità Cantitad Quantidade Antal
1	56.3901.10	WAERMETAUSCHER 1484773 HART-C HEAT EXCHANGER ECHANGEUR TEMPERAT.		1
2	54.9242.10	GEHAEUSE HART-COATIERT HOUSING CARTER		1
3	54.9240.10	DICHTUNG 0853804.48 SEAL JOINT		1
4	54.9243.10	DECKEL HART-COATIERT COVER COUVERCLE		1
5	01.0703.16	FEDERSCHEIBE B6 DIN 137 FED.ST. A3C SPRING WASHER RONDELLE ELASTIQUE		24
6	01.0611.54	SECHSKANTSCHRAUBE M6X30 ISO 4017 8.8 A2C HEXAGON BOLT VIS HEXAGONALE		24
7	54.9241.10	DICHTUNG SEAL JOINT		4
8	54.9239.10	OELKUEHLER 1409838 OIL COOLER REFROIDISSEUR HUILE		2
9	54.9244.10	TRENNWAND 0832162.48 PARTITION WALL PAROI DE SEPARATION		1
10	01.0769.71	ZYLINDERSCHRAUBE M8X45 DIN 912 8.8 A2C SOCKET HEAD SCREW VIS TET.CYLINDRIQUE		12
11	01.0269.06	FEDERSCHEIBE B8 DIN 137 FED.ST. A3C SPRING WASHER RONDELLE ELASTIQUE		12
12	01.0044.53	DICHTRING A18X22 DIN 7603 CU SEAL RING JOINT		1
13	01.0007.86	VERSCHLUSSSCHRAUBE M18X1,5 DIN 910 ST PHR SCREW PLUG BOUCHON VISSANT		1
14	01.0044.36	DICHTRING A10X13,5 DIN 7603 CU SEAL RING JOINT		1
15	01.0957.52	VERSCHLUSSSCHRAUBE M10X1 DIN 910 ST A3C SCREW PLUG BOUCHON VISSANT		1
16	56.4631.10	SCHLAUCHLEITUNG HOSE LINE FLEXIBLE		1
17	68.0923.10	SCHLAUCHLEITUNG HOSE LINE FLEXIBLE		1
18	01.0459.72	SECHSKANTSCHRAUBE M12X30 DIN 933 8.8 A3C HEXAGON BOLT VIS HEXAGONALE		3

Bild-Nr. Illustr. No. Fig. No. Fig. no Illustr. No. Fig. n° Fig. nr.	Teil-Nr. Part. No. Matricule pce Parte no No. de pieza Peça n° Det. nr.	Benennung Designation Désignation Denominazione Denominación Denominaçãon n° Beteckning	Hinweis Nr. Reference No. Renvoi No. Nota no No. de observación Observaçãon n° Anvisningar nr.	Stückzahl Quantity Nombre Quantità Cantitad Quantidade Antal
19	01.0014.77	FEDERSCHEIBE B12 DIN 137 FED.ST. A3C SPRING WASHER RONDELLE ELASTIQUE		3
20	50.8067.10	HALTER HOLDER FIXATION		1
21	01.0014.77	FEDERSCHEIBE B12 DIN 137 FED.ST. A3C SPRING WASHER RONDELLE ELASTIQUE		3
22	01.0459.71	SECHSKANTSCHRAUBE M12X25 DIN 933 8.8 A3C HEXAGON BOLT VIS HEXAGONALE		3
23	01.0044.74	DICHTRING A38X44 DIN 7603 CU SEAL RING JOINT		2
24	50.8070.10	STUTZEN PIPE CONNECTION PIQUAGE		2

Wärmetauscher 125kW - Standardposition
Heat exchanger 125kW - Standard position
Echangeur de chaleur 125kW - position standard
Scambiatore de calore 125kW - posizione standard
Cambiador di calore 125kW - posición standard
Permutador de calor 125kW - posição padrão
Värmeväxlare 125kW - standardposition

Bildtafel enthällt folgende Baugruppen
59.9420.11

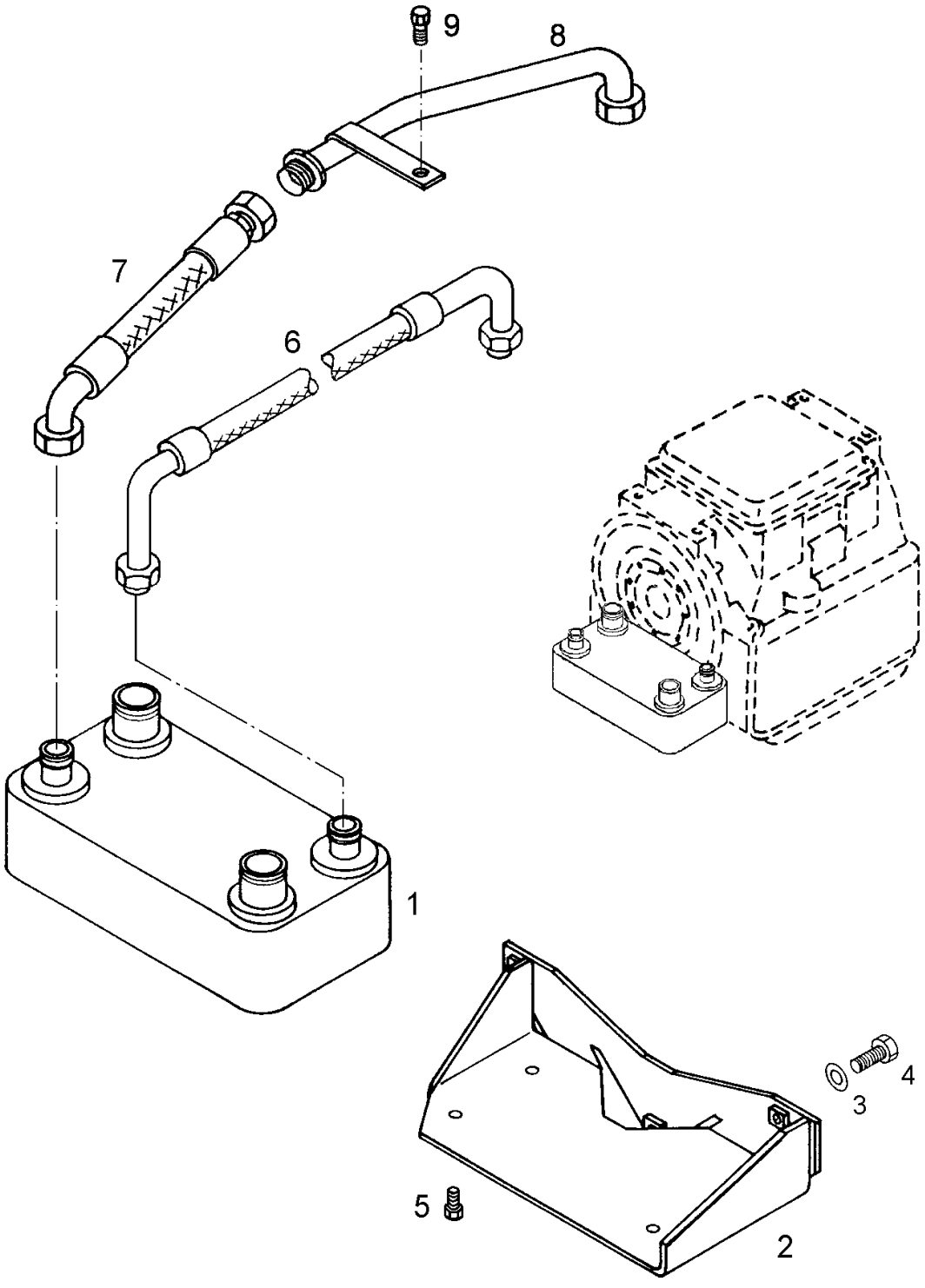

119C/6602
6603

Bild-Nr. Illustr. No. Fig. No. Fig. no Illustr. No. Fig. nº Fig. nr.	Teil-Nr. Part. No. Matricule pce Parte no No. de pieza Peça nº Det. nr.	Benennung Designation Désignation Denominazione Denominación Denominaçãon nº Beteckning	Hinweis Nr. Reference No. Renvoi No. Nota no No. de observación Observaçãon nº Anvisningar nr.	Stückzahl Quantity Nombre Quantità Cantitad Quantidade Antal
1	56.4999.10	WAERMETAUSCHER SCHALENBAUW. HEAT EXCHANGER ECHANGEUR TEMPERAT.		1
2	56.4987.10	BLECH PLATE TOLE		1
3	01.0950.47	SCHEIBE A13 DIN 125 ST 300HV A3C WASHER RONDELLE		3
4	01.0459.71	SECHSKANTSCHRAUBE M12X25 DIN 933 8.8 A3C HEXAGON BOLT VIS HEXAGONALE		3
5	01.0629.09	SECHSKANTSCHRAUBE M10X20 DIN 933 8.8 A3C HEXAGON BOLT VIS HEXAGONALE		4
6	68.0730.10	SCHLAUCHLEITUNG HOSE LINE FLEXIBLE		1
7	68.0591.10	SCHLAUCHLEITUNG HOSE LINE FLEXIBLE		1
8	68.0592.11	ROHR PIPE TUBE		1
9	01.0750.45	SECHSKANTSCHRAUBE M12X20 DIN 933 8.8 A3C HEXAGON BOLT VIS HEXAGONALE		1

Wärmetauscher 125kW - Standardposition, mit schwenkbaren Wasseranschlüssen
Heat exchanger 125kW - Standard position, with pivoted water connections
Echangeur de chaleur 125kW - position standard à raccordements d'eau pivotables
Scambiatore di calore 125kW - posizione standard, con attacchi acqua orientabili
Cambiador de calor 125kW - posición standard, con conexiones de agua giratorias
Permutador de calor 125kW - posição padrão com ligações de água móveis
Värmeväxlare 125kW - standardposition, med svängbara vattenanslutningar

Bildtafel enthällt folgende Baugruppen
59.9623.10

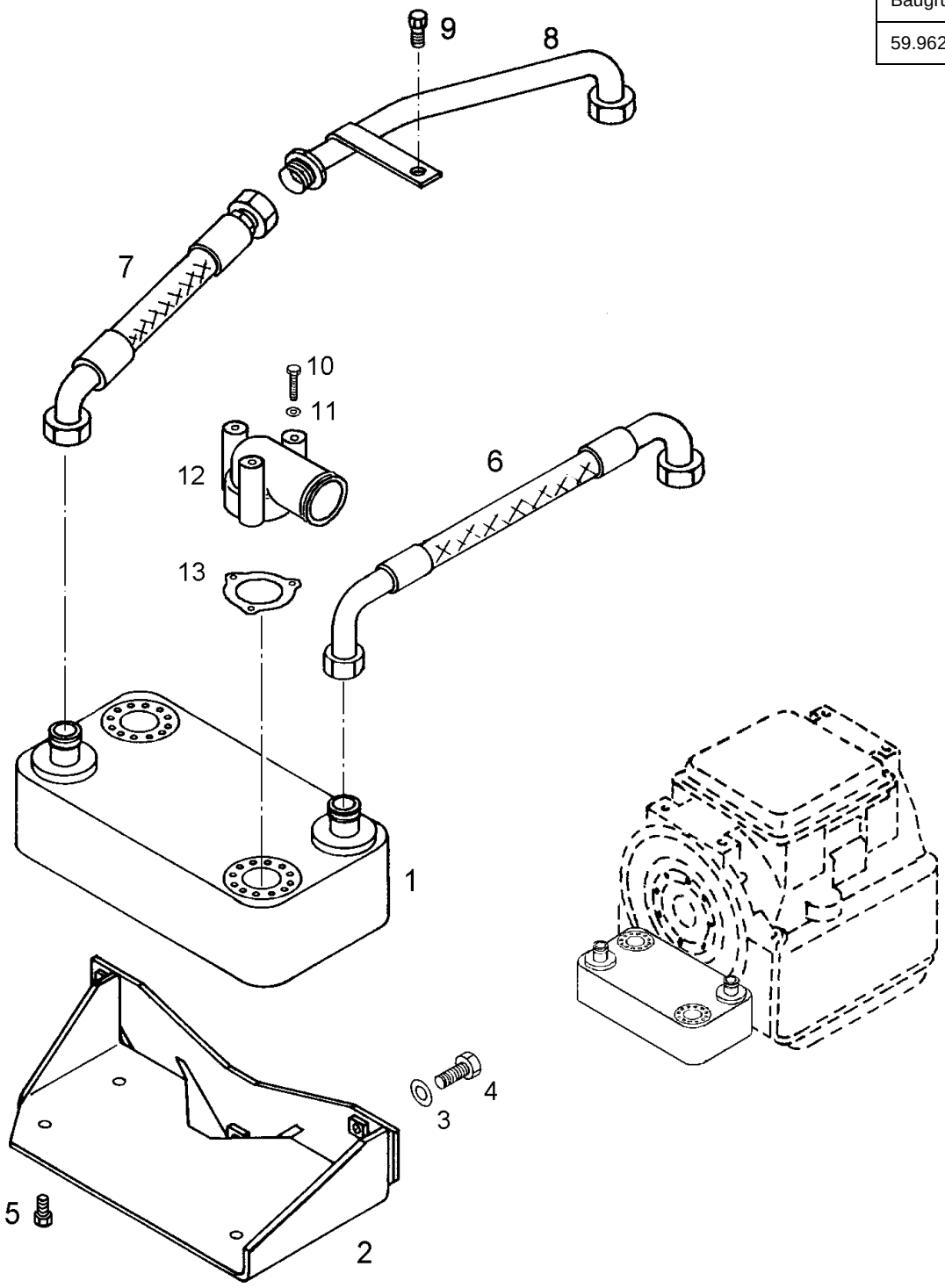

19D/6602
6603

Bild-Nr. Illustr. No. Fig. No. Fig. no Illustr. No. Fig. nº Fig. nr.	Teil-Nr. Part. No. Matricule pce Parte no No. de pieza Peça nº Det. nr.	Benennung Designation Désignation Denominazione Denominación Denominaçãon nº Beteckning	Hinweis Nr. Reference No. Renvoi No. Nota no No. de observación Observaçãon nº Anvisningar nr.	Stückzahl Quantity Nombre Quantità Cantitad Quantidade Antal
1	68.0938.10	WAERMETAUSCHER HEAT EXCHANGER ECHANGEUR TEMPERAT.		1
2	56.4987.10	BLECH PLATE TOLE		1
3	01.0950.47	SCHEIBE A13 DIN 125 ST 300HV A3C WASHER RONDELLE		3
4	01.0459.71	SECHSKANTSCHRAUBE M12X25 DIN 933 8.8 A3C HEXAGON BOLT VIS HEXAGONALE		3
5	01.0629.09	SECHSKANTSCHRAUBE M10X20 DIN 933 8.8 A3C HEXAGON BOLT VIS HEXAGONALE		4
6	68.0730.10	SCHLAUCHLEITUNG HOSE LINE FLEXIBLE		1
7	68.0591.10	SCHLAUCHLEITUNG HOSE LINE FLEXIBLE		1
8	68.0592.11	ROHR PIPE TUBE		1
9	01.0750.45	SECHSKANTSCHRAUBE M12X20 DIN 933 8.8 A3C HEXAGON BOLT VIS HEXAGONALE		1
10	01.0000.16	SECHSKANTSCHRAUBE M6X25 ISO 4017 8.8 HEXAGON BOLT VIS HEXAGONALE		6
11	01.0844.97	SCHEIBE A6,4 DIN 125 ST 140HV A3C WASHER RONDELLE		6
12	64.0184.11	FLANSCH FLANGE BRIDE		2
13	54.9824.11	DICHTUNG SEAL JOINT		2

Wärmetauscher 125kW - Standardposition (Wärmetauscher wie Gruppe 19C mit geänderter Schlauchleitung)
Heat exchanger 125kW - Standard position (heat exchanger like group 19C with modified hose line)
Echangeur de chaleur 125kW - position standard
(échangeur de chaleur comme groupe 19C avec tuyauterie flexible modifiée)
Scambiatore di calore 125kW - posizione standard
(Scambiatore di calore come gruppo 19C con tubazione acqua modificata)
Cambiador de calor 125kW - posición standard
(cambiador de calor igual al del grupo 19C, con tubería flexible modificada)
Permutador de calor 125kW - posição padrão
(permutador conforme grupo 19C, mas tubulação de mangueira modificada)
Värmeväxlare 125kW - standardposition (värmeväxlare som grupp 19C med ändrad slangledning)

Bildtafel enthällt folgende Baugruppen
59.9396.10

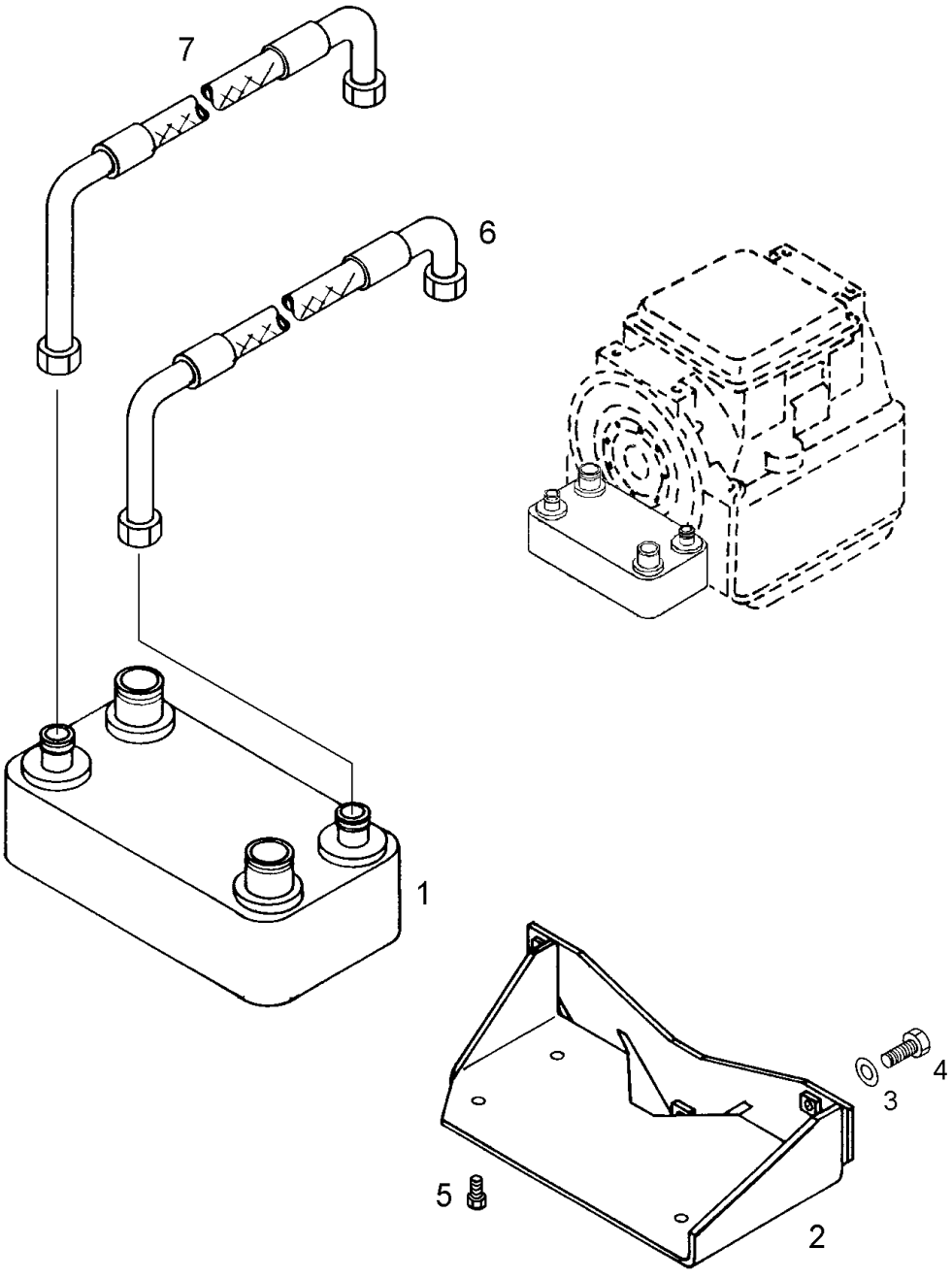

19E/6603
6602

Bild-Nr. Illustr. No. Fig. No. Fig. no Illustr. No. Fig. nº Fig. nr.	Teil-Nr. Part. No. Matricule pce Parte no No. de pieza Peça nº Det. nr.	Benennung Designation Désignation Denominazione Denominación Denominaçãon nº Beteckning	Hinweis Nr. Reference No. Renvoi No. Nota no No. de observación Observaçãon nº Anvisningar nr.	Stückzahl Quantity Nombre Quantità Cantitad Quantidade Antal
1	56.4999.10	WAERMETAUSCHER SCHALENBAUW. HEAT EXCHANGER ECHANGEUR TEMPERAT.		1
2	56.4987.10	BLECH PLATE TOLE		1
3	01.0950.47	SCHEIBE A13 DIN 125 ST 300HV A3C WASHER RONDELLE		3
4	01.0459.71	SECHSKANTSCHRAUBE M12X25 DIN 933 8.8 A3C HEXAGON BOLT VIS HEXAGONALE		3
5	01.0629.09	SECHSKANTSCHRAUBE M10X20 DIN 933 8.8 A3C HEXAGON BOLT VIS HEXAGONALE		4
6	68.0730.10	SCHLAUCHLEITUNG HOSE LINE FLEXIBLE		1
7	68.0217.10	SCHLAUCHLEITUNG 0,685M HOSE LINE FLEXIBLE		1

Wärmetauscher 125kW - Standardposition, mit schwenkbaren Wasseranschlüssen
(Wärmetauscher wie Gruppe 19D mit geänderter Schlauchleitung)
Heat exchanger 125kW - Standard position, with pivoted water connections
(heat exchanger like group 19D with modified hose line)
Echangeur de chaleur 125kW - position standard, à raccordements d'eau pivotables
(échangeur de chaleur comme groupe 19D avec tuyauterie flexible modifiée)
Scambiatore di calore 125kW - posizione standard, con attacchi acqua orientabili
(Scambiatore di calore come gruppo 19D con tubazione acqua modificata)
Cambiador de calor 125kW - posición standard, con conexiones de agua giratorias
(cambiador de calor igual al del grupo 19D, con tubería flexible modificada)
Permutador de calor 125kW - posição padrão, com ligações de água móveis
(permutador de calor conforme grupo 19D com tubulação de mangueira modificada)
Värmeväxlare 125kW - standardposition, med svängbara vattenanslutningar
(värmeväxlare som grupp 19D med ändrad slangledning)

Bildtafel enthällt folgende Baugruppen
59.9503.11

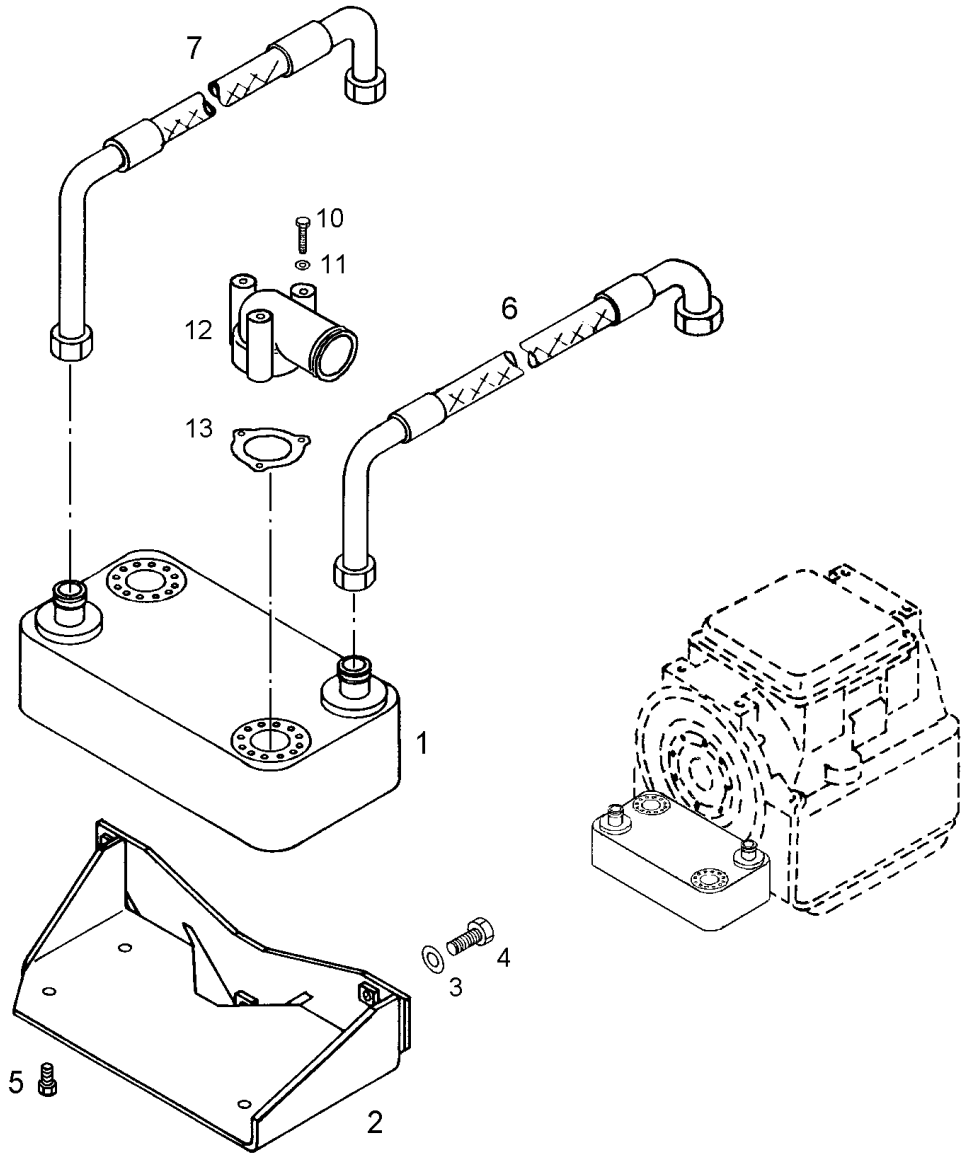

19F/6602
6603

Bild-Nr. Illustr. No. Fig. No. Fig. no Illustr. No. Fig. nº Fig. nr.	Teil-Nr. Part. No. Matricule pce Parte no No. de pieza Peça nº Det. nr.	Benennung Designation Désignation Denominazione Denominación Denominaçãon nº Beteckning	Hinweis Nr. Reference No. Renvoi No. Nota no No. de observación Observaçãon nº Anvisningar nr.	Stückzahl Quantity Nombre Quantità Cantitad Quantidade Antal
1	68.0938.10	WAERMETAUSCHER HEAT EXCHANGER ECHANGEUR TEMPERAT.		1
2	56.4987.10	BLECH PLATE TOLE		1
3	01.0950.47	SCHEIBE A13 DIN 125 ST 300HV A3C WASHER RONDELLE		3
4	01.0459.71	SECHSKANTSCHRAUBE M12X25 DIN 933 8.8 A3C HEXAGON BOLT VIS HEXAGONALE		3
5	01.0629.09	SECHSKANTSCHRAUBE M10X20 DIN 933 8.8 A3C HEXAGON BOLT VIS HEXAGONALE		4
6	68.0730.10	SCHLAUCHLEITUNG HOSE LINE FLEXIBLE		1
7	68.0217.10	SCHLAUCHLEITUNG 0,685M HOSE LINE FLEXIBLE		1
8	01.0720.86	SECHSKANTSCHRAUBE M6X60 ISO 4014 8.8 A3C HEXAGON BOLT VIS HEXAGONALE		6
9	01.0844.97	SCHEIBE A6,4 DIN 125 ST 140HV A3C WASHER RONDELLE		6
10	64.0184.11	FLANSCH FLANGE BRIDE		2
11	54.9824.11	DICHTUNG SEAL JOINT		2

Wärmetauscher 125kW - Standardposition
(Wärmetauscher wie Gruppe 19C mit geänderten Schlauchleitungen, Niro)
Heat exchanger 125kW - Standard position
(heat exchanger like group 19C with modified hose line, rustproof)
Echangeur de chaleur 125kW - position standard
(échangeur de chaleur comme groupe 19C avec tuyauterie flexible modifiée, inox)
Scambiatore di calore 125kW - posizione standard
(Scambiatore di calore come gruppo 19C con tubazioni acqua modificate, Inox)
Cambiador de calor 125kW - posición standard
(cambiador de calor igual al del grupo 19C, con tuberías flexibles modificadas, acero inoxidable)
Permutador de calor 125kW - posição padrão
(permutador de calor conforme grupo 19C com tubulações de mangueira modificadas, Nrio)
Värmeväxlare 125kW - standardposition (värmeväxlare som grupp 19C med ändrade slangledningar, Niro)

Bildtafel enthällt folgende Baugruppen
59.9438.10

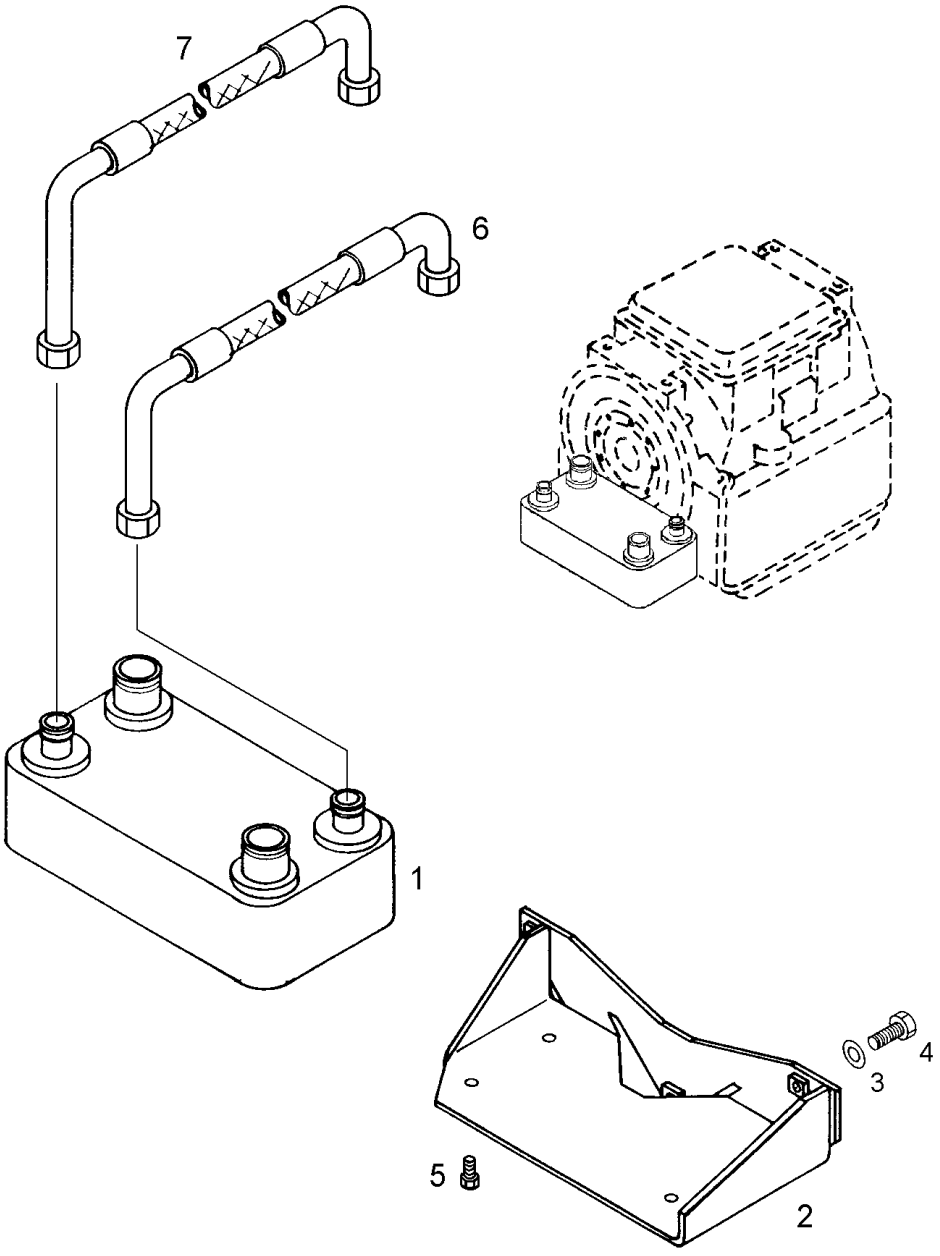

19G/6602
6603

Bild-Nr. Illustr. No. Fig. No. Fig. no Illustr. No. Fig. nº Fig. nr.	Teil-Nr. Part. No. Matricule pce Parte no No. de pieza Peça nº Det. nr.	Benennung Designation Désignation Denominazione Denominación Denominaçãon nº Beteckning	Hinweis Nr. Reference No. Renvoi No. Nota no No. de observación Observaçãon nº Anvisningar nr.	Stückzahl Quantity Nombre Quantità Cantitad Quantidade Antal
1	56.4999.10	WAERMETAUSCHER SCHALENBAUW. HEAT EXCHANGER ECHANGEUR TEMPERAT.		1
2	56.4987.10	BLECH PLATE TOLE		1
3	01.0950.47	SCHEIBE A13 DIN 125 ST 300HV A3C WASHER RONDELLE		3
4	01.0459.71	SECHSKANTSCHRAUBE M12X25 DIN 933 8.8 A3C HEXAGON BOLT VIS HEXAGONALE		3
5	01.0629.09	SECHSKANTSCHRAUBE M10X20 DIN 933 8.8 A3C HEXAGON BOLT VIS HEXAGONALE		4
6	68.0936.10	SCHLAUCHLEITUNG HOSE LINE FLEXIBLE		1
7	68.0935.10	SCHLAUCHLEITUNG HOSE LINE FLEXIBLE		1

Wärmetauscher 125kW - Standardposition
(Wärmetauscher wie Gruppe 19C mit geänderten Schlauchleitungen)
Heat exchanger 125kW - Standard position
(heat exchanger like group 19C with modified hose line)
Echangeur de chaleur 125kW - Echangeur de chaleur 125 kW –position standard
(échangeur de chaleur comme groupe 19C avec tuyauterie flexible modifiée)
Scambiatore di calore 125kW - posizione standard
(Scambiatore di calore come gruppo 19C con tubazioni acqua modificate)
Cambiador de calor 125kW - posición standard
(cambiador de calor igual al del grupo 19C, con tuberías flexibles modificadas)
Permutador de calor 125kW - Permutador de calor 125 kW - posição padrão
(permutador de calor conforme grupo 19C com tubulações de mangueira modificadas)
Värmeväxlare 125kW - standardposition (värmeväxlare som grupp 19C med ändrade slangledningar)

Bildtafel enthällt folgende Baugruppen
59.9498.10

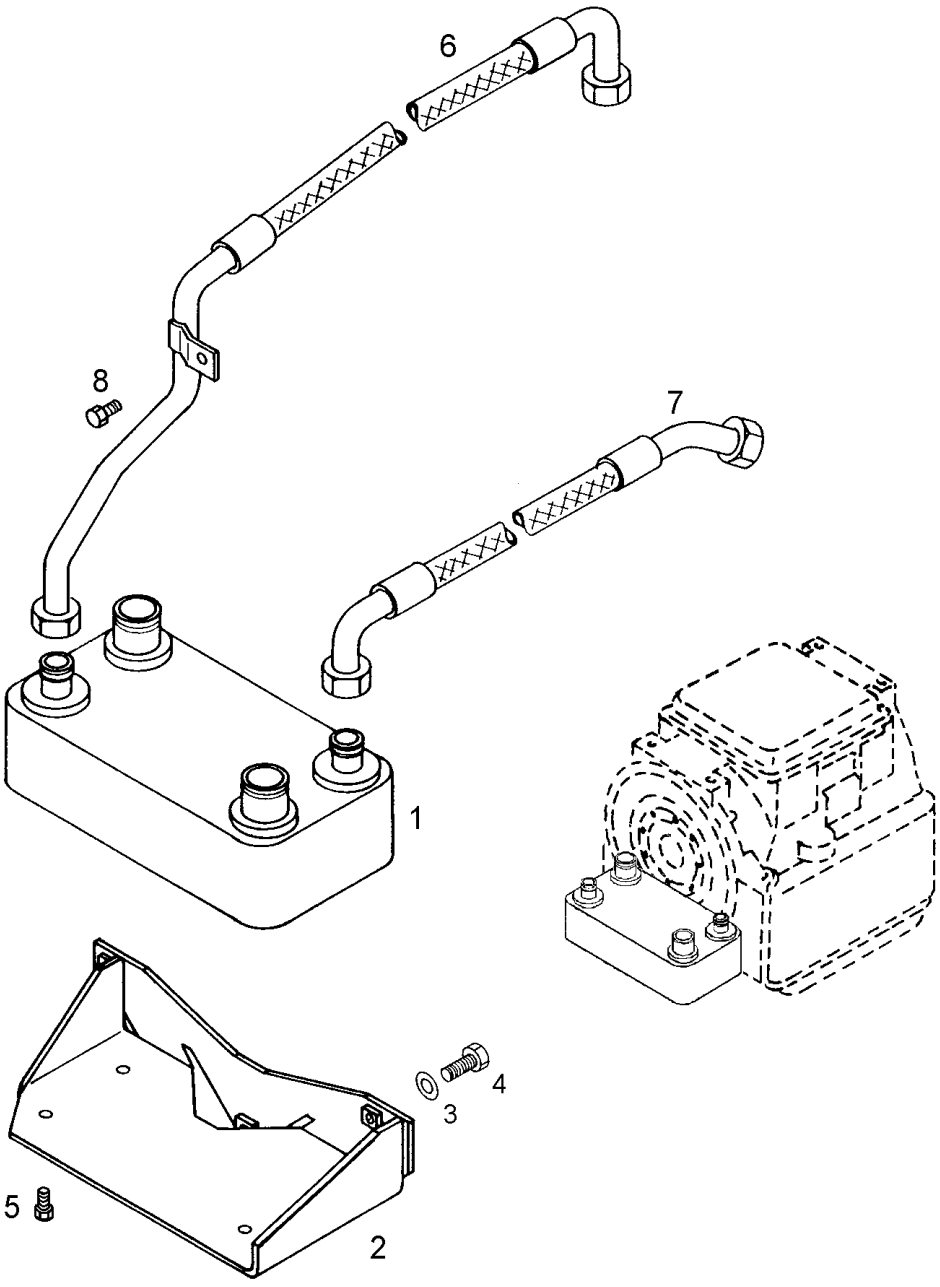

19H/6602
6603

Bild-Nr. Illustr. No. Fig. No. Fig. no Illustr. No. Fig. nº Fig. nr.	Teil-Nr. Part. No. Matricule pce Parte no No. de pieza Peça nº Det. nr.	Benennung Designation Désignation Denominazione Denominación Denominaçãon nº Beteckning	Hinweis Nr. Reference No. Renvoi No. Nota no No. de observación Observaçãon nº Anvisningar nr.	Stückzahl Quantity Nombre Quantità Cantitad Quantidade Antal
1	56.4999.10	WAERMETAUSCHER SCHALENBAUW. HEAT EXCHANGER ECHANGEUR TEMPERAT.		1
2	56.4987.10	BLECH PLATE TOLE		1
3	01.0950.47	SCHEIBE A13 DIN 125 ST 300HV A3C WASHER RONDELLE		3
4	01.0459.71	SECHSKANTSCHRAUBE M12X25 DIN 933 8.8 A3C HEXAGON BOLT VIS HEXAGONALE		3
5	01.0629.09	SECHSKANTSCHRAUBE M10X20 DIN 933 8.8 A3C HEXAGON BOLT VIS HEXAGONALE		4
6	68.0982.11	SCHLAUCHLEITUNG HOSE LINE FLEXIBLE		1
7	68.0981.20	SCHLAUCHLEITUNG HOSE LINE FLEXIBLE		1
8	01.0750.45	SECHSKANTSCHRAUBE M12X20 DIN 933 8.8 A3C HEXAGON BOLT VIS HEXAGONALE		1

Wärmetauscher 125kW - Standardposition
(Wärmetauscher wie Gruppe 19C mit geänderten Schlauchleitungen)
Heat exchanger 125kW - Standard position
(heat exchanger like group 19C with modified hose line)
Echangeur de chaleur 125kW - position standard
(échangeur de chaleur comme groupe 19C avec tuyauterie flexible modifiée)
Scambiatore di calore 125kW -posizione standard
(Scambiatore di calore come gruppo 19C con tubazioni acqua modificate)
Cambiador de calor 125kW - posición standard
(cambiador de calor igual al del grupo 19C, con tuberías flexibles modificadas)
Permutador de calor 125kW - Permutador de calor 125 kW - posição padrão
(permutador de calor conforme grupo 19C com tubulações de mangueira modificadas)
Värmeväxlare 125kW - standardposition (värmeväxlare som grupp 19C med ändrade slangledningar)

Bildtafel enthällt folgende Baugruppen
59.9317.11

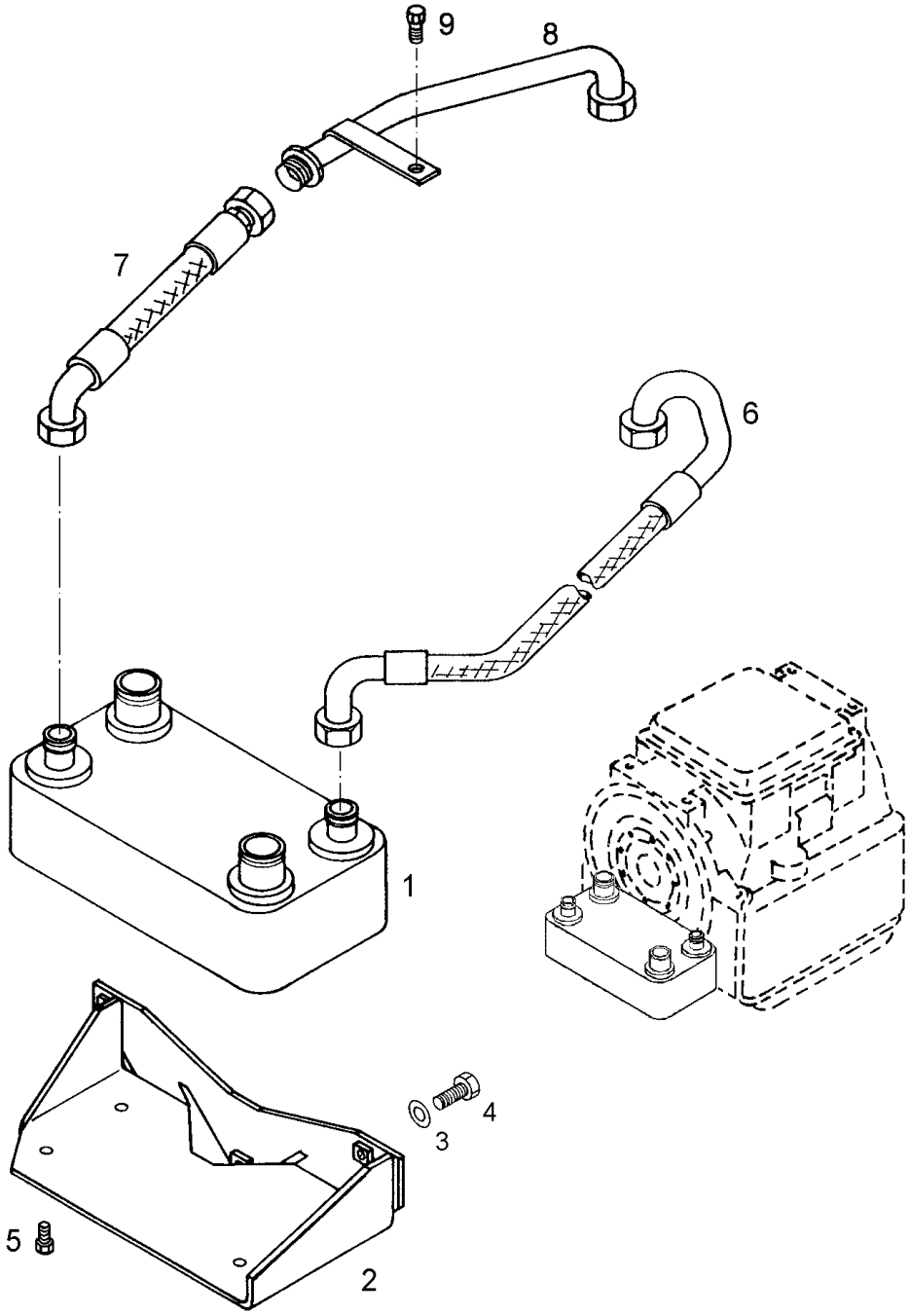

19J/ 6602
6603

Bild-Nr. Illustr. No. Fig. No. Fig. no Illustr. No. Fig. nº Fig. nr.	Teil-Nr. Part. No. Matricule pce Parte no No. de pieza Peça nº Det. nr.	Benennung Designation Désignation Denominazione Denominación Denominaçãon nº Beteckning	Hinweis Nr. Reference No. Renvoi No. Nota no No. de observación Observaçãon nº Anvisningar nr.	Stückzahl Quantity Nombre Quantità Cantitad Quantidade Antal
1	56.4999.10	WAERMETAUSCHER SCHALENBAUW. HEAT EXCHANGER ECHANGEUR TEMPERAT.		1
2	56.4987.10	BLECH PLATE TOLE		1
3	01.0950.47	SCHEIBE A13 DIN 125 ST 300HV A3C WASHER RONDELLE		3
4	01.0459.71	SECHSKANTSCHRAUBE M12X25 DIN 933 8.8 A3C HEXAGON BOLT VIS HEXAGONALE		3
5	01.0629.09	SECHSKANTSCHRAUBE M10X20 DIN 933 8.8 A3C HEXAGON BOLT VIS HEXAGONALE		4
6	68.0596.21	SCHLAUCHLEITUNG HOSE LINE FLEXIBLE		1
7	68.0591.10	SCHLAUCHLEITUNG HOSE LINE FLEXIBLE		1
8	68.0592.11	ROHR PIPE TUBE		1
9	01.0750.45	SECHSKANTSCHRAUBE M12X20 DIN 933 8.8 A3C HEXAGON BOLT VIS HEXAGONALE		1

Wärmetauscher 125kW - seitlich, mit schwenkbaren Wasseranschlüssen
(Wärmetauscher wie Gruppe 19D mit geänderten Schlauchleitungen, Dennis)
Heat exchanger 125kW - lateral, with pivoted water connections
(heat exchanger like group 19D with modified hose line)
Echangeur de chaleur 125kW - sur le côté, à raccordements d'eau pivotables
échangeur de chaleur comme groupe 19D avec tuyauterie flexible modifiée)
Scambiatore di calore 125kW - laterale, con attacchi acqua orientabili
(Scambiatore di calore come gruppo 19D con tubazioni acqua modificate)
Cambiador de calor 125kW - posición lateral, con conexiones de agua giratorias
(cambiador de calor igual al del grupo 19D, con tuberías flexibles modificadas
Permutador de calor 125kW - lateral, com ligações de água móveis
(permutador de calor conforme grupo 19D com tubulações de mangueira modificadas)
Värmeväxlare 125kW - på sidan, med svängbara vattenanslutningar
(värmeväxlare som grupp 19D med ändrade slangledningar)

Bildtafel enthällt folgende Baugruppen
59.9445.11

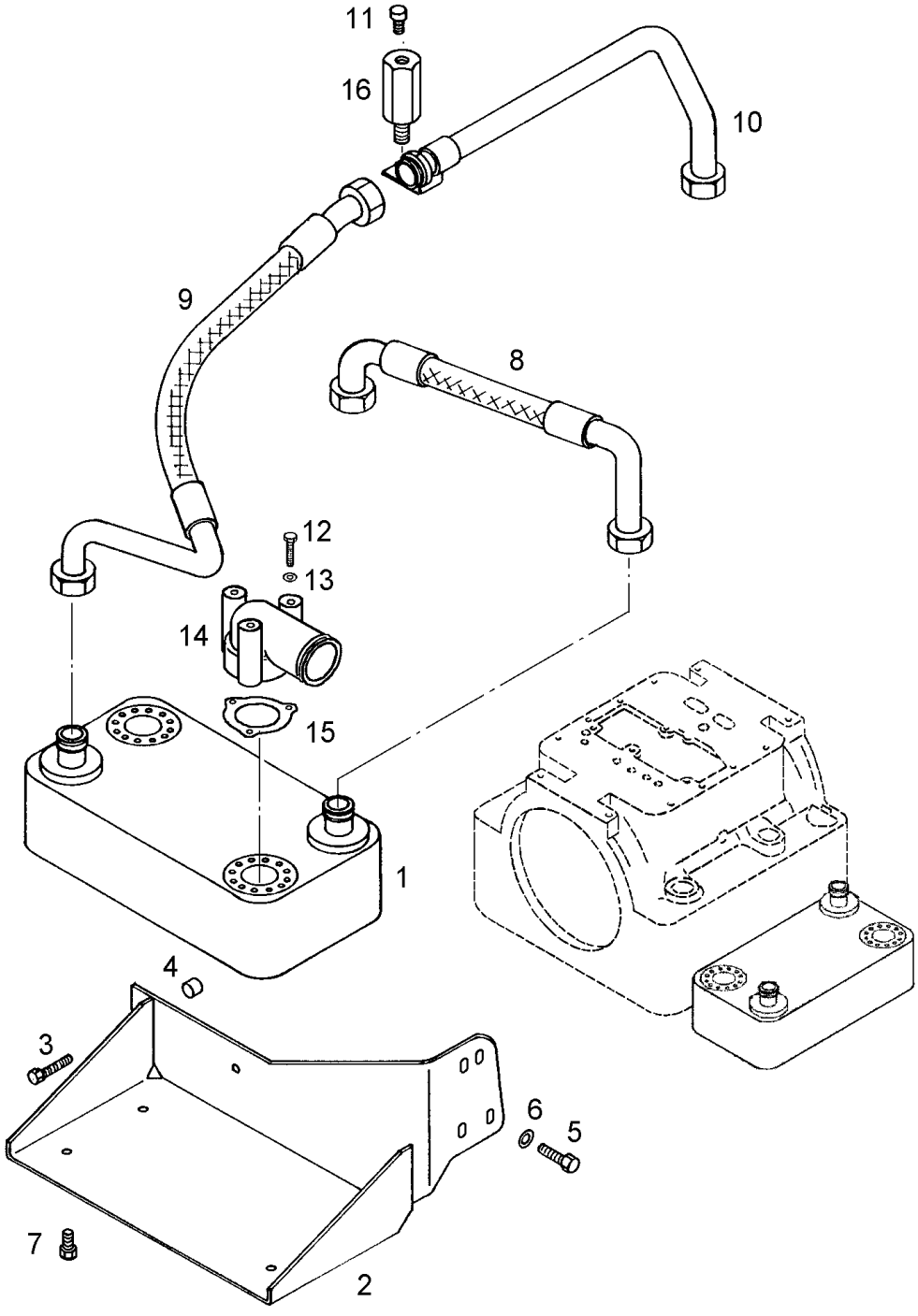

19K/6602
6603

Bild-Nr. Illustr. No. Fig. No. Fig. no Illustr. No. Fig. nº Fig. nr.	Teil-Nr. Part. No. Matricule pce Parte no No. de pieza Peça nº Det. nr.	Benennung Designation Désignation Denominazione Denominación Denominaçãon nº Beteckning	Hinweis Nr. Reference No. Renvoi No. Nota no No. de observación Observaçãon nº Anvisningar nr.	Stückzahl Quantity Nombre Quantità Cantitad Quantidade Antal
1	68.0938.10	WAERMETAUSCHER HEAT EXCHANGER ECHANGEUR TEMPERAT.		1
2	64.0660.12	BLECH PLATE TOLE		1
3	01.0686.87	SECHSKANTSCHRAUBE M10X45 DIN 933 10.9 HEXAGON BOLT VIS HEXAGONALE		3
4	64.1114.10	HUELSE SLEEVE GOUPILLE CREUSE		3
5	01.0001.14	SECHSKANTSCHRAUBE M12X35 DIN 933 10.9 HEXAGON BOLT VIS HEXAGONALE		4
6	01.0950.47	SCHEIBE A13 DIN 125 ST 300HV A3C WASHER RONDELLE		3
7	01.0629.09	SECHSKANTSCHRAUBE M10X20 DIN 933 8.8 A3C HEXAGON BOLT VIS HEXAGONALE		4
8	68.1379.10	SCHLAUCHLEITUNG HOSE LINE FLEXIBLE		1
9	68.1378.10	SCHLAUCHLEITUNG HOSE LINE FLEXIBLE		1
10	68.0977.11	ROHR PIPE TUBE		1
11	01.0750.45	SECHSKANTSCHRAUBE M12X20 DIN 933 8.8 A3C HEXAGON BOLT VIS HEXAGONALE		1
12	01.0720.86	SECHSKANTSCHRAUBE M6X60 ISO 4014 8.8 A3C HEXAGON BOLT VIS HEXAGONALE		6
13	01.0844.97	SCHEIBE A6,4 DIN 125 ST 140HV A3C WASHER RONDELLE		6
14	64.0184.11	FLANSCH FLANGE BRIDE		2
15	54.9824.11	DICHTUNG SEAL JOINT		2
16	54.5234.11	EINSCHRAUBSTUECK SCREW-IN PIECE ELEMENT VISSANT		1

Wärmetauscher 125kW - seitlich am Abtrieb, stehend
Heat exchanger 125kW - lateral at output, upright
Echangeur de chaleur 125kW - latéralement sur la sortie, debout
Scambiatore di calore 125kW - laterale all'uscita moto, verticale
Cambiador de calor 125kW - posición lateral a la salida, de pie
Permutador de calor 125kW - lateralmente na saída, vertical
Värmeväxlare 125kW - på sidan vid kraftuttaget, stående

Bildtafel enthällt folgende Baugruppen
59.9554.10

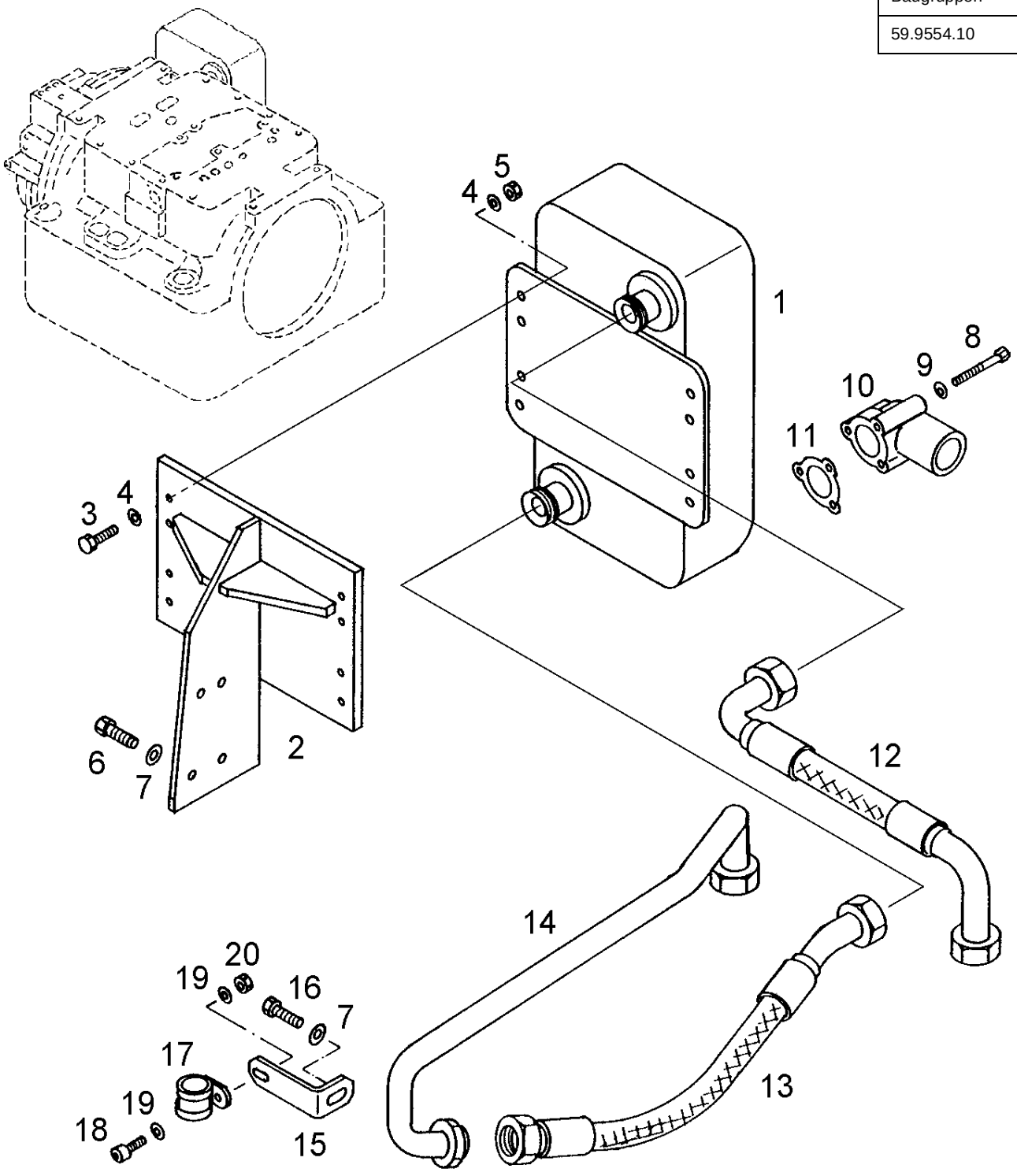

19L/6602
6603

Bild-Nr. Illustr. No. Fig. No. Fig. no Illustr. No. Fig. nº Fig. nr.	Teil-Nr. Part. No. Matricule pce Parte no No. de pieza Peça nº Det. nr.	Benennung Designation Désignation Denominazione Denominación Denominaçãon nº Beteckning	Hinweis Nr. Reference No. Renvoi No. Nota no No. de observación Observaçãon nº Anvisningar nr.	Stückzahl Quantity Nombre Quantità Cantitad Quantidade Antal
1	68.0792.21	WAERMETAUSCHER SCHALENBAUW. HEAT EXCHANGER ECHANGEUR TEMPERAT.		1
2	54.9915.10	HALTEBLECH HOLDING PLATE PLAQUE DE MAINTIEN		1
3	01.0563.06	SECHSKANTSCHRAUBE M10X30 DIN 933 8.8 A3C HEXAGON BOLT VIS HEXAGONALE		8
4	01.0573.27	SCHEIBE B10,5 DIN 125 ST 140HV A3C WASHER RONDELLE		16
5	01.0459.62	SECHSKANTMUTTER M10 DIN 934 8-A A3C HEXAGON NUT ECROU HEXAGONAL		8
6	01.0459.73	SECHSKANTSCHRAUBE M12X35 DIN 933 8.8 A3C HEXAGON BOLT VIS HEXAGONALE		4
7	01.0612.07	SCHEIBE B13 DIN 125 ST 140HV A3C WASHER RONDELLE		5
8	01.0720.86	SECHSKANTSCHRAUBE M6X60 ISO 4014 8.8 A3C HEXAGON BOLT VIS HEXAGONALE		6
9	01.0844.97	SCHEIBE A6,4 DIN 125 ST 140HV A3C WASHER RONDELLE		6
10	64.0184.11	FLANSCH FLANGE BRIDE		2
11	54.9824.11	DICHTUNG SEAL JOINT		2
12	68.1246.10	SCHLAUCHLEITUNG HOSE LINE FLEXIBLE		1
13	68.1364.10	SCHLAUCHLEITUNG HOSE LINE FLEXIBLE		1
14	68.1362.10	ROHRLEITUNG PIPING TUYAUTERIE		1
15	54.9927.10	HALTEBLECH HOLDING PLATE PLAQUE DE MAINTIEN		1
16	01.0459.72	SECHSKANTSCHRAUBE M12X30 DIN 933 8.8 A3C HEXAGON BOLT VIS HEXAGONALE		1
17	90.3642.11	ROHRSCHELLE PIPE CLAMP COLLIER		1
18	01.0684.90	ZYLINDERSCHRAUBE M8X20 DIN 912 8.8 A2C SOCKET HEAD SCREW VIS TET.CYLINDRIQUE		1

Bild-Nr. Illustr. No. Fig. No. Fig. no Illustr. No. Fig. n° Fig. nr.	Teil-Nr. Part. No. Matricule pce Parte no No. de pieza Peça n° Det. nr.	Benennung Designation Désignation Denominazione Denominación Denominaçãon n° Beteckning	Hinweis Nr. Reference No. Renvoi No. Nota no No. de observación Observaçãon n° Anvisningar nr.	Stückzahl Quantity Nombre Quantità Cantitad Quantidade Antal
19	01.0336.26	SCHEIBE B8,4 DIN 125 ST 140HV A3C WASHER RONDELLE		2
20	01.0844.58	SECHSKANTMUTTER M8 ISO 4032 8 A2C HEXAGON NUT ECROU HEXAGONAL		1

Wärmetauscher 125kW - seitlich, mit schwenkbaren Wasseranschlüssen
(Wärmetauscher wie Gruppe 19D mit geänderten Schlauchleitungen, Gillig)
Heat exchanger 125kW - lateral, with pivoted water connections
(heat exchanger like group 19D with modified hose line)
Echangeur de chaleur 125kW - sur le côté à raccordements d'eau pivotables
(échangeur de chaleur comme groupe 19D avec tuyauterie flexible modifiée)
Scambiatore di calore 125kW - laterale, con attacchi acqua orientabili
(Scambiatore di calore come gruppo 19D con tubazioni acqua modificate)
Cambiador de calor 125kW - posición lateral, con conexiones de agua giratorias
(cambiador de calor igual al del grupo 19D, con tuberías flexibles modificadas)
Permutador de calor 125kW - lateral, com ligações de água móveis
(permutador de calor conforme grupo 19D com tubulações de mangueira modificadas
Värmeväxlare 125kW - på sidan, med svängbara vattenanslutningar
(värmeväxlare som grupp 19D med ändrade slangledningar)

Bildtafel enthällt folgende Baugruppen
59.9556.11

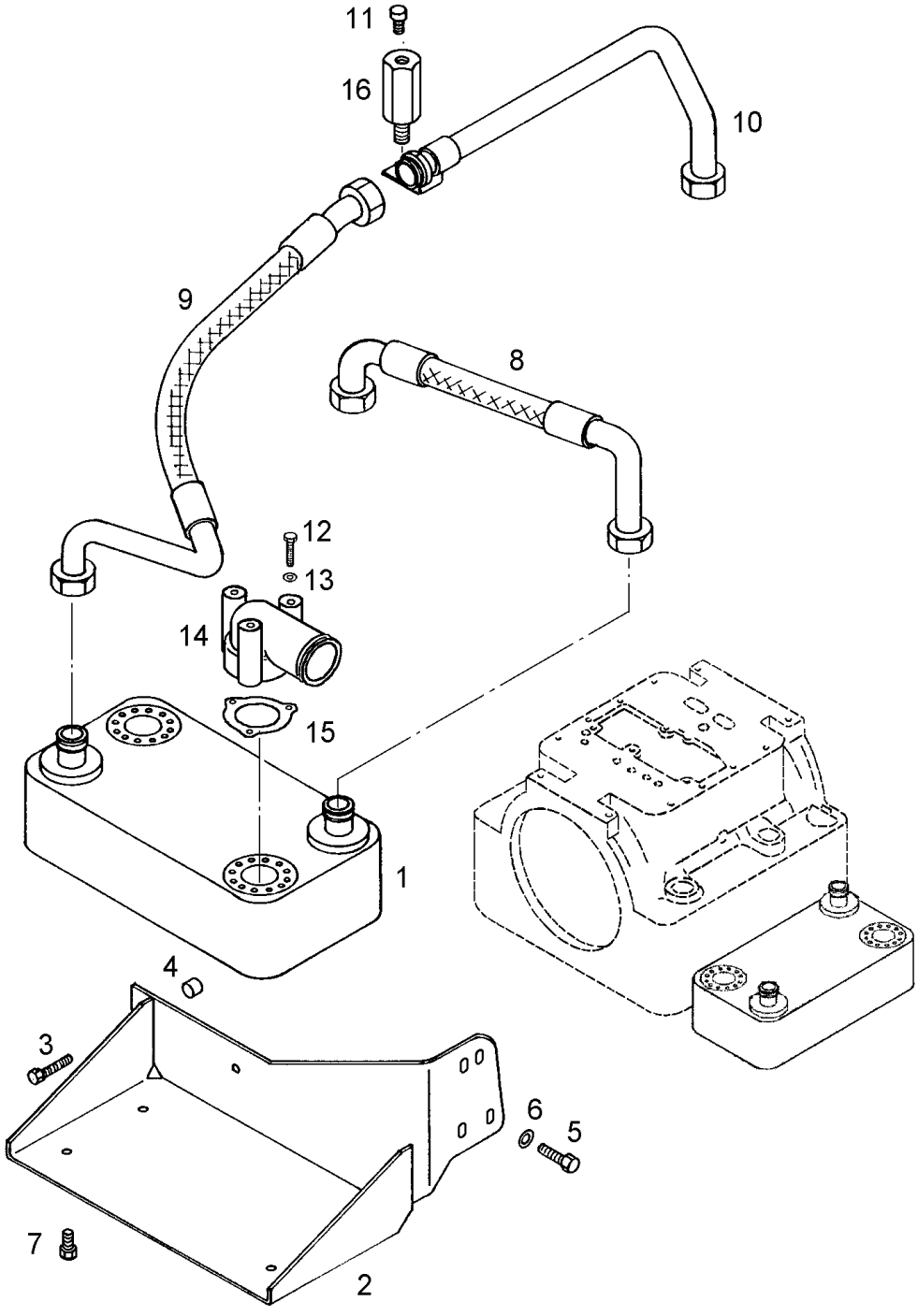

19M/6602
6603

Bild-Nr. Illustr. No. Fig. No. Fig. no Illustr. No. Fig. nº Fig. nr.	Teil-Nr. Part. No. Matricule pce Parte no No. de pieza Peça nº Det. nr.	Benennung Designation Désignation Denominazione Denominación Denominaçãon nº Beteckning	Hinweis Nr. Reference No. Renvoi No. Nota no No. de observación Observaçãon nº Anvisningar nr.	Stückzahl Quantity Nombre Quantità Cantitad Quantidade Antal
1	68.0938.10	WAERMETAUSCHER HEAT EXCHANGER ECHANGEUR TEMPERAT.		1
2	64.0660.12	BLECH PLATE TOLE		1
3	01.0686.87	SECHSKANTSCHRAUBE M10X45 DIN 933 10.9 HEXAGON BOLT VIS HEXAGONALE		3
4	64.1114.10	HUELSE SLEEVE GOUPILLE CREUSE		3
5	01.0001.14	SECHSKANTSCHRAUBE M12X35 DIN 933 10.9 HEXAGON BOLT VIS HEXAGONALE		4
6	01.0950.47	SCHEIBE A13 DIN 125 ST 300HV A3C WASHER RONDELLE		4
7	01.0629.09	SECHSKANTSCHRAUBE M10X20 DIN 933 8.8 A3C HEXAGON BOLT VIS HEXAGONALE		4
8	68.1379.10	SCHLAUCHLEITUNG HOSE LINE FLEXIBLE		1
9	68.1378.20	SCHLAUCHLEITUNG HOSE LINE FLEXIBLE		1
10	68.1544.10	ROHR PIPE TUBE		1
11	01.0750.45	SECHSKANTSCHRAUBE M12X20 DIN 933 8.8 A3C HEXAGON BOLT VIS HEXAGONALE		1
12	01.0720.86	SECHSKANTSCHRAUBE M6X60 ISO 4014 8.8 A3C HEXAGON BOLT VIS HEXAGONALE		6
13	01.0844.97	SCHEIBE A6,4 DIN 125 ST 140HV A3C WASHER RONDELLE		6
14	64.0184.11	FLANSCH FLANGE BRIDE		2
15	54.9824.11	DICHTUNG SEAL JOINT		2
16	54.5234.11	EINSCHRAUBSTUECK SCREW-IN PIECE ELEMENT VISSANT		1

Wärmetauscher 100kW - Standardposition (Wärmetauscher wie Gruppe 19 mit geänderten Schlauchleitungen)
Heat exchanger 100kW - Standard position (heat exchanger like group 19 with modified hose line)
Echangeur de chaleur 100kW - position standard
(échangeur de chaleur comme groupe 19 avec tuyauterie flexible modifiée)
Scambiatore di calore 100kW - posizione standard
(Scambiatore di calore come gruppo 19 con tubazioni acqua modificate)
Cambiador de calor 100kW - posición standard
(cambiador de calor igual al del grupo 19, con tuberías flexibles modificadas)
Permutador de calor 100kW - posição padrão
(permutador de calor conforme grupo 19 com tubulacões de mangueira modificadas
Värmeväxlare 100kW - standardposition (värmeväxlare som grupp 19 med ändrade slangledningar)

Bildtafel enthällt folgende Baugruppen
59.9622.10

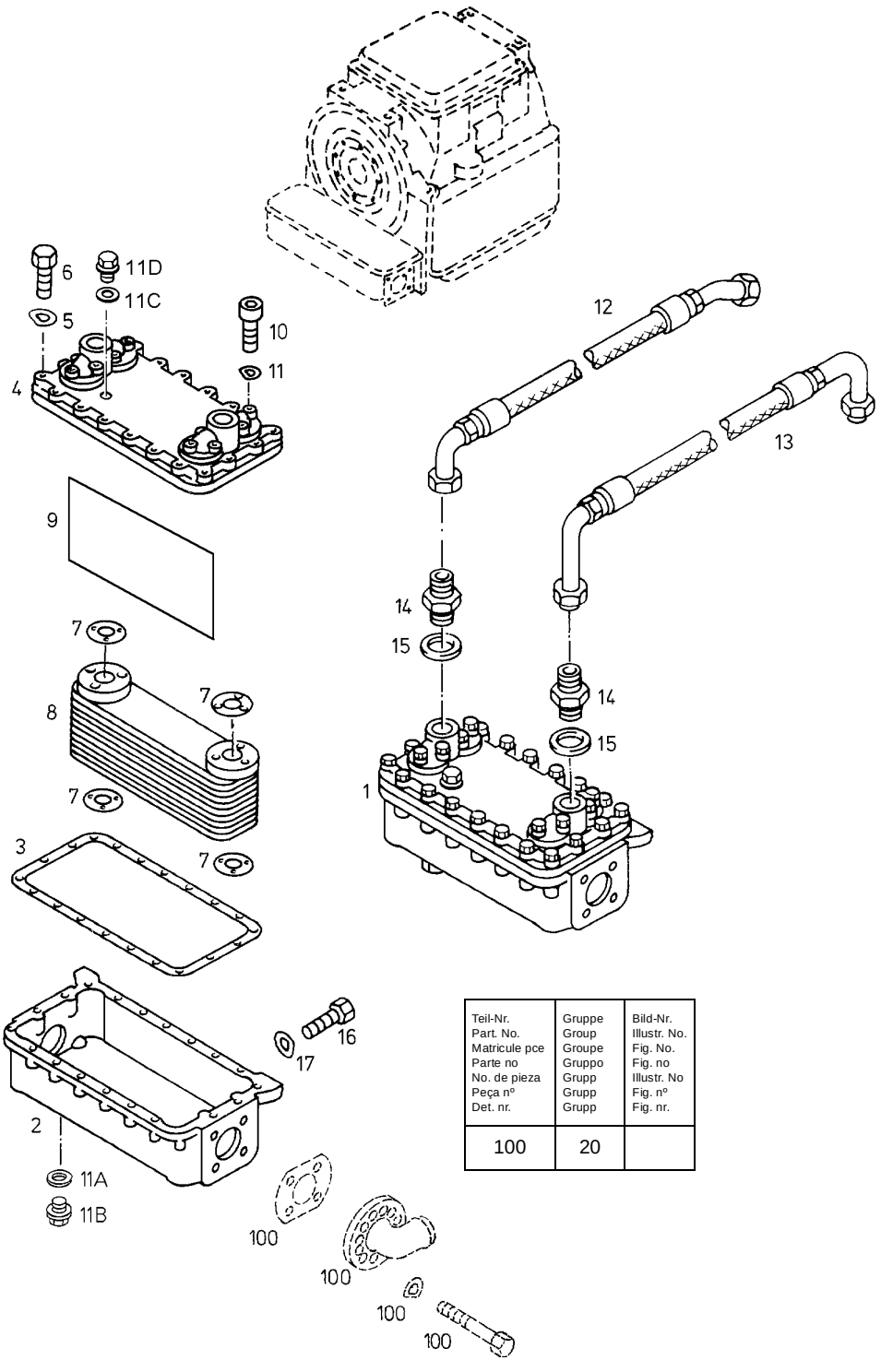

Teil-Nr. Part. No. Matricule pce Parte no No. de pieza Peça nº Det. nr.	Gruppe Group Groupe Gruppo Grupp Grupp Grupp	Bild-Nr. Illustr. No. Fig. No. Fig. no Illustr. No Fig. nº Fig. nr.
100	20	

19N/6602
6603

Bild-Nr. Illustr. No. Fig. No. Fig. no Illustr. No. Fig. nº Fig. nr.	Teil-Nr. Part. No. Matricule pce Parte no No. de pieza Peça nº Det. nr.	Benennung Designation Désignation Denominazione Denominación Denominaçãon nº Beteckning	Hinweis Nr. Reference No. Renvoi No. Nota no No. de observación Observaçãon nº Anvisningar nr.	Stückzahl Quantity Nombre Quantità Cantitad Quantidade Antal
1	56.3900.10	WAERMETAUSCHER 1409846 HEAT EXCHANGER ECHANGEUR TEMPERAT.		1
2	54.9237.10	GEHAEUSE 0832030 HOUSING CARTER		1
3	54.9240.10	DICHTUNG 0853804.48 SEAL JOINT		1
4	54.9238.10	DECKEL 0832105 COVER COUVERCLE		1
5	01.0703.16	FEDERSCHEIBE B6 DIN 137 FED.ST. A3C SPRING WASHER RONDELLE ELASTIQUE		24
6	01.0611.54	SECHSKANTSCHRAUBE M6X30 ISO 4017 8.8 A2C HEXAGON BOLT VIS HEXAGONALE		24
7	54.9241.10	DICHTUNG SEAL JOINT		4
8	54.9239.10	OELKUEHLER 1409838 OIL COOLER REFROIDISSEUR HUILE		2
9	54.9244.10	TRENNWAND 0832162.48 PARTITION WALL PAROI DE SEPARATION		1
10	01.0769.71	ZYLINDERSCHRAUBE M8X45 DIN 912 8.8 A2C SOCKET HEAD SCREW VIS TET.CYLINDRIQUE		12
11	01.0269.06	FEDERSCHEIBE B8 DIN 137 FED.ST. A3C SPRING WASHER RONDELLE ELASTIQUE		12
11A	01.0044.53	DICHTRING A18X22 DIN 7603 CU SEAL RING JOINT		1
11B	01.0007.86	VERSCHLUSSSCHRAUBE M18X1,5 DIN 910 ST PHR SCREW PLUG BOUCHON VISSANT		1
11C	01.0044.36	DICHTRING A10X13,5 DIN 7603 CU SEAL RING JOINT		1
11D	01.0957.52	VERSCHLUSSSCHRAUBE M10X1 DIN 910 ST A3C SCREW PLUG BOUCHON VISSANT		1
12	68.0152.10	SCHLAUCHLEITUNG HOSE LINE FLEXIBLE		1
13	68.0888.11	SCHLAUCHLEITUNG HOSE LINE FLEXIBLE		1
14	01.0364.63	STUTZEN A28-M38X1,5 DIN 7632 ST A3C PIPE CONNECTION PIQUAGE		2

Bild-Nr. Illustr. No. Fig. No. Fig. no Illustr. No. Fig. n° Fig. nr.	Teil-Nr. Part. No. Matricule pce Parte no No. de pieza Peça n° Det. nr.	Benennung Designation Désignation Denominazione Denominación Denominaçãon n° Beteckning	Hinweis Nr. Reference No. Renvoi No. Nota no No. de observación Observaçãon n° Anvisningar nr.	Stückzahl Quantity Nombre Quantità Cantitad Quantidade Antal
15	01.0044.74	DICHTRING A38X44 DIN 7603 CU SEAL RING JOINT		2
16	01.0459.72	SECHSKANTSCHRAUBE M12X30 DIN 933 8.8 A3C HEXAGON BOLT VIS HEXAGONALE		3
17	01.0014.77	FEDERSCHEIBE B12 DIN 137 FED.ST. A3C SPRING WASHER RONDELLE ELASTIQUE		3

Wärmetauscher 100kW - liegend über Antrieb (Wärmetauscher wie Gruppe 19)
Heat exchanger 100kW - horizontal above output (heat exchanger like group 19)
Echangeur de chaleur 100kW - couché au-dessus de la sortie (échangeur de chaleur comme groupe 19)
Scambiatore di calore 100kW - orizzontale sopra uscita moto (Scambiatore di calore come gruppo 19)
Cambiador de calor 100kW - en posición horizontal encima de la salida (cambiador de calor igual al del grupo 19)
Permutador de calor 100kW - vertical acima da saída (permutador de calorf conforme grupo 19)
Värmeväxlare 100kW - liggande över kraftuttaget (värmeväxlare som grupp 19)

Bildtafel enthällt folgende Baugruppen
59.9512.10

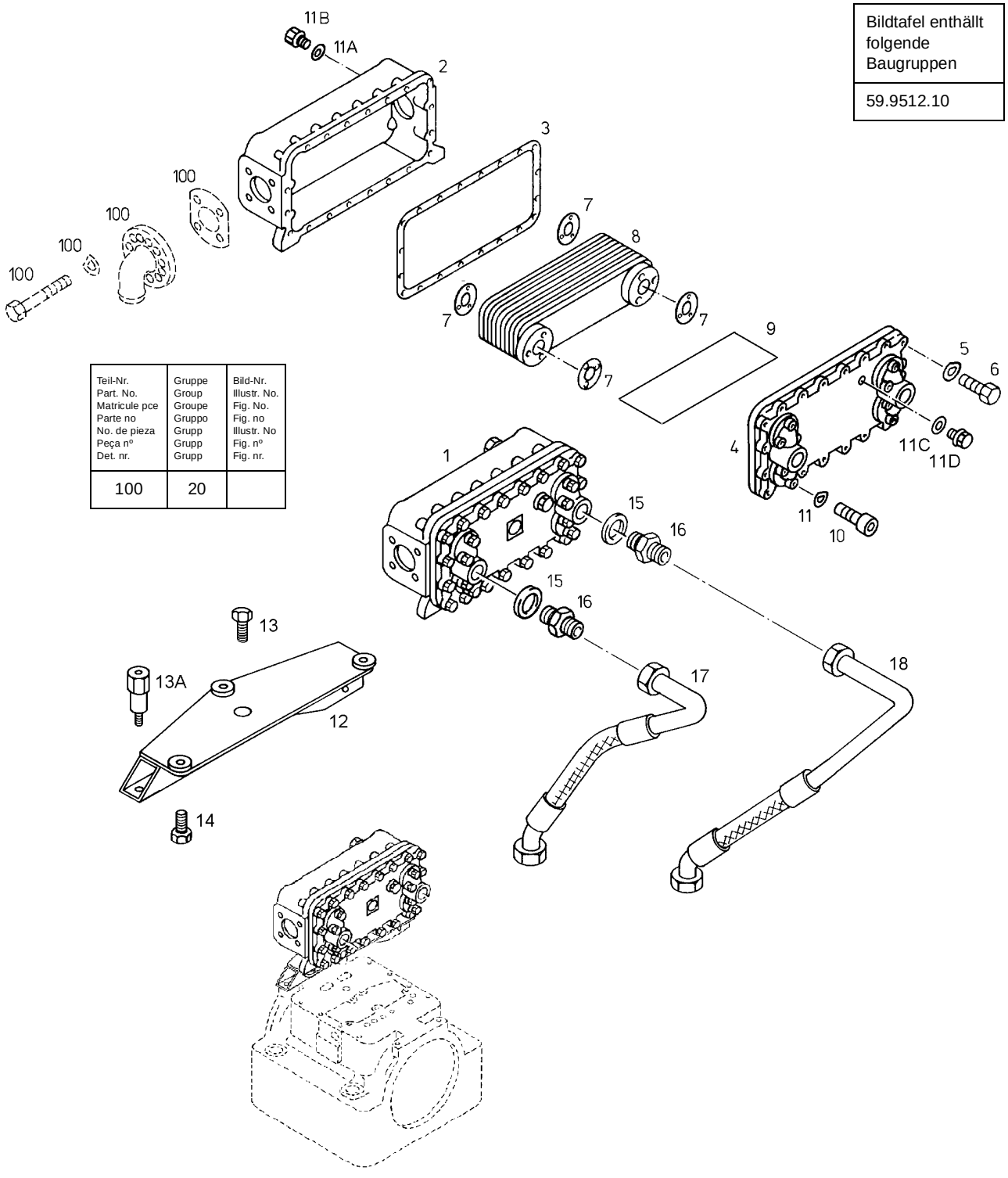

Teil-Nr. Part. No. Matricule pce Parte no No. de pieza Peça nº Det. nr.	Gruppe Group Groupe Gruppo Grupo Grupp Grupp	Bild-Nr. Illustr. No. Fig. No. Fig. no Illustr. No Fig. nº Fig. nr.
100	20	

19Q/6602
6603

Bild-Nr. Illustr. No. Fig. No. Fig. no Illustr. No. Fig. nº Fig. nr.	Teil-Nr. Part. No. Matricule pce Parte no No. de pieza Peça nº Det. nr.	Benennung Designation Désignation Denominazione Denominación Denominaçãon nº Beteckning	Hinweis Nr. Reference No. Renvoi No. Nota no No. de observación Observaçãon nº Anvisningar nr.	Stückzahl Quantity Nombre Quantità Cantitad Quantidade Antal
1	56.3900.10	WAERMETAUSCHER 1409846 HEAT EXCHANGER ECHANGEUR TEMPERAT.		1
2	54.9237.10	GEHAEUSE 0832030 HOUSING CARTER		1
3	54.9240.10	DICHTUNG 0853804.48 SEAL JOINT		1
4	54.9238.10	DECKEL 0832105 COVER COUVERCLE		1
5	01.0703.16	FEDERSCHEIBE B6 DIN 137 FED.ST. A3C SPRING WASHER RONDELLE ELASTIQUE		24
6	01.0611.54	SECHSKANTSCHRAUBE M6X30 ISO 4017 8.8 A2C HEXAGON BOLT VIS HEXAGONALE		24
7	54.9241.10	DICHTUNG SEAL JOINT		4
8	54.9239.10	OELKUEHLER 1409838 OIL COOLER REFROIDISSEUR HUILE		2
9	54.9244.10	TRENNWAND 0832162.48 PARTITION WALL PAROI DE SEPARATION		1
10	01.0769.71	ZYLINDERSCHRAUBE M8X45 DIN 912 8.8 A2C SOCKET HEAD SCREW VIS TET.CYLINDRIQUE		12
11	01.0269.06	FEDERSCHEIBE B8 DIN 137 FED.ST. A3C SPRING WASHER RONDELLE ELASTIQUE		12
11A	01.0044.53	DICHTRING A18X22 DIN 7603 CU SEAL RING JOINT		1
11B	01.0007.86	VERSCHLUSSSCHRAUBE M18X1,5 DIN 910 ST PHR SCREW PLUG BOUCHON VISSANT		1
11C	01.0044.36	DICHTRING A10X13,5 DIN 7603 CU SEAL RING JOINT		1
11D	01.0957.52	VERSCHLUSSSCHRAUBE M10X1 DIN 910 ST A3C SCREW PLUG BOUCHON VISSANT		1
12	68.1123.11	BLECH PLATE TOLE		1
13	01.0563.06	SECHSKANTSCHRAUBE M10X30 DIN 933 8.8 A3C HEXAGON BOLT VIS HEXAGONALE		1
13A	64.1118.10	EINSCHRAUBSTÜCK SCREW-IN PIECE ELEMENT VISSANT		1

Bild-Nr. Illustr. No. Fig. No. Fig. no Illustr. No. Fig. n° Fig. nr.	Teil-Nr. Part. No. Matricule pce Parte no No. de pieza Peça n° Det. nr.	Benennung Designation Désignation Denominazione Denominación Denominaçãon n° Beteckning	Hinweis Nr. Reference No. Renvoi No. Nota no No. de observación Observaçãon n° Anvisningar nr.	Stückzahl Quantity Nombre Quantità Cantitad Quantidade Antal
14	01.0629.09	SECHSKANTSCHRAUBE M12X30 DIN 933 8.8 A3C HEXAGON BOLT VIS HEXAGONALE		4
15	01.0044.74	DICHTRING A38x44 DIN 7603 CU SEAL RING JOINT		2
16	01.0364.63	STUTZEN A28-M38x1,5 DIN 7632 ST A3C PIPE CONNECTION PIQUAGE		2
17	68.0921.11	SCHLAUCHLEITUNG HOSE LINE FLEXIBLE		1
18	68.0920.11	SCHLAUCHLEITUNG HOSE LINE FLEXIBLE		1

Wärmetauscher 125kW - über Antrieb mit schwenkbaren Wasseranschlüssen (Wärmetauscher wie Gruppe 19D)
Heat exchanger 125kW - above output with pivoted water connections (heat exchanger like group 19D)
Echangeur de chaleur 125kW - au-dessus de la sortie avec raccordements d'eau pivotables (échangeur de chaleur comme groupe 19D).
Scambiatore di calore 125kW - sopra entrata moto con attacchi acqua orientabili (Scambiatore come gruppo 19D)
Cambiador de calor 125kW - encima de la salida, con conexiones de agua giratorias (cambiador de calor igual al del grupo 19D)
Permutador de calor 125kW - acima da saída com ligações de água móveis (permutador de calor conforme grupo 19D)
Värmeväxlare 125kW - över kraftuttaget med svängbara vattenanslutningar (värmeväxlare som grupp 19D)

Bildtafel enthällt folgende Baugruppen
59.9506.20

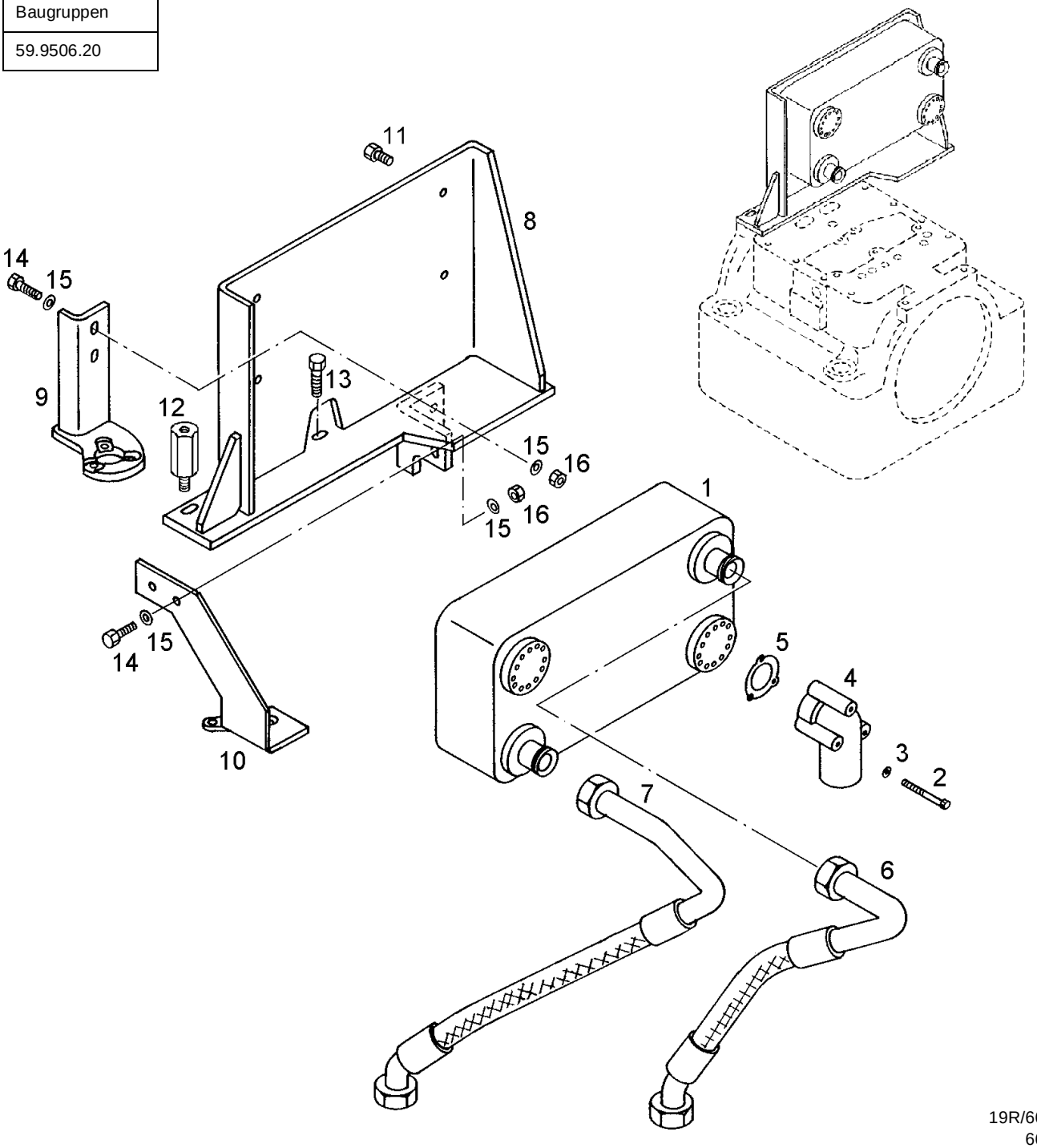

19R/6602
6603

Bild-Nr. Illustr. No. Fig. No. Fig. no Illustr. No. Fig. nº Fig. nr.	Teil-Nr. Part. No. Matricule pce Parte no No. de pieza Peça nº Det. nr.	Benennung Designation Désignation Denominazione Denominación Denominaçãon nº Beteckning	Hinweis Nr. Reference No. Renvoi No. Nota no No. de observación Observaçãon nº Anvisningar nr.	Stückzahl Quantity Nombre Quantità Cantitad Quantidade Antal
1	68.0938.10	WAERMETAUSCHER HEAT EXCHANGER ECHANGEUR TEMPERAT.		1
2	01.0720.86	SECHSKANTSCHRAUBE M6X60 ISO 4014 8.8 A3C HEXAGON BOLT VIS HEXAGONALE		6
3	01.0844.97	SCHEIBE A6,4 DIN 125 ST 140HV A3C WASHER RONDELLE		6
4	64.0184.11	FLANSCH FLANGE BRIDE		2
5	54.9824.11	DICHTUNG SEAL JOINT		2
6	68.1125.10	SCHLAUCHLEITUNG HOSE LINE FLEXIBLE		1
7	68.1126.12	SCHLAUCHLEITUNG HOSE LINE FLEXIBLE		1
8	68.1256.12	HALTEBLECH HOLDING PLATE PLAQUE DE MAINTIEN		1
9	68.1257.11	HALTEBLECH HOLDING PLATE PLAQUE DE MAINTIEN		1
10	68.1258.10	HALTEBLECH HOLDING PLATE PLAQUE DE MAINTIEN		1
11	01.0629.09	SECHSKANTSCHRAUBE M10X20 DIN 933 8.8 A3C HEXAGON BOLT VIS HEXAGONALE		4
12	64.1002.10	EINSCHRAUBSTUECK SCREW-IN PIECE ELEMENT VISSANT		1
13	01.0459.73	SECHSKANTSCHRAUBE M12X35 DIN 933 8.8 A3C HEXAGON BOLT VIS HEXAGONALE		1
14	01.0563.06	SECHSKANTSCHRAUBE M10X30 DIN 933 8.8 A3C HEXAGON BOLT VIS HEXAGONALE		4
15	01.0573.27	SCHEIBE B10,5 DIN 125 ST 140HV A3C WASHER RONDELLE		8
16	01.0010.65	SECHSKANTMUTTER BM10 DIN 439 04 HEXAGON NUT ECROU HEXAGONAL		4

Wärmetauscher 125kW - am WInkeltrieb W17 (Wärmetauscher wie Gruppe 19C)
Heat exchanger 125kW - at angle drive W17 (heat exchanger like group 19C)
Echangeur de chaleur 125kW - sur engrenage d'angle W17 (échangeur de chaleur comme groupe 19C)
Scambiatore di calore 125kW - in prossimità rinvio angolare W17 (Scambiatore di calore come gruppo 19C)
Cambiador de calor 125kW - en el engranaje angular W17 (cambiador de calor igual al del grupo 19C
Permutador de calor 125kW - na engrenagem angular W17 (permutador de calor conforme grupo 19C)
Värmeväxlare 125kW - vid vinkeldrift W17 (värmeväxlare som grupp 19C)

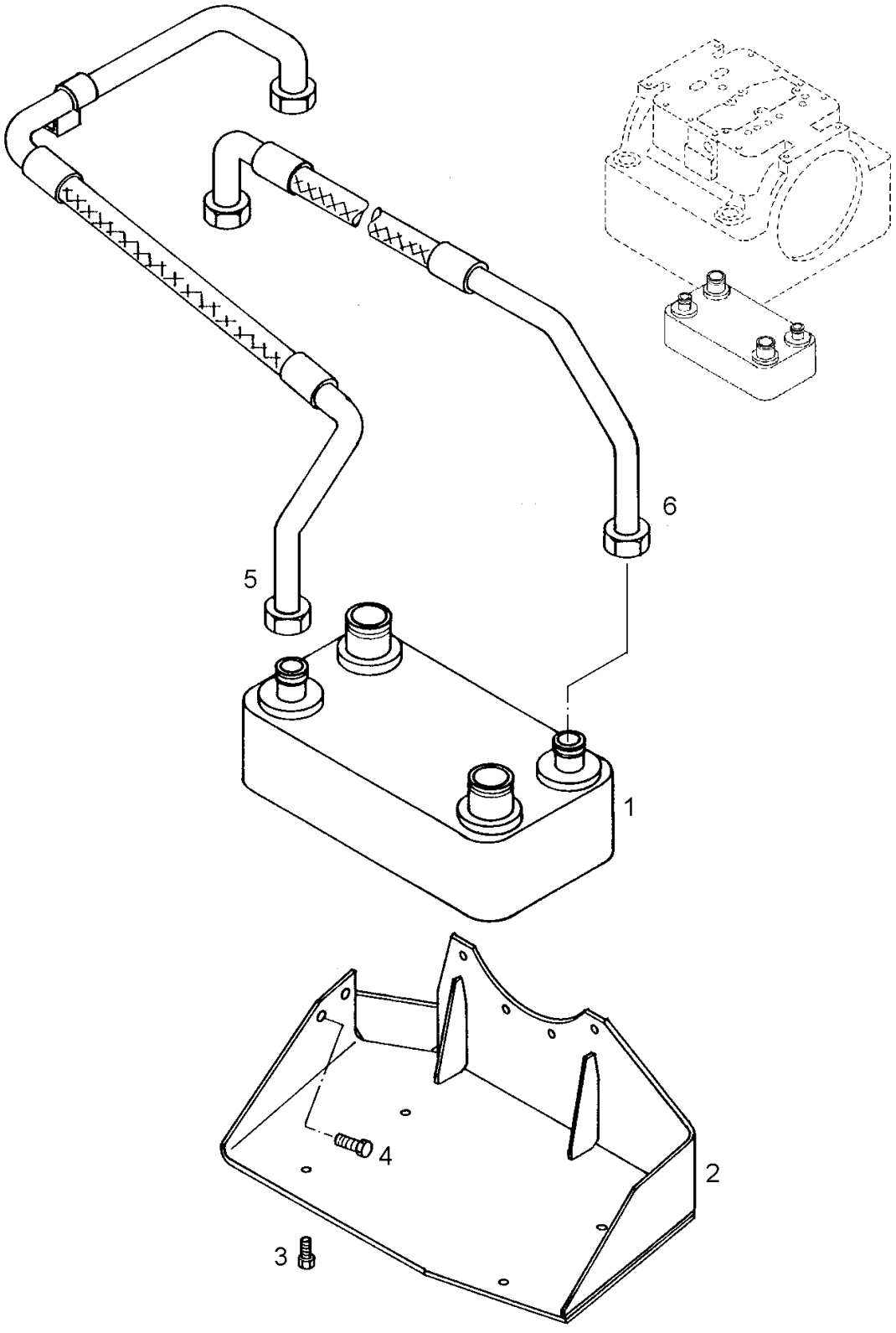

Bildtafel enthällt folgende Baugruppen
59.9493.11

19S/6602
6603

Bild-Nr. Illustr. No. Fig. No. Fig. no Illustr. No. Fig. nº Fig. nr.	Teil-Nr. Part. No. Matricule pce Parte no No. de pieza Peça nº Det. nr.	Benennung Designation Désignation Denominazione Denominación Denominaçãon nº Beteckning	Hinweis Nr. Reference No. Renvoi No. Nota no No. de observación Observaçãon nº Anvisningar nr.	Stückzahl Quantity Nombre Quantità Cantitad Quantidade Antal
1	56.4999.10	WAERMETAUSCHER SCHALENBAUW. HEAT EXCHANGER ECHANGEUR TEMPERAT.		1
2	68.1081.10	HALTEBLECH HOLDING PLATE PLAQUE DE MAINTIEN		1
3	01.0629.09	SECHSKANTSCHRAUBE M10X20 DIN 933 8.8 A3C HEXAGON BOLT VIS HEXAGONALE		4
4	01.0459.72	SECHSKANTSCHRAUBE M12X30 DIN 933 8.8 A3C HEXAGON BOLT VIS HEXAGONALE		2
5	68.1083.20	SCHLAUCHLEITUNG HOSE LINE FLEXIBLE		1
6	68.1082.30	SCHLAUCHLEITUNG HOSE LINE FLEXIBLE		1

Wärmetauscher 125kW - am WInkeltrieb W18 (Wärmetauscher wie Gruppe 19D)
Heat exchanger 125kW - at angle drive W18 (heat exchanger like group 19D)
Echangeur de chaleur 125kW - sur engrenages d'angle W18 (échangeur de chaleur comme groupe 19D)
Scambiatore di calore 125kW - in prossimità rinvio angolare W18 (Scambiatore di calore come gruppo 19D)
Cambiador de calor 125kW - en el engranaje angular W18 (cambiador de calor igual al del grupo 19D)
Permutador de calor 125kW - na engrenagem angular W18 (permutador de calor conforme grupo 19D)
Värmeväxlare 125kW - vid vinkeldrift W18 (värmeväxlare som grupp 19D)

Bildtafel enthällt folgende Baugruppen
59.9514.12

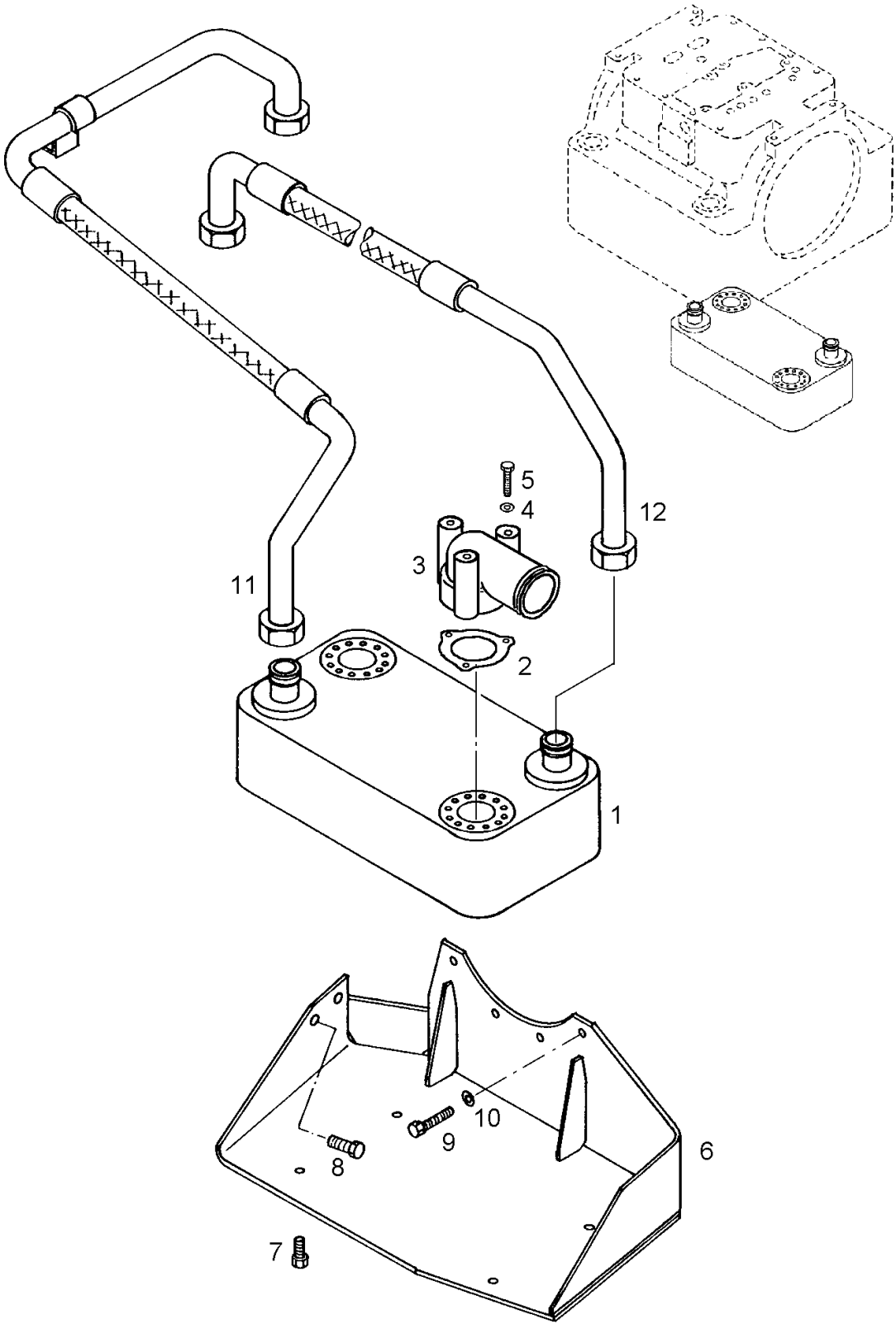

19T/6602
6603

Bild-Nr. Illustr. No. Fig. No. Fig. no Illustr. No. Fig. nº Fig. nr.	Teil-Nr. Part. No. Matricule pce Parte no No. de pieza Peça nº Det. nr.	Benennung Designation Désignation Denominazione Denominación Denominaçãon nº Beteckning	Hinweis Nr. Reference No. Renvoi No. Nota no No. de observación Observaçãon nº Anvisningar nr.	Stückzahl Quantity Nombre Quantità Cantitad Quantidade Antal
1	68.0938.10	WAERMETAUSCHER HEAT EXCHANGER ECHANGEUR TEMPERAT.		1
2	54.9824.11	DICHTUNG SEAL JOINT		1
3	64.0184.11	FLANSCH FLANGE BRIDE		1
4	01.0745.79	SCHEIBE A6,4 DIN 125 ST 300HV WASHER RONDELLE		3
5	01.0720.86	SECHSKANTSCHRAUBE M6X60 ISO 4014 8.8 A3C HEXAGON BOLT VIS HEXAGONALE		3
6	68.1131.10	BLECH PLATE TOLE		1
7	01.0629.09	SECHSKANTSCHRAUBE M10X20 DIN 933 8.8 A3C HEXAGON BOLT VIS HEXAGONALE		4
8	01.0459.72	SECHSKANTSCHRAUBE M12X30 DIN 933 8.8 A3C HEXAGON BOLT VIS HEXAGONALE		2
9	01.0481.24	SECHSKANTSCHRAUBE M10X45 DIN 933 A4-70 HEXAGON BOLT VIS HEXAGONALE		4
10	01.0573.27	SCHEIBE B10,5 DIN 125 ST 140HV A3C WASHER RONDELLE		4
11	68.1083.20	SCHLAUCHLEITUNG HOSE LINE FLEXIBLE		1
12	68.1082.30	SCHLAUCHLEITUNG HOSE LINE FLEXIBLE		1

Wärmetauscher 125kW - über WInkeltrieb W19 (Wärmetauscher wie Gruppe 19D)
Heat exchanger 125kW - above angle drive W19 (heat exchanger like group 19D)
Echangeur de chaleur 125kW - au-dessus de l'engrenage d'angle W19
(échangeur de chaleur comme groupe 19D)
Scambiatore d calore 125kW - sopra rinvio angolare W19 (Scambiatore di calore come gruppo 19D)
Cambiador de calor 125kW - en el engranaje angular W19 (cambiador de calor igual al del grupo 19D)
Permutador de calor 125kW - acima da engrenagem angular W19 (permutador de calor conforme grupo 19D)
Värmeväxlare 125kW - vid vinkeldrift W19 (värmeväxlare som grupp 19D)

Bildtafel enthällt folgende Baugruppen
59.9433.12

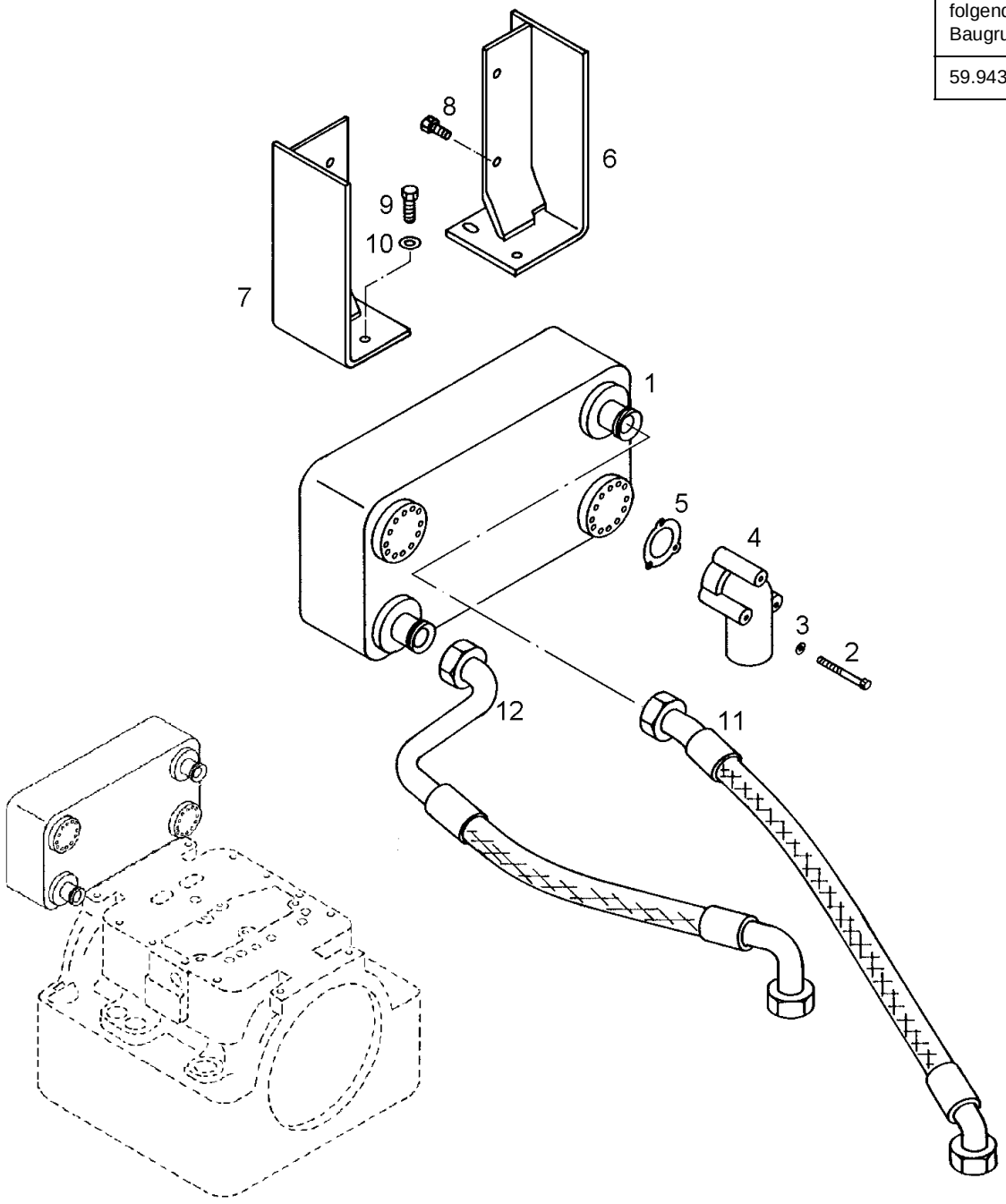

19U/6602
6603

Bild-Nr. Illustr. No. Fig. No. Fig. no Illustr. No. Fig. nº Fig. nr.	Teil-Nr. Part. No. Matricule pce Parte no No. de pieza Peça nº Det. nr.	Benennung Designation Désignation Denominazione Denominación Denominaçãon nº Beteckning	Hinweis Nr. Reference No. Renvoi No. Nota no No. de observación Observaçãon nº Anvisningar nr.	Stückzahl Quantity Nombre Quantità Cantitad Quantidade Antal
1	68.0938.10	WAERMETAUSCHER HEAT EXCHANGER ECHANGEUR TEMPERAT.		1
2	01.0720.86	SECHSKANTSCHRAUBE M6X60 ISO 4014 8.8 A3C HEXAGON BOLT VIS HEXAGONALE		6
3	01.0844.97	SCHEIBE A6,4 DIN 125 ST 140HV A3C WASHER RONDELLE		6
4	64.0184.11	FLANSCH FLANGE BRIDE		2
5	54.9824.11	DICHTUNG SEAL JOINT		2
6	64.0996.10	HALTER HOLDER FIXATION		1
7	64.0997.10	HALTER HOLDER FIXATION		1
8	01.0750.37	SECHSKANTSCHRAUBE M10X25 DIN 933 8.8 A3C HEXAGON BOLT VIS HEXAGONALE		4
9	01.0563.06	SECHSKANTSCHRAUBE M10X30 DIN 933 8.8 A3C HEXAGON BOLT VIS HEXAGONALE		4
10	01.0569.68	SCHEIBE A10,5 DIN 125 A4 WASHER RONDELLE		4
11	68.1211.11	SCHLAUCHLEITUNG HOSE LINE FLEXIBLE		1
12	68.1212.12	SCHLAUCHLEITUNG HOSE LINE FLEXIBLE		1

PC-Diagnose / Prüfgeräte
PC diagnosis / Test instruments
PC de diagnostic / Simulateurs de contrôle
Diagnosi personal computer / Apparechiature di controllo
Diagnosis mediante PC / Apparatos de control
Diagnóstico PC / Aparelhos de testes
PC-diagnos / Provanordningen

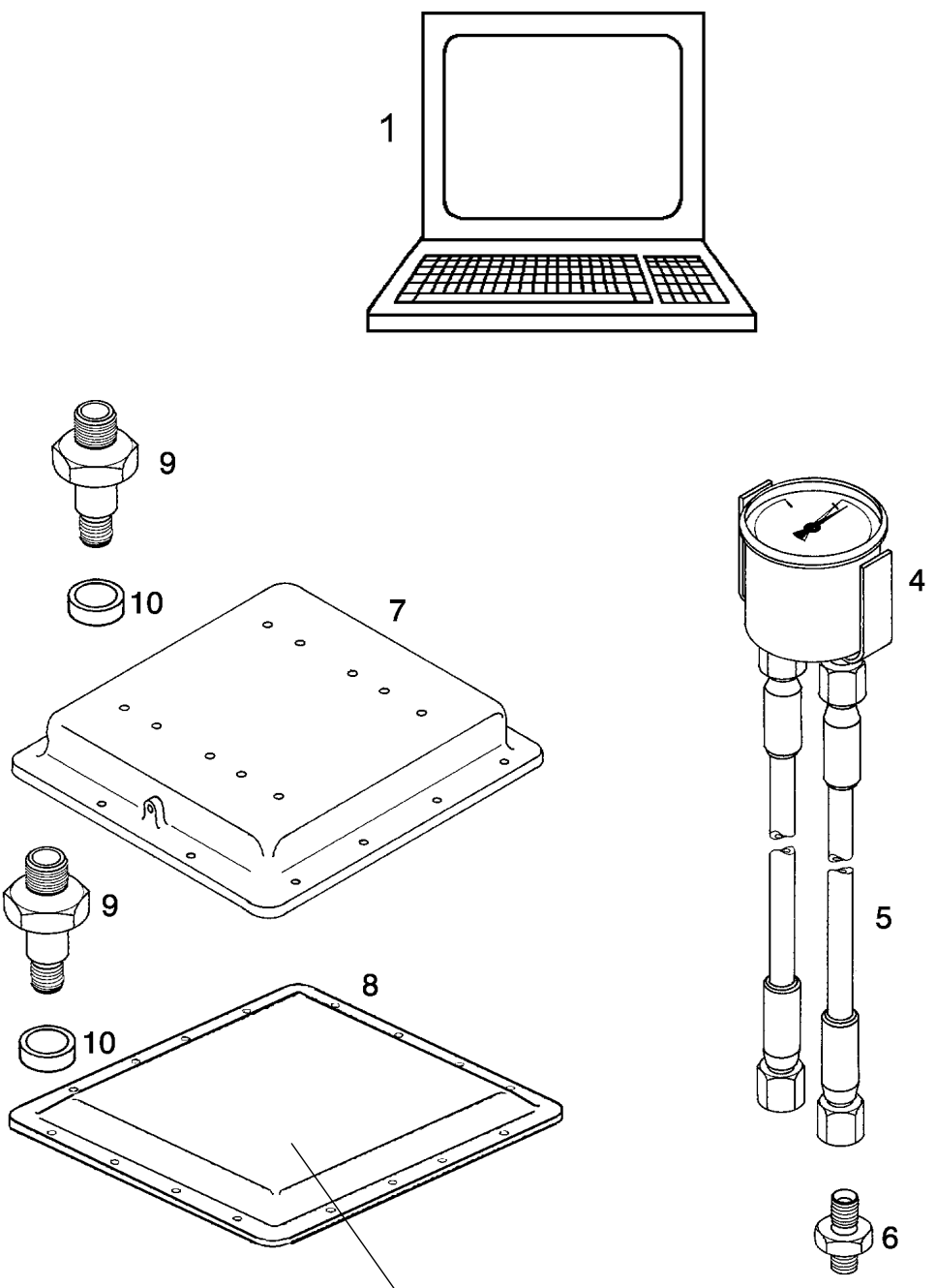

Bei Steuerungsdeckel mit Rahmen
IIn the case of control unit cover with frame
Pour couvercle de commande avec cadre
Se coperchio blocco comando contelaio di sostegano
Tratándose de una tapa de mando con marco
Para tampa de comando com moldura
Vid styrlock försett med ram

30/ 6602
6603

Bild-Nr. Illustr. No. Fig. No. Fig. no Illustr. No. Fig. nº Fig. nr.	Teil-Nr. Part. No. Matricule pce Parte no No. de pieza Peça nº Det. nr.	Benennung Designation Désignation Denominazione Denominación Denominaçãon nº Beteckning	Hinweis Nr. Reference No. Renvoi No. Nota no No. de observación Observaçãon nº Anvisningar nr.	Stückzahl Quantity Nombre Quantità Cantitad Quantidade Antal
1	59.2500.23	PC-DIAGNOSE DIWA.3 PC DIAGNOSIS DIAGNOSTIC SUR PC		1
-	59.2499.20	DIAGNOSEANLEITUNG DIWA.3 DIAGNOSIS INSTRUCT. INSTRUCT.DIAGNOSTIC		1
-	59.2495.23	SOFTWARE DIWAGNOSIS SOFTWARE LOGICIEL		1
-	56.4219.10	PEGELUMSETZER LEVEL CONVERTER CONV. DE NIVEAU		1
4	58.2748.11	DOPPEL-DRUCKMESSER PRESSURE GAUGE MANOMETRE		1
5	58.1580.10	MANOMETERSCHLAUCH HOSE FLEXIBLE		2
6	90.8750.10	DOPPELSTUTZEN DOUBLE UNION SUPPORT DOUBLE		1
-	56.4218.10	MESSDECKEL MEASURING COVER COUVERCLE DE MESURE		1
7	54.7579.10	MESSDECKEL MEASURING COVER COUVERCLE DE MESURE		1
-	56.4217.10	MESSDECKEL MEASURING COVER COUVERCLE DE MESURE		1
8	54.9150.10	MESSDECKEL MEASURING COVER COUVERCLE DE MESURE		1
-	-	MESS-ANSCHLUSS F. MESSDECKEL MEASURING CONNECT. RACCORD DE MESURE		9
9	50.8802.10	MESS-ANSCHLUSS MEASURING CONNECT. RACCORD DE MESURE		9
10	50.0107.11	DICHTRING SEAL RING JOINT		9

Dichtungssatz
Sealkit
Jeu d' étanchéités
Serie di guarnizioni
Juego de juntas
Jogo de vedações
Packningssats

31/ 6602
6603

Bild-Nr. Illustr. No. Fig. No. Fig. no Illustr. No. Fig. nº Fig. nr.	Teil-Nr. Part. No. Matricule pce Parte no No. de pieza Peça nº Det. nr.	Benennung Designation Désignation Denominazione Denominación Denominaçãon nº Beteckning	Hinweis Nr. Reference No. Renvoi No. Nota no No. de observación Observaçãon nº Anvisningar nr.	Stückzahl Quantity Nombre Quantità Cantitad Quantidade Antal
-	59.3597.10	DICHTUNGSSATZ GETRIEBE SET OF SEALS BLOC D'ETANCHEITE		1
-	01.0630.83	RUNDDICHTRING 45X2 VN 3014 O-RING JOINT TORIQUE		1
-	50.5577.13	DICHTUNG SEAL JOINT		1
-	01.0630.82	WELLENDICHTRING A60X78X10DRR VN 3057 SHAFT SEAL RING JOINT D'ARBRE		1
-	01.0584.84	RUNDDICHTRING 9X2 VN 3014 O-RING JOINT TORIQUE		10
-	50.7837.11	KOLBENRING 280/272X2 PISTON RING SEGMENT DE PISTON		3
-	50.7836.11	KOLBENRING 228/220X2 PISTON RING SEGMENT DE PISTON		2
-	50.7729.12	DICHTUNG SEAL JOINT		1
-	50.8159.10	KOLBENRING 225/217X2 PISTON RING SEGMENT DE PISTON		2
-	52.6232.10	KOLBENRING 262X254X2 PISTON RING SEGMENT DE PISTON		1
-	01.0041.65	RUNDDICHTRING 12X2 VN 3014 O-RING JOINT TORIQUE		13
-	01.0383.43	RUNDDICHTRING 14,3X2,4 VN 3014 O-RING JOINT TORIQUE		1
-	01.0041.66	RUNDDICHTRING 12X3 VN 3014 O-RING JOINT TORIQUE		2
-	01.0843.78	RUNDDICHTRING 275X2,65 VN 3014 O-RING JOINT TORIQUE		1
-	01.0686.05	RUNDDICHTRING 28X5 VN 3014 O-RING JOINT TORIQUE		1
-	50.5602.12	DICHTUNG SEAL JOINT		1
-	01.0042.21	RUNDDICHTRING 29,2X3 VN 3014 O-RING JOINT TORIQUE		7
-	50.4595.13	DICHTUNG SEAL JOINT		1

Bild-Nr. Illustr. No. Fig. No. Fig. no Illustr. No. Fig. n° Fig. nr.	Teil-Nr. Part. No. Matricule pce Parte no No. de pieza Peça n° Det. nr.	Benennung Designation Désignation Denominazione Denominación Denominaçãon n° Beteckning	Hinweis Nr. Reference No. Renvoi No. Nota no No. de observación Observaçãon n° Anvisningar nr.	Stückzahl Quantity Nombre Quantità Cantitad Quantidade Antal
-	01.0041.88	RUNDDICHTRING 17,3X2,4 VN 3014 O-RING JOINT TORIQUE		2
-	54.7374.11	DICHTUNG SEAL JOINT		1
-	54.8431.10	DICHTUNG SEAL JOINT		1
-	54.5159.11	DICHTUNG SEAL JOINT		1
-	50.4594.31	DICHTUNG SEAL JOINT		1
-	01.0263.91	RUNDDICHTRING 13,3X2,4 VN 3014 O-RING JOINT TORIQUE		1
-	01.0649.18	RUNDDICHTRING 10X4 VN 3014 O-RING JOINT TORIQUE		1
-	90.1513.10	WELLENDICHTRING SHAFT SEAL RING JOINT D'ARBRE		1
-	50.8870.11	KOLBENRING 310/302X2 PISTON RING SEGMENT DE PISTON		1
-	01.0634.24	KOLBENRING 280/272X2 VGN 3108 PISTON RING SEGMENT DE PISTON		1
-	50.8869.11	KOLBENRING 190/182X2 PISTON RING SEGMENT DE PISTON		1
-	50.7299.21	DICHTUNG SEAL JOINT		1
-	01.0307.58	RUNDDICHTRING 48X4,5 VN 3014 O-RING JOINT TORIQUE		1
-	01.0091.88	WELLENDICHTRING AOF10X15X3 VN 3057 SHAFT SEAL RING JOINT D'ARBRE		1
-	01.0110.67	RUNDDICHTRING 24,2X3 VN 3014 O-RING JOINT TORIQUE		1
-	01.0667.19	RUNDDICHTRING 16,3X2,4 VN 3014 O-RING JOINT TORIQUE		1
-	01.0308.99	RUNDDICHTRING 39,2X3 VN 3014 O-RING JOINT TORIQUE		1
-	01.0667.19	RUNDDICHTRING 16,3X2,4 VN 3014 O-RING JOINT TORIQUE		1

Bild-Nr. Illustr. No. Fig. No. Fig. no Illustr. No. Fig. nº Fig. nr.	Teil-Nr. Part. No. Matricule pce Parte no No. de pieza Peça nº Det. nr.	Benennung Designation Désignation Denominazione Denominación Denominaçãon nº Beteckning	Hinweis Nr. Reference No. Renvoi No. Nota no No. de observación Observaçãon nº Anvisningar nr.	Stückzahl Quantity Nombre Quantità Cantitad Quantidade Antal
-	01.0383.43	RUNDDICHTRING 14,3X2,4 VN 3014 O-RING JOINT TORIQUE		1
-	50.5577.13	DICHTUNG SEAL JOINT		1
-	50.7837.11	KOLBENRING 280/272X2 PISTON RING SEGMENT DE PISTON		1
-	50.7836.11	KOLBENRING 228/220X2 PISTON RING SEGMENT DE PISTON		1
-	01.0041.65	RUNDDICHTRING 12X2 VN 3014 O-RING JOINT TORIQUE		3
-	90.5534.10	DICHTRING SEAL RING JOINT		1
-	54.9240.10	DICHTUNG 0853804.48 SEAL JOINT		1
-	54.9241.10	DICHTUNG SEAL JOINT		4
-	64.0305.10	DICHTUNG SEAL JOINT		1
-	64.0306.10	DICHTUNG SEAL JOINT		1
-	64.0633.10	DICHTUNG SEAL JOINT		1

Sonderwerkzeuge
Special tools
Outils spéciaux
Attrezzi speciali
Herramientas especiales
Ferramentas especiais
Specialverktyg

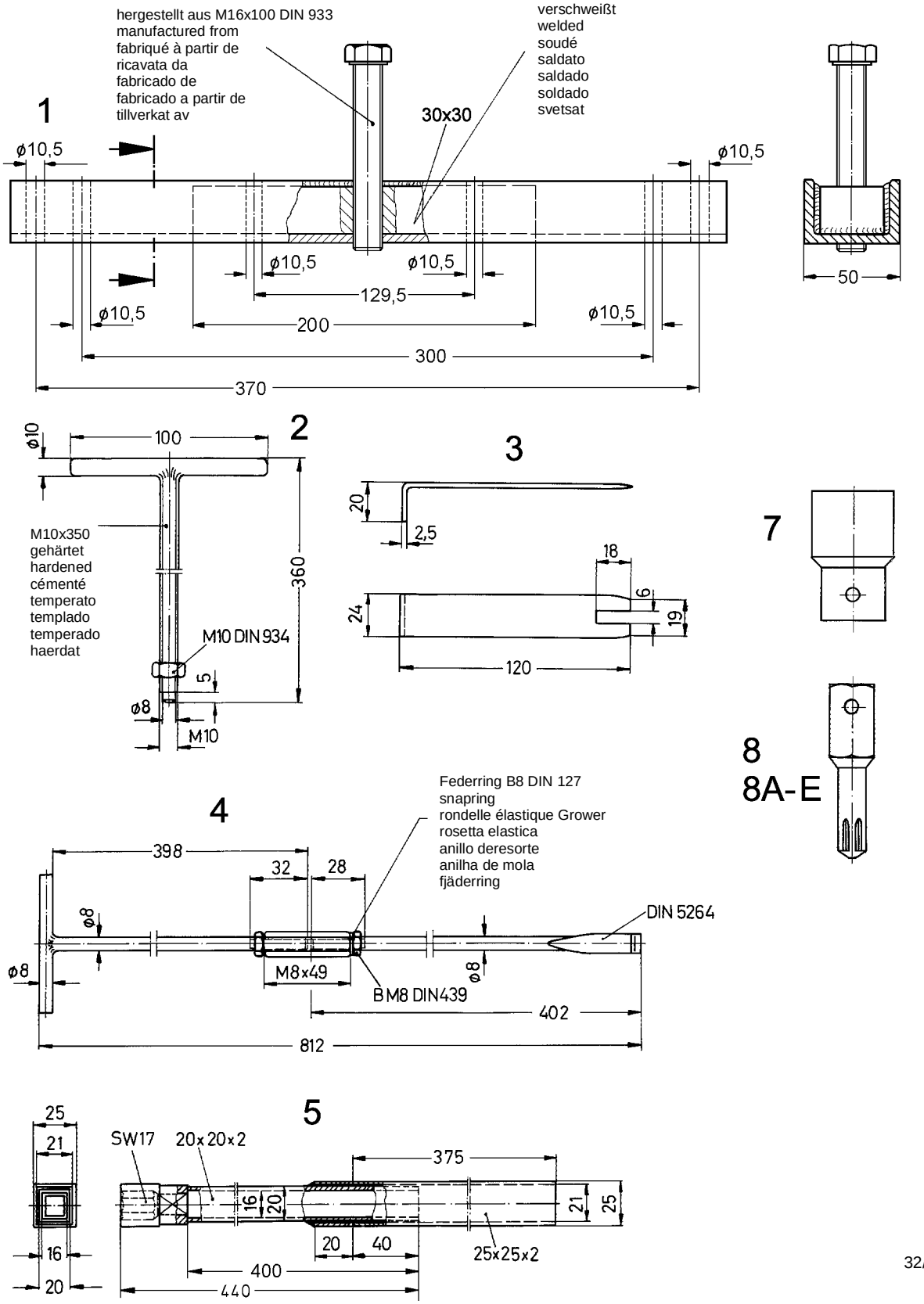

32/ 6602
6603

Bild-Nr. Illustr. No. Fig. No. Fig. no Illustr. No. Fig. nº Fig. nr.	Teil-Nr. Part. No. Matricule pce Parte no No. de pieza Peça nº Det. nr.	Benennung Designation Désignation Denominazione Denominación Denominaçãon nº Beteckning	Hinweis Nr. Reference No. Renvoi No. Nota no No. de observación Observaçãon nº Anvisningar nr.	Stückzahl Quantity Nombre Quantità Cantitad Quantidade Antal
-	59.0481.10	ABZIEHVORRICHTUNG EXTRACTOR EXTRACTEUR		1
1	58.2736.11	ABZIEHVORRICHTUNG EXTRACTOR EXTRACTEUR		1
2	58.2740.10	ABDRUECKSCHRAUBE M10 FORCING-OFF SCREW BOULON A CHASSER		2
3	50.7692.10	MONTAGEBLECH PLATE TOLE		1
-	59.0842.10	SCHRAUBENDREHER M. STECKSCHLUESS. SCREWDRIVER TOURNEVIS		1
4	58.2737.10	SCHRAUBENDREHER 2-TEILIG SCREWDRIVER TOURNEVIS		1
5	58.2738.12	STECKSCHLUESSEL 2-TEILIG SOCKET WRENCH CLE A DOUILLE		1
7	02.0112.04	HALTER A11X12,5 HOLDER FIXATION		1
8	02.0111.86	SCHRAUBENDR.EINSATZ B-K5X11 SCREWDRIVER TOURNEVIS		1
8A	02.0111.87	SCHRAUBENDR.EINSATZ B-K6X11 SCREWDRIVER TOURNEVIS		1
8B	02.0111.88	SCHRAUBENDR.EINSATZ B-K8X11 SCREWDRIVER TOURNEVIS		1
8C	02.0111.89	SCHRAUBENDR.EINSATZ B-K10X11 SCREWDRIVER TOURNEVIS		1
8D	02.0111.90	SCHRAUBENDR.EINSATZ B-K12X11 SCREWDRIVER TOURNEVIS		1
8E	02.0078.21	SCHRAUBENDR.EINSATZ L6X12,5 SCREWDRIVER BIT EMBOUT D.TOURNEVIS		1

Sonderwerkzeuge / Kabel
Special tools / Cables
Outils spéciaux / Câbles
Attrezzi speciali / Cavi
Herramientas especiales / Cables
Ferramentas especiais / Cabos
Specialverktyg / Kabel

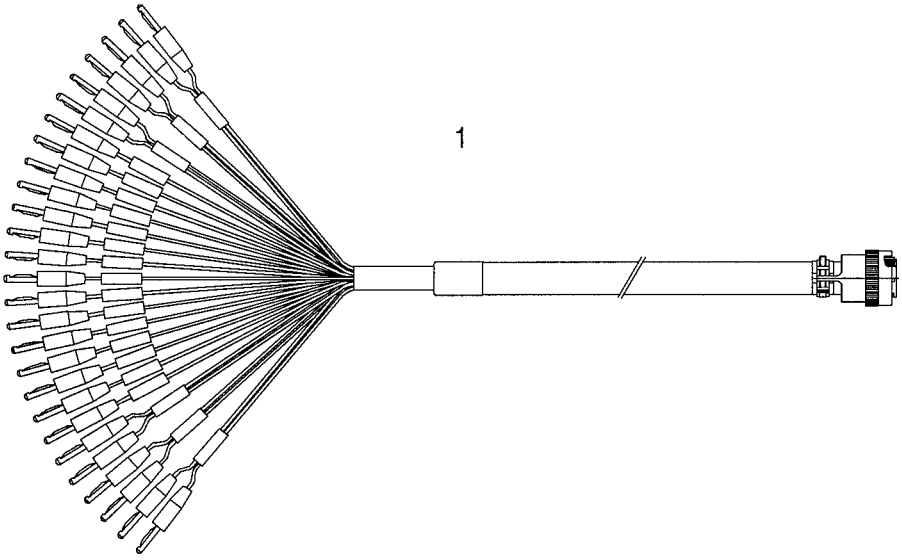

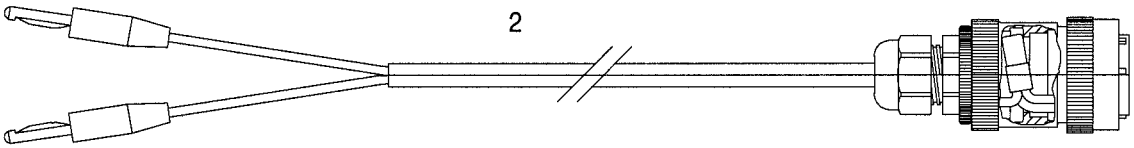

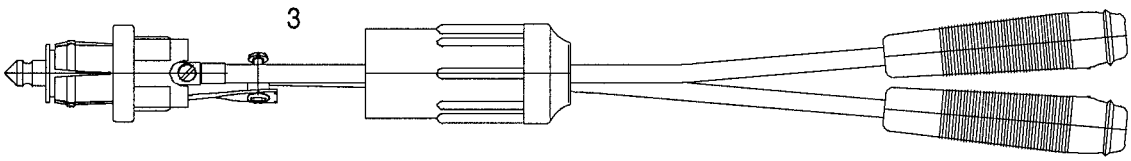

32/ 6602
6603

Bild-Nr. Illustr. No. Fig. No. Fig. no Illustr. No. Fig. n° Fig. nr.	Teil-Nr. Part. No. Matricule pce Parte no No. de pieza Peça n° Det. nr.	Benennung Designation Désignation Denominazione Denominación Denominaçãon n° Beteckning	Hinweis Nr. Reference No. Renvoi No. Nota no No. de observación Observaçãon n° Anvisningar nr.	Stückzahl Quantity Nombre Quantità Cantitad Quantidade Antal
1	56.4461.11	MESSKABEL MEASURING CABLE CABLE DE MESURE		1
2	56.4829.11	KABEL CABLE CABLE		1
3	56.4831.10	KABEL CABLE CABLE		1

Sonderwerkzeuge / Steckermontage und Steckerdemontage
Special tools / connector installation and connector removal
Outils spéciaux/montage et démontage des connecteurs.
Attrezzi speciali / per montaggio connettori e smontaggio connettori
Herramientas especiales / montaje de enchufes y desmontaje de enchufes
Ferramentas especiais / Montagem e desmontagem dos plugs de tomada
Specialverktyg / Montering och demontering av kontakter

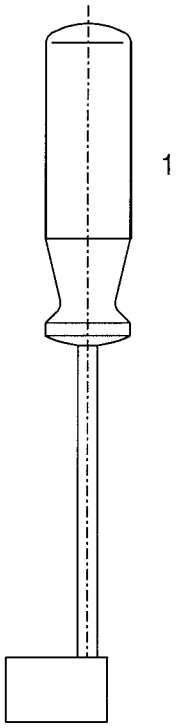

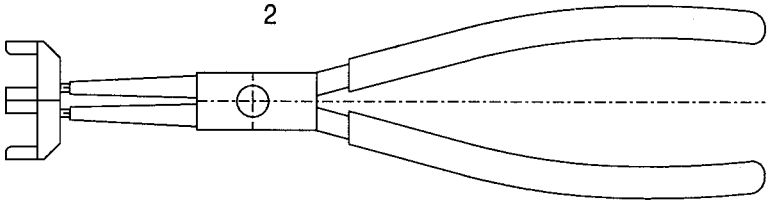

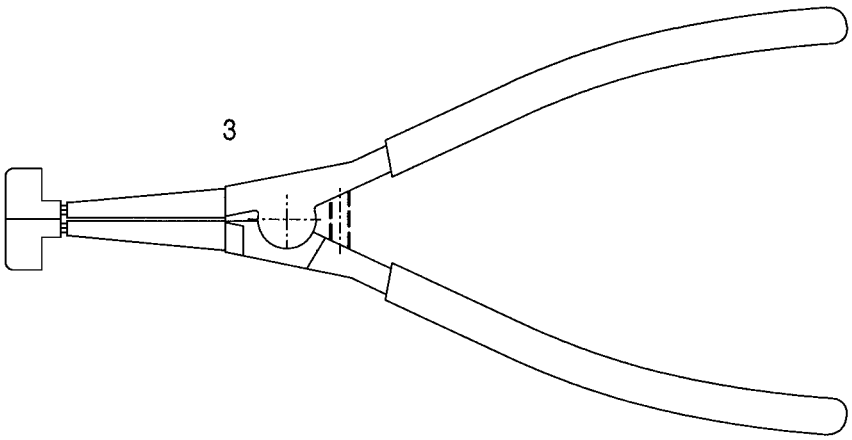

32B/6602
6603

Bild-Nr. Illustr. No. Fig. No. Fig. no Illustr. No. Fig. nº Fig. nr.	Teil-Nr. Part. No. Matricule pce Parte no No. de pieza Peça nº Det. nr.	Benennung Designation Désignation Denominazione Denominación Denominaçãon nº Beteckning	Hinweis Nr. Reference No. Renvoi No. Nota no No. de observación Observaçãon nº Anvisningar nr.	Stückzahl Quantity Nombre Quantità Cantitad Quantidade Antal
1	68.1532.10	WERKZEUG STECKERMONT. TOOLS OUTILLAGE		1
2	68.1533.10	WERKZEUG STECKERMONT. TOOLS OUTILLAGE		1
3	68.1534.10	WERKZEUG STECKERDEMONT. TOOLS OUTILLAGE		1
4	68.1535.10	WERKZEUG STECKERDEMONT. TOOLS OUTILLAGE		1

Hinweis-Nr. Reference No. Renvoi no Nota n. No de observación Observação nº Anvisningar nr.	Hinweis Reference Renvoi Nota Observación Observação Anvisningar
6	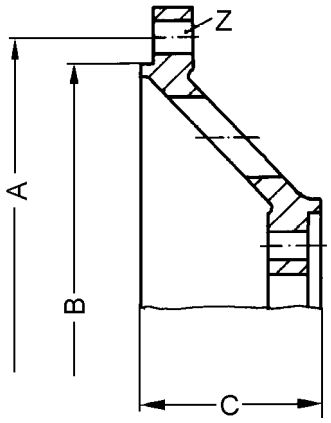
6B	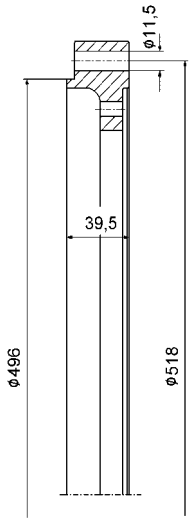

Hinweis Nr. Reference No. Renvoi no Nota n. No de observación Observação nº Anvisningar nr.	Hinweis Reference Renvoi Nota Observación Observação Anvisningar
6C	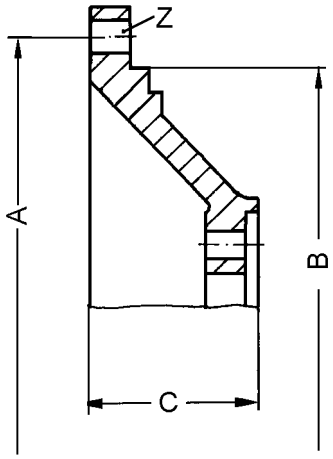
7	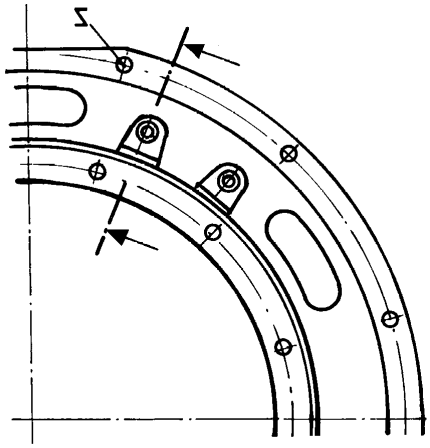 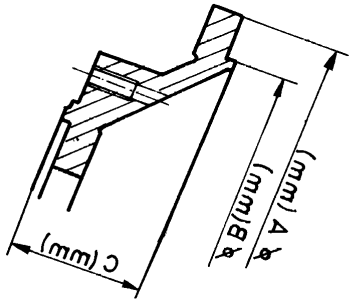

(D) Hinweise References Renvois Note Observaciones Observação Anvisningar

Hinweis-Nr. Reference No. Renvoi no Nota n. No de observación Observação nº Anvisningar nr.	Hinweis Reference Renvoi Nota Observación Observação Anvisningar
8	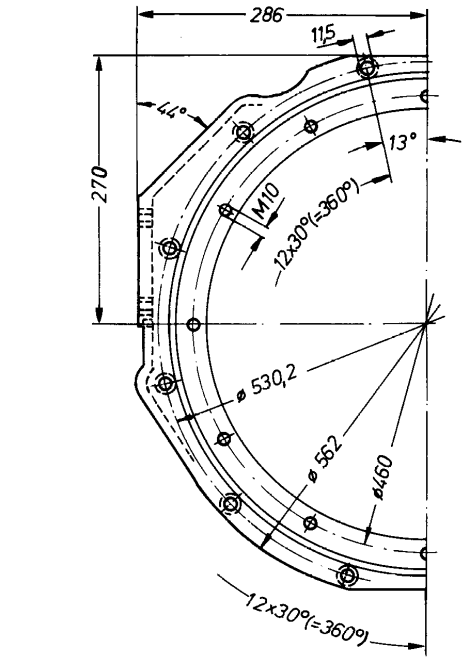 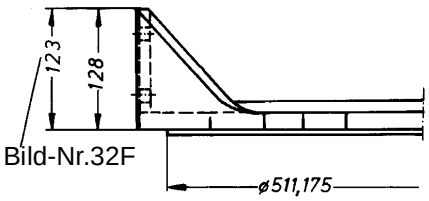 Bild-Nr.32F
9	Andere Maße siehe Hinweis 8. 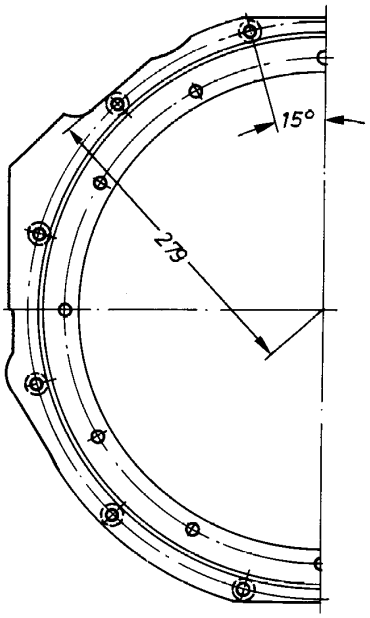
10	Andere Maße siehe Hinweis 8. 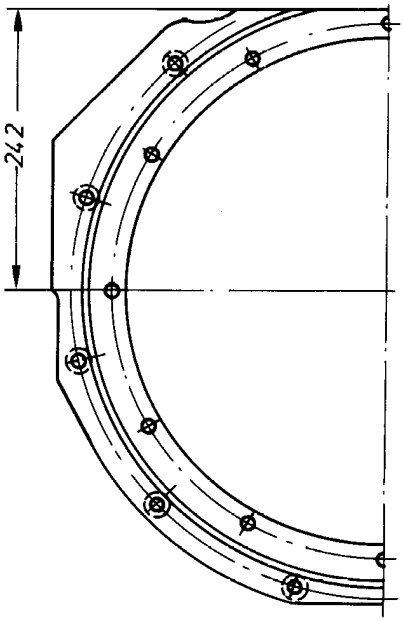
11	Andere Maße siehe Hinweis 8. 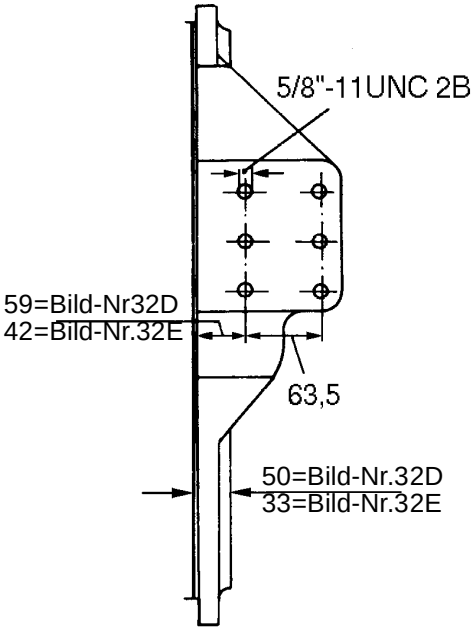

Hinweis-Nr. Reference No. Renvoi no Nota n. No de observación Observação nº Anvisningar nr.	Hinweis Reference Renvoi Nota Observación Observação Anvisningar

11A Andere Maße siehe Hinweis 8

.

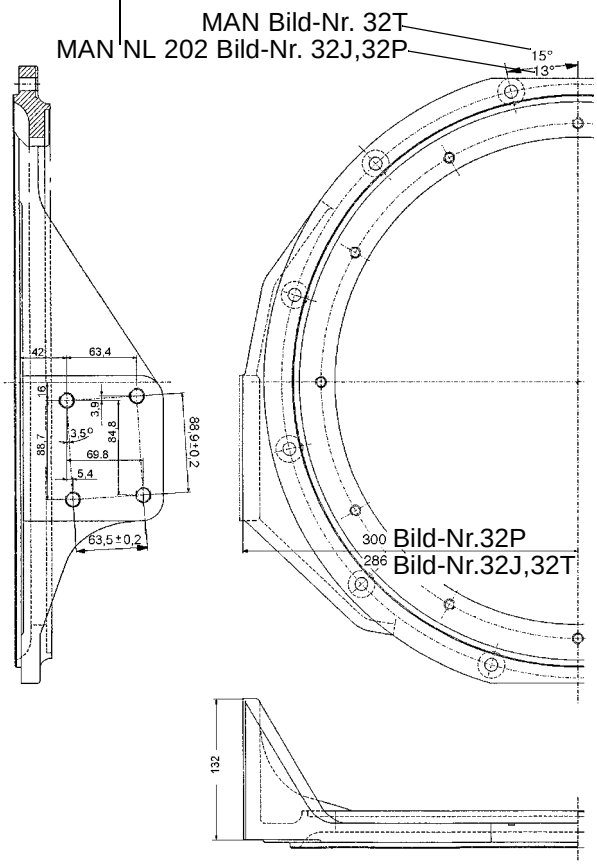

11B Aufhängeflansch SAE 2-28

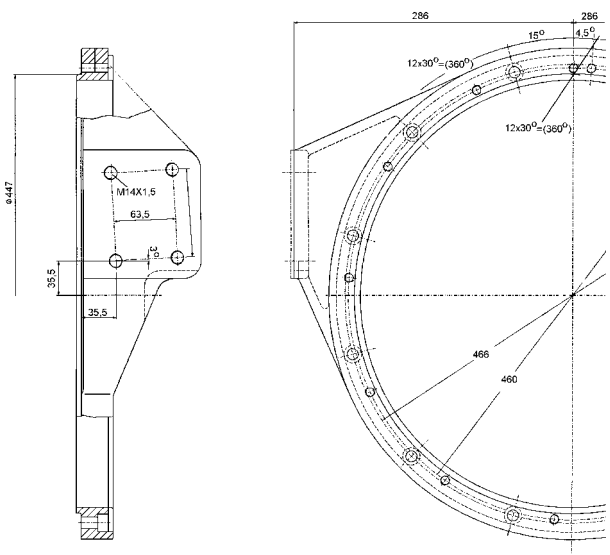

11C Aufhängeflansch-Mercedes Benz

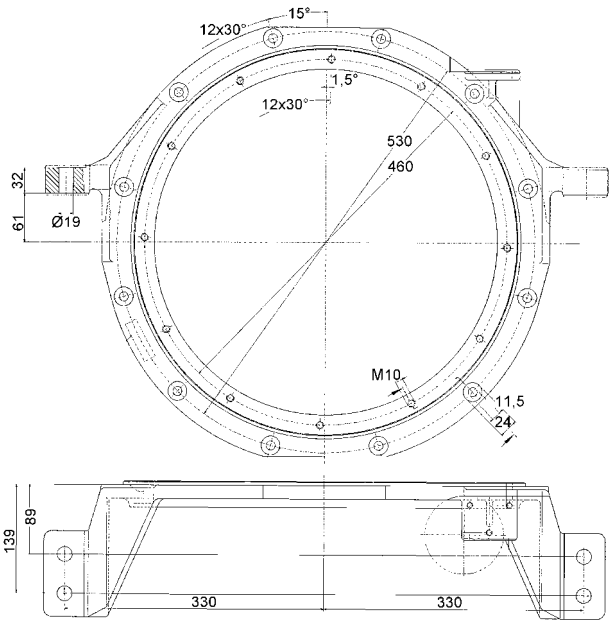

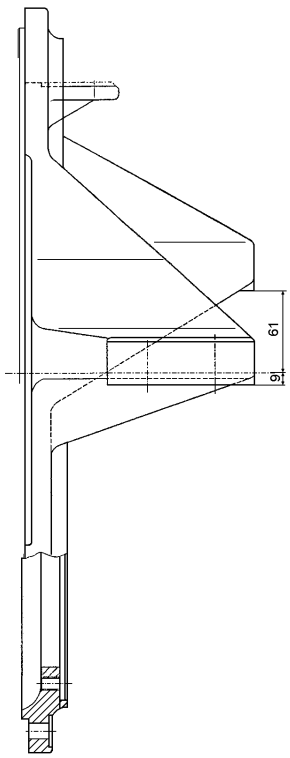

Hinweis-Nr. Reference No. Renvoi no Nota n. No de observación Observação nº Anvisningar nr.	Hinweis Reference Renvoi Nota Observación Observação Anvisningar	Hinweis Nr. Reference No. Renvoi no Nota n. No de observación Observação nº Anvisningar nr.	Hinweis Reference Renvoi Nota Observación Observação Anvisningar
11D	Aufhängeflansch Mercedes Benz	11E	Andere Maße siehe Hinweis 11D

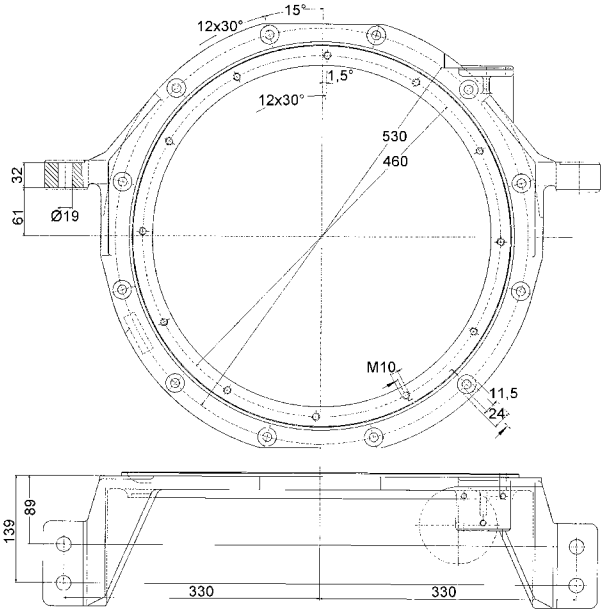

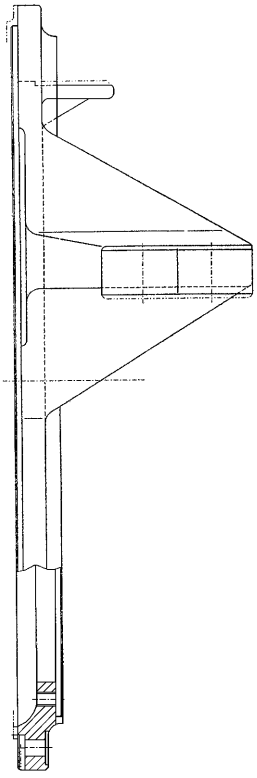

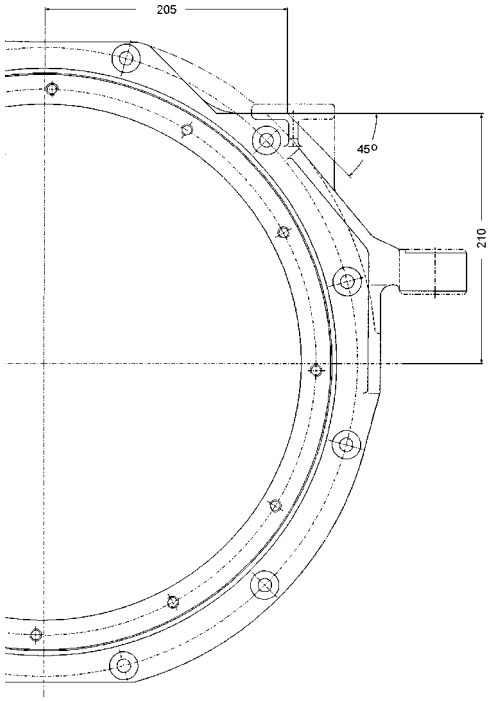

11F Aufhängeflansch MAN NL/EL/NG 312

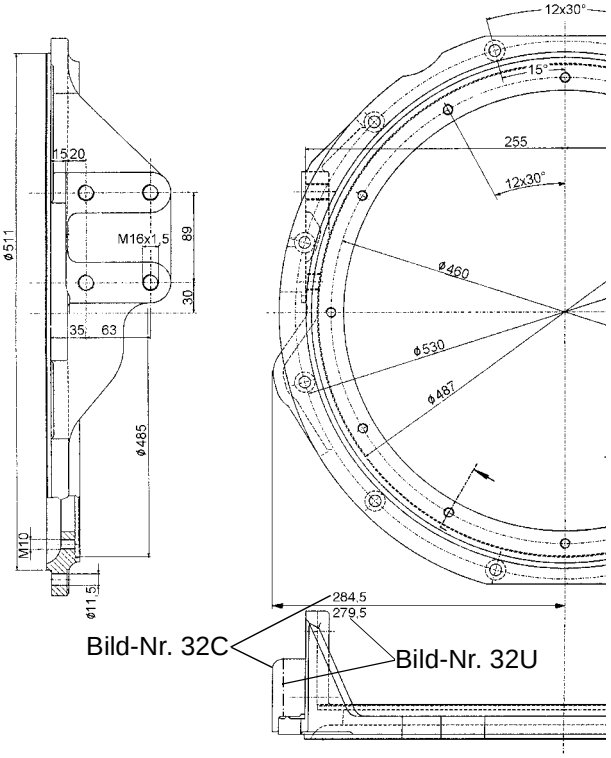

Bild-Nr. 32C

Bild-Nr. 32U

Hinweis-Nr. Reference No. Renvoi no Nota n. No de observación Observação nº Anvisningar nr.	Hinweis Reference Renvoi Nota Observación Observação Anvisningar
11G	Aufhängeflansch SAE 1-23 5°

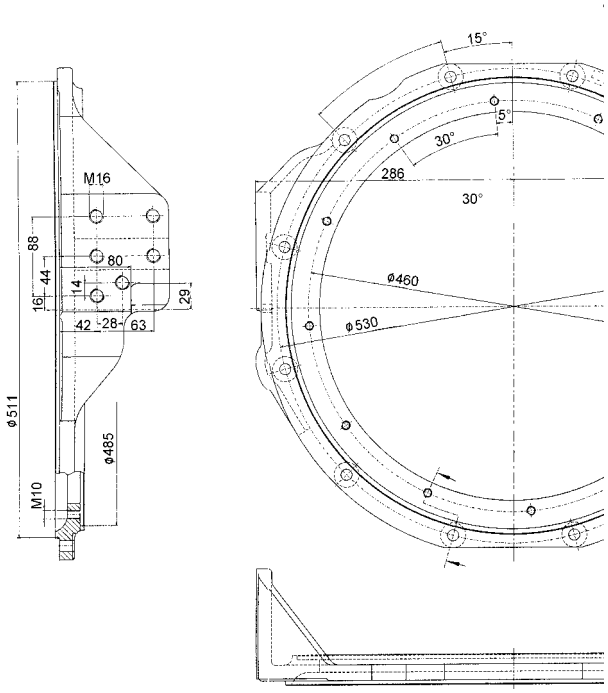

11H	Aufhängeflansch Evobus Mercedes Benz 0530/OM906h1A

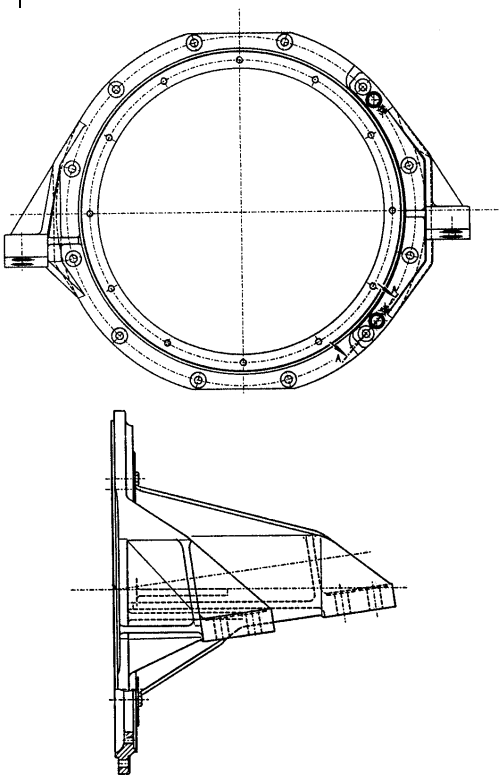

Hinweis Nr. Reference No. Renvoi no Nota n. No de observación Observação nº Anvisningar nr.	Hinweis Reference Renvoi Nota Observación Observação Anvisningar
11J	Aufhängeflansch Evobus

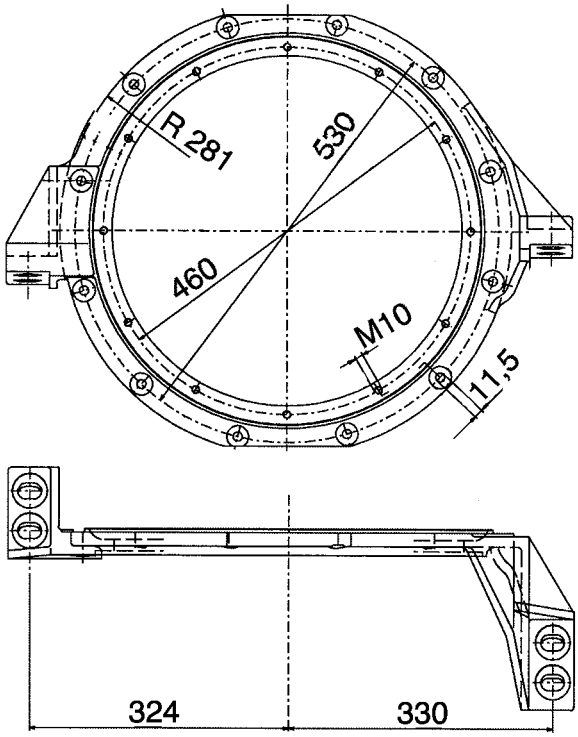

Hinweis-Nr. Reference No. Renvoi no Nota n. No de observación Observação nº Anvisningar nr.	Hinweis Reference Renvoi Nota Observación Observação Anvisningar	Hinweis Nr. Reference No. Renvoi no Nota n. No de observación Observação nº Anvisningar nr.	Hinweis Reference Renvoi Nota Observación Observação Anvisningar
11K	Aufhängeflansch Iran Khodro	11L	Aufhängeflansch SAE1-11

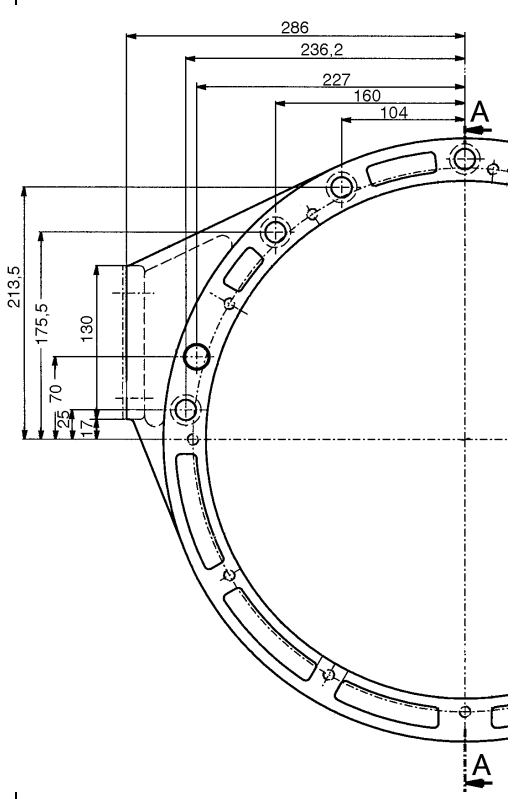

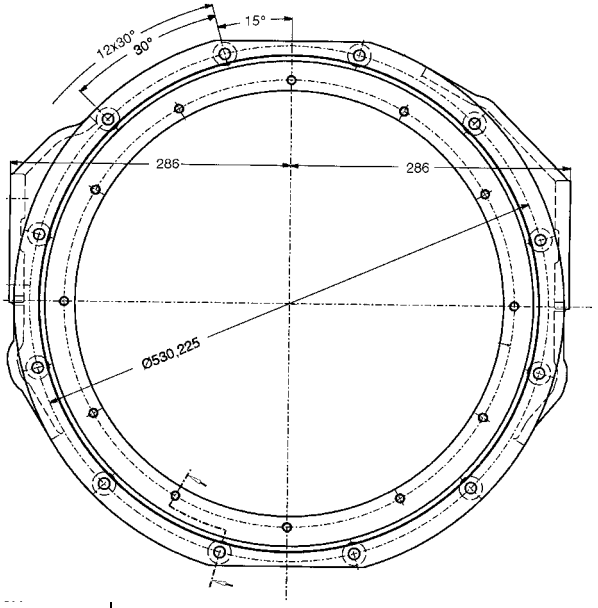

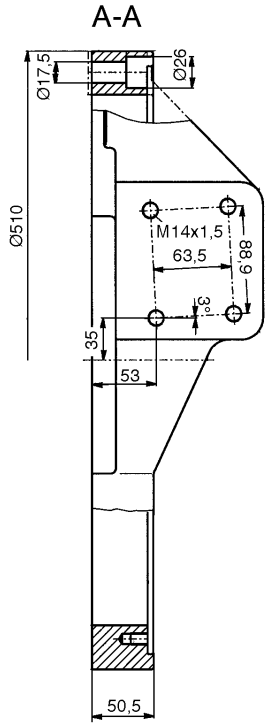

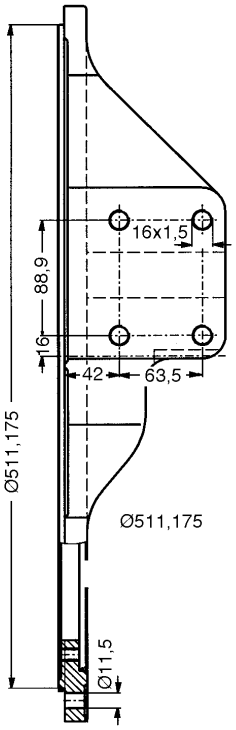

Hinweis-Nr. Reference No. Renvoi no Nota n. No de observación Observação nº Anvisningar nr.	Hinweis Reference Renvoi Nota Observación Observação Anvisningar
11N	Aufhängeflansch Mercedes Benz-B BC
	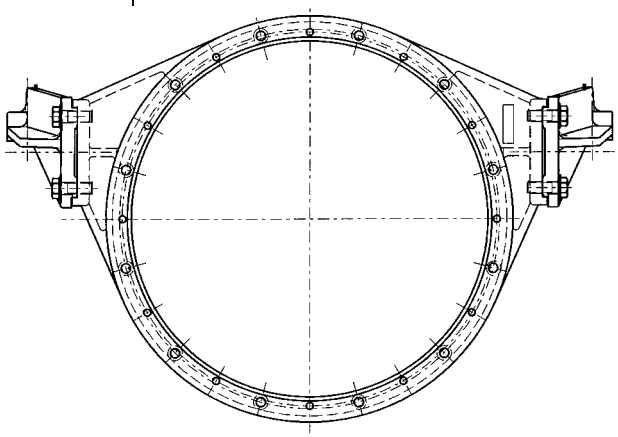
12	Erforderlich bei Antriebsdeckel „A“, Ausführung „Antrieb direkt“ und wenn Anschlußflansch nicht von Voith.
22	Planetenträgerwelle
	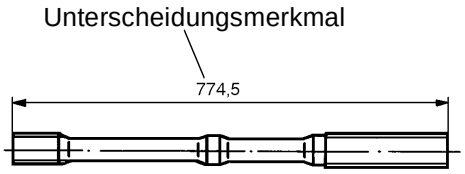
22A	Planetenträgerwelle
	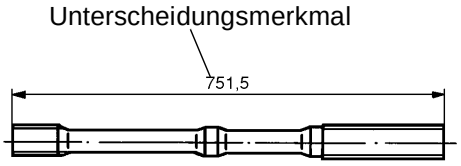

Hinweis Nr. Reference No. Renvoi no Nota n. No de observación Observação nº Anvisningar nr.	Hinweis Reference Renvoi Nota Observación Observação Anvisningar
28	Bei Reparatur einer beschädigten Lagerbuchse des Leitrades, Voith-Kundendienstbrief Nr. 132, 132A beachten. Kundendienstbrief bei Voith-Vertretung oder J.M. Voith GmbH, Heidenheim,anfordern.
29	Einbauhinweis: Die Nut muß der Druckseite zugewandt sein.
30	Kolbenring mit rechteckigem Querschnitt erforderlich (siehe Kundendienstbrief Nr. 81).

Hinweis-Nr. Reference No. Renvoi no Nota n. No de observación Observação nº Anvisningar nr.	Hinweis Reference Renvoi Nota Observación Observação Anvisningar	Hinweis Nr. Reference No. Renvoi no Nota n. No de observación Observação nº Anvisningar nr.	Hinweis Reference Renvoi Nota Observación Observação Anvisningar
31	Bei Ersetzen des Abtriebdeckels und/ oder der Lamellen ist der Hubbereich des Bremskolbens durch Ausgleichsscheiben einzustellen. Werden die Lamellen nicht ersetzt, dürfen sie weder abgenutzt noch beschädigt sein (sonst Neuteile einbauen!). ***Meßmethode (Beispiel):*** 1. Lamellen und Bremskolben müssen anliegen - wie in Zeichnung dargestellt. 2. Maß „A“ und Maß „B“ messen. Beispiel: A=5,5mm B=1,0mm 3. A-B = Hub gemessen. Beispiel: 5,5 - 1,0 = 4,5 mm 4. Ausgleichsscheibe festlegen. Beispiel: Scheibe 1,5 mm Hub gemessen 4,5mm abzüglich Scheibe 1,5mm eingestellter Hubbereich 3,0 mm ========== ***5 Lamellen*** Vorgeschriebener Hubbereich: 2,7 - 3,2 mm ***6 Lamellen*** Vorgeschriebener Hubbereich: 3,2 - 3,8 mm ***Achtung: Maß „B“ darf nicht kleiner als 0,1 mm sein!*** 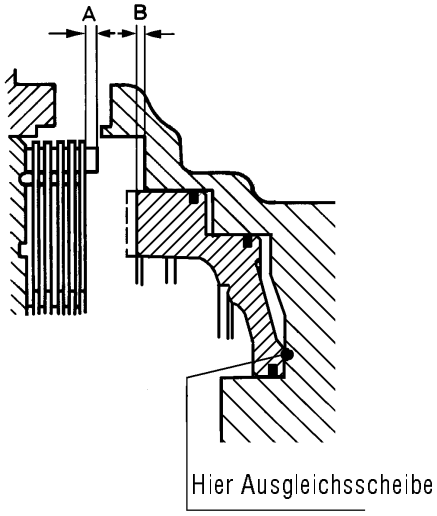 	35	Für Glaenzer-Spicer-Gelenkwelle 1600 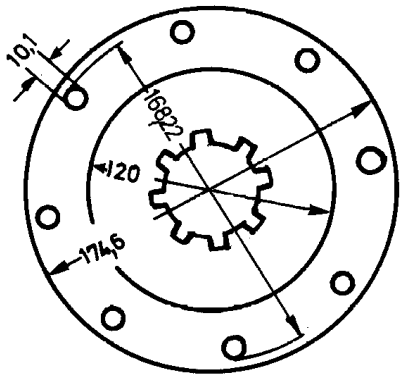
		40	Für GWB-Gelenkwelle 587/30/180 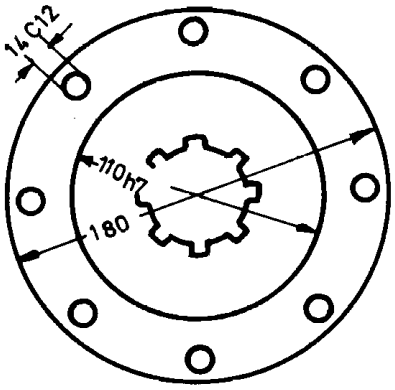
		46	Für GWB 287/40 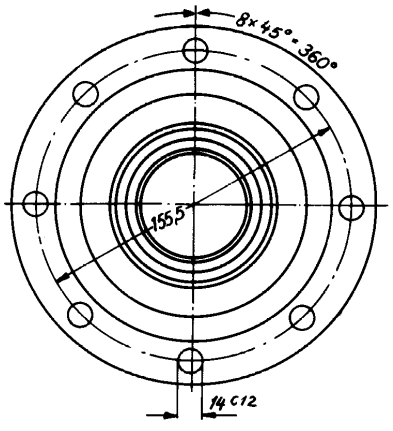

Hinweis-Nr. Reference No. Renvoi no Nota n. No de observación Observação nº Anvisningar nr.	Hinweis Reference Renvoi Nota Observación Observação Anvisningar
47C	Für GWB 587/30 mit Kreuzverzahnung 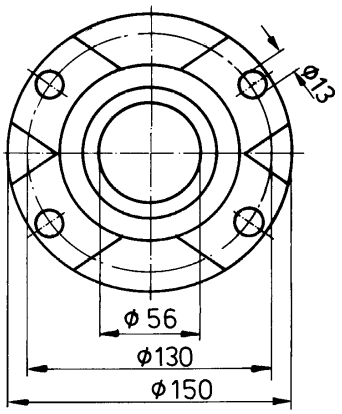
47G	Mit Kreuzverzahnung 70 ° 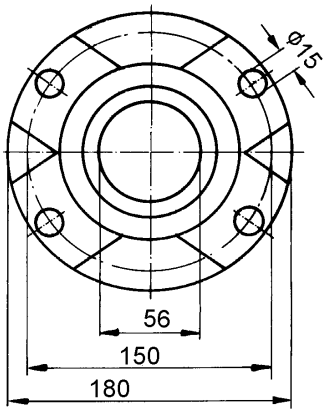
47H	End York für Mercedes Benz mit verkürztem Abtrieb. 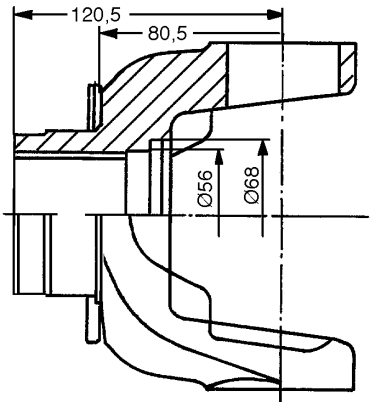

Hinweis Nr. Reference No. Renvoi no Nota n. No de observación Observação nº Anvisningar nr.	Hinweis Reference Renvoi Nota Observación Observação Anvisningar
47N	End York für Mercedes Benz B SPL 140 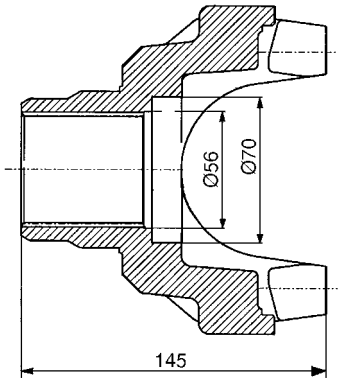
48	Für Reparatur zur Einstellung des Spiels von 0,5 mm zwischen Abtriebswelle und Scheibe, Bild-Nr. 24 u. 24A.

Hinweis-Nr. Reference No. Renvoi no Nota n. No de observación Observação nº Anvisningar nr.	Hinweis Reference Renvoi Nota Observación Observação Anvisningar
49	Bild-Nr.5 Abtriebsdeckel Bild-Nr.4 Dichtung

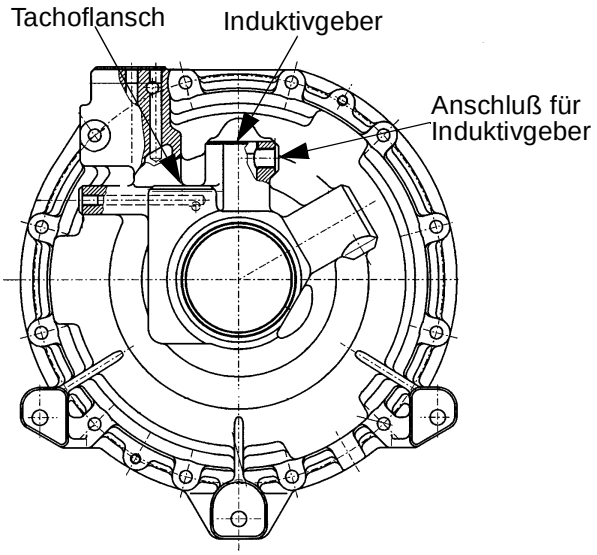

Bild-Nr.5A	Abtriebsdeckel ohne Anschluß für Schnellentleerung
Bild-Nr.4A	Dichtung

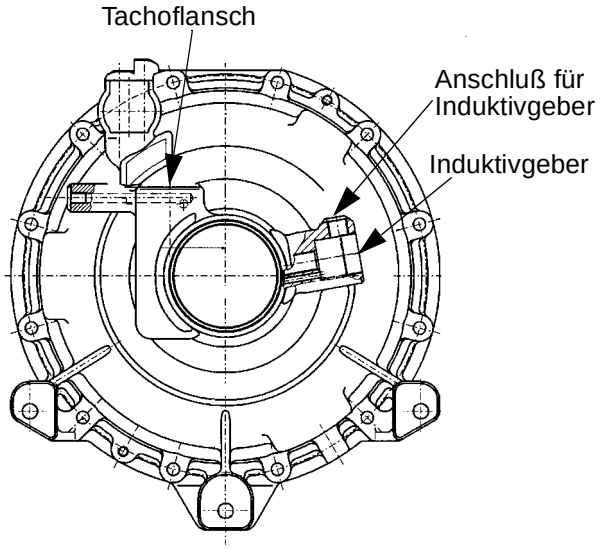

75	Bezeichnung siehe Bauart am Typenschild. Die Erläuterungen zum Typenschild stehen am Anfang des Ersatzteilkatalogs.

Hinweis Nr. Reference No. Renvoi no Nota n. No de observación Observação nº Anvisningar nr.	Hinweis Reference Renvoi Nota Observación Observação Anvisningar
91	

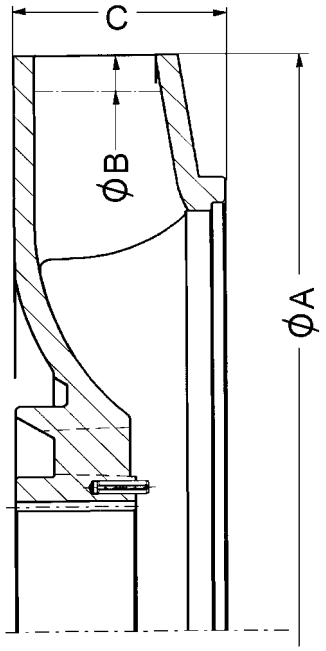

Bild-Nr.	Typ	ØA	ØB	C
41N	V	268	250	49
41P	X	268	260	49
41Q	F	268	240	49
41R	G	268	244	49
41S	H	268	268	49

110	Kennzeichen: grüner Punkt.
138	Gehäuse, Deckel und Zwischenplatte der Zahnradpumpe nur komplett lieferbar.
147	Verschluß-Schraube permanent magnetisch.

Hinweis-Nr. Reference No. Renvoi no Nota n. No de observación Observação nº Anvisningar nr.	Hinweis Reference Renvoi Nota Observación Observação Anvisningar
222	Bei Ersatzteilbestellung der Druckfeder muß unbedingt die Ausführung beachtet werden. ***Ausführung alt:*** 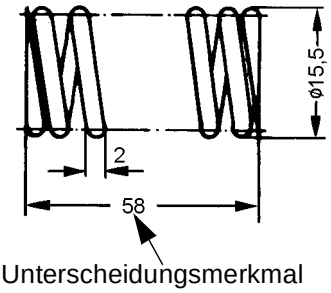 Unterscheidungsmerkmal Bei dieser Ausführung Druckfeder mit Teil-Nr.92.2293.10 bestellen. ***Ausführung neu:*** 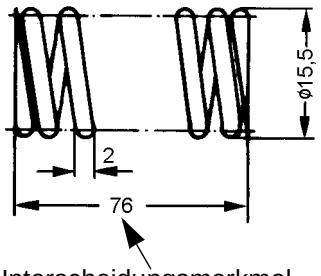 Unterscheidungsmerkmal Bei dieser Ausführung Druckfeder mit Teil-Nr. wie im Ersatzteilkatalog, Gruppe 13, Bild-Nr. 18, angegeben bestellen.

Hinweis Nr. Reference No. Renvoi no Nota n. No de observación Observação nº Anvisningar nr.	Hinweis Reference Renvoi Nota Observación Observação Anvisningar
227	Mit Hilfe der Tabelle und den Zeichnungen 1-2, kann die Ausführung des Leitrad bestimmt werden. ***Zeichnung 1:*** Leitrad ohne Kernringbohrungen 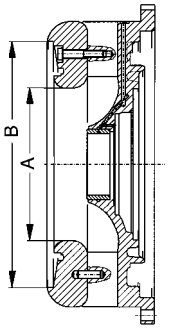 ***Zeichnung 2:*** Leitrad mit Kernringbohrungen 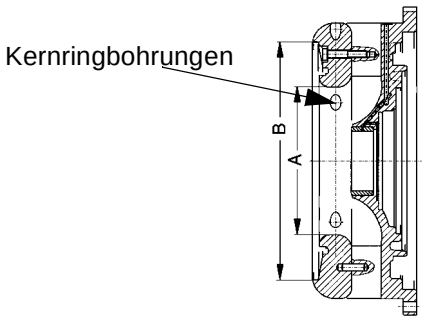

Nr.	Turbine	ØA	ØB	Sonstige Angaben	Zeichnungs-Nr.
5	T0	168	270	ohne Kernringbohrung	1
5A	T2	183	270	mit Kernringbohrung	2
5B	T0	168	270	mit Kernringbohrung	2

Hinweis-Nr. Reference No. Renvoi no Nota n. No de observación Observação nº Anvisningar nr.	Hinweis Reference Renvoi Nota Observación Observação Anvisningar
228	Scheibe, Zylinderschraube und Ring werden nur bei Ausführung des Abtriebflansch, Mercedes Benz-B End York DANA Spicer (1710 Series), verwendet. 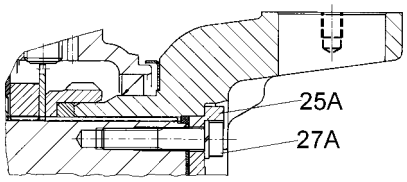
237	Anzugsdrehmoment des Induktivgeber maximal 30Nm. Bitte beachten sie bei Reparaturen, Getriebeumbauten bzw. beim Austausch oder bei der Kontrolle eines Induktivgebers das Anzugsdrehmoment von 30Nm einzuhalten.
244	Unterscheidungsmerkmale der Getriebegehäuse

Bild-Nr.	Elektrischer Tacho vom Antrieb aus links	Elektrischer Tacho vom Antrieb aus rechts	Ölstands-kontrolle	Sonstiges
1				Standard
1A				seitlich hinten links und rechts je 3 Gewinde M16 als zusätzliche Befestigungsmöglichkeiten für das Getriebe.
1B			X	
1C	X		X	
1D	X			
1E	X			Dennis
1F				Van Hool
1G				W5/W6/W16/ W17/W18
1H		X		W19
1J				W20

Hinweis Nr. Reference No. Renvoi no Nota n. No de observación Observação nº Anvisningar nr.	Hinweis Reference Renvoi Nota Observación Observação Anvisningar
248	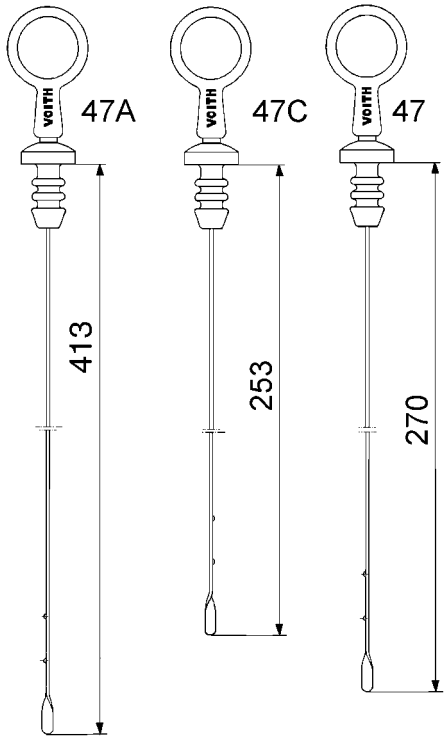
249	Dichtring für Deckel in der Ölwanne. Siehe auch Gruppe 7 Bild-Nr.12

Hinweis-Nr. Reference No. Renvoi no Nota n. No de observación Observação nº Anvisningar nr.	Hinweis Reference Renvoi Nota Observación Observação Anvisningar
250	Bei Ersatzteilbestellung des kompletten Arbeitsdruckventil, muß unbedingt die Ausführung beachtet werden. ***Ausführung alt*** ***Unterscheidungsmerkmale:*** 1. Ausführung ohne Rohrleitung (Rohrleitung Bild-Nr.35) 2. Deckel ohne Bohrung für Rohrleitung (2 Bohrungen M10x1) 3. Gehäuse mit Gewinde M20x1,5

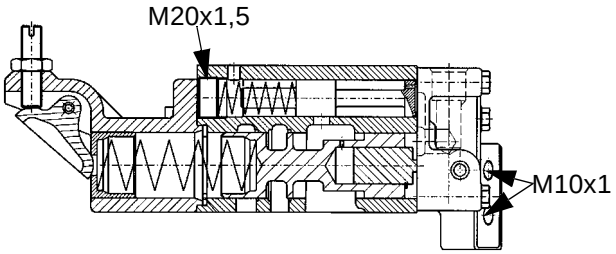

Ausführung Reparaturlösung
Unterscheidungsmerkmale:
1. Ausführung ohne Rohrleitung (Rohrleitung Bild-Nr.35)
2. Deckel ohne Bohrung für Rohrleitung (2 Bohrungen M10x1)
3. Gehäuse ohne Gewinde M20x1,5

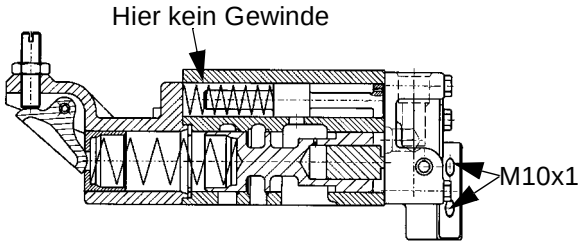

Bei Ausführung alt und bei Ausführung Reparaturlösung, komplettes Arbeitsdruckventil mit Teil-Nr. 68.0781.10 bestellen

Ausführung neu
Unterscheidungsmerkmale:
1. Ausführung mit Rohrleitung (Rohrleitung Bild-Nr.35)
2. Deckel mit Bohrung für Rohrleitung (3 Bohrungen M10x1)
3. Gehäuse ohne Gewinde M20x1,5

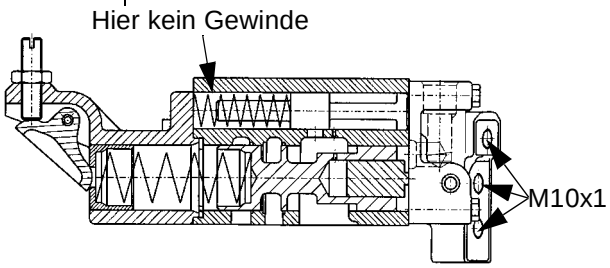

Bei Ausführung neu, komplettes Arbeitsdruckventil mit Teil-Nr. wie im Ersatzteilkatalog angegeben, Gruppe 13, bestellen.

Hinweis-Nr. Reference No. Renvoi no Nota n. No de observación Observação nº Anvisningar nr.	Hinweis Reference Renvoi Nota Observación Observação Anvisningar	Hinweis Nr. Reference No. Renvoi no Nota n. No de observación Observação nº Anvisningar nr.	Hinweis Reference Renvoi Nota Observación Observação Anvisningar
251	Bei Ersatzteilbestellung des Ventilgehäuse muß unbedingt die Ausführung beachtet werden. ***Ausführung alt*** ***Unterscheidungsmerkmale:*** 1. Ventilgehäuse mit Gewinde M20x1,5 2. Bohrung Ø6		***Ausführung Reperaturlösung*** ***Unterscheidungsmerkmal:*** Ventilgehäuse ohne Gewinde M20x1,5

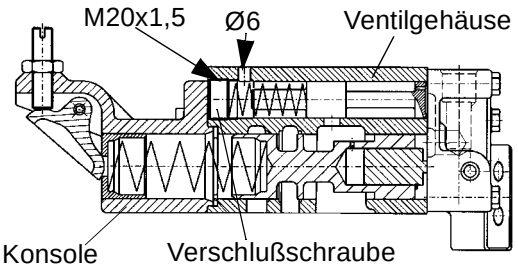

Ersatzteilbestellung bei Ausführung alt,
Ventilgehäuse Teil-Nr. 64.0379.10
Feder Teil-Nr. 92.2293.20
Kolben Teil-Nr. 64.0514.10
Verschlußschraube M20x1,5 entfällt

Achtung!
Ausführung der Konsole beachten
Unterscheidungsmerkmal:

Ausführung alt

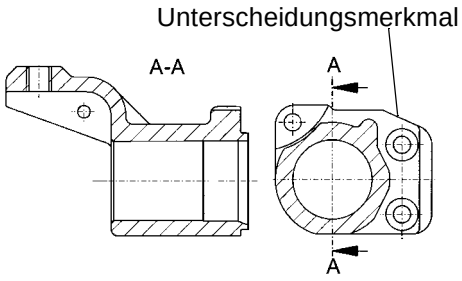

Ausführung neu

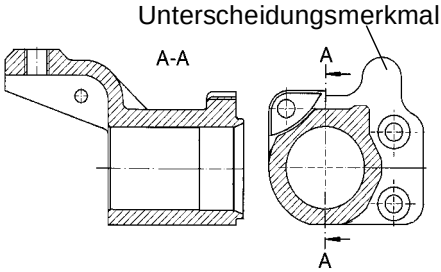

Bei Ausführung alt muß die Konsole ebenfalls getauscht werden. Mit Teil-Nr. wie im Ersatzteilkatalog angegeben, Gruppe 13 Bild-Nr.6, bestellen.

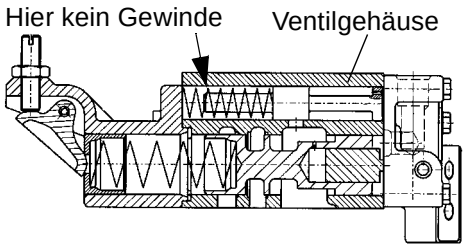

Bei Ausführung Reperaturlösung, Ventilgehäuse mit Teil-Nr. 64.0379.10 bestellen.

Ausführung neu
Unterscheidungsmerkmale:
Ventilgehäuse ohne Gewinde M20x1,5 mit Bohrung Ø1,5

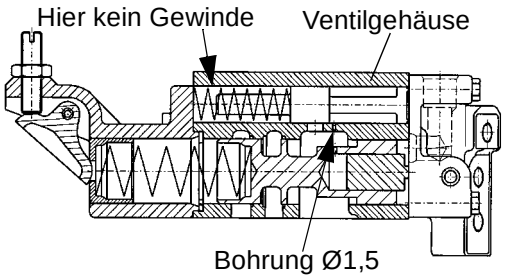

Bei Ausführung neu das Ventilgehäuse mit Teil-Nr. wie im Esatzteilkatalog angegeben, Gruppe 13, Bild- Nr.12 , bestellen.

Hinweis-Nr. Reference No. Renvoi no Nota n. No de observación Observação nº Anvisningar nr.	Hinweis Reference Renvoi Nota Observación Observação Anvisningar
252	Bei Ersatzteilbestellung des Deckels muß unbedingt die Ausführung beachtet werden. ***Unterscheidungsmerkmal:*** Deckel ohne Bohrung für Rohrleitung Bild-Nr.35 (2 Bohrungen M10x1)

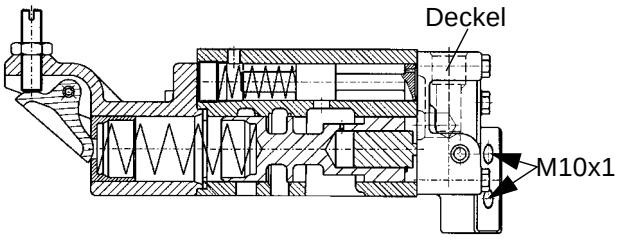

Bei dieser Ausführung, Deckel mit Teil-Nr. 64.0636.10 bestellen

Unterscheidungsmerkmal:
Deckel mit Bohrung für Rohrleitung Bild-Nr.35 (3 Bohrungen M10x1)

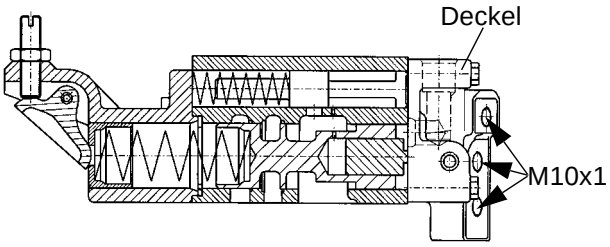

Bei dieser Ausführung den Deckel mit Teil-Nr. wie im Esatzteilkatalog angegeben, Gruppe 13, Bild-Nr.15 , bestellen.

Hinweis Nr. Reference No. Renvoi no Nota n. No de observación Observação nº Anvisningar nr.	Hinweis Reference Renvoi Nota Observación Observação Anvisningar
253	Bei Ersatzteilbestellung des Schaltkolben, muß unbedingt die Ausführung beachtet werden. ***Ausführung alt*** ***Unterscheidungsmerkmal:*** 86,5mm lang und mit Bohrung Ø1,5mm

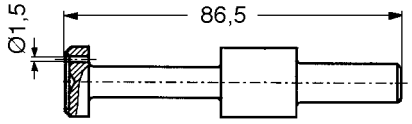

Ersatzteilbestellung bei Ausführung alt,
Kolben Teil-Nr. 64.0514.10
Feder Teil-Nr. 92.2293.20
Verschlußschraube M20x1,5 entfällt
(Verschlußschraube siehe Bild bei Hinweis 251)
Achtung!
Ausführung der Konsole beachten
Unterscheidungsmerkmal:

Ausführung alt

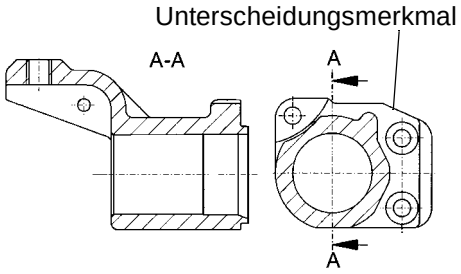

Ausführung neu

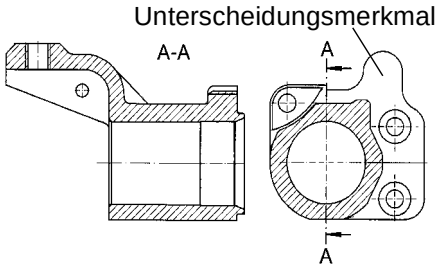

Bei Ausführung alt muß die Konsole ebenfalls getauscht werden. Mit Teil-Nr. wie im Ersatzteilkatalog angegeben, Gruppe 13 Bild-Nr.6, bestellen.

Hinweis-Nr. Reference No. Renvoi no Nota n. No de observación Observação nº Anvisningar nr.	Hinweis Reference Renvoi Nota Observación Observação Anvisningar	Hinweis Nr. Reference No. Renvoi no Nota n. No de observación Observação nº Anvisningar nr.	Hinweis Reference Renvoi Nota Observación Observação Anvisningar
	Ausführung Reperaturlösung Unterscheidungsmerkmal: 96,5mm lang und mit Bohrung Ø1,5mm 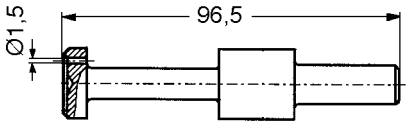 Bei Ausführung Reperaturlösung, Schaltkolben mit Teil-Nr. 64.0514.10 bestellen. ***Ausführung neu Unterscheidungsmerkmale:*** 96,5mm lang und ohne Bohrung 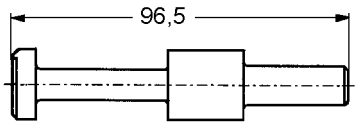 Bei dieser Ausführung den Schaltkolben mit Teil-Nr. wie im Esatzteilkatalog angegeben, Gruppe 13, Bild- Nr.19 , bestellen.		

Hinweis-Nr. Reference No. Renvoi no Nota n. No de observación Observação nº Anvisningar nr.	Hinweis Reference Renvoi Nota Observación Observação Anvisningar
6	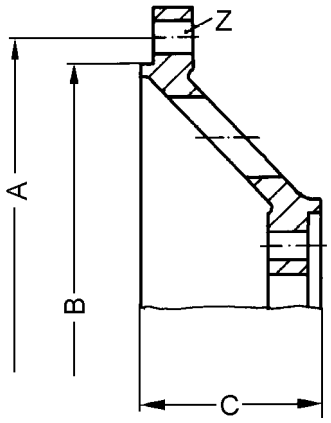
6B	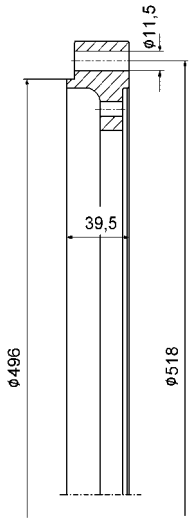

Hinweis Nr. Reference No. Renvoi no Nota n. No de observación Observação nº Anvisningar nr.	Hinweis Reference Renvoi Nota Observación Observação Anvisningar
6C	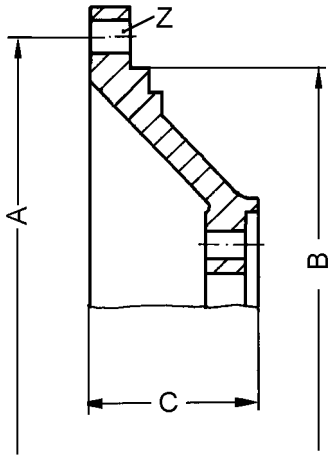
7	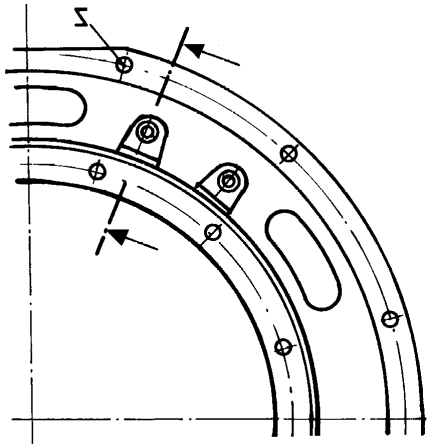 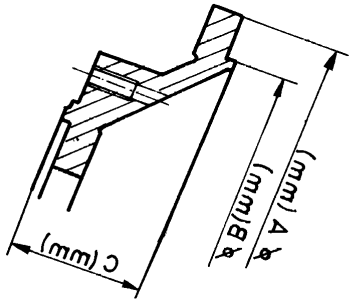

GB Hinweise References Renvois Note Observaciones Observação Anvisningar

Hinweis-Nr. Reference No. Renvoi no Nota n. No de observación Observação nº Anvisningar nr.	Hinweis Reference Renvoi Nota Observación Observação Anvisningar
8	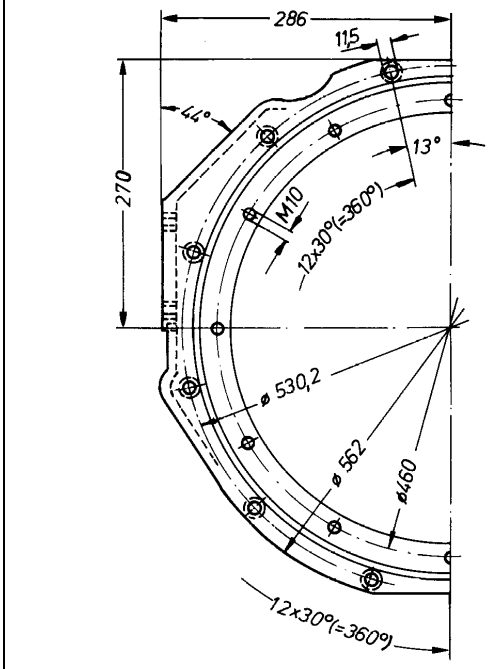 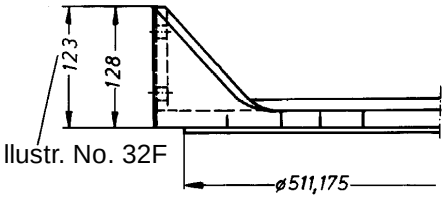 Illustr. No. 32F
9	See note 8 for other dimensions.. 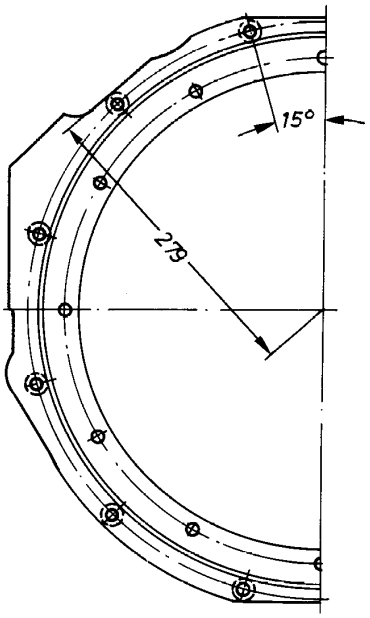
10	See note 8 for other dimensions. 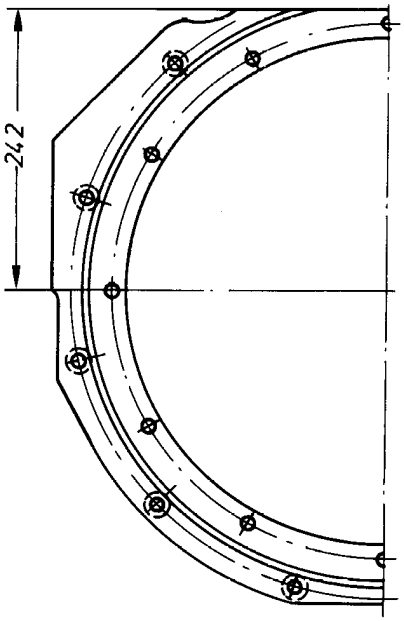
11	See note 8 for other dimensions.. 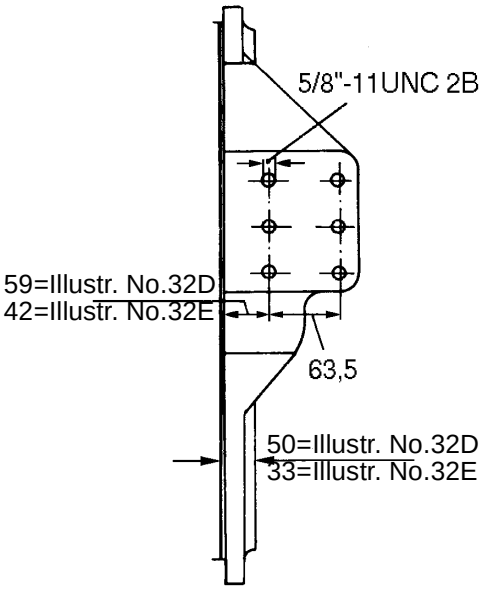

Hinweis-Nr. Reference No. Renvoi no Nota n. No de observación Observação nº Anvisningar nr.	Hinweis Reference Renvoi Nota Observación Observação Anvisningar
11A	See note 8 for other dimensions. .

MAN figure no. 32T
MAN NL figure no. 32J, 32P.

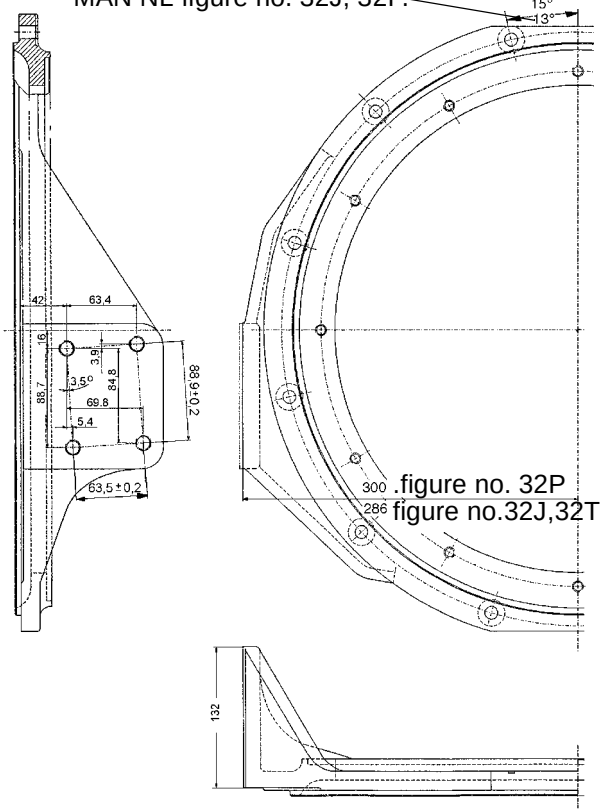

.figure no. 32P
figure no.32J,32T

11B	Fig.-no. SAE 2-28

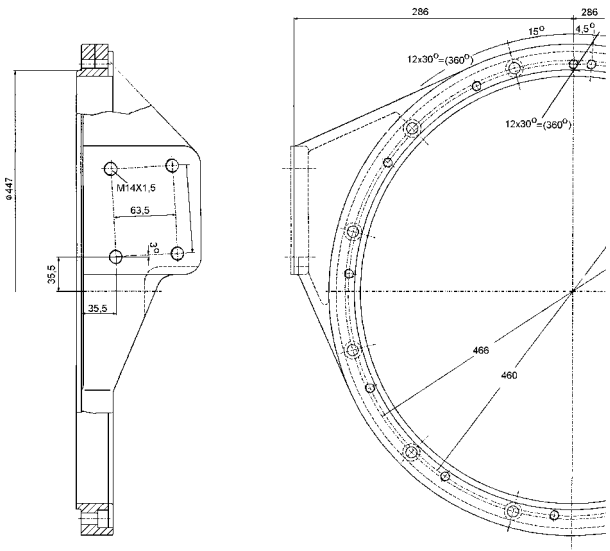

11C	Mercedes Benz - Suspension flange.

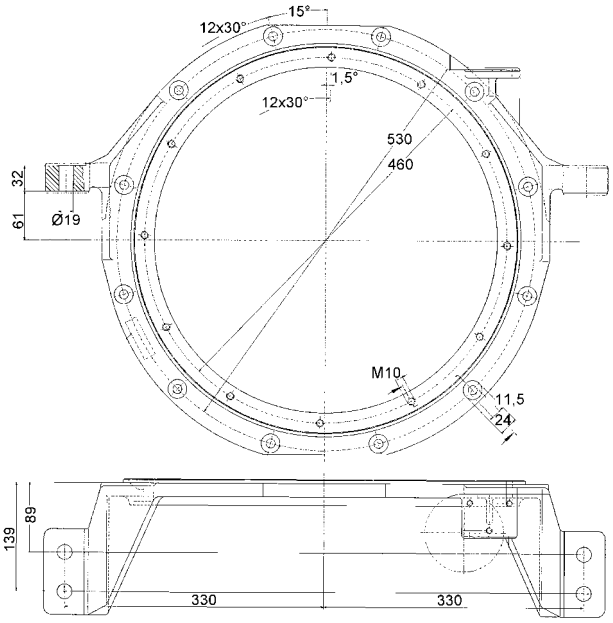

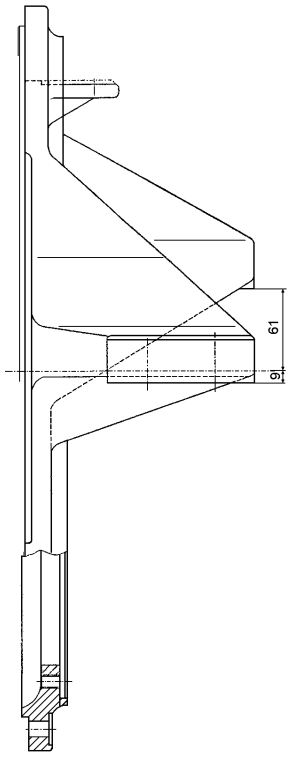

Hinweis-Nr. Reference No. Renvoi no Nota n. No de observación Observação nº Anvisningar nr.	Hinweis Reference Renvoi Nota Observación Observação Anvisningar
11D	Mercedes Benz - Suspension flange.

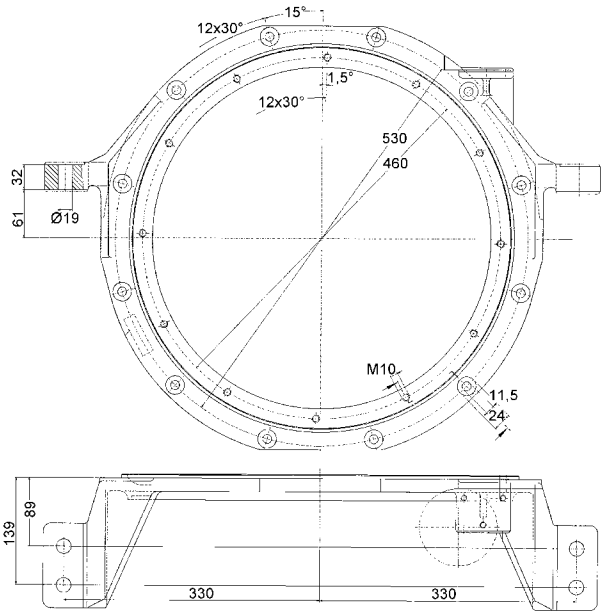

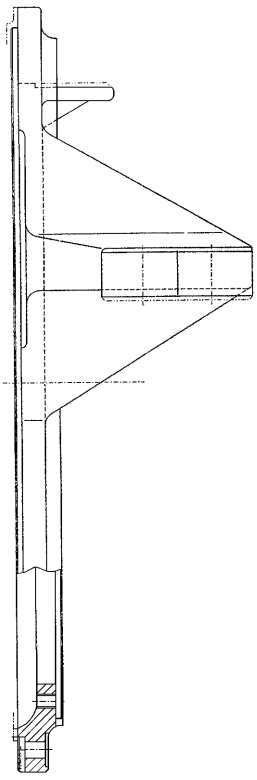

Hinweis Nr. Reference No. Renvoi no Nota n. No de observación Observação nº Anvisningar nr.	Hinweis Reference Renvoi Nota Observación Observação Anvisningar
11E	See note 11D for other dimensions.

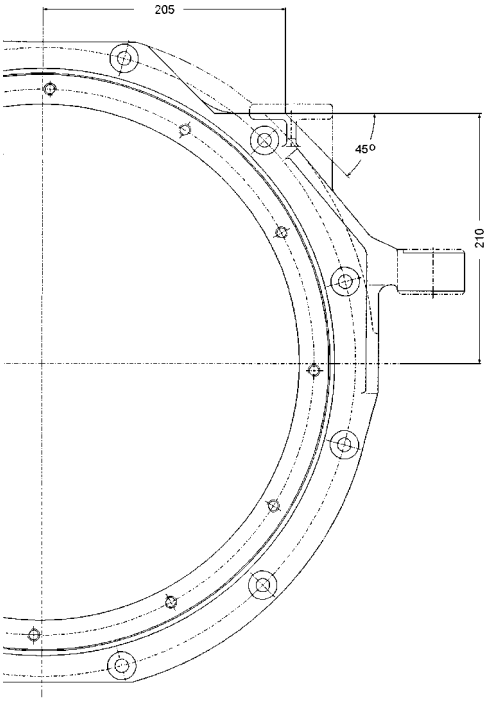

11F	Suspension flange MAN NL/EL/NG 312

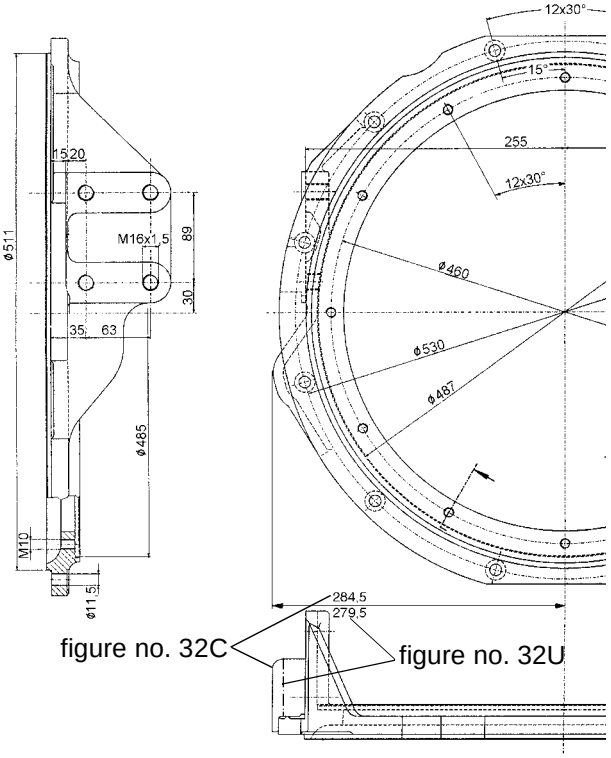

figure no. 32C

figure no. 32U

Hinweis-Nr. Reference No. Renvoi no Nota n. No de observación Observação nº Anvisningar nr.	Hinweis Reference Renvoi Nota Observación Observação Anvisningar	Hinweis Nr. Reference No. Renvoi no Nota n. No de observación Observação nº Anvisningar nr.	Hinweis Reference Renvoi Nota Observación Observação Anvisningar
11G	Suspension flange SAE 1-23 5°	11J	Suspension flange for EVO-bus

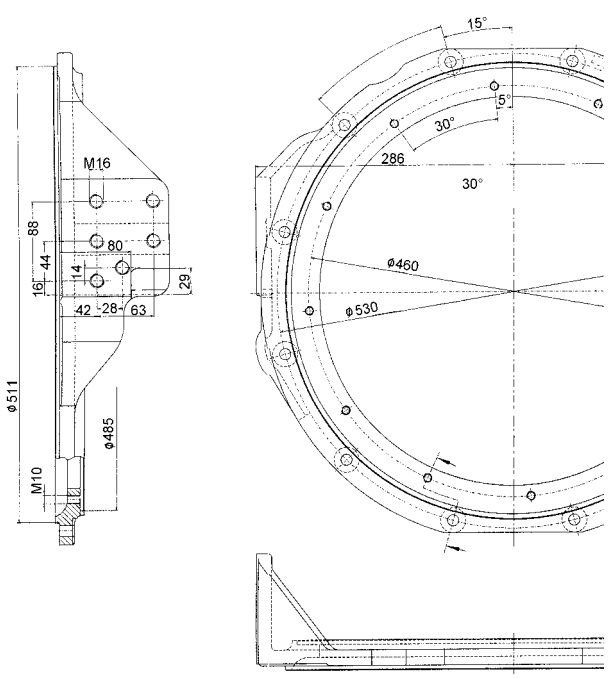

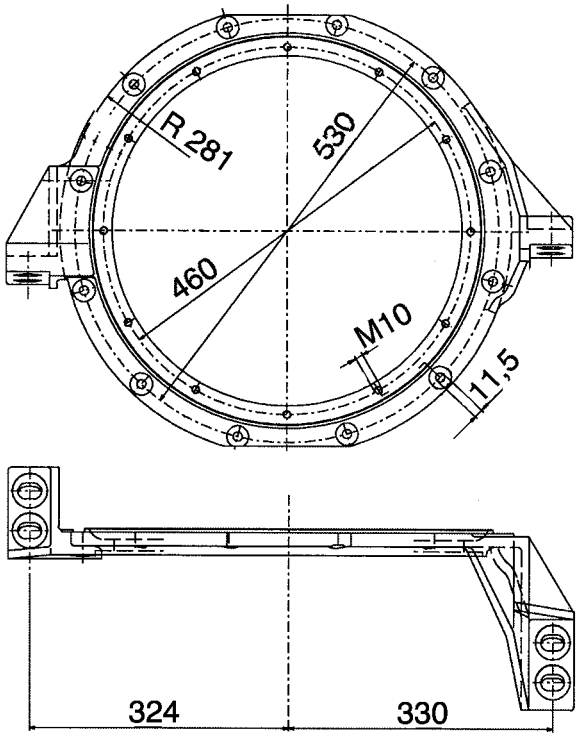

11H	Suspension flange for EVO-bus Mercedes Benz 0530/OM906h1A

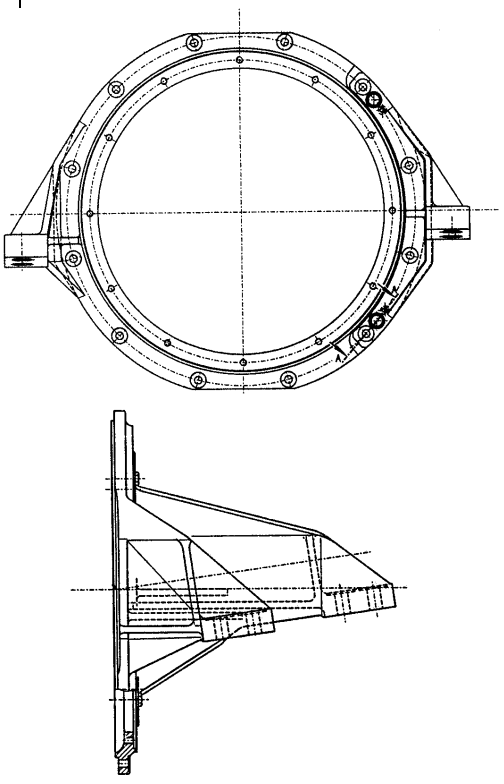

Hinweis-Nr. Reference No. Renvoi no Nota n. No de observación Observação nº Anvisningar nr.	Hinweis Reference Renvoi Nota Observación Observação Anvisningar	Hinweis Nr. Reference No. Renvoi no Nota n. No de observación Observação nº Anvisningar nr.	Hinweis Reference Renvoi Nota Observación Observação Anvisningar
11K	Suspension flange Iran Khodro	11L	Suspension flange SAE1-11

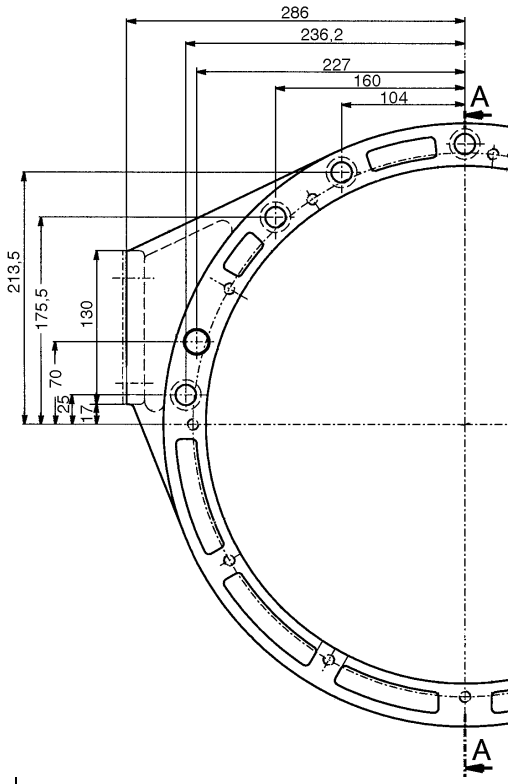

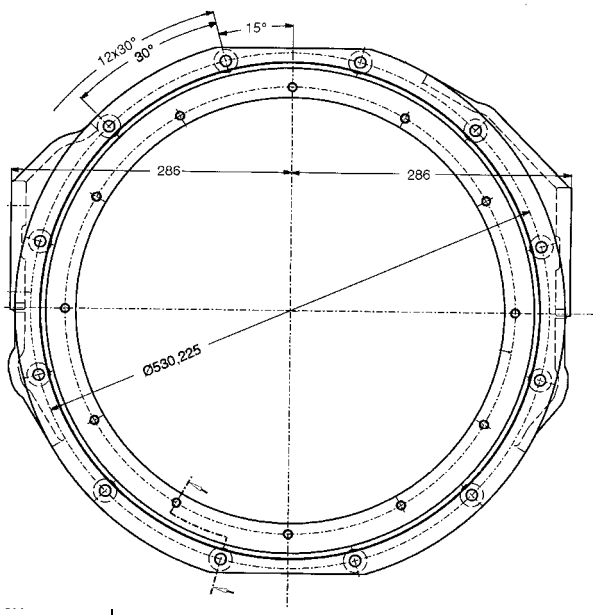

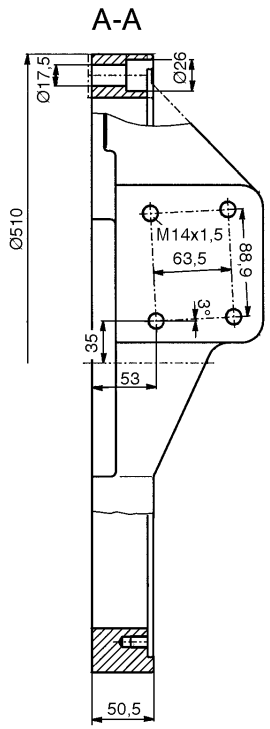

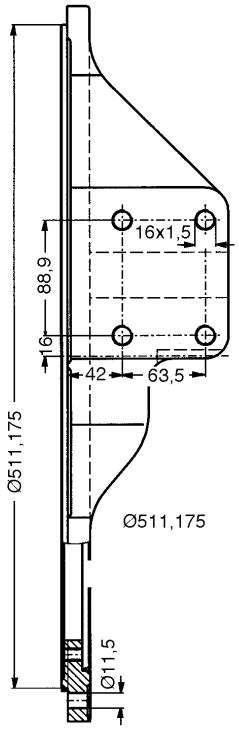

Hinweis-Nr. Reference No. Renvoi no Nota n. No de observación Observação nº Anvisningar nr.	Hinweis Reference Renvoi Nota Observación Observação Anvisningar
11N	Suspension flange Mercedes Benz-B BC
	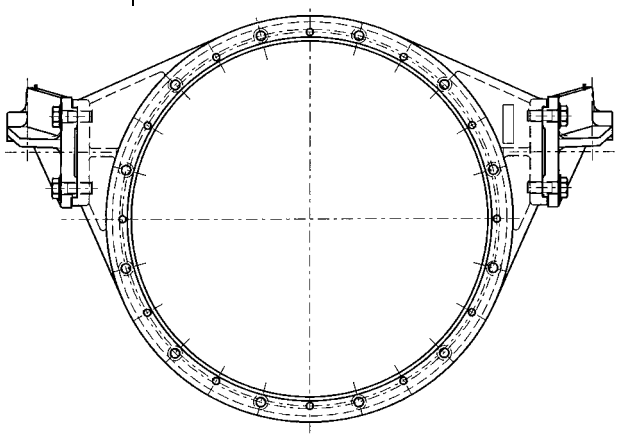
12	Necessary for input drive cover „A“, direct drive version, and connecting flange not manufactured by Voith.
22	Planet gear carrier
	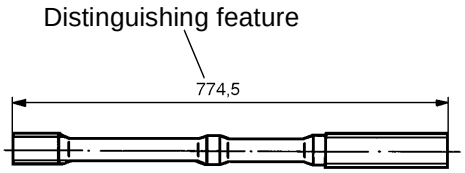
22A	Planet gear carrier
	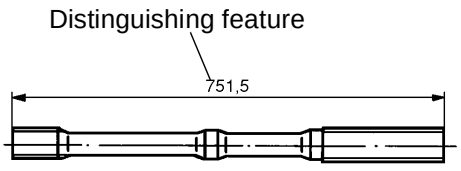

Hinweis Nr. Reference No. Renvoi no Nota n. No de observación Observação nº Anvisningar nr.	Hinweis Reference Renvoi Nota Observación Observação Anvisningar
28	Observe Service Letter no. 132,132A when repairing a defective bearing bush. This Letter can be obtained from the Voith Agency or J.M. Voith GmbH, Heidenheim.
29	Installation note: The groove must face the pressure side.
30	Piston ring with square section necessary (see Service Letter no. 81).

Hinweis-Nr. Reference No. Renvoi no Nota n. No de observación Observação nº Anvisningar nr.	Hinweis Reference Renvoi Nota Observación Observação Anvisningar	Hinweis Nr. Reference No. Renvoi no Nota n. No de observación Observação nº Anvisningar nr.	Hinweis Reference Renvoi Nota Observación Observação Anvisningar
31	Adjust storke of brake piston by means ofcompensating washers when replacing the output drive cover and/or the friction plates. Worn or damaged friction plates must always be replaced by new ones. ***Measuring example:*** 1. Friction plates and brake piston must be in contact with one another as shown in the drawing. 2. Measure dimensions A' and B'. Example: A = 5.5 mm B = 1.0 mm 3. A - B = measured stroke Example: 5.5 - 1.0 = 4.5 mm 4. Select compensating washer. Example: washer 1.5mm measured stroke 4.5mm minus washer 1.5mm piston stroke 3.0mm ========== ***5 friction plates*** Required stroke: 2.7 mm to 3.2 mm. ***6 friction plates*** Required stroke: 3,2 mm to 3.8 mm ***Important: Dimension B' shall never be smaller than 0.1 mm!*** 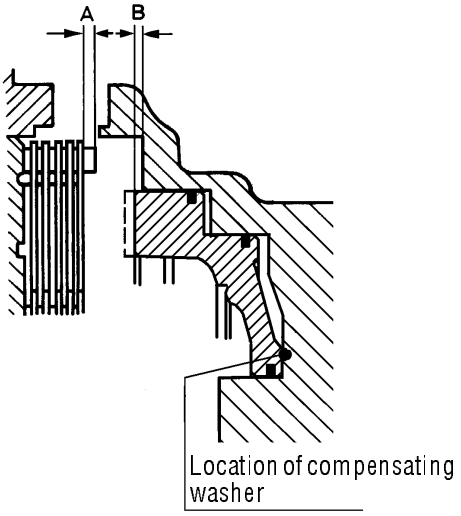 Location of compensating washer	35	For Glaenzer-Spicer cardan shaft 1600 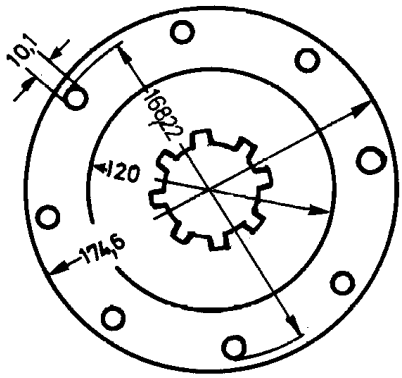
		40	For GWB cardan shaft 587/30/180 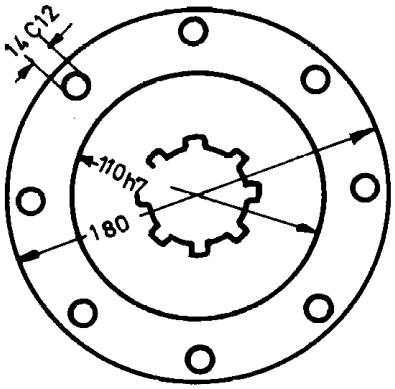
		46	For GWB 287/40 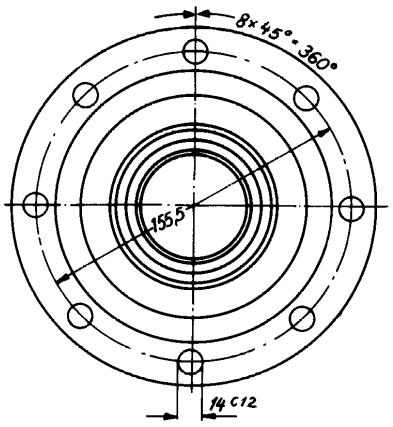

Hinweis-Nr. Reference No. Renvoi no Nota n. No de observación Observação nº Anvisningar nr.	Hinweis Reference Renvoi Nota Observación Observação Anvisningar
47C	For GWB 587/30 with cross teeth. 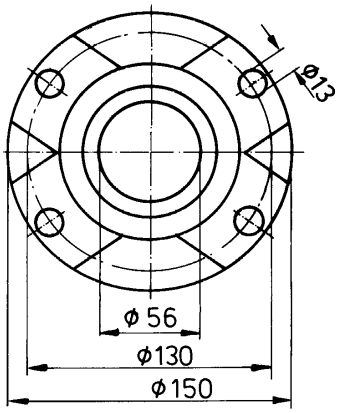
47G	With cross teeth 70°. 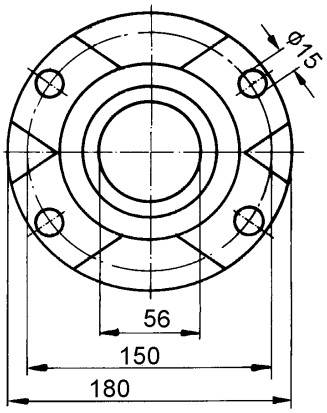
47H	End yoke for Mercedes Benz with short output 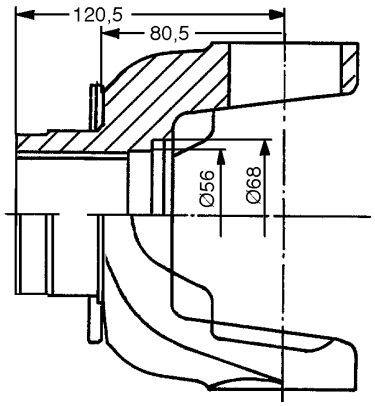

Hinweis Nr. Reference No. Renvoi no Nota n. No de observación Observação nº Anvisningar nr.	Hinweis Reference Renvoi Nota Observación Observação Anvisningar
47N	End yoke for Mercedes Benz B SPL 140 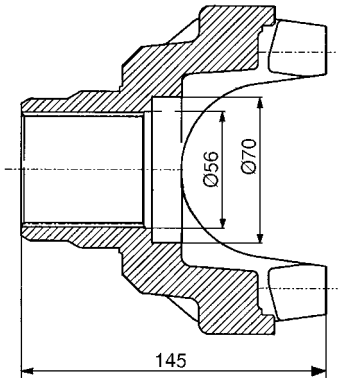
48	For the adjustment of the 0.5 mm play between output shaft and plate during repair, see fig.-nos. 24 and 24A.

Hinweis-Nr. Reference No. Renvoi no Nota n. No de observación Observação nº Anvisningar nr.	Hinweis Reference Renvoi Nota Observación Observação Anvisningar
49	Figure no. 5 Output coverl Figure no. 4 Seal

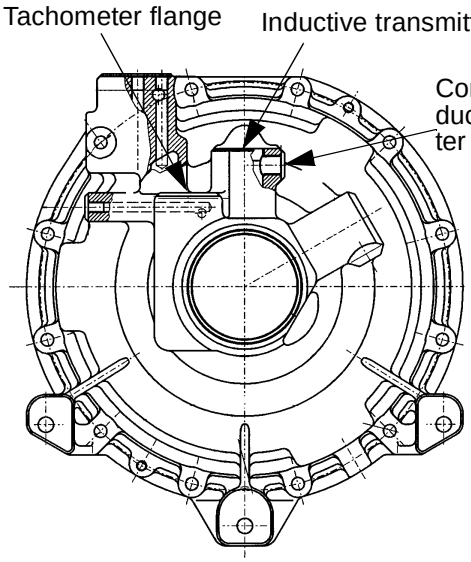

	Figure no. 5A utput cover without connection for fast drain Figure no. 4A Seal

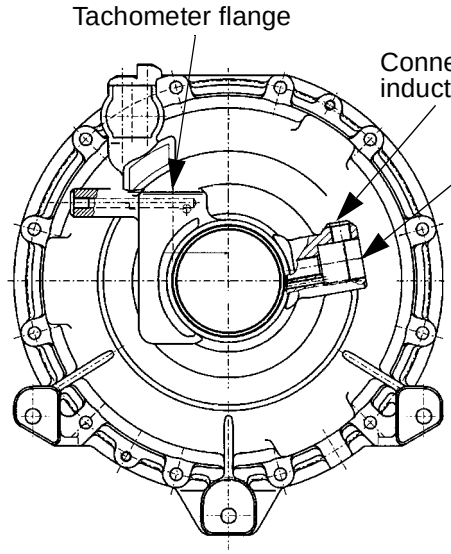

75	Designation as per type plate .The nameplate is explained at the beginning of the spare parts catalog.

Hinweis Nr. Reference No. Renvoi no Nota n. No de observación Observação nº Anvisningar nr.	Hinweis Reference Renvoi Nota Observación Observação Anvisningar
91	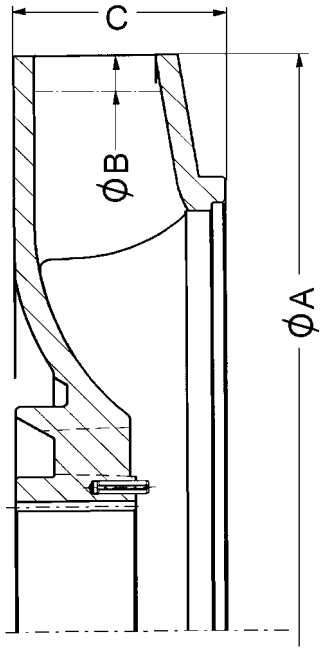

Fig. no	Type	Dia.A	Dia.B	C
41N	V	268	250	49
41P	X	268	260	49
41Q	F	268	240	49
41R	G	268	244	49
41S	H	268	268	49

110	Distinguishing feature: green dot.
138	Casing and cover of gear pump only available complet
147	Screw plug permanently magnetic.

Hinweis-Nr. Reference No. Renvoi no Nota n. No de observación Observação nº Anvisningar nr.	Hinweis Reference Renvoi Nota Observación Observação Anvisningar
222	When ordering a new compression spring, attention must be paid to the variant. ***Old variant***: 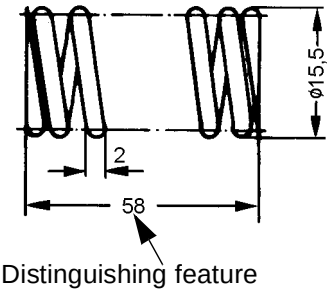 Distinguishing feature The part number for ordering this variant is 92.2293.10. ***New variant:*** 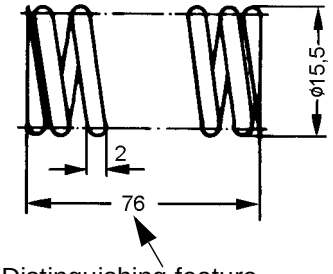 Distinguishing feature Use the part number mentioned in the Spare Parts Catalogue, group 13, fig. 20, for ordering this variant.

Hinweis Nr. Reference No. Renvoi no Nota n. No de observación Observação nº Anvisningar nr.	Hinweis Reference Renvoi Nota Observación Observação Anvisningar
227	The type of reaction member installed can be determined from the table and drawings 1 - 2. ***Drawing 1:*** Reaction member without core ring 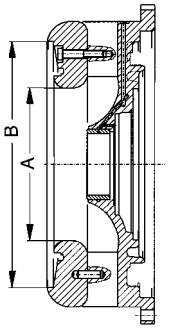 ***Drawing 2:*** Reaction member with core ring 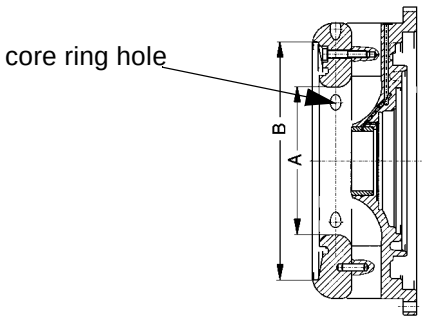

No.	Turbine runner	Dia. A	Dia. B	Other information	Drwg. no.
5	T0	168	270	w/o core ring hole	1
5A	T2	183	270	with core ring hole	2
5B	T0	168	270	with core ring hole	2

Hinweis-Nr. Reference No. Renvoi no Nota n. No de observación Observação nº Anvisningar nr.	Hinweis Reference Renvoi Nota Observación Observação Anvisningar
228	Washer, socket-head bolt, and ring are only used for the output flange variant Mercedes Benz-B End York DANA Spicer (1710 series). 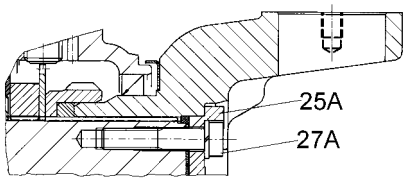
237	Max. tightening torque of inductive pick-up: 30 Nm.Please observe this tightening torque for all repairs, transmission modifications and replacements or adjustments of nductive pick-ups.Anzugsdrehmoment des Induktivgeber maximal 30Nm.
244	Differentiating features for transmission housings

Fig. No.	Electrical tachometer on left of drive	Electrical tachometer on right of drive	Oil level check	Other
1				Standard
1A				laterally on rear left and right 3 threads M16 each as additional mounting options for the transmission.
1B			X	
1C	X		X	
1D	X			
1E	X			Dennis
1F				Van Hool
1G				W5/W6/W16/ W17/W18
1H		X		W19
1J				W20

Hinweis Nr. Reference No. Renvoi no Nota n. No de observación Observação nº Anvisningar nr.	Hinweis Reference Renvoi Nota Observación Observação Anvisningar
248	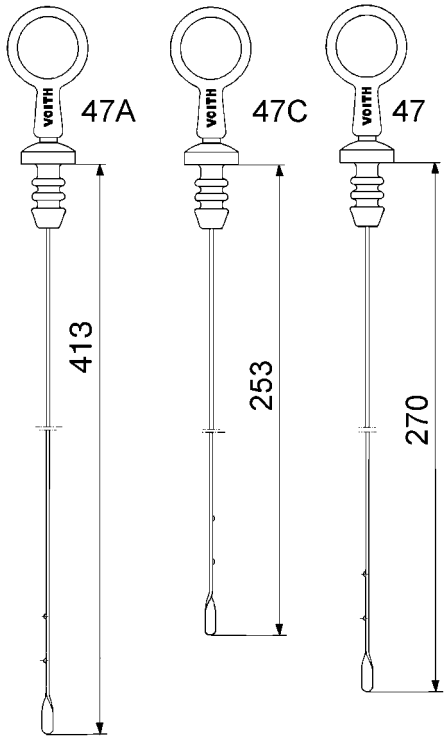
249	Seal ring for cover in oil pan see group 7 Fig. No. 12

Hinweis-Nr. Reference No. Renvoi no Nota n. No de observación Observação nº Anvisningar nr.	Hinweis Reference Renvoi Nota Observación Observação Anvisningar
250	For spare part order of the complete working pressure valve, the design must always be noted. ***Design old*** ***Differentiating features:*** 1. Design without pipe (pipe figure no. 35) 2. Cover without bore for pipe (2 holes M10x1) 3. Housing with thread M20x1.5

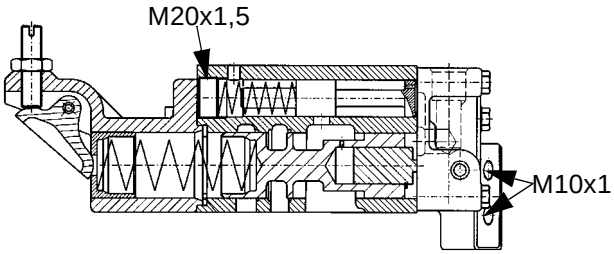

Design repair solution
Differentiating features:
1. Design without pipe (pipe figure no. 35
2. Cover without bore for pipe (2 holes M10x1)
3. Housing with thread M20x1.5

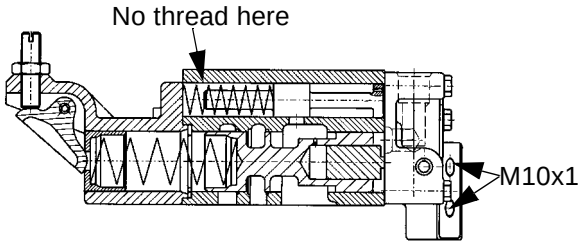

For design old and design repair solution, order complete working pressure valve under part no. 68.0781.10.

Hinweis Nr. Reference No. Renvoi no Nota n. No de observación Observação nº Anvisningar nr.	Hinweis Reference Renvoi Nota Observación Observação Anvisningar
	Design new ***Differentiating features:*** 2. Cover with bore for pipe (3 holes M10x1) 1. Design with pipe (pipe figure no. 35) 3. Housing without thread M20x1.5

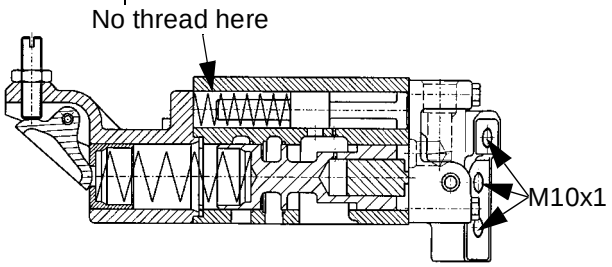

For design new, order complete working pressure valve under art no. as indicated in spare parts catalog, group 13.

Hinweis-Nr. Reference No. Renvoi no Nota n. No de observación Observação nº Anvisningar nr.	Hinweis Reference Renvoi Nota Observación Observação Anvisningar
251	For spare part order of the valve housing, the design must always be noted. ***Design old*** ***Differentiating features:*** 1. Valve housing with thread M20x1.2 2. Bore dia. 6 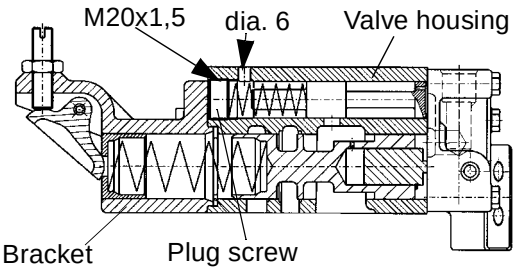 Spare part order for design old, valve housing part no. 64.0379.10 spring part no. 92.2293.20 piston part no. 64.0514.10 plug screw M20x1.5 not applicable ***Attention!*** ***Note bracket design*** ***Differentiating feature:*** ***Design old*** 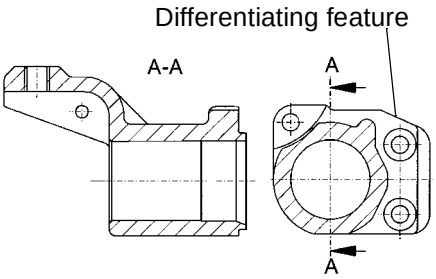 ***Design new*** 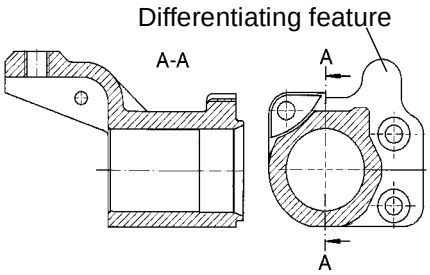 For design old, the bracket must also be replaced. Order under part no. as indicated in the spare parts catalog, group 13, figure no. 6.

Hinweis Nr. Reference No. Renvoi no Nota n. No de observación Observação nº Anvisningar nr.	Hinweis Reference Renvoi Nota Observación Observação Anvisningar
	Design repair solution ***Differentiating feature:*** Valve housing without thread M20x1.5 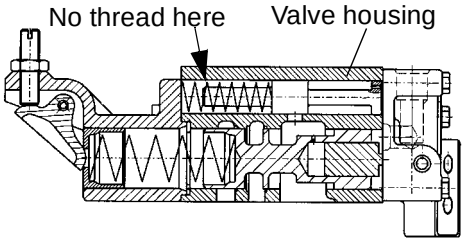 For design repair solution, order valve housing under part no. 64.0379.10. ***Design new*** ***Differentiating features:*** Valve housing without thread M20x1.5 with bore dia. 1.5 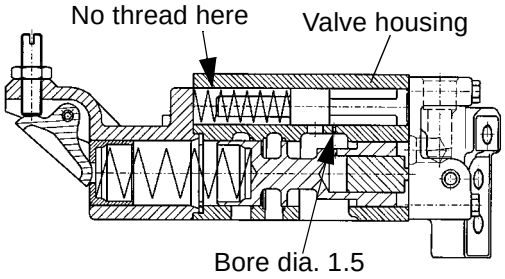 For design new, order the valve housing under part no. as indicated in the spare parts catalog, group 13, figure no. 12.

Hinweis-Nr. Reference No. Renvoi no Nota n. No de observación Observação nº Anvisningar nr.	Hinweis Reference Renvoi Nota Observación Observação Anvisningar
252	For spare part order of the cover, the design must always be noted. ***Differentiating feature:*** Cover without bore for pipe figure no. 35 (2 bores M10x1) 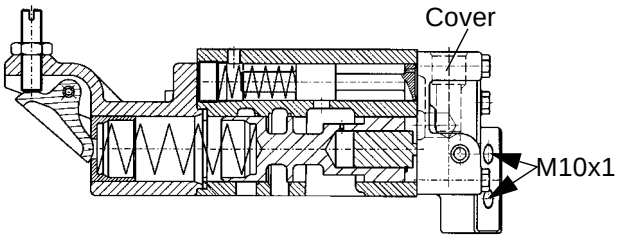 For this design, order cover under part no. 64.0636.10. ***Differentiating feature:*** Cover with bore for pipe figure no. 35 (3 bores M10x1) 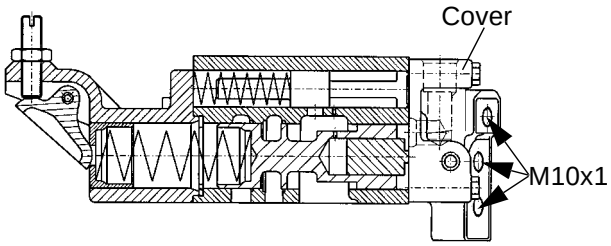 For this design, order cover under part no.as indicated in the spare parts catalog, group 13, figure no. 15.

Hinweis Nr. Reference No. Renvoi no Nota n. No de observación Observação nº Anvisningar nr.	Hinweis Reference Renvoi Nota Observación Observação Anvisningar
253	For spare part order of the switching piston, the design must always be noted ***Design old*** ***Differentiating feature:*** 86.5 mm long and with bore dia. 1.5 mm 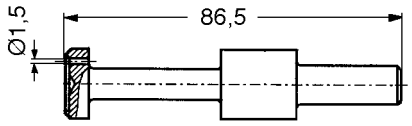 Spare part order for design old, piston part no. 64.0514.10 spring part no. 92.2293.20 plug screw M20x1.5 not applicable (for plug screw, see figure under note 251) ***Attention!*** ***Note bracket design*** ***Differentiating feature:*** ***Design old*** 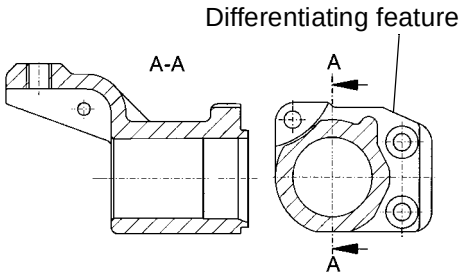 ***Design new*** 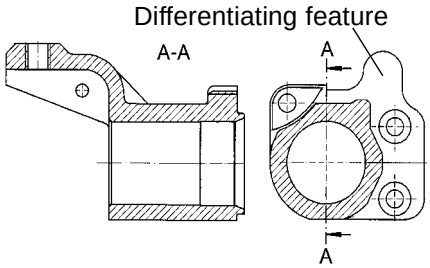 For design old, the bracket must also be replaced. Order under part no. as indicated in the spare parts catalog, group 13, figure no. 6.

Hinweis-Nr. Reference No. Renvoi no Nota n. No de observación Observação nº Anvisningar nr.	Hinweis Reference Renvoi Nota Observación Observação Anvisningar	Hinweis Nr. Reference No. Renvoi no Nota n. No de observación Observação nº Anvisningar nr.	Hinweis Reference Renvoi Nota Observación Observação Anvisningar
	Design repair solution ***Differentiating feature:*** 96.5 mm long and with bore dia. 1.5 mm 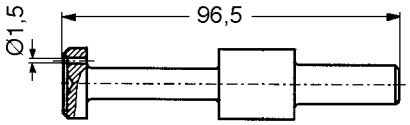 For design repair solution, order switching piston under part no. 64.0514.10 ***Design new*** ***Differentiating feature:*** 96.5 mm long and without bore 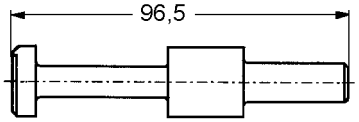 For this design, order switching piston under part no. as indicated in the spare parts catalog, group 13, figure no. 19.		

Hinweis-Nr. Reference No. Renvoi no Nota n. No de observación Observação nº Anvisningar nr.	Hinweis Reference Renvoi Nota Observación Observação Anvisningar	Hinweis Nr. Reference No. Renvoi no Nota n. No de observación Observação nº Anvisningar nr.	Hinweis Reference Renvoi Nota Observación Observação Anvisningar
6	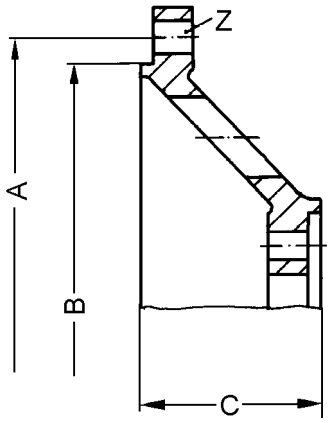	6C	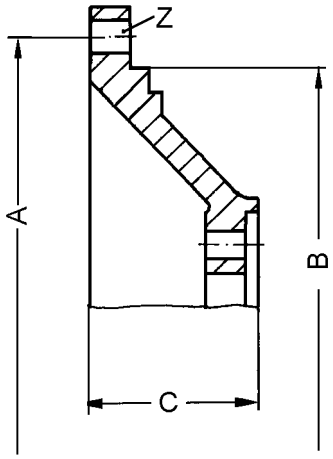
6B	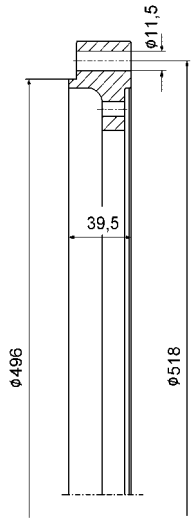	7	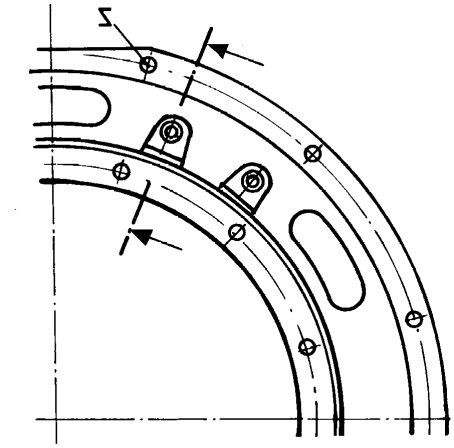 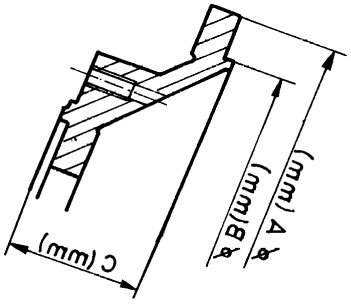

(F) Hinweise References Renvois Note Observaciones Observação Anvisningar

Hinweis-Nr. Reference No. Renvoi no Nota n. No de observación Observação nº Anvisningar nr.	Hinweis Reference Renvoi Nota Observación Observação Anvisningar
8	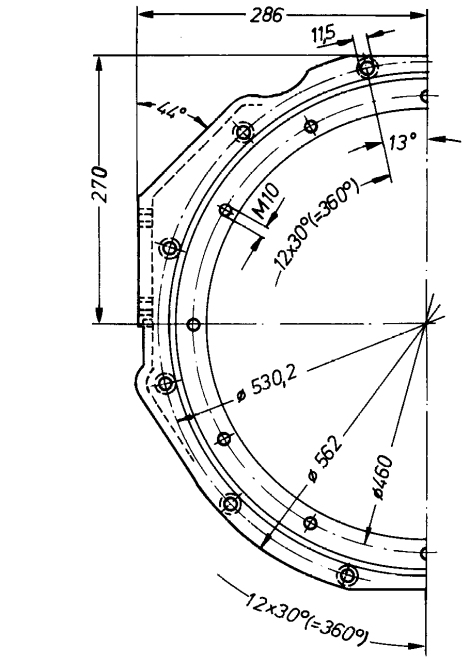 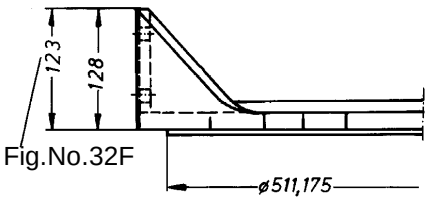 Fig.No.32F
9	Autres cotes, voir renvoi 8.. 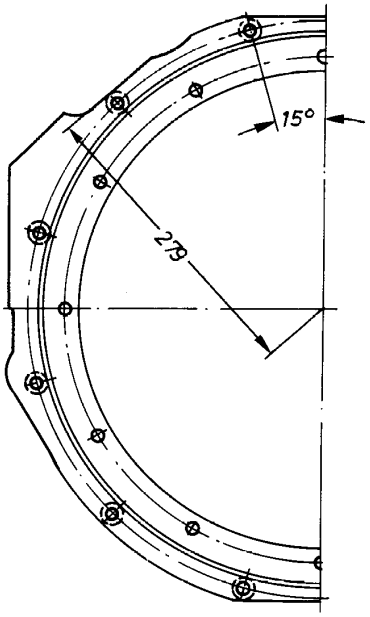
10	Autres cotes, voir renvoi 8. 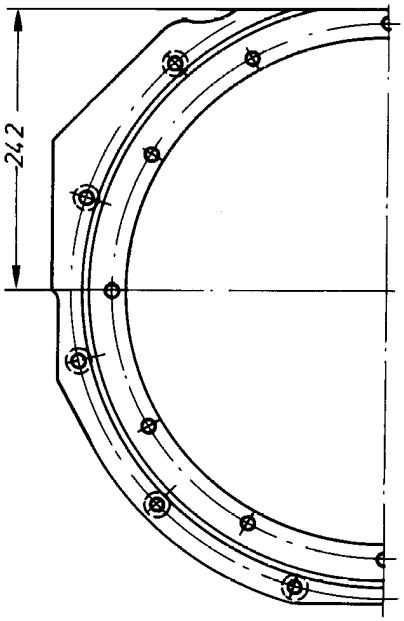
11	Autres cotes, voir renvoi 8. 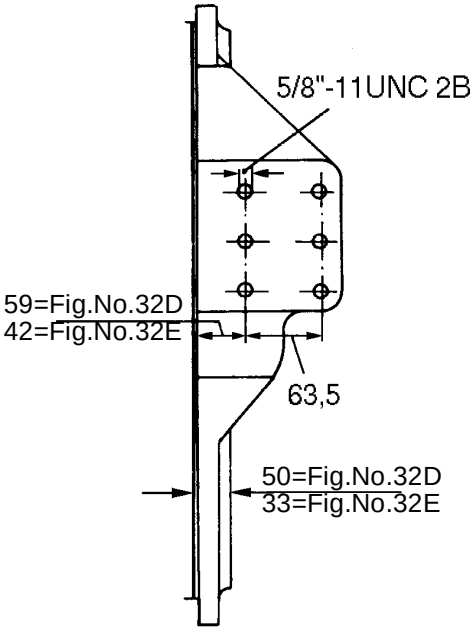

Hinweis-Nr. Reference No. Renvoi no Nota n. No de observación Observação nº Anvisningar nr.	Hinweis Reference Renvoi Nota Observación Observação Anvisningar
11A	Autres cotes, voir renvoi 8. .

N° de figure MAN 32T
MAN NL 202, n° de figure 32 J, 32P

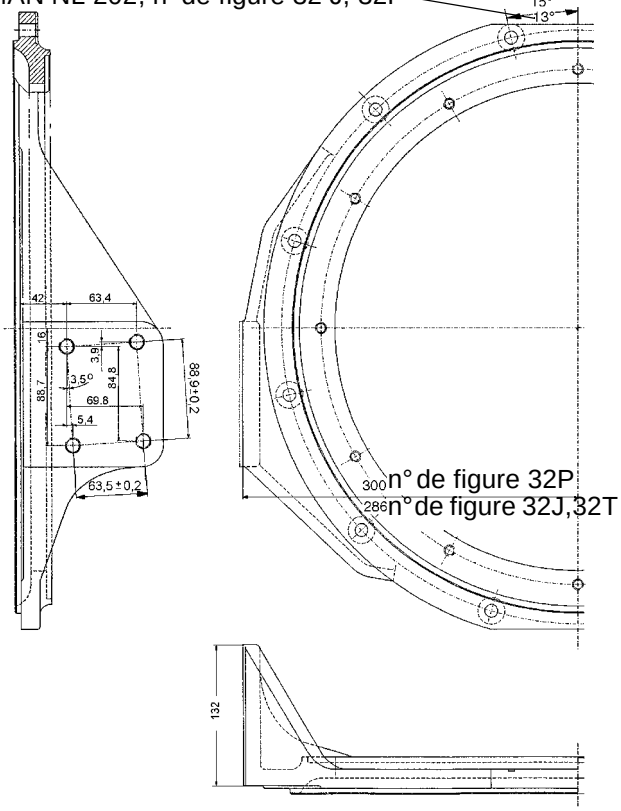

n° de figure 32P
n° de figure 32J,32T

11B	Fig. No.20-52.9774.10-SAE 2-28

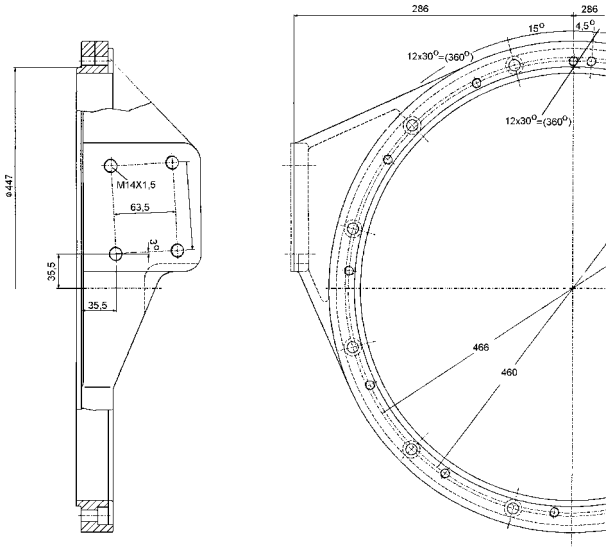

11C	Bride de suspension Mercedes Benz.

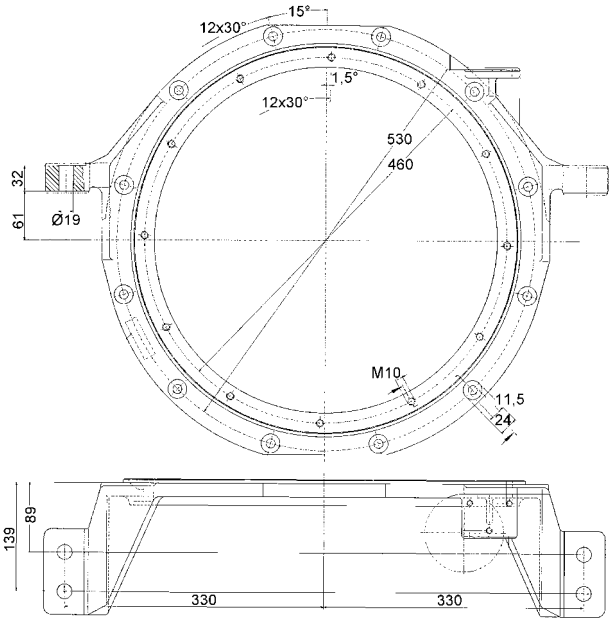

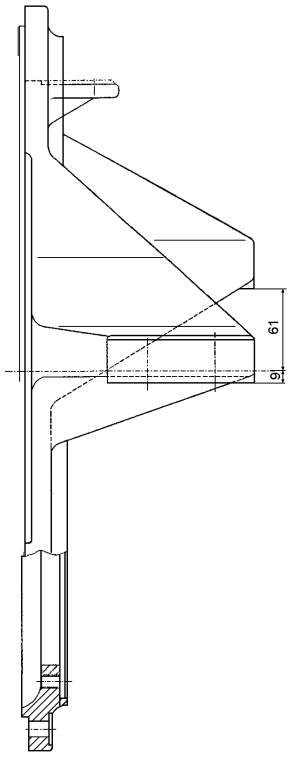

Hinweis-Nr. Reference No. Renvoi no Nota n. No de observación Observação nº Anvisningar nr.	Hinweis Reference Renvoi Nota Observación Observação Anvisningar	Hinweis Nr. Reference No. Renvoi no Nota n. No de observación Observação nº Anvisningar nr.	Hinweis Reference Renvoi Nota Observación Observação Anvisningar
11D	Bride de suspension Mercedes Benz.	11E	Bride de suspension Mercedes Benz.

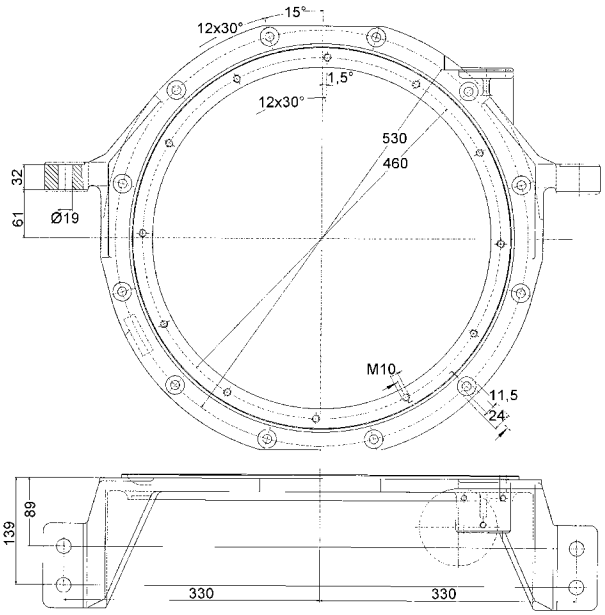

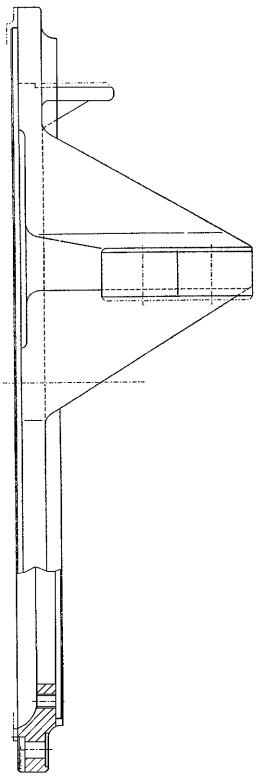

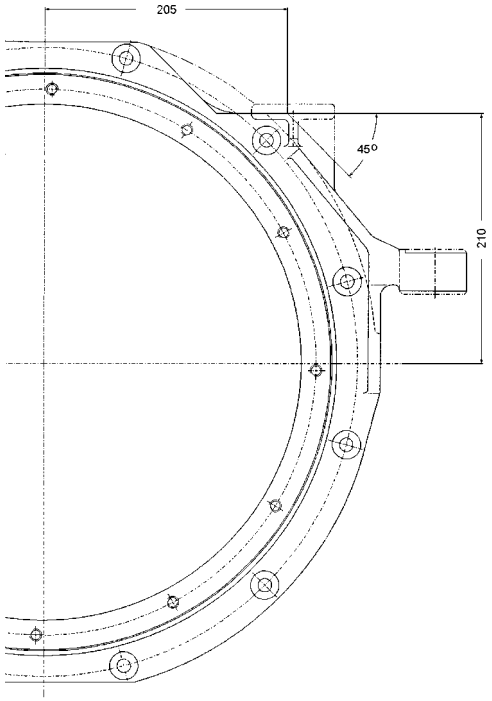

		11F	Bride de suspension MAN NL/EL/NG 312

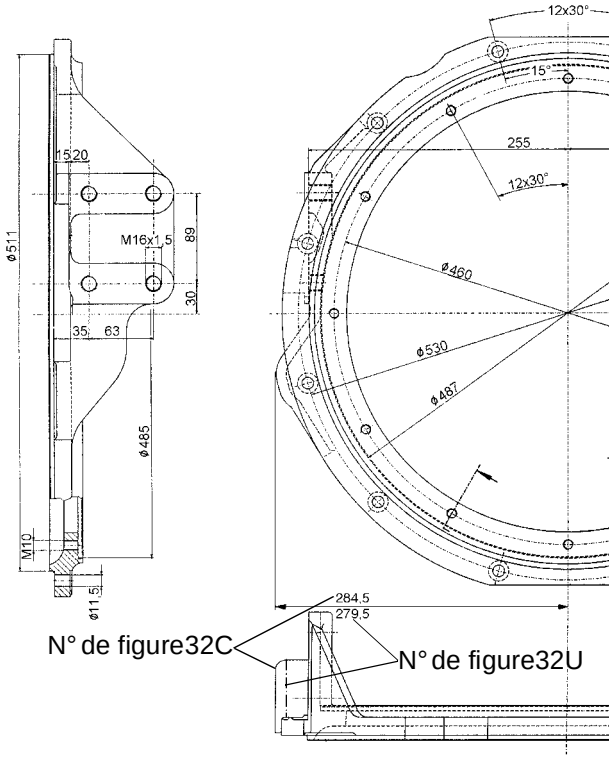

Hinweis-Nr. Reference No. Renvoi no Nota n. No de observación Observação nº Anvisningar nr.	Hinweis Reference Renvoi Nota Observación Observação Anvisningar	Hinweis Nr. Reference No. Renvoi no Nota n. No de observación Observação nº Anvisningar nr.	Hinweis Reference Renvoi Nota Observación Observação Anvisningar
11G	Bride de suspension SAE 1-23 5°	11J	Bride de suspension Evobus

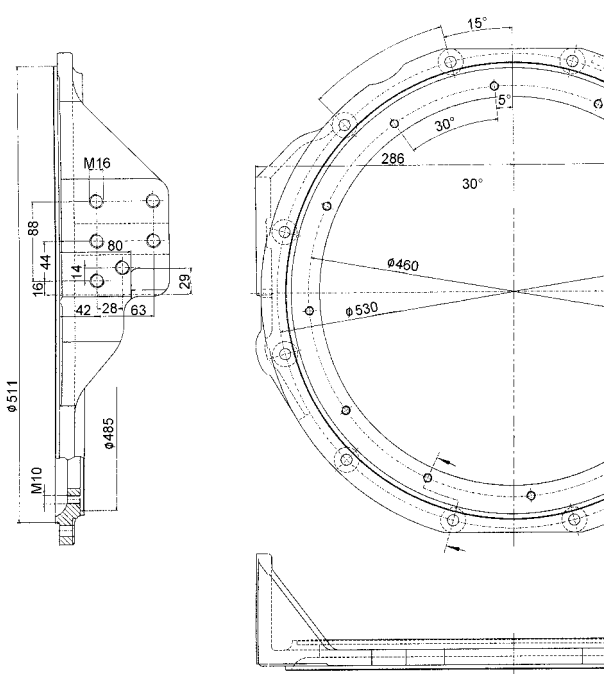

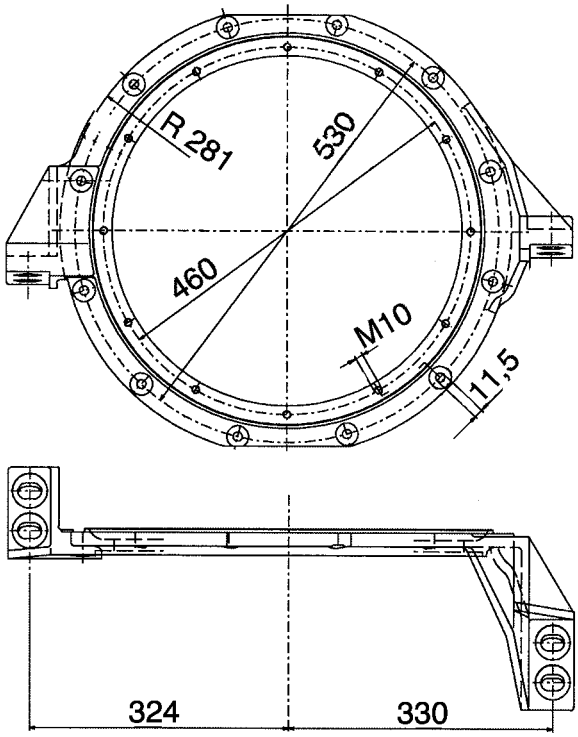

11H Bride de suspension Evobus
Mercedes Benz 0530/OM906h1A

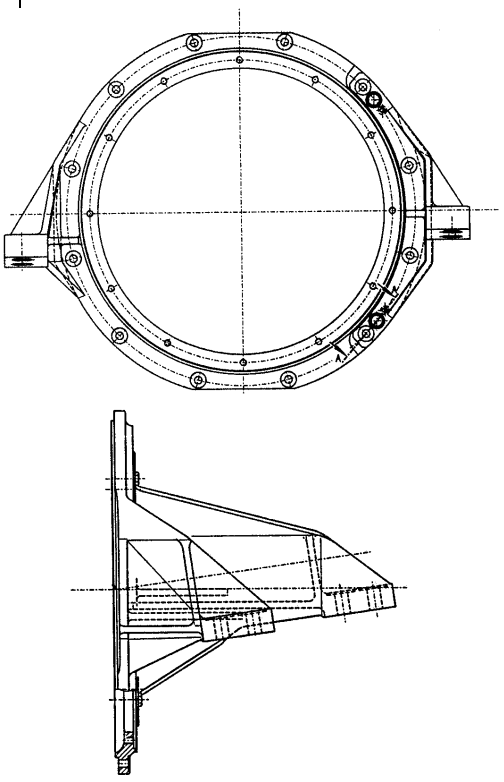

(F) Hinweise References Renvois Note Observaciones Observação Anvisningar

Hinweis-Nr. Reference No. Renvoi no Nota n. No de observación Observação nº Anvisningar nr.	Hinweis Reference Renvoi Nota Observación Observação Anvisningar	Hinweis Nr. Reference No. Renvoi no Nota n. No de observación Observação nº Anvisningar nr.	Hinweis Reference Renvoi Nota Observación Observação Anvisningar
11K	Bride de suspension Iran Khodro	11L	Bride de suspension SAE1-11

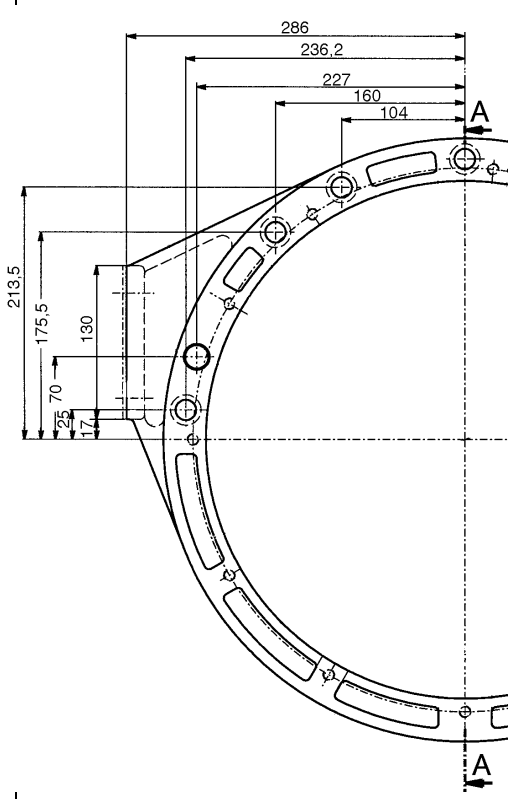

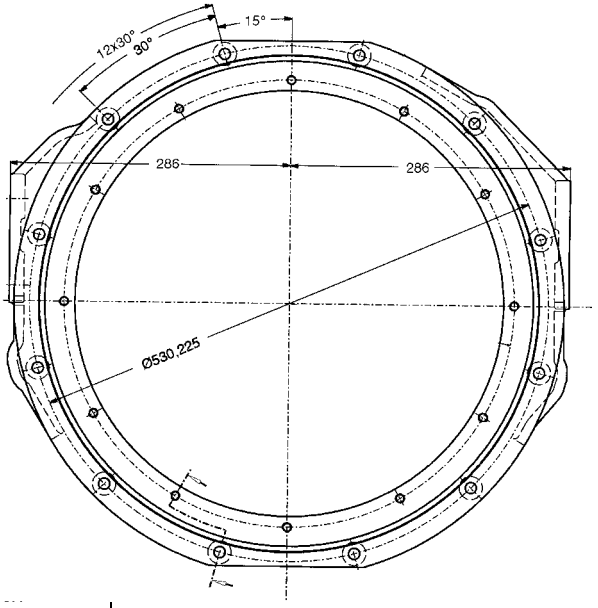

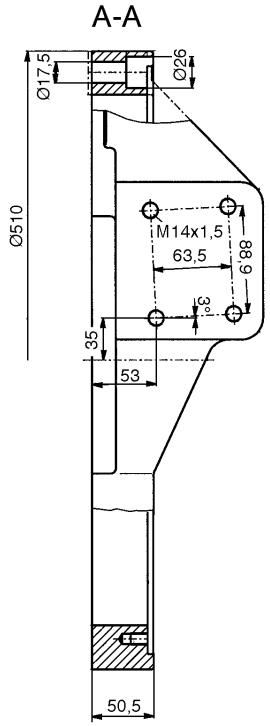

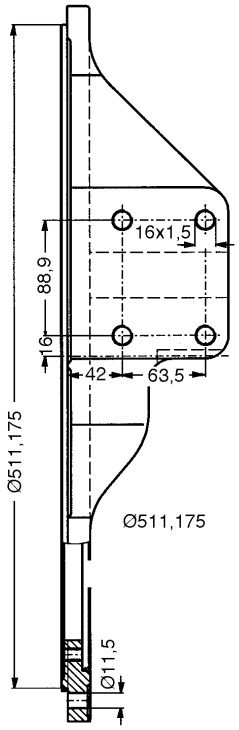

Hinweis-Nr. Reference No. Renvoi no Nota n. No de observación Observação nº Anvisningar nr.	Hinweis Reference Renvoi Nota Observación Observação Anvisningar
11N	Bride de suspension Mercedes Benz-B BC 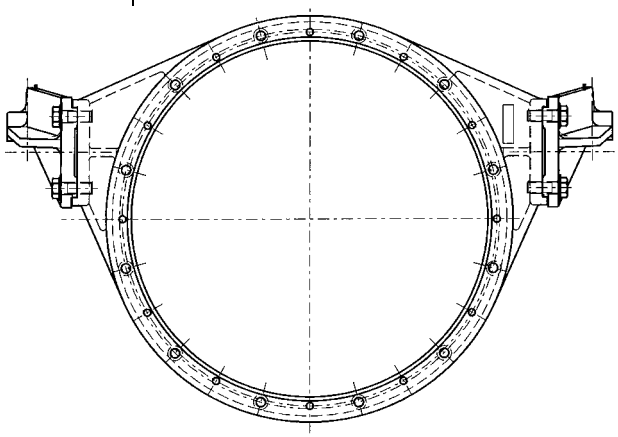
12	Nécessaire pour couvercle d'entrée „A“, exécution „Entraînement direct“ et si la bride de raccordement n'est pas de chez VOITH.
22	L'arbre porte-satellite 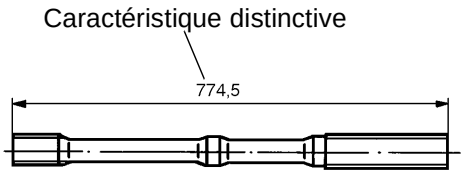
22A	L'arbre porte-satellite 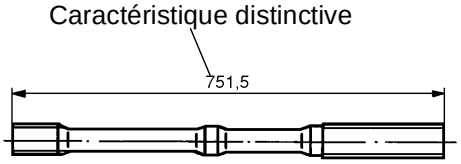

Hinweis Nr. Reference No. Renvoi no Nota n. No de observación Observação nº Anvisningar nr.	Hinweis Reference Renvoi Nota Observación Observação Anvisningar
28	Pour la réparation du coussinet de la roue fixe à aubages de réaction, voir Circulaire SAV No. 132, 132A fournie sur demande par l'Agence VOITH ou par J.M. VOITH GmbH, Heidenheim.
29	Conseil pour le montage: La rainure doit être dirigée vers le côté pression.
30	Segment de piston à section rectangulaire nécessité (voir Circulaire de Service Après-Vente No. 81)..

Hinweis-Nr. Reference No. Renvoi no Nota n. No de observación Observação nº Anvisningar nr.	Hinweis Reference Renvoi Nota Observación Observação Anvisningar
31	Si remplacement du couvercle de sortie et/ou des disques, régler la course du piston de freinage au moyen de rondelles. Si l'on ne remplace pas les disques, veiller à ce qu'ils ne soient ni usés, ni détériorés (sinon les changer!). ***Méthode de mesure*** (exemple!): 1. Les disques et le piston de freinagedoivent s'appliquer, comme représenté sur le dessin. 2. Mesurer les cotes „A“ et „B“ Exemple: A = 5,5 mm B = 1,0 mm 3. A-B = Course mesurée Exemple: 5,5 - 1,0 = 4,5 mm 4. Déterminer la rondelle de compensation. Exemple: Rondelle de 1,5 mm Course mesurée 4,5 -Rondelle 1,5 Course à rég 3,0 ========== ***5 disques*** Course prescrite: 2,7 à 3,2 mm ***6 disques*** Course prescrite: 3,2 à 3,8 mm ***Attention! La cote „B“ ne doit pas être inférieure à 0,1 mm***! 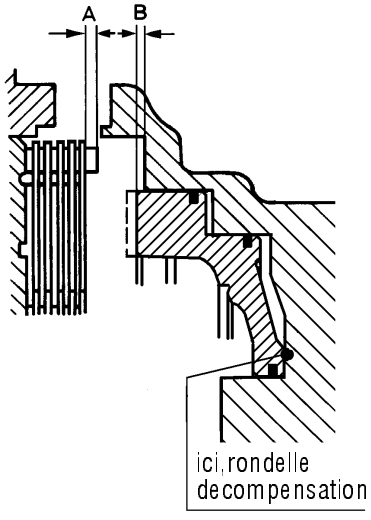
35	Pour arbre à cardan Glaenzer-Spicer 1700 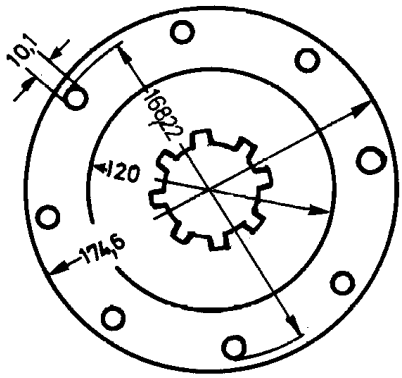
40	Pour arbre à cardan GWB 587/30/180 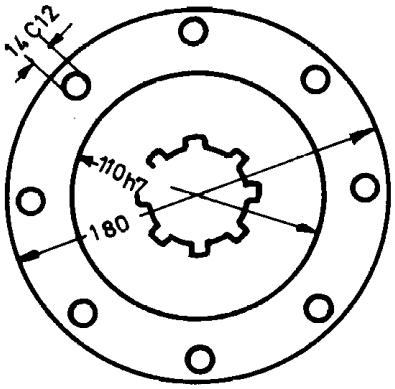
46	Pour GWB 287/40 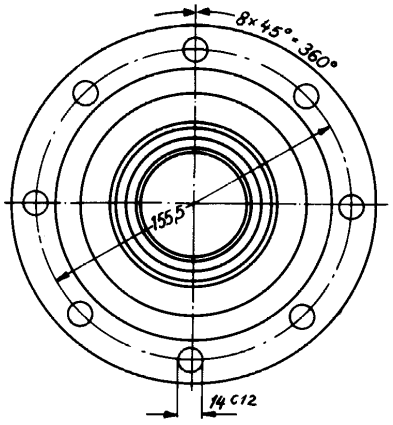

Hinweis-Nr. Reference No. Renvoi no Nota n. No de observación Observação nº Anvisningar nr.	Hinweis Reference Renvoi Nota Observación Observação Anvisningar
47C	Pour GWB 587/30 avec denture en croix 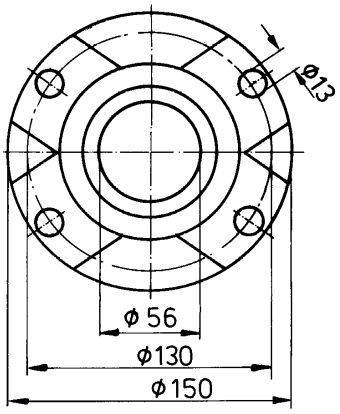
47G	Pour denture croisée 70° 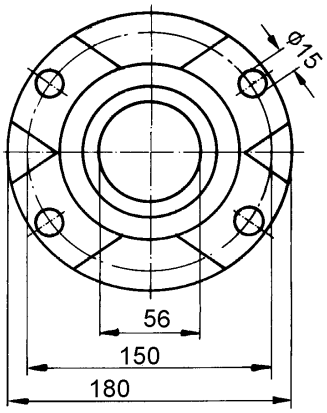
47H	End York pour Mercedes Benz avec sortie raccourcie. 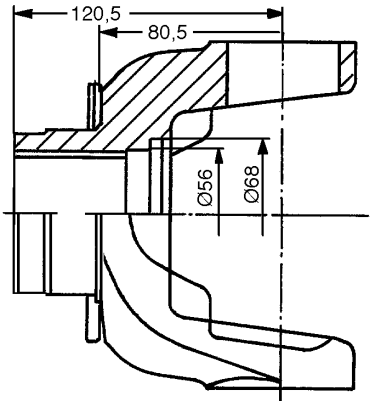

Hinweis Nr. Reference No. Renvoi no Nota n. No de observación Observação nº Anvisningar nr.	Hinweis Reference Renvoi Nota Observación Observação Anvisningar
47N	End York pour Mercedes Benz B SPL 140 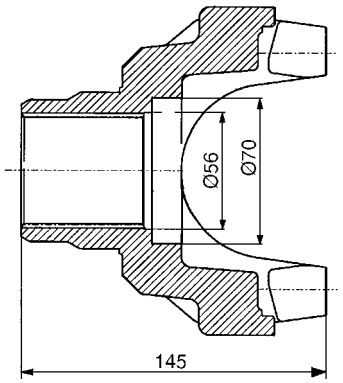
48	Pour réparation (réglage du jeu de 0,5 mm entre l'arbre de sortie et la rondelle, fig. No. 24 et 24A).

(F) Hinweise References Renvois Note Observaciones Observação Anvisningar

Hinweis-Nr. Reference No. Renvoi no Nota n. No de observación Observação nº Anvisningar nr.	Hinweis Reference Renvoi Nota Observación Observação Anvisningar
49	Figure n° 5 : couvercle de sortie Figure n° 4 : joint d'étanchéité

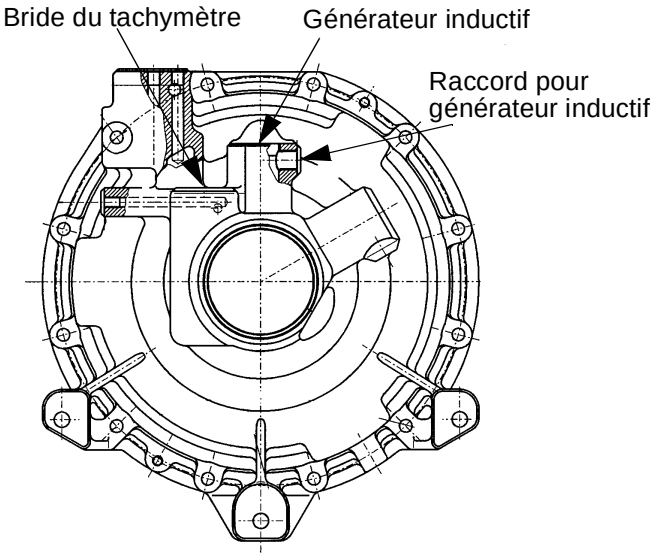

Figure n° 5A : couvercle de sortie sans raccord pour vidage rapide
Figure n° 4A : joint d'étanchéité

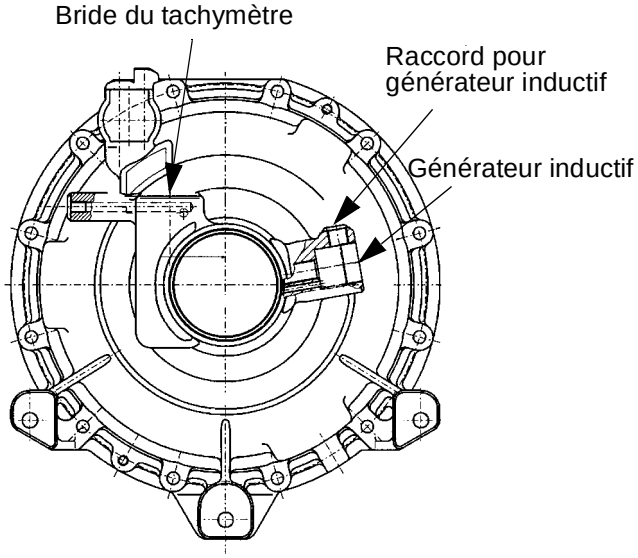

75	Indication du modèle sur la plaque constructeur. Reportez-vous en tête du catalogue des pièces de rechange pour les explications relatives à la plaque signalétique

Hinweis Nr. Reference No. Renvoi no Nota n. No de observación Observação nº Anvisningar nr.	Hinweis Reference Renvoi Nota Observación Observação Anvisningar
91	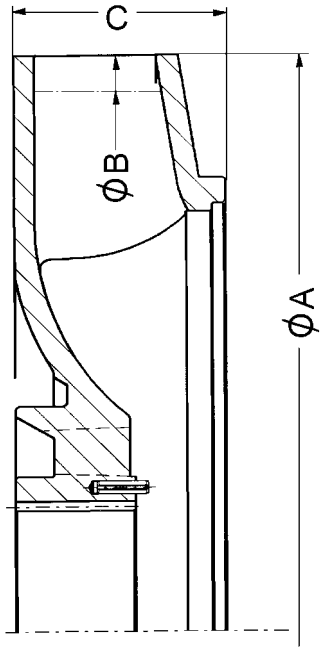

Fig. n°	Type	ØA	ØB	C
41N	V	268	250	49
41P	X	268	260	49
41Q	F	268	240	49
41R	G	268	244	49
41S	H	268	268	49

110	Reconnaissable au point vert.
138	Corps et couvercle de pompe à engrenage seulement livrables au complet.
147	Bouchon vissant magnétique en permanence.

Hinweis-Nr. Reference No. Renvoi no Nota n. No de observación Observação nº Anvisningar nr.	Hinweis Reference Renvoi Nota Observación Observação Anvisningar
222	Pour les commandes de rechange du ressort hélicoïdal, tenez impérativement compte du modèle: ***Ancien modèle*** 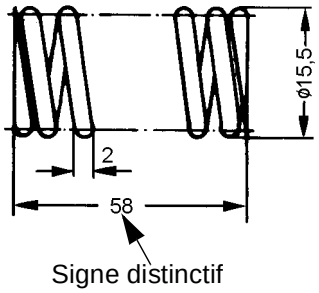 Signe distinctif Commandez le ressort de ce modèle sous la référence 92.2293.10 ***Nouveau modèle*** 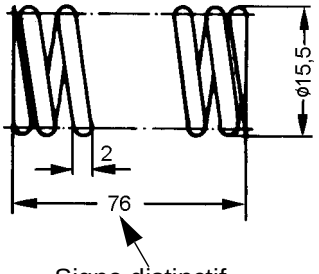 Signe distinctif Commandez le ressort de ce modèle sous la référence indiquée dans le catalogue des rechanges, au groupe 13, fig. 20

Hinweis Nr. Reference No. Renvoi no Nota n. No de observación Observação nº Anvisningar nr.	Hinweis Reference Renvoi Nota Observación Observação Anvisningar
227	Le modèle de roue directrice peut être déterminé au moyen du tableau et des dessins 1-2. ***Dessin 1*** Roue directrice sans alésage de bague de coeur 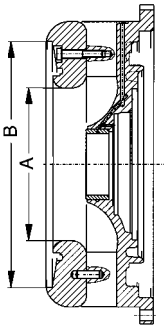 ***Dessin 2*** Roue directrice avec alésage de bague de coeur 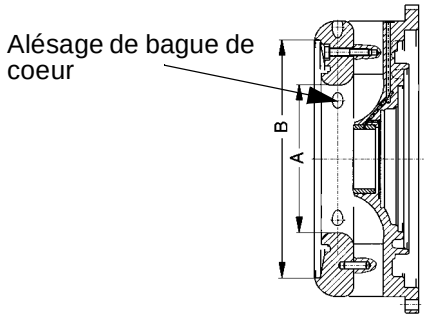

N°	Turbine	ØA	ØB	Remarques	Dessin n°
5	T0	168	270	sans alésage de bague de coeur	1
5A	T2	183	270	avec alésage de bague de coeur	2
5B	T0	168	270	avec alésage de bague de coeur	2

(F) Hinweise References Renvois Note Observaciones Observação Anvisningar

Hinweis-Nr. Reference No. Renvoi no Nota n. No de observación Observação nº Anvisningar nr.	Hinweis Reference Renvoi Nota Observación Observação Anvisningar
228	La rondelle, la vis cylindrique et la bague ne sont utilisées que pour le modèle de bride de sortie pour le véhicule Mercedes Benz-B End York DANA Spicer (série 1710) 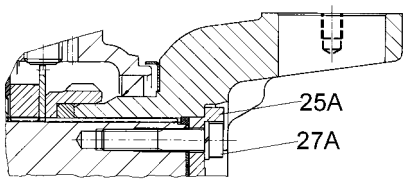
237	Couple de serrage du capteur inductif, maximum 30 Nm.Lors de réparations, de transformations d'engrenages, voire lors du remplacement ou du contrôle d'un capteur inductif, prière de respecter le couple de serrage de 30 Nm.
244	Caractéristiques de différence des carters de boîtes de vitesses

N° figure	Tachym. électrique à partir de l'entraînement, à gauche	Tachym. électr. à partir de l'entraînement, à droite	Contrôle du niveau d'huile	Divers
1				Standard
1A				Sur le côté derrière, respec- tivement 3 filets M16 à gauche et à droite comme possibilités complémentaires de fixation de la boîte.
1B			X	
1C	X		X	
1D	X			
1E	X			Dennis
1F				Van Hool
1G				W5/W6/W16/ W17/W18
1H		X		W19
1J				W20

Hinweis Nr. Reference No. Renvoi no Nota n. No de observación Observação nº Anvisningar nr.	Hinweis Reference Renvoi Nota Observación Observação Anvisningar
248	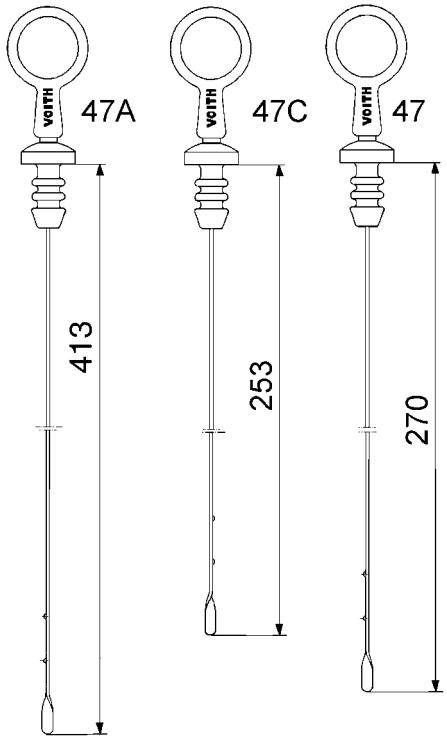
249	Joint pour couvercle dans le bac d' huile. Voir aussi groupe 7 image No. 12

Hinweis-Nr. Reference No. Renvoi no Nota n. No de observación Observação nº Anvisningar nr.	Hinweis Reference Renvoi Nota Observación Observação Anvisningar
250	Lors de la commande de pièces de rechange de la soupape complète de compression, il faut absolument tenir compte de la réalisation. ***Réalisation ancienne*** ***Caractéristiques de différence :*** 1. réalisation sans tuyauterie (tuyauterie, figure n° 35) 2. couvercle sans perçage pour tuyauterie (2 perçages M10x1) 3. carter avec filet M20x1,5 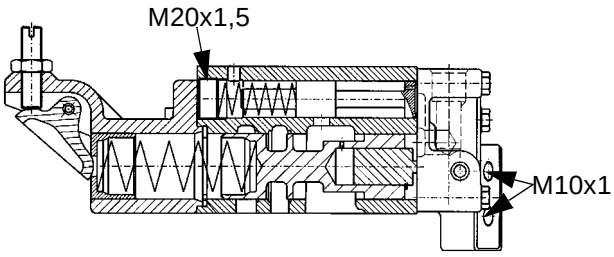 ***Réalisation solution réparation*** ***Caractéristiques de différences :*** 1. réalisation sans tuyauterie (tuyauterie figure n° 35) 2. Couvercle sans perçage pour tuyauterie (2 perçages M10x1) 3. carter sans filet M20x1,5 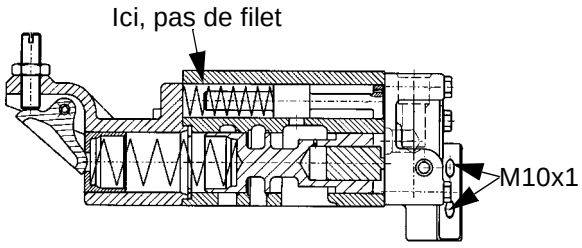 Pour l'ancienne réalisation et celle de solution de réparation, commander la soupape complète de travail avec la pièce n° 68.0781.10.

Hinweis Nr. Reference No. Renvoi no Nota n. No de observación Observação nº Anvisningar nr.	Hinweis Reference Renvoi Nota Observación Observação Anvisningar
	Nouvelle réalisation ***Caractéristiques de différences :*** 1.Réalisation avec tuyauterie (tuyauterie figure n° 35) 2.couvercle avec perçage pour tuyauterie (3 perçages M10x1) 3.carter sans filet M20x1,5 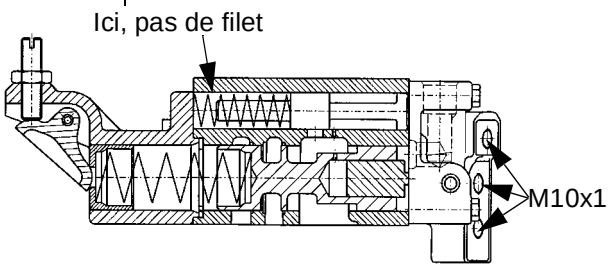 Pour la nouvelle réalisation, commander la soupape de compression complète avec le n° de pièce comme indiqué dans le catalogue des pièces de rechange, groupe 13.

Hinweis-Nr. Reference No. Renvoi no Nota n. No de observación Observação nº Anvisningar nr.	Hinweis Reference Renvoi Nota Observación Observação Anvisningar	Hinweis Nr. Reference No. Renvoi no Nota n. No de observación Observação nº Anvisningar nr.	Hinweis Reference Renvoi Nota Observación Observação Anvisningar
251	Lors de la commande de pièces de rechange du carter de soupape, il faut absolument faire attention à la réalisation. ***Ancienne réalisation*** ***Caractéristiques de différences :*** 1. Carter de soupape avec filet M20x1,5 2. perçage Ø6 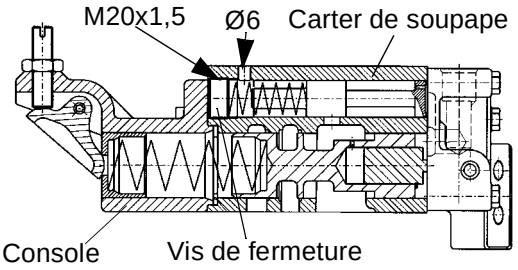 Commande de pièces de rechange pour l'ancienne réalisation, Carter de soupape pièce n° 64.0379.10 Ressort pièce n° 92.2293.20 Piston pièce n° 64.0514.10 Vis de fermeture M20 x 1,5 est supprimée ***Attention!*** ***Tenir compte de la réalisation de la console, caractéristique de différence :*** ***Ancienne réalisation*** 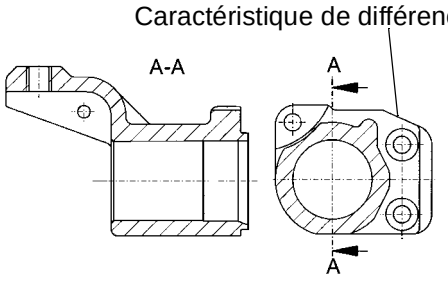 ***Nouvelle réalisation*** 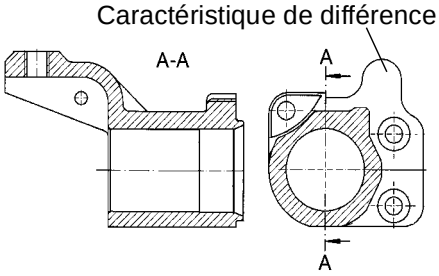 		Sur l'ancienne réalisation, il faut que la console soit aussi remplacée. Commander avec le n°de pièce, comme indiqué dans le catalogue de pièces de rechange, groupe 13, figure n° 6. ***Réalisation solution de réparation*** ***Caractéristiques de différence :*** Carter de soupape sans filet M20x1,5 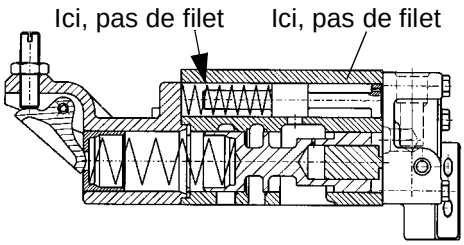 Pour la réalisation solution de réparation, commander le carter de soupape avec la pièce n° 64.0379.10. ***Nouvelle réalisation*** ***Caractéristiques de différence :*** Carter de soupape sans filet M20X1,5 avec alésage Ø1,5 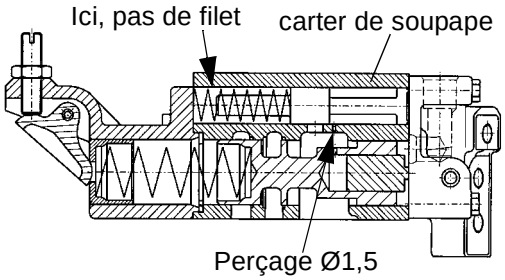 Pour la nouvelle réalisation, commander le carter de soupape avec le n° de pièce comme indiqué dans le catalogue de pièces de rechange, groupe 13, figure n° 12.

Hinweis-Nr. Reference No. Renvoi no Nota n. No de observación Observação nº Anvisningar nr.	Hinweis Reference Renvoi Nota Observación Observação Anvisningar
252	Lors de la commande de pièces de rechange du couvercle, il faut faire attention absolument à la réalisation. ***Caractéristiques de différence :*** Couvercle sans perçage pour tuyauterie, figure n° 35 (2 perçages M10x1) 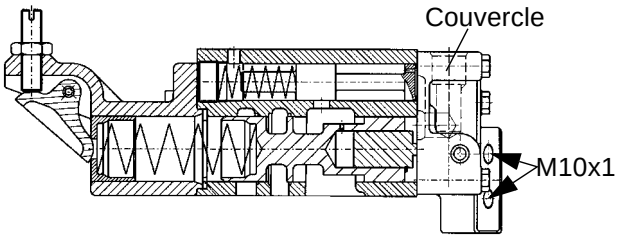 Pour cette réalisation, commande le couvercle avec la pièce n° 64.0636.10. ***Caractéristique de différence :*** Couvercle avec perçage pour tuyauterie, figure n° 35 (3 alésages M10x1). 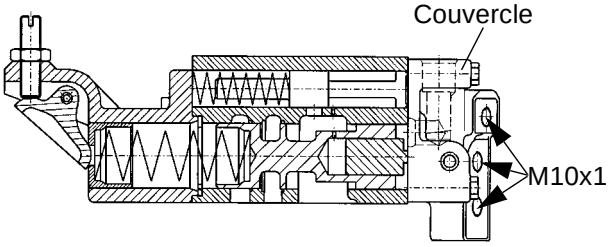 Pour cette réalisation, commander le couvercle avec le n° de pièce comme indiqué dans le catalogue des pièces de rechange, groupe 13, figure n° 15.
253	Lors de la commande de pièces de rechange du piston de commutation, il faut absolument faire attention à la réalisation

Hinweis Nr. Reference No. Renvoi no Nota n. No de observación Observação nº Anvisningar nr.	Hinweis Reference Renvoi Nota Observación Observação Anvisningar
	Ancienne réalisation ***Caractéristiques de différence :*** 86,5 mm de long avec perçage Ø 1,5 mm, 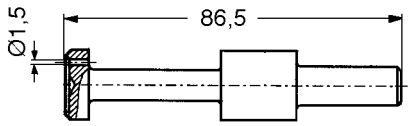 commande de pièces de rechange pour l'ancienne réalisation : piston, pièce n° 64.0514.10 ressort, pièce n° 92.2293.20 vis de fermeture M20x1,5 est supprimée (vis de fermeture, cf. figure de la nota 251) ***Attention!*** ***Faire attention à la réalisation des consoles,*** ***Caractéristiques de différences :*** **Ancienne réalisation :** 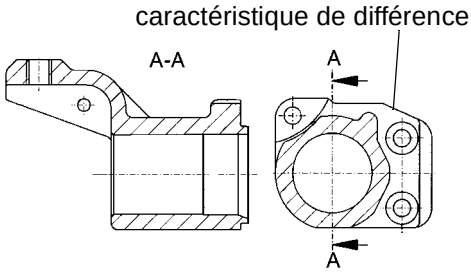 **Nouvelle réalisation** 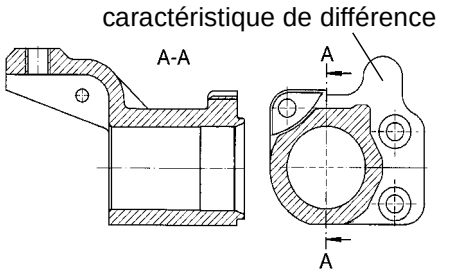 Sur l'ancienne version, il faut que la console soit également remplacée. Commander avec le n° de pièce comme indiqué dans le catalogue des pièces de rechange, groupe 13, figure n° 6.

Hinweis-Nr. Reference No. Renvoi no Nota n. No de observación Observação nº Anvisningar nr.	Hinweis Reference Renvoi Nota Observación Observação Anvisningar	Hinweis Nr. Reference No. Renvoi no Nota n. No de observación Observação nº Anvisningar nr.	Hinweis Reference Renvoi Nota Observación Observação Anvisningar
	Réalisation solution réparation ***Caractéristique de différence :*** 96,5 mm de long avec perçage Ø 1,5 mm 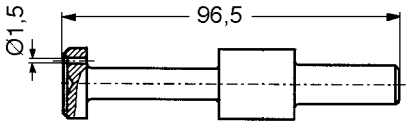 Pour la réalisation solution de réparation, commander le piston de commutation avec la pièce n° 64.0514.10. ***Nouvelle réalisation*** ***Caractéristiques de différence :*** 96,5 mm de long et sans perçage 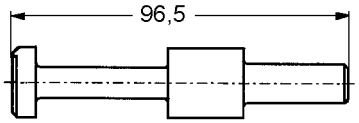 Pour cette réalisation, commander le piston de commutation avec le n° de pièce comme indiqué dans le catalogue des pièces de rechange, groupe 13, figure n° 19		

Hinweis-Nr. Reference No. Renvoi no Nota n. No de observación Observação nº Anvisningar nr.	Hinweis Reference Renvoi Nota Observación Observação Anvisningar	Hinweis Nr. Reference No. Renvoi no Nota n. No de observación Observação nº Anvisningar nr.	Hinweis Reference Renvoi Nota Observación Observação Anvisningar
6	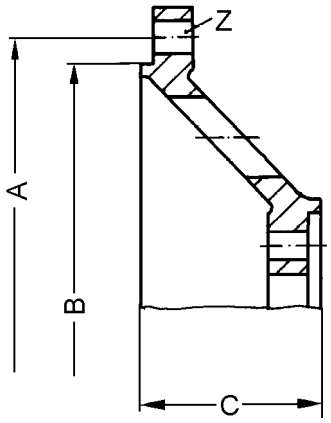	6C	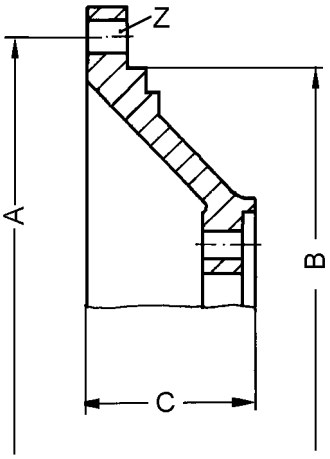
6B	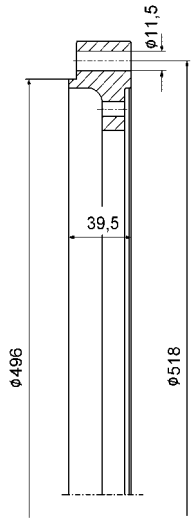	7	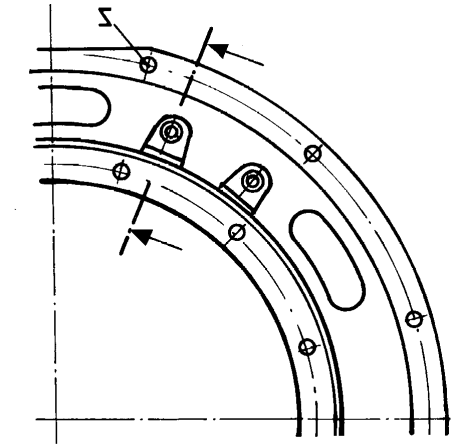 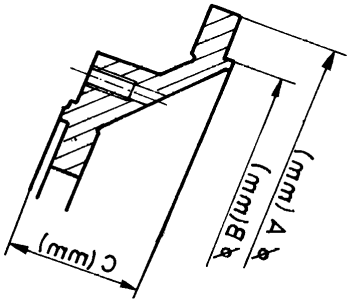

Hinweise References Renvois Note Observaciones Observação Anvisningar

Hinweis-Nr. Reference No. Renvoi no Nota n. No de observación Observação nº Anvisningar nr.	Hinweis Reference Renvoi Nota Observación Observação Anvisningar
8	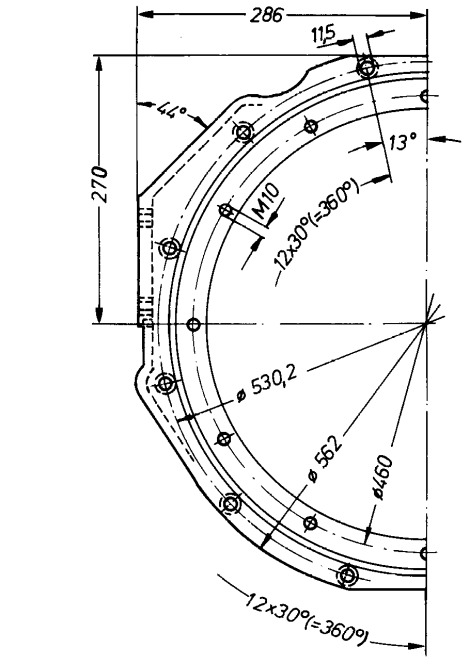 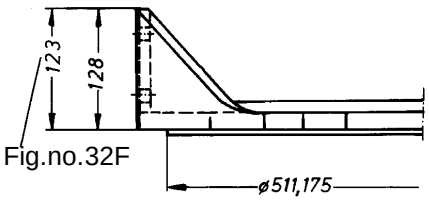 Fig.no.32F
9	Altre quote ved. nota 8.. 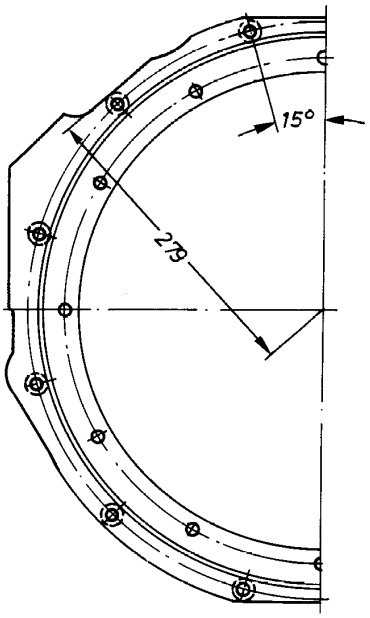

Hinweis Nr. Reference No. Renvoi no Nota n. No de observación Observação nº Anvisningar nr.	Hinweis Reference Renvoi Nota Observación Observação Anvisningar
10	Altre quote ved. nota 8. 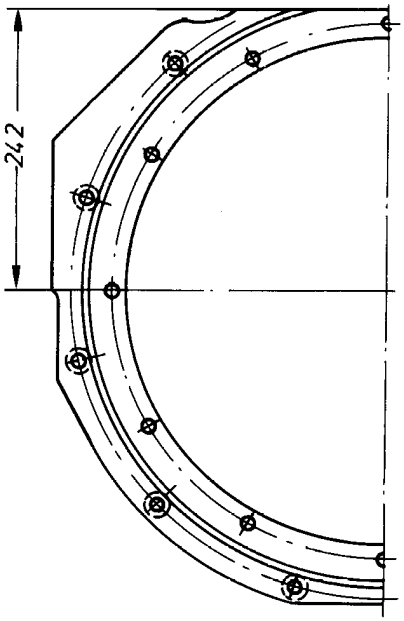
11	Altre quote ved. nota 8.. 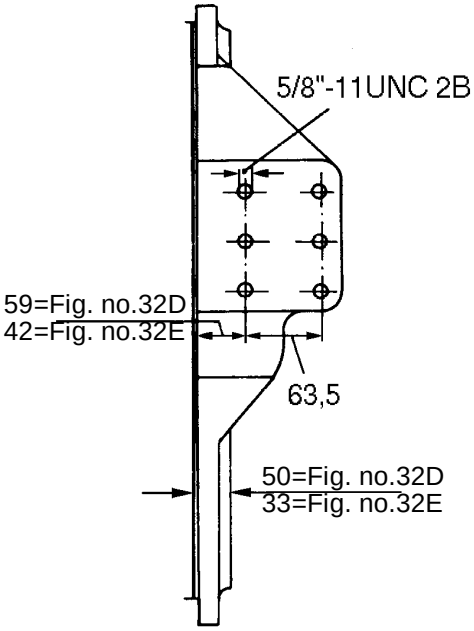

Hinweis-Nr. Reference No. Renvoi no Nota n. No de observación Observação nº Anvisningar nr.	Hinweis Reference Renvoi Nota Observación Observação Anvisningar

11A Altre quote ved. nota 8.

.

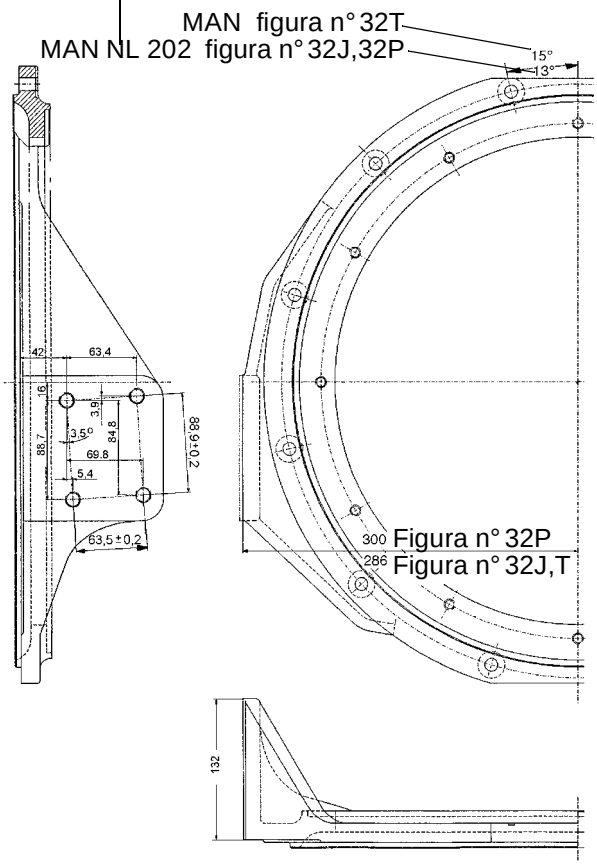

11B Flangia di sospensione SAE 2-28

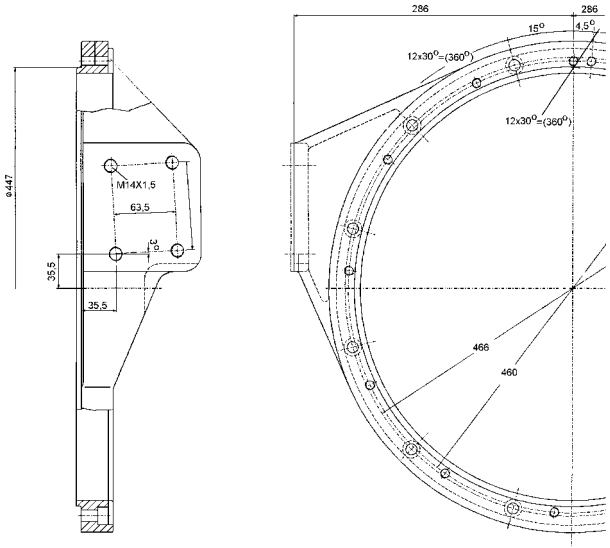

Hinweis Nr. Reference No. Renvoi no Nota n. No de observación Observação nº Anvisningar nr.	Hinweis Reference Renvoi Nota Observación Observação Anvisningar

11C Mercedes Benz-Flangia di sospensione

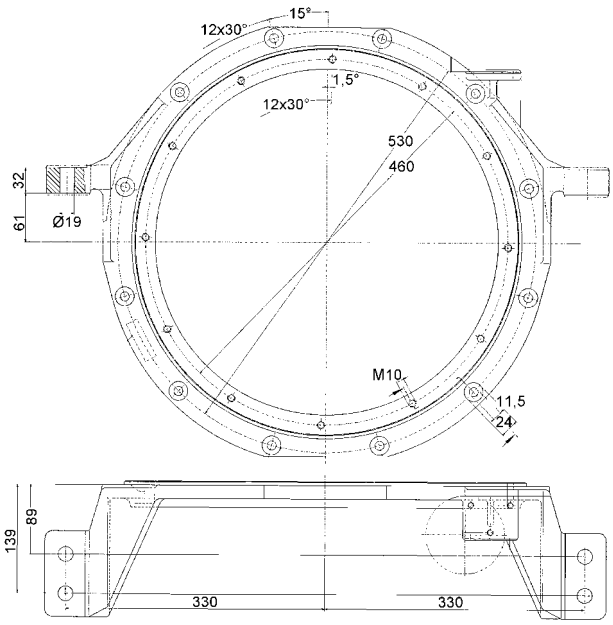

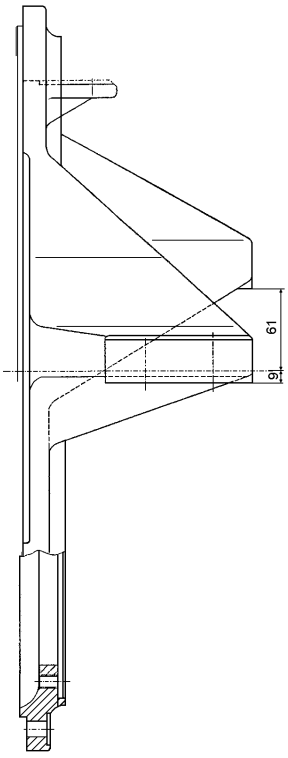

Hinweis-Nr. Reference No. Renvoi no Nota n. No de observación Observação nº Anvisningar nr.	Hinweis Reference Renvoi Nota Observación Observação Anvisningar	Hinweis Nr. Reference No. Renvoi no Nota n. No de observación Observação nº Anvisningar nr.	Hinweis Reference Renvoi Nota Observación Observação Anvisningar
11D	Mercedes Benz-Flangia di sospensione	11E	Altre quote ved. nota 11D.

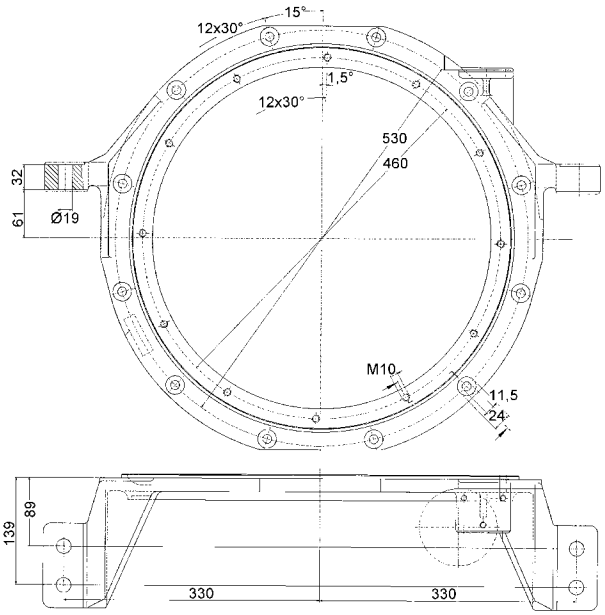

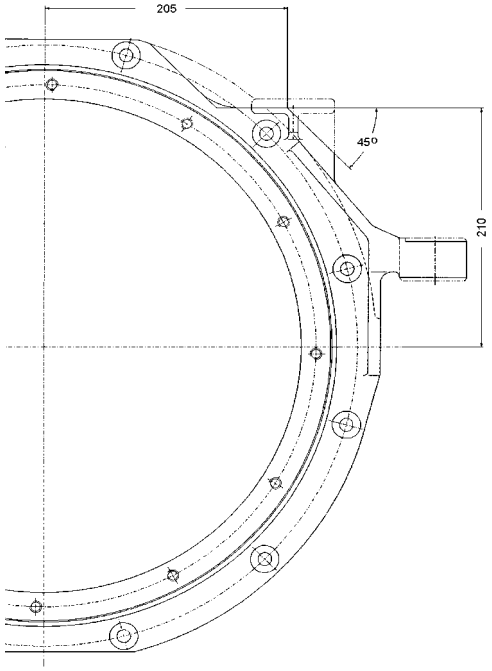

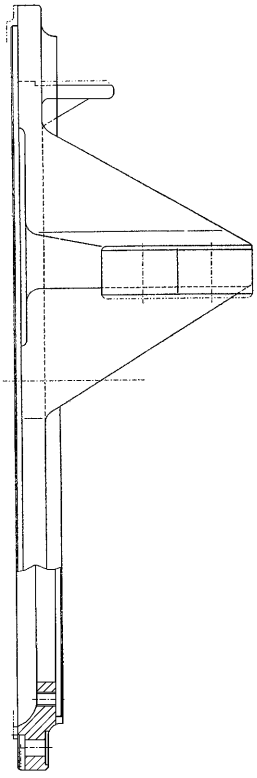

11F	Flangia di sospensione MAN NL/EL/NG 312

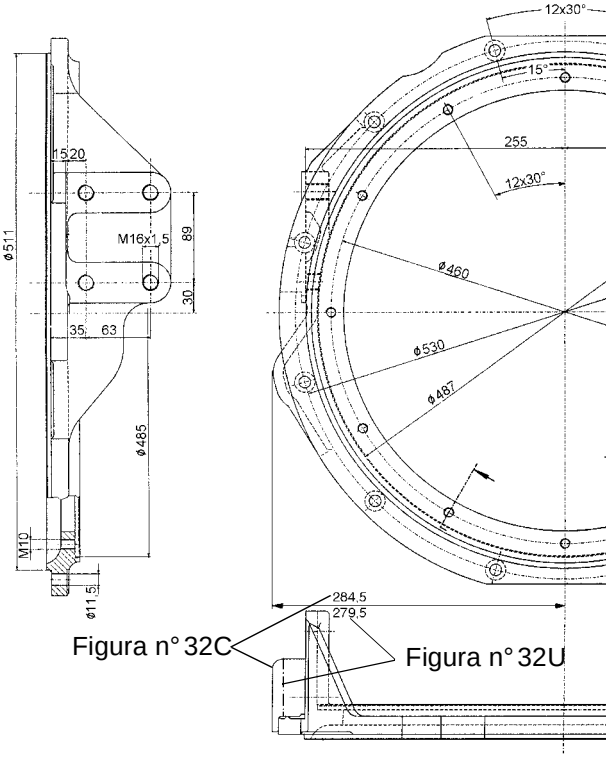

Figura n° 32C

Figura n° 32U

Hinweis-Nr. Reference No. Renvoi no Nota n. No de observación Observação nº Anvisningar nr.	Hinweis Reference Renvoi Nota Observación Observação Anvisningar	Hinweis Nr. Reference No. Renvoi no Nota n. No de observación Observação nº Anvisningar nr.	Hinweis Reference Renvoi Nota Observación Observação Anvisningar
11G	Flangia di sospensione SAE 1-23 5°	11J	Flangia di sospensione per Evobus

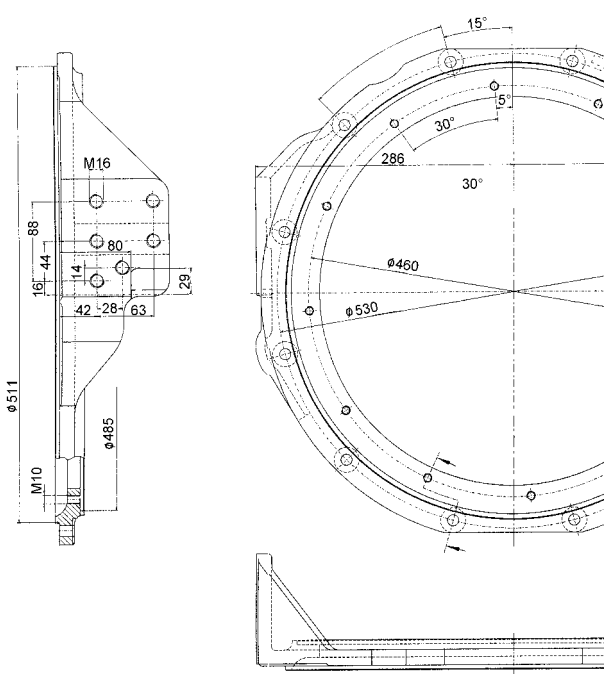

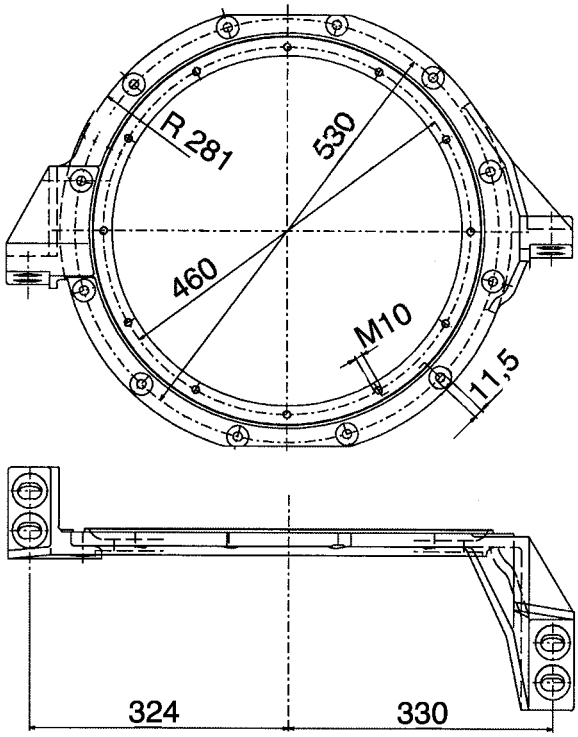

11H	Flangia di sospensione per Evobus Merzedes Benz 0530/OM906h1A		

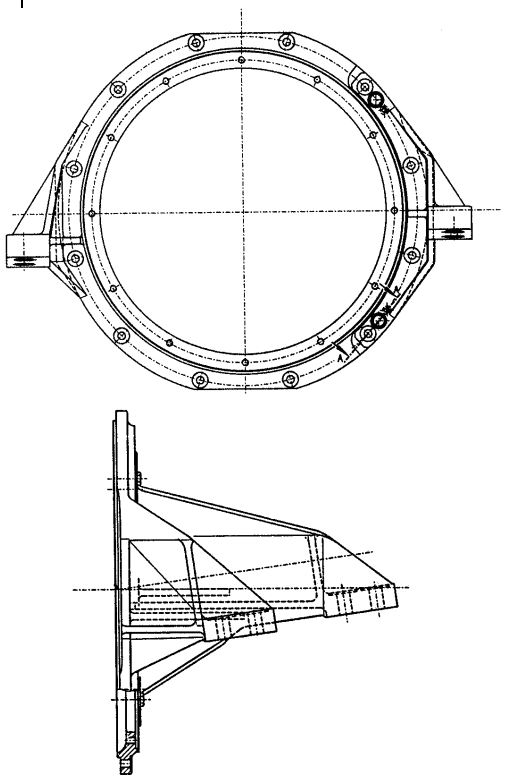

Hinweis-Nr. Reference No. Renvoi no Nota n. No de observación Observação nº Anvisningar nr.	Hinweis Reference Renvoi Nota Observación Observação Anvisningar	Hinweis Nr. Reference No. Renvoi no Nota n. No de observación Observação nº Anvisningar nr.	Hinweis Reference Renvoi Nota Observación Observação Anvisningar
11K	Flangia di sospensione Iran Khodro	11L	Flangia di sospensione SAE1-11

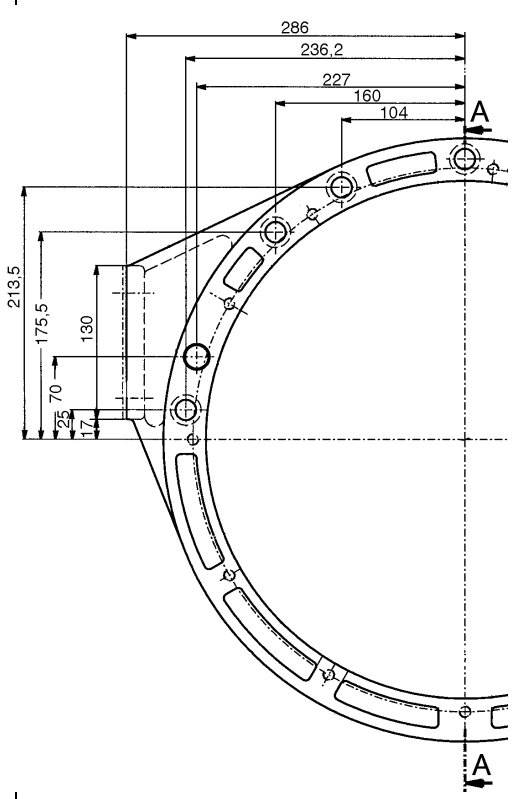

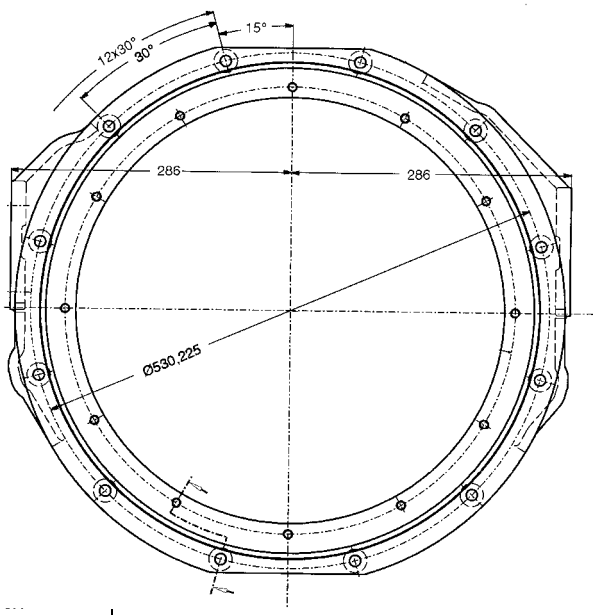

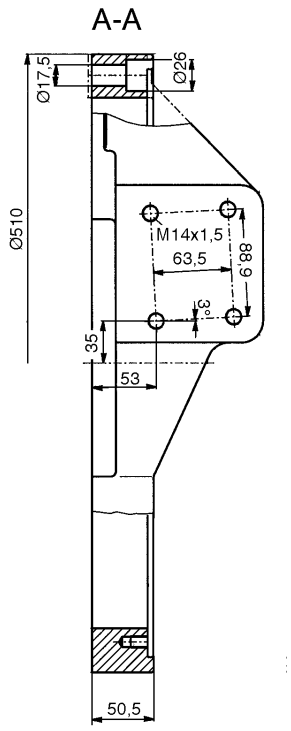

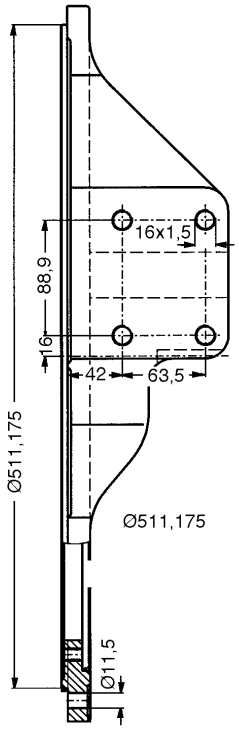

Hinweis-Nr. Reference No. Renvoi no Nota n. No de observación Observação nº Anvisningar nr.	Hinweis Reference Renvoi Nota Observación Observação Anvisningar
11N	Flangia di sospensione Mercedes Benz-B BC 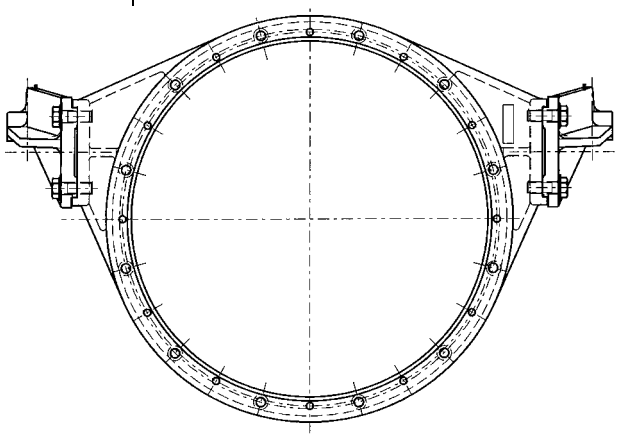
12	Necessario per coperchio d'entrata „A“, esecuzione „senza albero cardanico tra motore e cambio“ e nel caso che la flangia di collegamente non sia di costruzione Voith.
22	L'albero portasatelliti 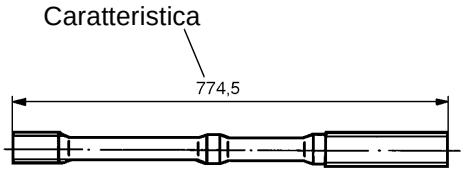
22A	L'albero portasatelliti 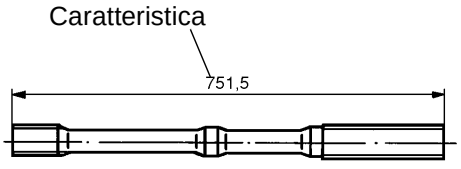

Hinweis Nr. Reference No. Renvoi no Nota n. No de observación Observação nº Anvisningar nr.	Hinweis Reference Renvoi Nota Observación Observação Anvisningar
28	Per la riparazione di un cuscinetto liscio difettoso della ruota fissa a palettediret-trici tenere presente la circolare n. 132, 132A del Servizio Assistenza Voith. Eventualmente chiedere detta circolare alla rappresentanza Voith oppure alla J.M.Voith GmbH di Heidenheim.
29	Nota per il montaggio: La scanalatura deve essere rivolta verso il lato premente.
30	Occorre anello per pistone, a sezione rettangolare (ved. circolare n. 81).

Hinweis-Nr. Reference No. Renvoi no Nota n. No de observación Observação nº Anvisningar nr.	Hinweis Reference Renvoi Nota Observación Observação Anvisningar
31	Sostituendo il coperchio d'uscita e/o le lamelle si deve rimettere a punto la corsa del pistone del freno mediante spessori.Se danneggiate o eccessivamente usurate le lamelle devono essere assolutamente sostituite. ***Methodo di misura (esempio!):*** 1.Sia le lamelle che il pistone del freno devono essere a battuta come raffigurato sul successivo disegno. 2.Misurare la quota „A“ e la quota „B“. Esempio: A = 5,5 mm B = 1,0 mm 3.La differenza A - B è la corsa da accertare del pistone. Esempio: 5,5 - 1,0 = 4,5 mm 4. Definire lo spessore.Esempio con uno spessore della larghezza di 1,5 mm: Corsa accertata: 4,5 mm ridotta della larghezza dello spessore: 1,5 mm corsa impostata: 3,0 mm ========== ***5 lamelle*** Limiti di corsa prescritti: 2,7 - 3,2 mm ***6 lamelle*** Limiti di corsa prescritti: 3,2 - 3,8 mm ***Attenzione: La quota "B" non deve essere inferiore a 0,1 mm!*** 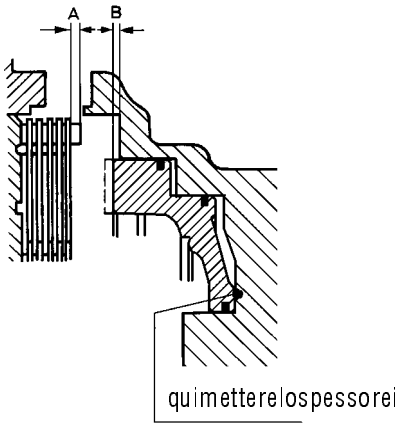
35	Per albero cardanico Glaenzer-Spicer 1600 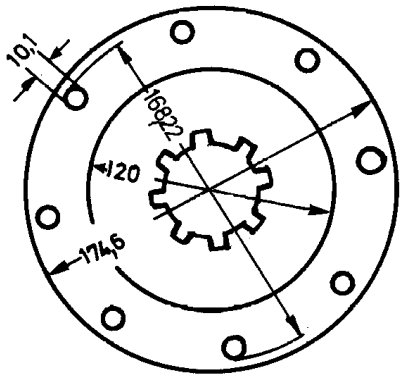
40	Per albero cardanico GWB 587/30/180 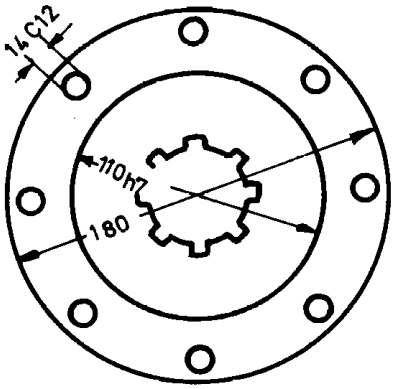
46	Per albero cardanico GWB 287/40 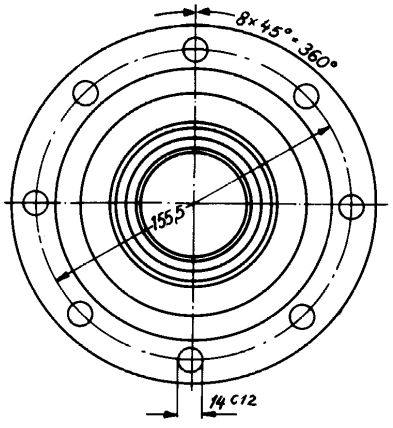

Hinweis-Nr. Reference No. Renvoi no Nota n. No de observación Observação nº Anvisningar nr.	Hinweis Reference Renvoi Nota Observación Observação Anvisningar
47C	Per albero cardanico GWB 587/30 con dentatura a croce 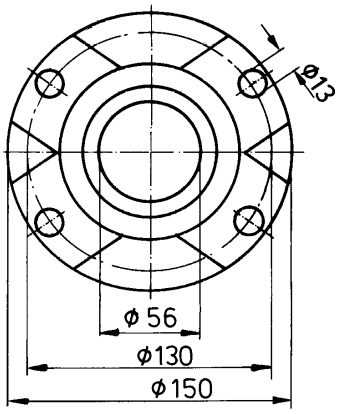
47G	Per KV 70 grand. 180 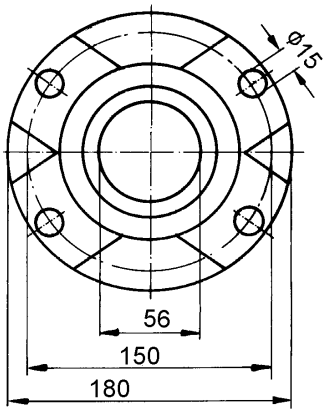
47H	End York per Mercedes Benz con uscita moto corta 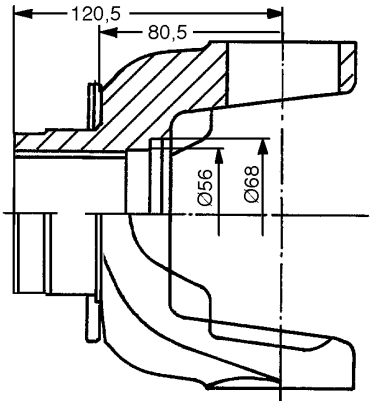

Hinweis Nr. Reference No. Renvoi no Nota n. No de observación Observação nº Anvisningar nr.	Hinweis Reference Renvoi Nota Observación Observação Anvisningar
47N	End York per Mercedes Benz B SPL 140 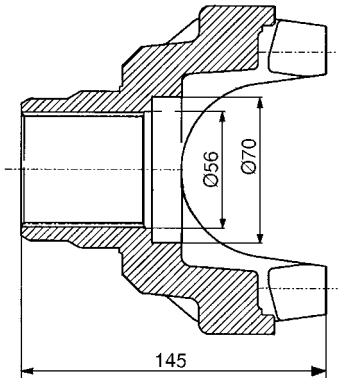
48	Per la riparazione per l'aggiustaggio del gioco di 0,5 mm tra l'albero d'uscita e lo spessore, figg. n. 24 e 24A.

Hinweis-Nr. Reference No. Renvoi no Nota n. No de observación Observação nº Anvisningar nr.	Hinweis Reference Renvoi Nota Observación Observação Anvisningar
49	Figura n° 5 Coperchio uscita moto Figura n° 4 Guarnizione

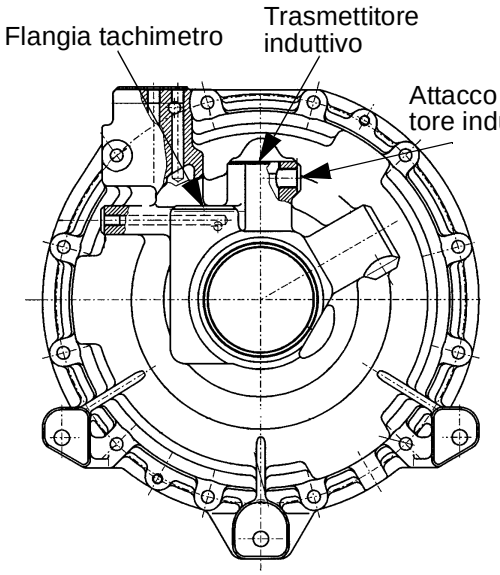

	Figura n° 5A Coperchio uscita moto senza attacco per svuotamento rapido Figura n° 4A Guarnizione

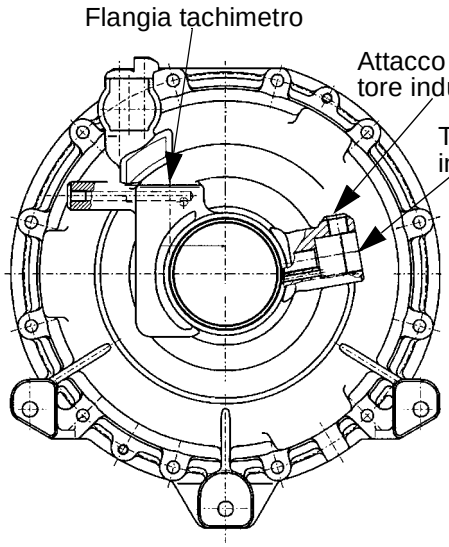

75	Per la denominazione ved. modello riportato sulla targhetta, Le spiegazioni sulla targhetta dei dati si trovano all'inizio del catalogo delle parti di ricambio.

Hinweis Nr. Reference No. Renvoi no Nota n. No de observación Observação nº Anvisningar nr.	Hinweis Reference Renvoi Nota Observación Observação Anvisningar
91	

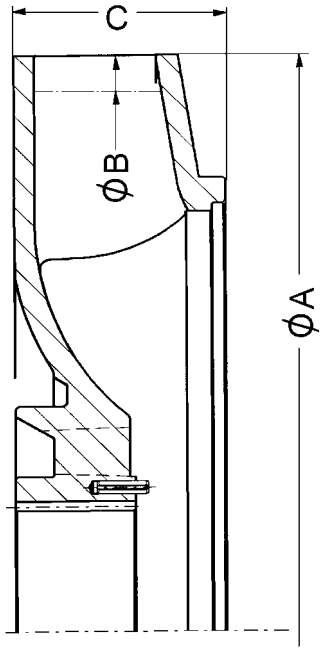

Fig. n°	Typo	ØA	ØB	C
41N	V	268	250	49
41P	X	268	260	49
41Q	F	268	240	49
41R	G	268	244	49
41S	H	268	268	49

110	Caratteristica: punto di colore verde.
138	Il corpo ed il coperchio della pompa ad ingranaggi sono fornibili soltanto assieme.
147	Tappo filettato permanentemente magnetico.

Hinweis-Nr. Reference No. Renvoi no Nota n. No de observación Observação nº Anvisningar nr.	Hinweis Reference Renvoi Nota Observación Observação Anvisningar
222	All'ordinazione della molla di compressione si deve osservare assolutamente il modello. ***Per la caratteristica vedi lo schizzo:*** 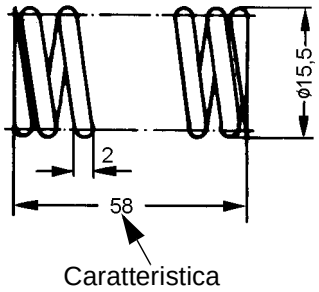 Ordinare la molla di compressione per questo modello con il num. di codice 92.2293.10. ***Modello nuovo:*** 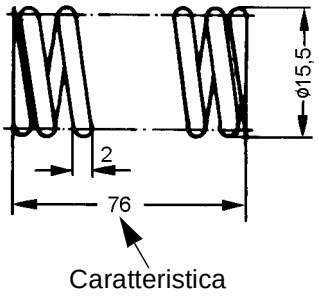 Per questo modello ordinare la molla di compressione con il num. di codice come indicato nel catalogo dei pezzi di ricambio, gruppo 13, figura-num. 20.

Hinweis Nr. Reference No. Renvoi no Nota n. No de observación Observação nº Anvisningar nr.	Hinweis Reference Renvoi Nota Observación Observação Anvisningar
227	Con l'aiuto della tabella e dei disegni 1-3è possibile determinare l'esecuzionedella ruota distributore ***Disegno 1:*** Distributore senza fori su anello centrale 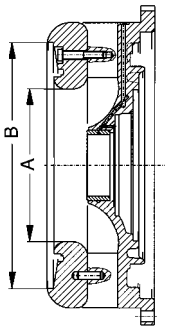 ***Disegno 2:*** Distributore senza fori su anello centrale 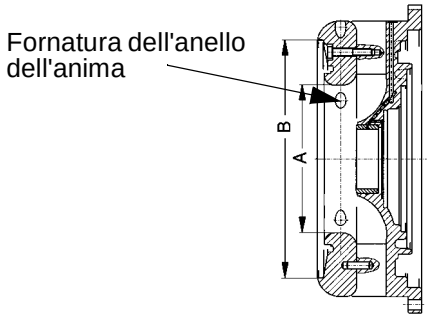

Num.	turbina	ØA	ØB	Altri indicazioni	num. della figura
5	T0	168	270	Senza fornatura dell'anello dell'anima	1
5A	T2	183	270	Con fornatura dell'anello dell'anima	2
5B	T0	168	270	Con fornatura dell'anello dell'anima	2

Hinweis-Nr. Reference No. Renvoi no Nota n. No de observación Observação nº Anvisningar nr.	Hinweis Reference Renvoi Nota Observación Observação Anvisningar
228	Il disco, la vite del cilindro e l'anello vengono usati solo con il modello di flangia di deriva, Mercedes Benz-B End York DANA Spicer (1710 Series). 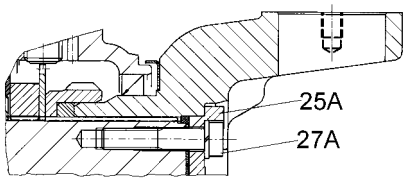
237	Coppia di serraggio massima del trasmettitore di induzione 30Nm. Si prega, in occasione di riparazioni, di modifiche costruttive o al cambio o al controllo di un trasmettitore di induzione, di rispettare la coppia di serraggio di 30Nm.
244	Caratteristica differenziazione fra le scatole dei cambi

Fig. n°	Tachimetro elettrico da entrata motoa sinistra	Tachimetro elettrico da entrata moto a destra	Controllo livello olio	Diversi
1				Standard
1A				lateralmente posteriormente a sx e a dx 3 filettature M16 per ulteriore possibilità di fissaggio del cambio
1B			X	
1C	X		X	
1D	X			
1E	X			Dennis
1F				Van Hool
1G				W5/W6/W16/ W17/W18
1H		X		W19
1J				W20

Hinweis Nr. Reference No. Renvoi no Nota n. No de observación Observação nº Anvisningar nr.	Hinweis Reference Renvoi Nota Observación Observação Anvisningar
248	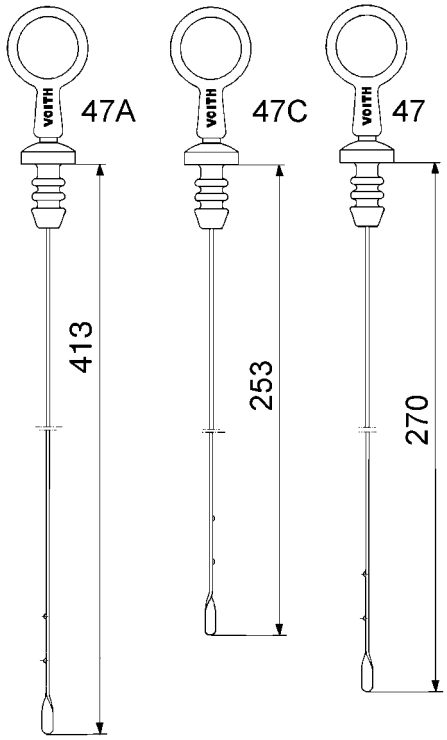
249	Anello di tenuta per il coperchio nella coppa dell'olio. Vedi anche il gruppo 7 figura No. 12

Hinweis-Nr. Reference No. Renvoi no Nota n. No de observación Observação nº Anvisningar nr.	Hinweis Reference Renvoi Nota Observación Observação Anvisningar
250	Per ordinare il ricambio della valvola pressione lavoro completa, è necessario verificare anche il tipo di esecuzione ***Esecuzione antemodifica (vecchia)*** ***Caratteristica differenziazione:*** 1. Esecuzione senza tubazione (tubazione figura n° 35) 2. Coperchio senza foro di passaggio per tubazione (2 fori M10x1) 3. Coperchio con filettatura M20x1,5

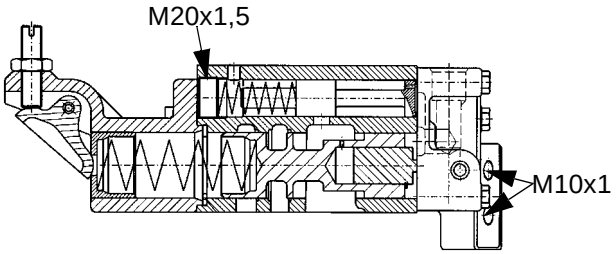

Esecuzione per soluzione riparativa
Caratteristica differenziazione:
1. Esecuzione senza tubazione (tubazione figura n° 35)
2. Coperchio senza foro per tubazione (2 fori M10x1)
3. Scatola senza filettatura M20x1,5

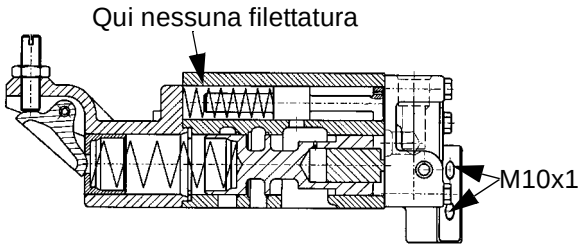

Con esecuzione antemodifica e con esecuzione per soluzione riparativa, ordinare la valvola pressione di lavoro al completo con il n. codice 68.0781.10

Hinweis Nr. Reference No. Renvoi no Nota n. No de observación Observação nº Anvisningar nr.	Hinweis Reference Renvoi Nota Observación Observação Anvisningar
	Esecuzione postmodifica (nuova) ***Caratteristica differenziazione:*** 1.Esecuzione con tubazione (tubazione figura n° 35 2.Coperchio con foro per tubazione (3 fori M10x1) 3.Scatola senza filettatura M20x1,5

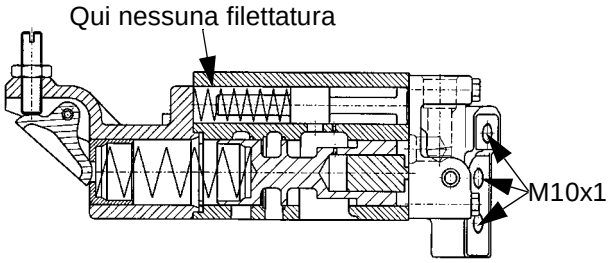

Bei Ausführung neu, komplettes Arbeitsdruckventil mit Teil-Nr. wie im Ersatzteilkatalog angegeben, Gruppe 13, bestellen.

Hinweis-Nr. Reference No. Renvoi no Nota n. No de observación Observação nº Anvisningar nr.	Hinweis Reference Renvoi Nota Observación Observação Anvisningar
251	Per ordinare il ricambio della scatola della valvola è necessario verificare anche il tipo di esecuzione. ***Esecuzione antemodifica (vecchia)*** ***Caratteristica differenziazione:*** 1. Scatola valvola con filettatura M20x1,5 2. Foro Ø6

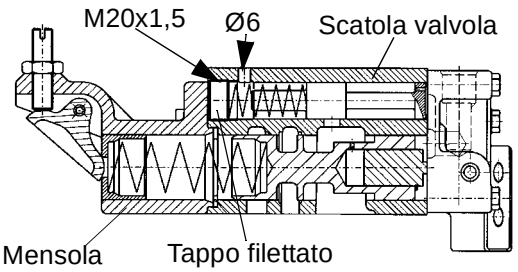

Ordine di ricambi per esecuzione antemodifica:

Scatola valvola	N. codice 64.0379.10
Molla	N. codice 92.2293.20
Pistone	N. codice 64.0514.10

Tappo filettato M 20x1,5 non previsto

Attenzione!
Fare attenzione alla esecuzione della mensola
Caratteristica differenziazione:

Esecuzione antemodifica (vecchia)

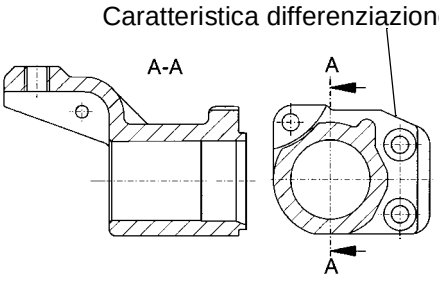

Esecuzione postmodifica (nuova)

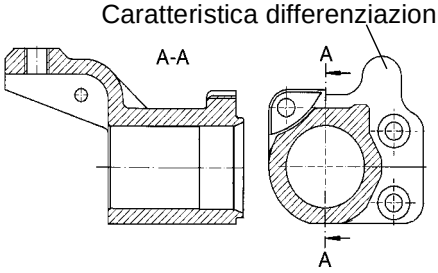

Hinweis Nr. Reference No. Renvoi no Nota n. No de observación Observação nº Anvisningar nr.	Hinweis Reference Renvoi Nota Observación Observação Anvisningar
	Con esecuzione antemodifica (vecchia) è necessario cambiare anche la mensola. Ordinare mediante il n. codice riportato nel catalogo ricambi, gruppo 13, figura n° 6. ***Esecuzione per soluzione riparativa*** ***Caratteristica differenziazione*** Scatola valvola senza filettatura M20x1,5

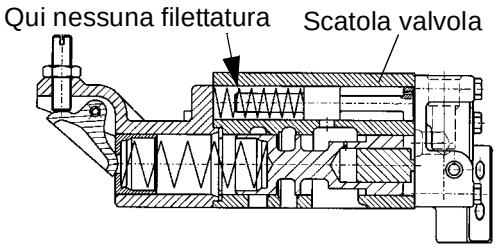

Con l'esecuzione per soluzione riparativa, ordinare la scatola valvola con il n. codice 64.0379.10

Esecuzione postmodifica (nuova)
Caratteristica differenziazione:
scatola valvola senza filettatura M 20x1,5 con foro Ø 1,5

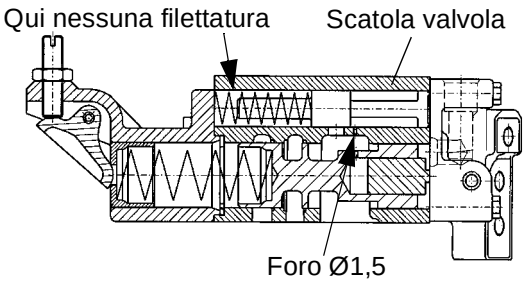

Con l'esecuzione postmodifica (nuova), ordinare la scatola valvola con il n. codice riportato nel catalogo ricambi, gruppo 13, figura n° 12.

Hinweis-Nr. Reference No. Renvoi no Nota n. No de observación Observação nº Anvisningar nr.	Hinweis Reference Renvoi Nota Observación Observação Anvisningar
252	Per ordinare il ricambio del coperchio è necessario verificare il tipo di esecuzione ***Caratteristica differenziazione:*** Coperchio senza foro per tubazione figura n° 35 (2 fori M10x1) 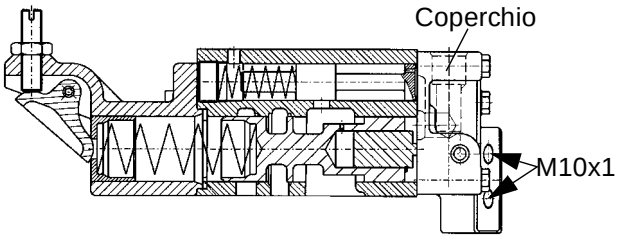 Per questa esecuzione ordinare il coperchio con il n. codice 64.0636.10 ***Caratteristica differenziazione:*** Coperchio con foro per tubazione figura n° 35 (3 fori M10x1) 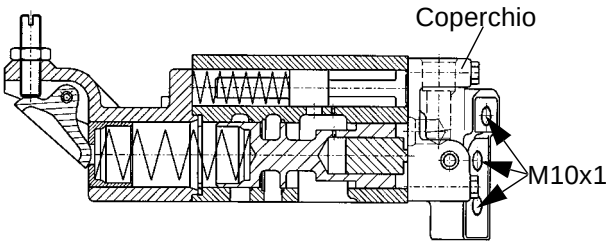 Per questa esecuzione ordinare il coperchio con il n. codice riportato nel catalogo ricambi, gruppo 13, figura n° 13.
253	Per ordinare il ricambio del pistone di comando è necessario verificare il tipo di esecuzione ***Esecuzione antemodifica (vecchia)*** ***Caratteristica differenziazione:*** lunghezza pistone 86,5 mm e con foro Ø 1,5 mm 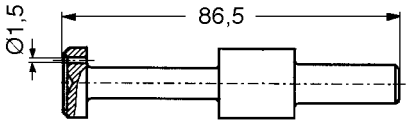 Ordine di ricambio pistone in esecuzione antemodifica (vecchia), Pistone N. codice 64.0514.10 Molla N. codice 92.2293.20 Tappo filettato M20x1,5 non previsto (per il tappo filettato vedi figura della nota 251) ***Attenzione!*** ***Verificare anche l'esecuzione della mensola*** ***Caratteristica differenziazione:*** ***Esecuzione antemodifica (vecchia)*** 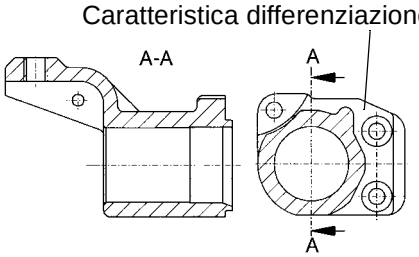 ***Esecuzione postmodifica (nuova)*** 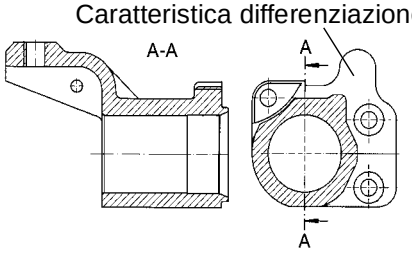 Con l'esecuzione antemodifica è necessario cambiare anche la mensola. Ordinare la mensola con il n. codice riportato nel catalogo ricambi, gruppo 13, figura n° 6.

Hinweis-Nr. Reference No. Renvoi no Nota n. No de observación Observação nº Anvisningar nr.	Hinweis Reference Renvoi Nota Observación Observação Anvisningar	Hinweis Nr. Reference No. Renvoi no Nota n. No de observación Observação nº Anvisningar nr.	Hinweis Reference Renvoi Nota Observación Observação Anvisningar
	Esecuzione per soluzione riparativa ***Caratteristica differenziazione:*** Lunghezza 96,5 mm e con foro Ø 1,5 mm 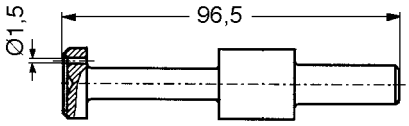 Con esecuzione per soluzione riparativa ordinare il pistone di comando con il n. codice 64.0514.10 ***Esecuzione postmodifica (nuova)*** ***Caratteristica di differenziazione:*** lunghezza 96,5 mm senza foro 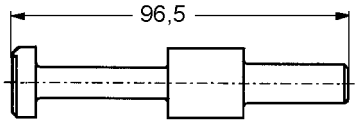 Per questa esecuzione del pistone di comando ordinare con n. codice riportato nel catalogo ricambi, gruppo 13, figura n° 19.		

Hinweis-Nr. Reference No. Renvoi no Nota n. No de observación Observação nº Anvisningar nr.	Hinweis Reference Renvoi Nota Observación Observação Anvisningar	Hinweis Nr. Reference No. Renvoi no Nota n. No de observación Observação nº Anvisningar nr.	Hinweis Reference Renvoi Nota Observación Observação Anvisningar
6	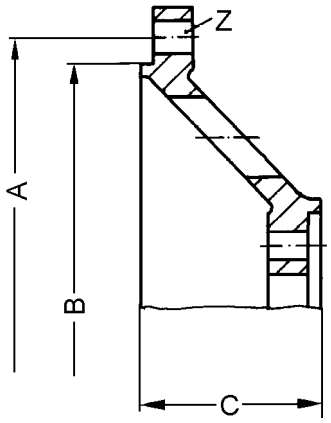	6C	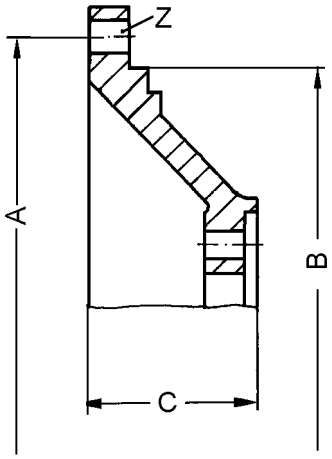
6B	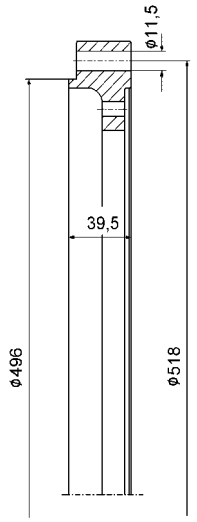	7	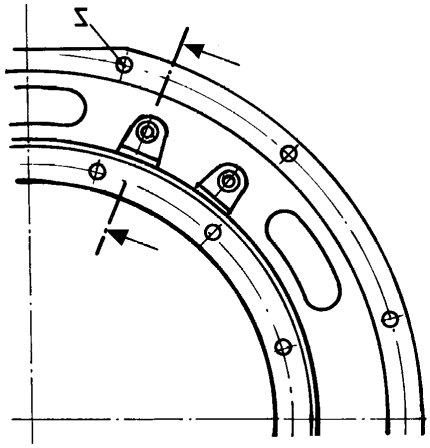 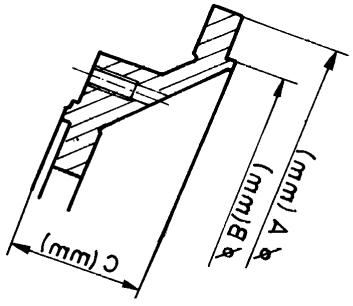

Ⓔ Hinweise References Renvois Note Observaciones Observação Anvisningar

Hinweis-Nr. Reference No. Renvoi no Nota n. No de observación Observação nº Anvisningar nr.	Hinweis Reference Renvoi Nota Observación Observação Anvisningar
8	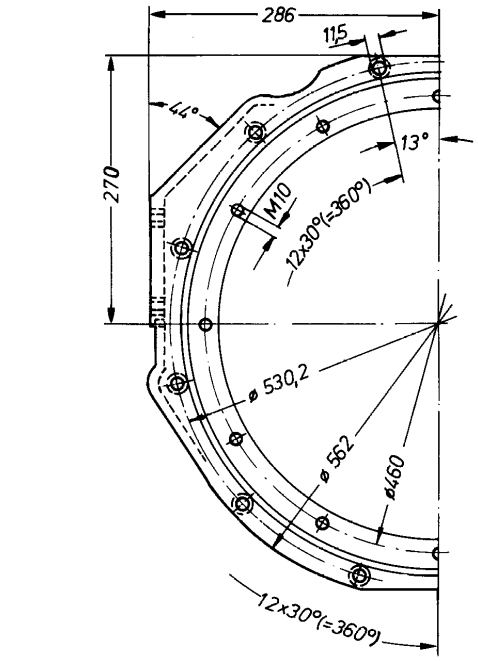 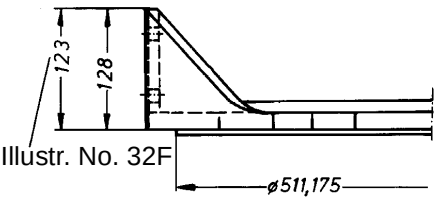 Illustr. No. 32F
9	Otras dimensiones véase la observación 8.. 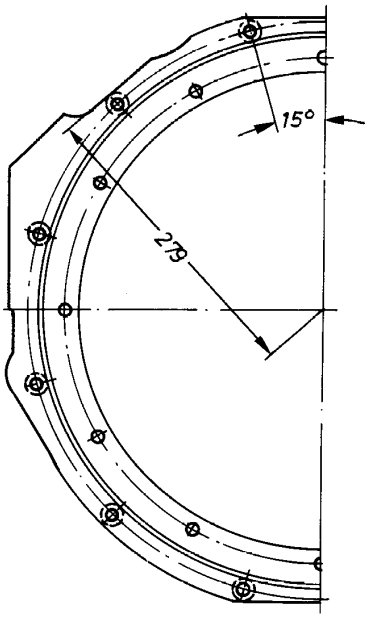
10	Otras dimensiones véase la observación 8. 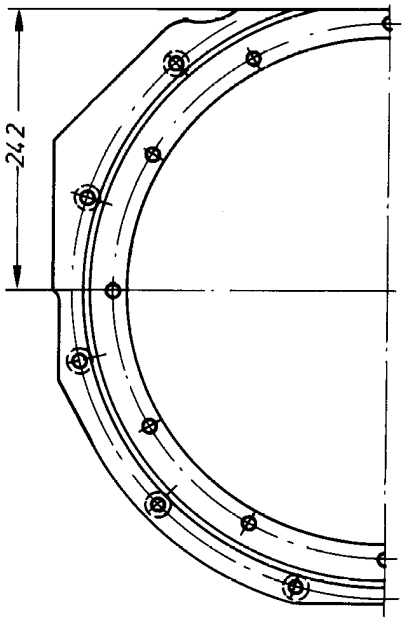
11	Otras dimensiones véase la observación 8. . 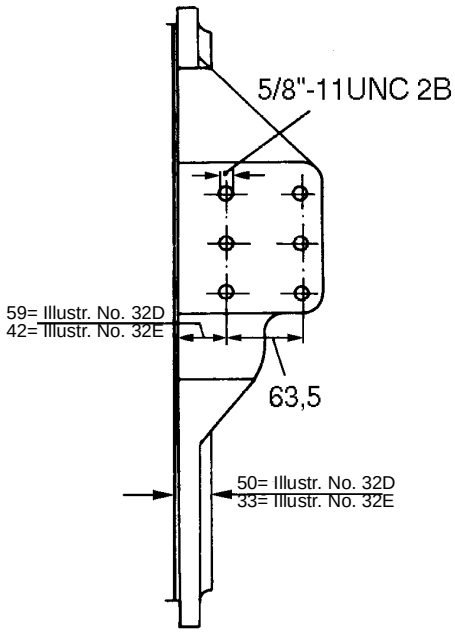

Hinweis-Nr. Reference No. Renvoi no Nota n. No de observación Observação nº Anvisningar nr.	Hinweis Reference Renvoi Nota Observación Observação Anvisningar
11A	Otras dimensiones véase la observación 8. .

MAN Illustr. No. 32T
MAN NL 202 Illustr. No . 32J,32P

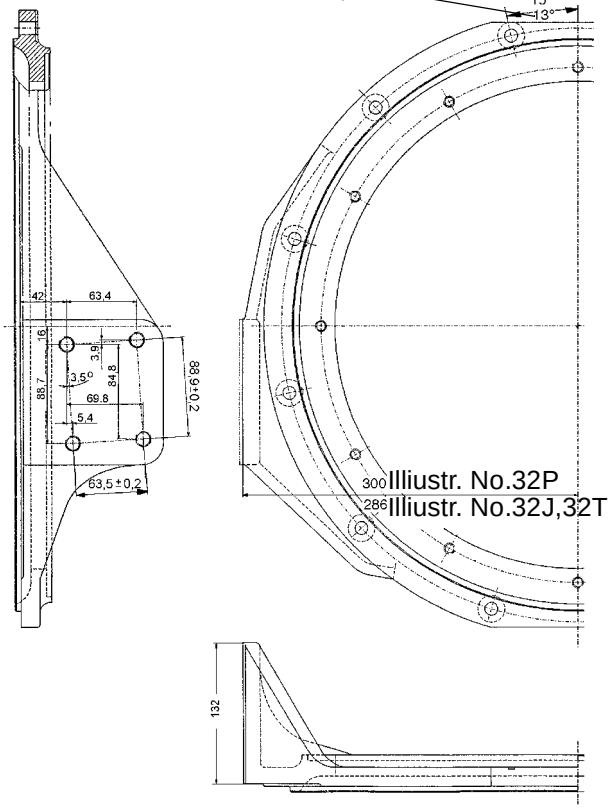

11B	Brida de suspension SAE 2-28

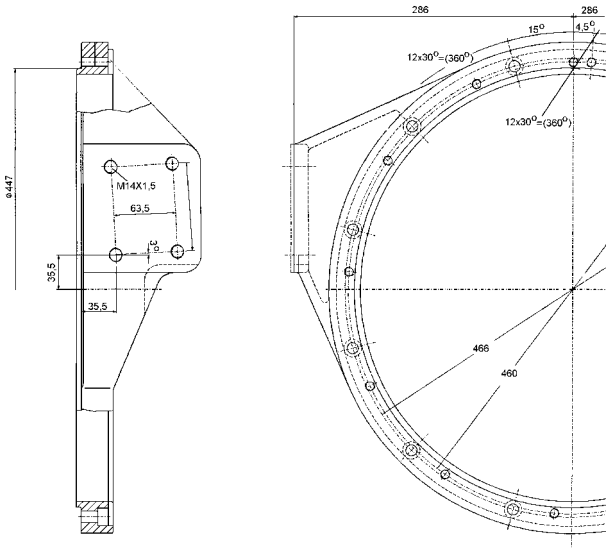

11C	Mercedes Benz-Brida de suspension.

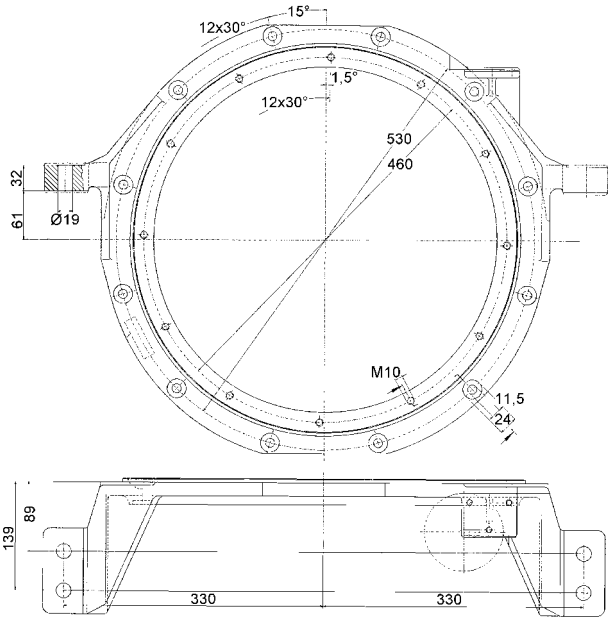

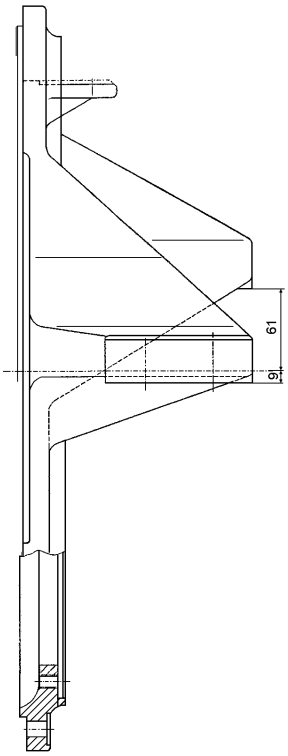

Hinweis-Nr. Reference No. Renvoi no Nota n. No de observación Observação nº Anvisningar nr.	Hinweis Reference Renvoi Nota Observación Observação Anvisningar	Hinweis Nr. Reference No. Renvoi no Nota n. No de observación Observação nº Anvisningar nr.	Hinweis Reference Renvoi Nota Observación Observação Anvisningar
11D	Mercedes Benz-Brida de suspension.	11E	Otras dimensiones véase la observación 11D.

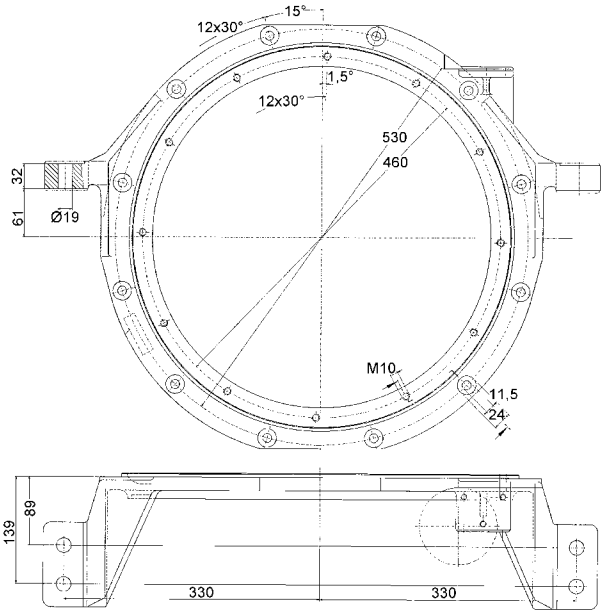

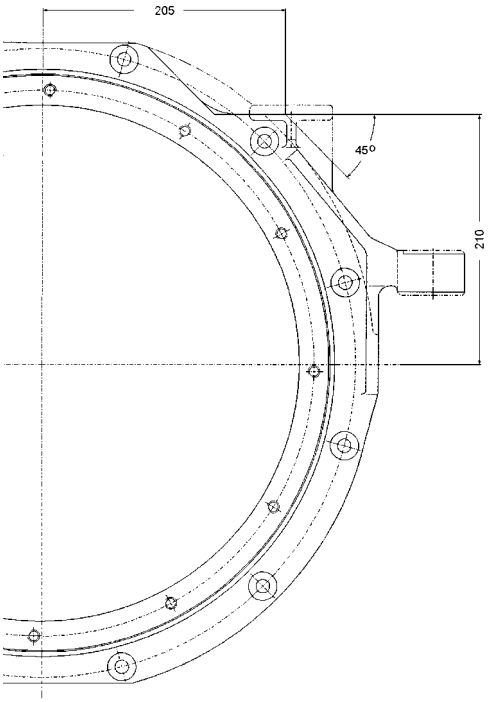

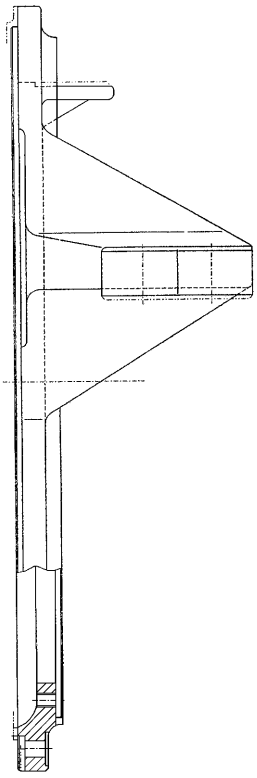

11F	Brida de suspension MAN NL/EL/NG 312.

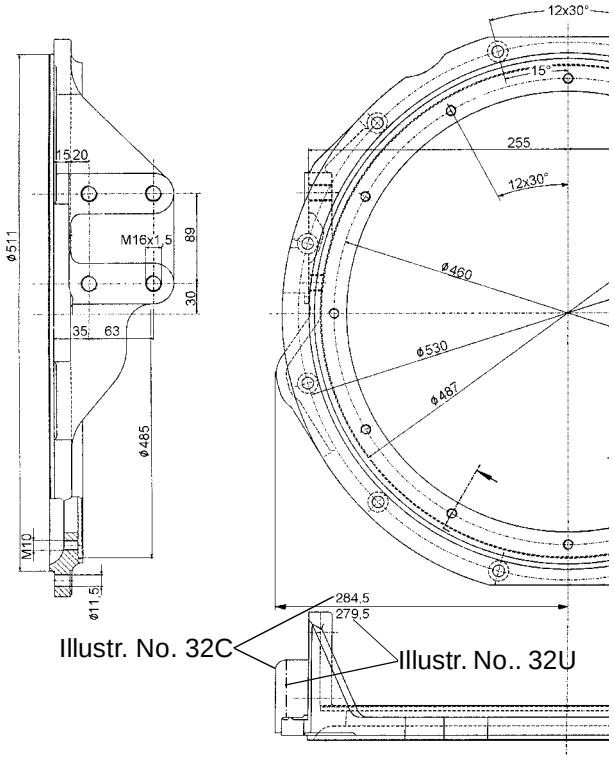

Hinweis-Nr. Reference No. Renvoi no Nota n. No de observación Observação nº Anvisningar nr.	Hinweis Reference Renvoi Nota Observación Observação Anvisningar

11G Brida de suspension SAE 1-23 5°

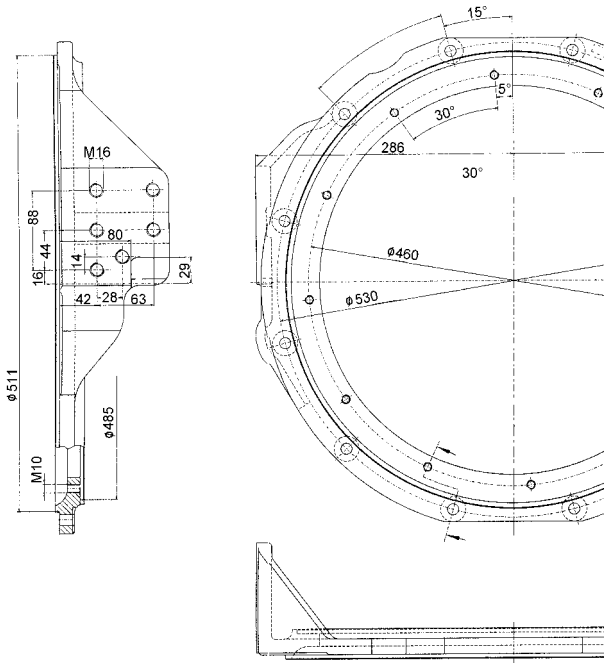

11H Brida de suspension autobús Evo Mercedes Benz 0530/OM906h1A

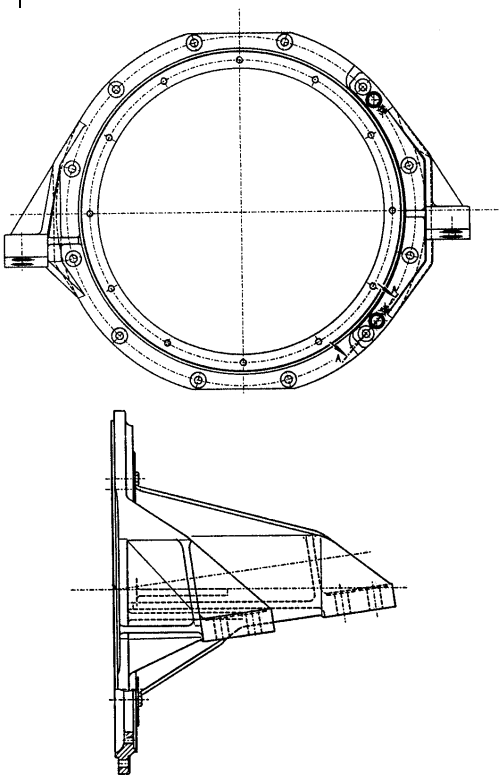

11J Brida de suspension autobús Evo

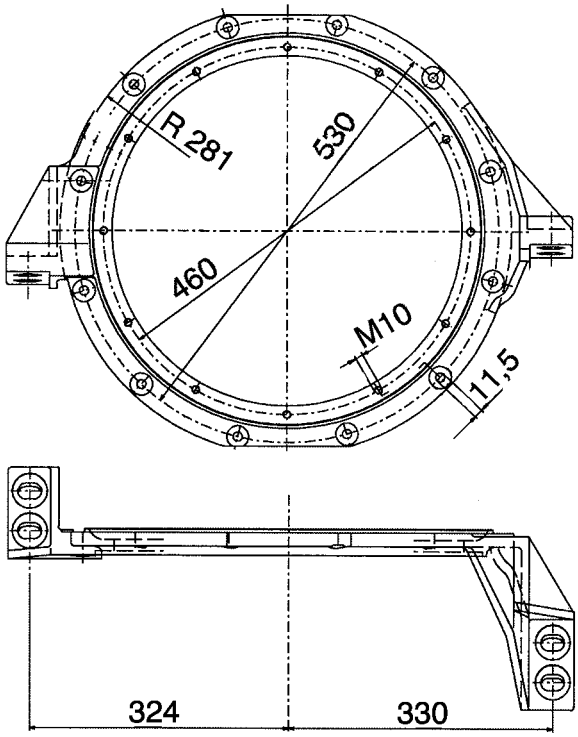

Hinweis-Nr. Reference No. Renvoi no Nota n. No de observación Observação nº Anvisningar nr.	Hinweis Reference Renvoi Nota Observación Observação Anvisningar	Hinweis Nr. Reference No. Renvoi no Nota n. No de observación Observação nº Anvisningar nr.	Hinweis Reference Renvoi Nota Observación Observação Anvisningar
11K	Brida de suspension Iran Khodro	11L	Brida de suspension SAE1-11

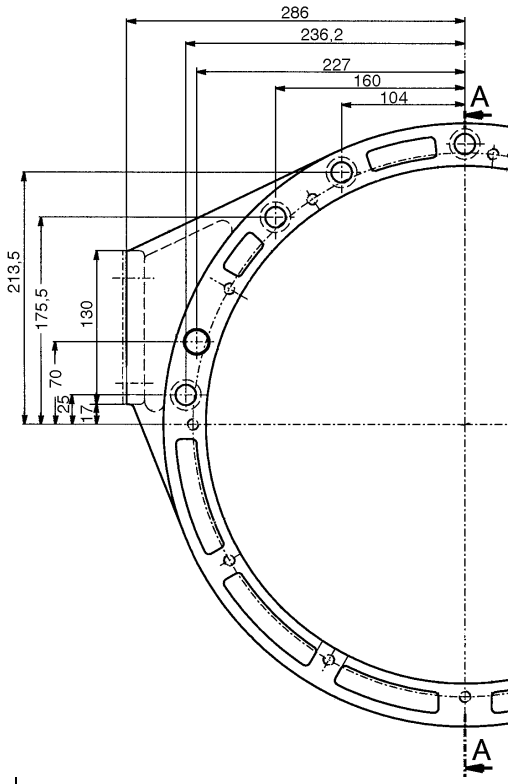

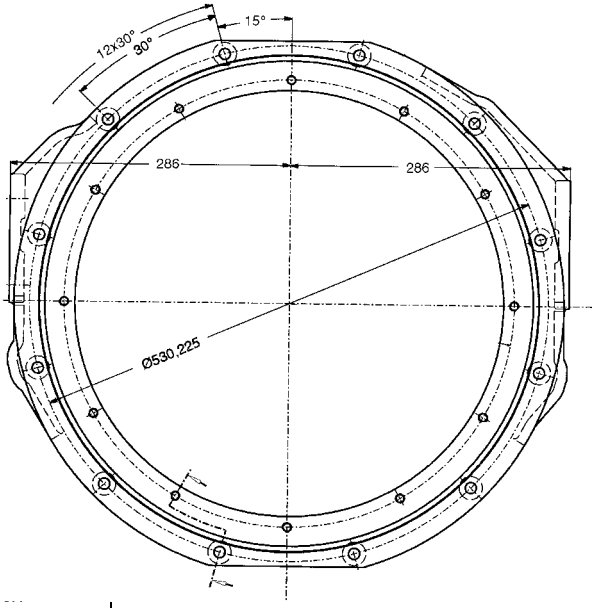

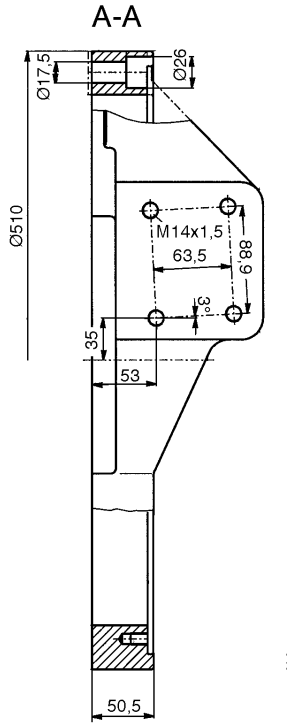

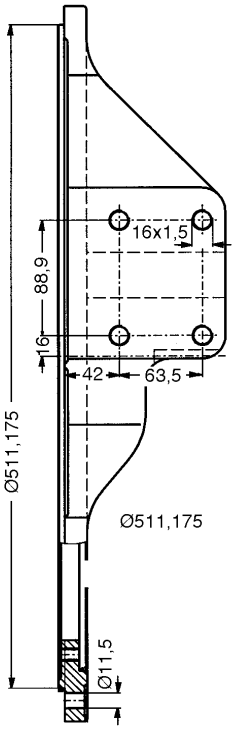

Hinweis-Nr. Reference No. Renvoi no Nota n. No de observación Observação nº Anvisningar nr.	Hinweis Reference Renvoi Nota Observación Observação Anvisningar
11N	Brida de suspension Mercedes Benz-B BC 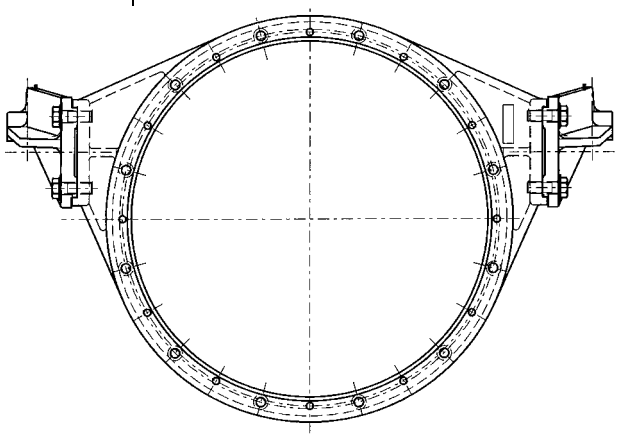
12	Necesario en la tapa de accionamiento „A“, ejecución „accionamiento directo“ y si la brida de empalme no es de Voith.
22	Porta-satélites 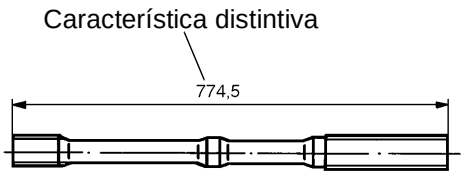
22A	Porta-satélites 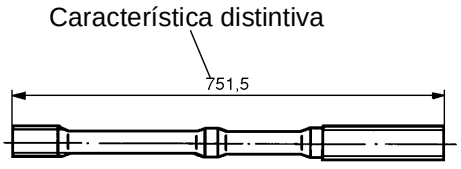

Hinweis Nr. Reference No. Renvoi no Nota n. No de observación Observação nº Anvisningar nr.	Hinweis Reference Renvoi Nota Observación Observação Anvisningar
28	Para la reparación de un manguito-cojinete dañado del distribuidor véase la Comunicación del Servicio Postventa No. 132, 132A. Solicitar el envio de la Comunicación citada del representante de Voith o bien directamente de J. M. Voith GmbH, Heidenheim.
29	Nota de montaje:La ranura debe estar orientada hacia el lado de presión.
30	Es necesario el aro de émbolocon sección rectangular (véase la Comunicación del Servicio Postventa No 81).

Hinweis-Nr. Reference No. Renvoi no Nota n. No de observación Observação nº Anvisningar nr.	Hinweis Reference Renvoi Nota Observación Observação Anvisningar
31	Al sustituir la tapa de salida y/o las láminas, el margen de carrera del émbolo de freno debe ajustarse por medio de discos de compensación.Si las láminas no se sustituyen, éstas no deben ser ni desgastadas ni deterioradas (¡en caso contrario habrá de montar piezas nuevas!). ***Método de medición (Ejemplo):*** 1. Las láminas y el émbolo de freno tienen que tener contacto - tal y como está representado en el plano. 2. Medir la medida 'A' y la medida 'B' Ejemplo: A=5,5mm B=1,0mm 3. A - B = Carrera medida Ejemplo: 5,5 - 1,0 = 4,5 mm 4. Fijar el disco de compensación. Ejemplo: Disco 1,5 mm Carrera medida 4,5mm menoseldisco 1,5mm margen de carrera ajustado 3,0mm ========== ***5 láminas*** Margen de carrera prescrito: 2,7 a 3,2 mm ***6 láminas*** Margen de carrera prescrito: 3,2 a 3,8 mm ***¡Atencion! La medida "B" no debe ser inferior a 0,1 mm***. 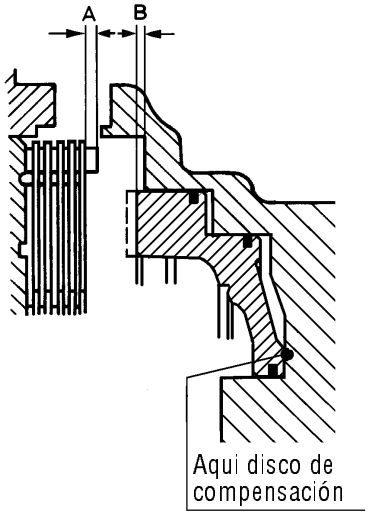
35	Para el árbol articulado Glaenzer-Spicer 1600 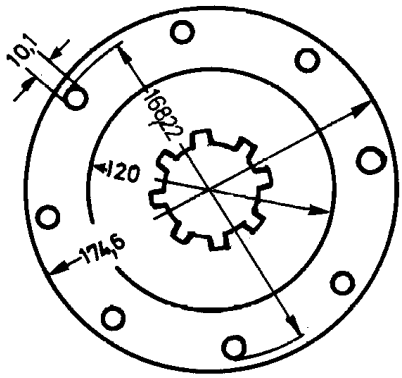
40	Para el árbol articulado GWB 587/30/180 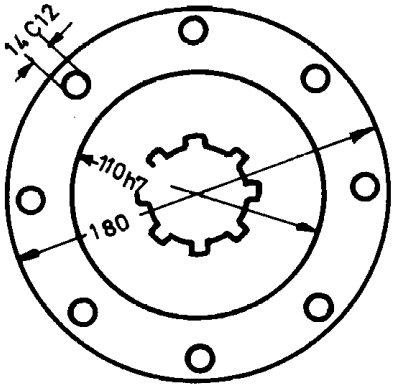
46	Para el árbol articulado GWB 287/40 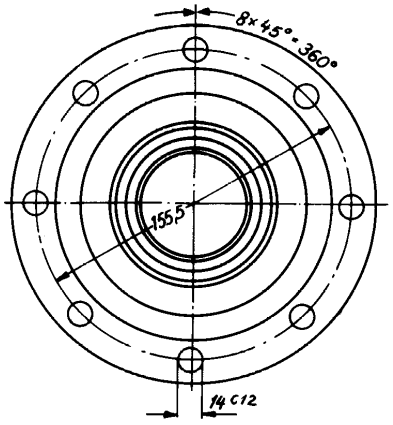

Hinweis-Nr. Reference No. Renvoi no Nota n. No de observación Observação nº Anvisningar nr.	Hinweis Reference Renvoi Nota Observación Observação Anvisningar
47C	Para el árbol articulado GWB 587/30/180 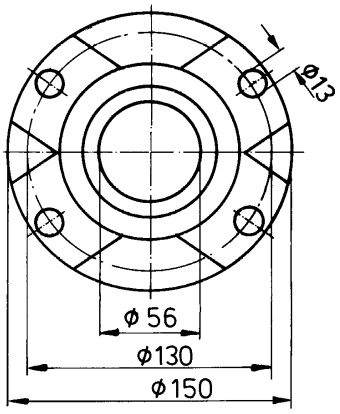
47G	Para KV 70° tam.180 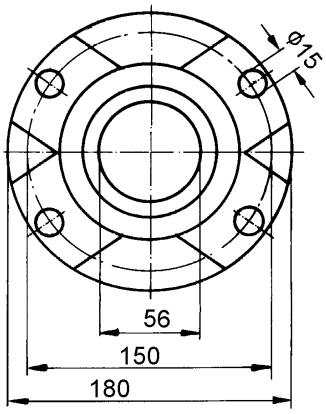
47H	End York para Mercedes Benz con salida acortada 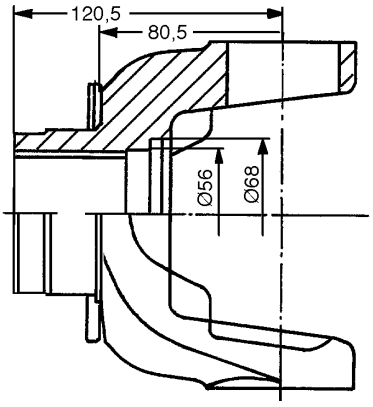

Hinweis Nr. Reference No. Renvoi no Nota n. No de observación Observação nº Anvisningar nr.	Hinweis Reference Renvoi Nota Observación Observação Anvisningar
47N	End York para Mercedes Benz B SPL 140 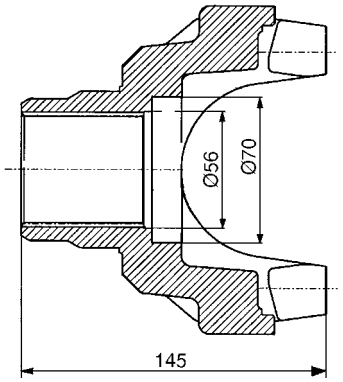
48	Para la reparación para el ajuste del juego de 0,5 mm entre el eje de salida y el disco, fig. nos. 24 y 24A.

Hinweis-Nr. Reference No. Renvoi no Nota n. No de observación Observação nº Anvisningar nr.	Hinweis Reference Renvoi Nota Observación Observação Anvisningar
49	Fig. núm. 5 Tapa de salida Fig. núm. 4 junta

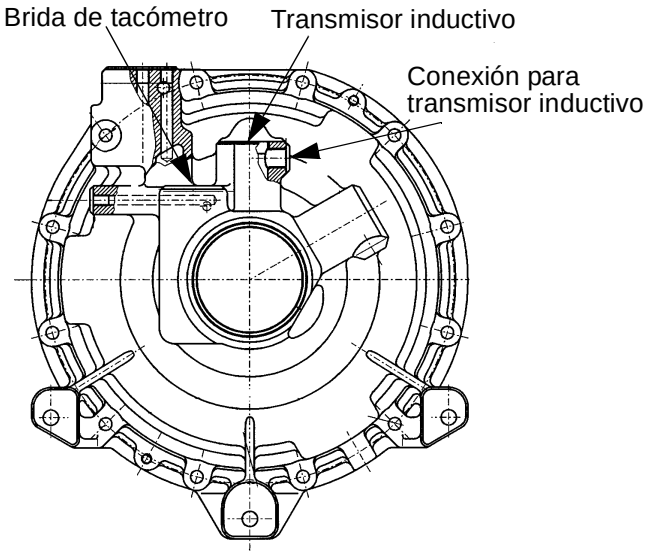

Fig. núm. 5A	Brida de salida sin conexión para vaciado rápido
Fig. núm. 4A	Junta

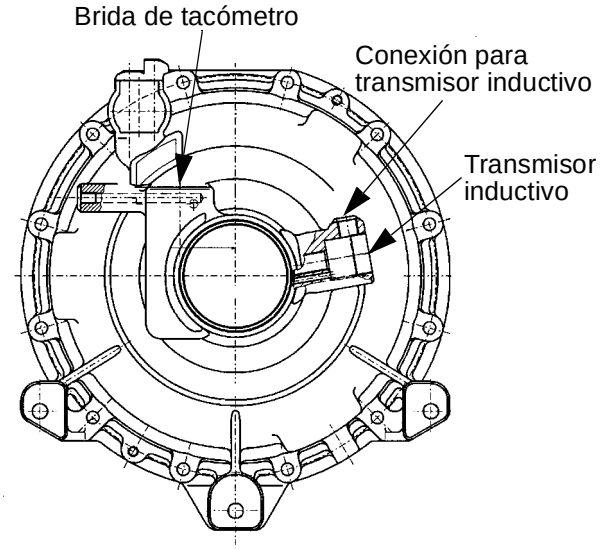

75	Con respecto a la denominación véase el tipo de construcción en la placa de características. Las explicaciones referentes a la placa de características se encuentran al comienzo del catálogo de repuestos.

Hinweis Nr. Reference No. Renvoi no Nota n. No de observación Observação nº Anvisningar nr.	Hinweis Reference Renvoi Nota Observación Observação Anvisningar
91	

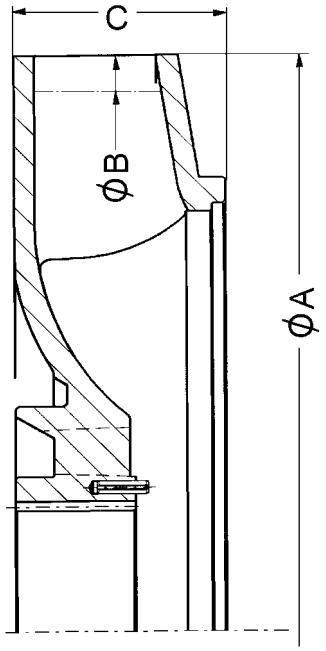

Figura nº	Typo	ØA	ØB	C
41N	V	268	250	49
41P	X	268	260	49
41Q	F	268	240	49
41R	G	268	244	49
41S	H	268	268	49

110	Característica : punto verde.
138	Caja y tapa de la bomba de engranajes pueden suministrarse sólo por completo.
147	Tornillo de cierre permanentemente magnético.

Hinweis-Nr. Reference No. Renvoi no Nota n. No de observación Observação nº Anvisningar nr.	Hinweis Reference Renvoi Nota Observación Observação Anvisningar

222

Al solicitar el pedido de piezas de recambio del muelle de compresión es imprescindible tener en cuenta la versión:

Versión antigua:

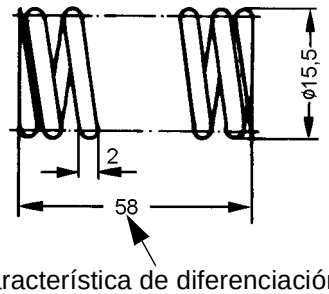

Característica de diferenciación

En esta versión, pedir el muelle de compresión con el nº de referencia 92.2293.10.

Versión nueva:

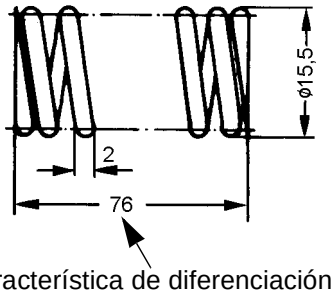

Característica de diferenciación

En esta versión, pedir el muelle de compresión con el nº de referencia, según la indicación en el catálogo de piezas de recambio,
grupo 13, Figura nº 20.

Hinweis Nr. Reference No. Renvoi no Nota n. No de observación Observação nº Anvisningar nr.	Hinweis Reference Renvoi Nota Observación Observação Anvisningar

227

Con la ayuda de la tabla y los planos 1-2 se puede determinar la versión de la corona de álabes fijos de reacción.

Plano 1:
Corona de álabes fijos de reacción sin el aro de núcleo

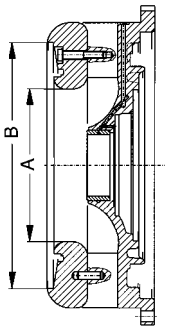

Plano 2:
Corona de álabes fijos de reacción con el aro de núcleo

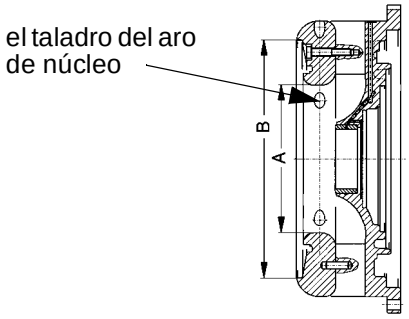

Nº	Turbina	ØA	ØB	Otros datos	Nº del plan.
5	T0	168	270	sin el taladro del aro de núcl	1
5A	T2	183	270	con el taladro del aro de núcl	2
5B	T0	168	270	con el taladro del aro de núcl	2

Hinweis-Nr. Reference No. Renvoi no Nota n. No de observación Observação nº Anvisningar nr.	Hinweis Reference Renvoi Nota Observación Observação Anvisningar
228	La arandela, el tornillo cilíndrico y el aro sólo se utilizan en la versión de la brida de salida, Mercedes Benz-B End York DANA Spicer (1710 series). 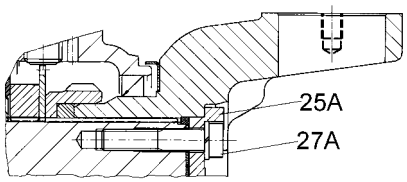
237	Par de apriete máximo del transmisor inductivo: 30 Nm.En caso de reparaciones, reformas de transmisiones o en caso de un recambio o control de un transmsisor inductivo téngase en cuenta que hay que cumplir el par de apriete de 30Nm.
244	Características distintivas de las cárteres de caja de cambios

Fig. núm.	Tacómetro eléctrico a la izquierda, visto desde el motor	Tacómetro eléctrico a la derecha, visto desde el motor	Control del nivel de aceite	Otras cosas
1				Standard
1A				lado izquierdo atrás a izquierda y derecha sendas 3 roscas M16 como posibilidad adicional de fijación del cárter de caja de cambios
1B			X	
1C	X		X	
1D	X			
1E	X			Dennis
1F				Van Hool
1G				W5/W6/W16/ W17/W18
1H		X		W19
1J				W20

Hinweis Nr. Reference No. Renvoi no Nota n. No de observación Observação nº Anvisningar nr.	Hinweis Reference Renvoi Nota Observación Observação Anvisningar
248	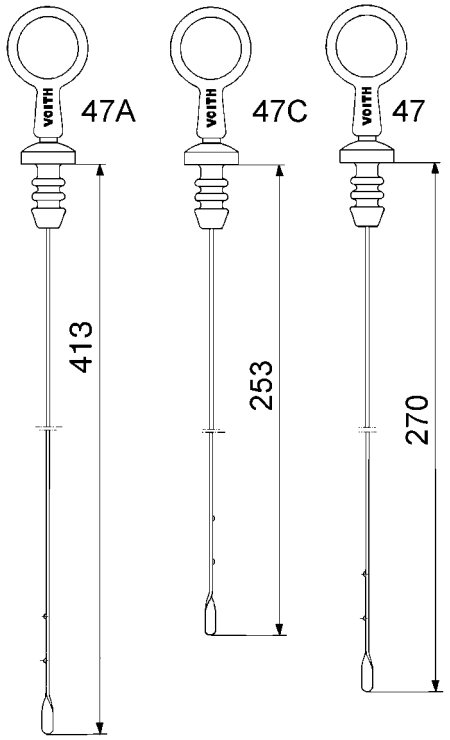
249	Anillo-junta para la tapa en el cárter de aceite. Véase también el grupo 7 figura 12.

Hinweis-Nr. Reference No. Renvoi no Nota n. No de observación Observação nº Anvisningar nr.	Hinweis Reference Renvoi Nota Observación Observação Anvisningar
250	Al pedir la válvula de presión de trabajo completa de repuesto es absolutamente necesario tener en cuenta la versión. ***Versión antigua*** ***Características distintivas:*** 1.Versión sin tubería (tubería: fig. núm. 35) 2.Tapa sin taladro para tubería (2 taladros M10x1) 3.Caja con rosca M20x1,5

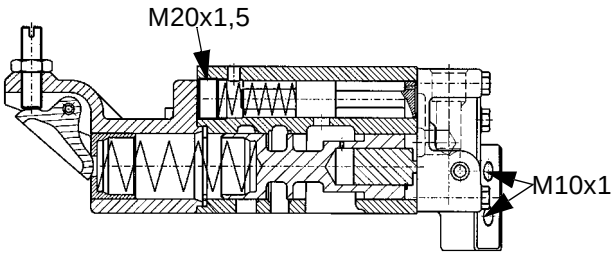

Ejecución solución de reparación
Características distintivas:
1. Ejecución sin tubería
(tubería figura No.35)
2. Tapa sin taladro para tubería
(2 taladros M10x1)
3. Cárter sin rosca M20x1,5

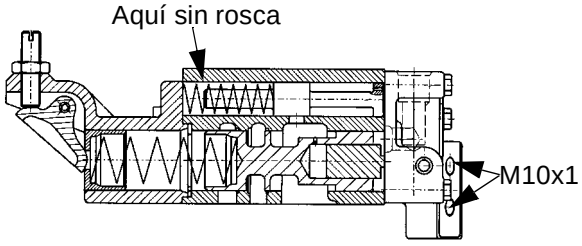

Para versión antigua y versión „solución para reparación“ pedir válvula de presión de trabajo completa con número de pieza 68.0782.10.

Hinweis Nr. Reference No. Renvoi no Nota n. No de observación Observação nº Anvisningar nr.	Hinweis Reference Renvoi Nota Observación Observação Anvisningar
	Nueva versión ***Características distintivas:*** 1.Versión con tubería (tubería: fig. núm. 35) 2.Tapa con taladro para tubería (3 taladros M10x1) 3.Caja sin rosca M20x1,5

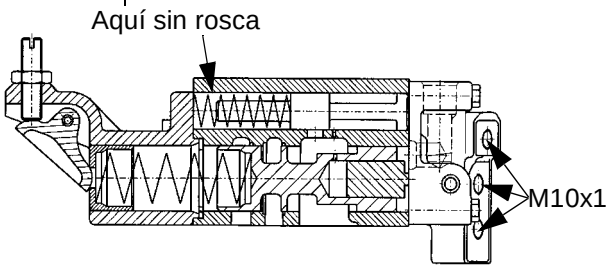

Para nueva versión pedir válvula de presión de trabajo completa con el número de pieza indicado en el catálogo de repuestos, grupo 13.

Hinweis-Nr. Reference No. Renvoi no Nota n. No de observación Observação nº Anvisningar nr.	Hinweis Reference Renvoi Nota Observación Observação Anvisningar
251	Al pedir la caja de válvula de repuesto es absolutamente necesario tener en cuenta la versión. ***Versión antigua*** ***Características distintivas:*** 1.Caja de válvula con rosca M20x1,5 2.Taladro Ø6 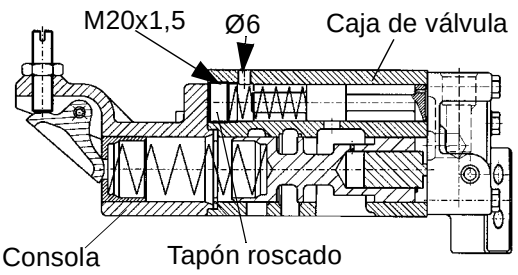 Pedido de repuesto para versión antigua: Caja de válvula Pieza núm. 64.0379.10 Resorte Pieza núm. 92.2293.20 Embolo Pieza núm. 64.0514.10 No hace falta tapón roscado M20x1,5. ***Atención!*** ***Tener en cuenta versión de consola.*** ***Característica distintiva:*** ***Versión antigua*** 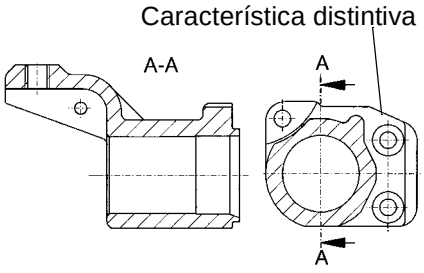 ***Nueva versión*** 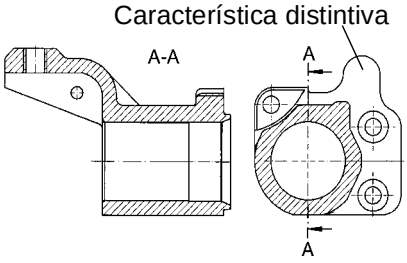 En el caso de la versión antigua hay que recambiar también la consola. Pedirla con el número indicado en el catálogo de repuestos, grupo 13, fig. núm. 6.

Hinweis Nr. Reference No. Renvoi no Nota n. No de observación Observação nº Anvisningar nr.	Hinweis Reference Renvoi Nota Observación Observação Anvisningar
	Versión „Solución de reparación“ ***Característica distintiva:*** Caja de válvula sin rosca M20x1,5 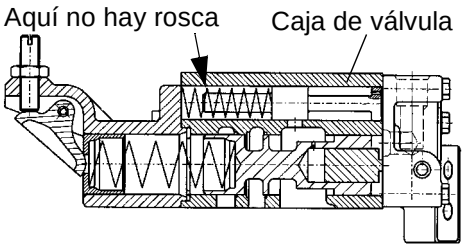 En el caso de la versión „Solución para reparación“ pedir caja de válvula con número de pieza 64.0379.10. ***Nueva versión*** ***Características distintivas:*** Caja de válvula sin rosca M20x1,5 con taladro ø1,5 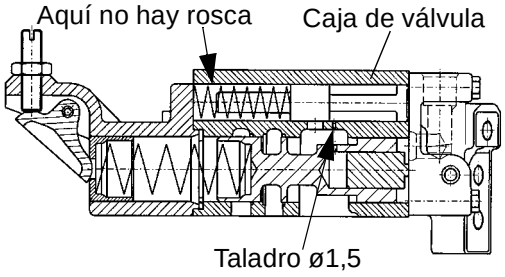 Para nueva versión pedir la caja de válvula con el número de pieza indicado en el catálogo de repuestos, grupo 13, fig. núm. 12.

Hinweis-Nr. Reference No. Renvoi no Nota n. No de observación Observação nº Anvisningar nr.	Hinweis Reference Renvoi Nota Observación Observação Anvisningar
252	Al pedir la tapa de repuesto es absolutamente necesario tener en cuenta la versión. ***Característica distintiva:*** Tapa sin taladro para tubería fig. núm. 35 (2 taladros M10x1)
	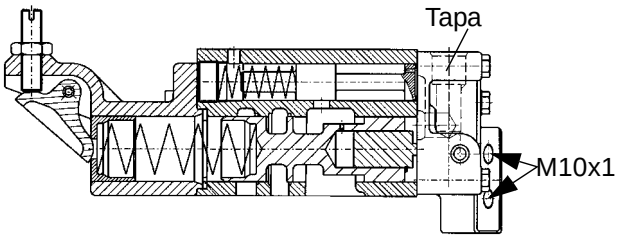
	Para esta versión pedir tapa con número de pieza 64.0636.10. ***Característica distintiva:*** Tapa con taladro para tubería fig. núm. 35 (3 taladros M10x1)
	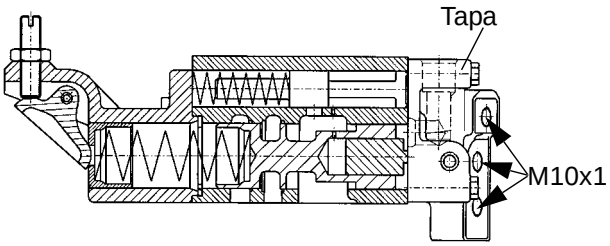
	Para esta versión pedir la tapa con el número indicado en el catálogo de repuestos, grupo 13, fig. núm. 15.
253	Al pedir repuesto del émbolo de maniobra es absolutamente necesario tener en cuenta la versión ***Versión antigua*** ***Característica distintiva:*** 86,5 mm de longitud con taladro ø1,5 mm.
	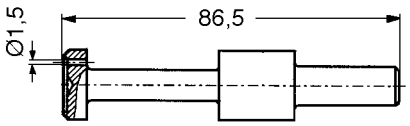
	Pedido de repuestos para versión antigua: Embolo Pieza núm. 64.0514.10 Resorte Pieza núm. 92.2293.20 No hace falta tapón roscado M20x1,5. (Tapón roscado: véase la figura en la observación 251.) ***¡Atención!*** ***Tener en cuenta la versión de consola.*** ***Característica distintiva:*** ***Versión antigua***
	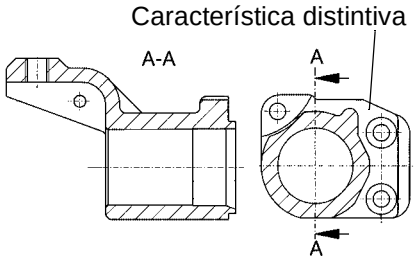
	Nueva versión
	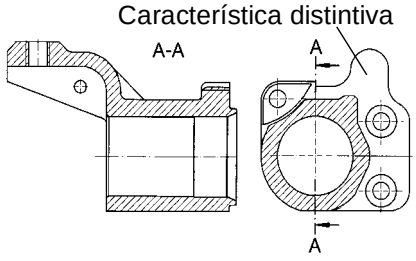
	En el caso de la versión antigua hay que recambiar también la consola. Pedirla con el número de pieza indicado en el catálogo de repuestos, grupo 13, fig. núm. 6.

Hinweis-Nr. Reference No. Renvoi no Nota n. No de observación Observação nº Anvisningar nr.	Hinweis Reference Renvoi Nota Observación Observação Anvisningar	Hinweis Nr. Reference No. Renvoi no Nota n. No de observación Observação nº Anvisningar nr.	Hinweis Reference Renvoi Nota Observación Observação Anvisningar
	Versión „Solución de reparación“ ***Característica distintiva:*** 96,5 mm de longitud y con taladro Ø1,5 mm 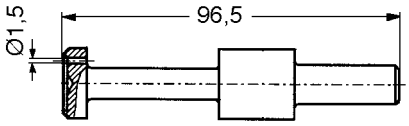 Para la versión „Solución de reparación“ pedir émbolo de maniobra con número de pieza 64.0514.10. ***Nueva versión*** ***Característica distintiva*:** 96,5 mm de longitud y sin taladro 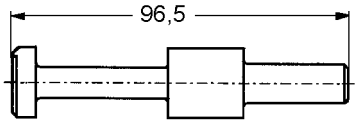 Para esta versión pedir el émbolo de maniobra con el número de pieza indicado en el catálogo de repuestos, grupo 13, fig. núm. 19.		

Hinweis-Nr. Reference No. Renvoi no Nota n. No de observación Observação nº Anvisningar nr.	Hinweis Reference Renvoi Nota Observación Observação Anvisningar	Hinweis Nr. Reference No. Renvoi no Nota n. No de observación Observação nº Anvisningar nr.	Hinweis Reference Renvoi Nota Observación Observação Anvisningar
6	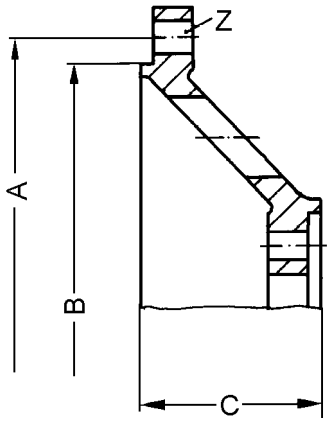	6C	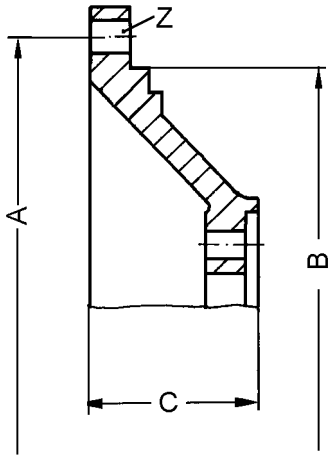
6B	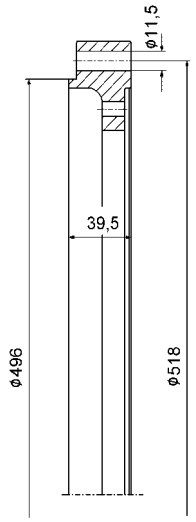	7	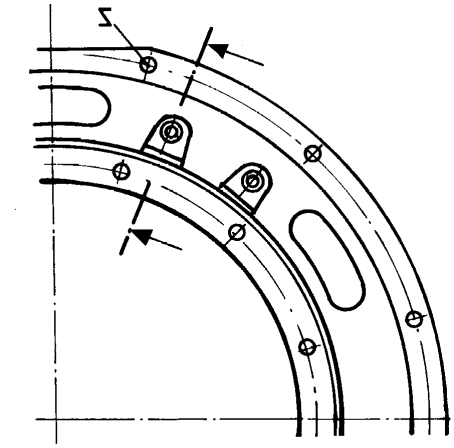 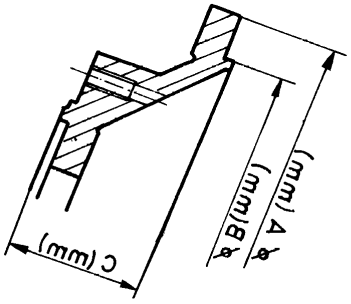

Ⓟ Hinweise References Renvois Note Observaciones Observação Anvisningar

Hinweis-Nr. Reference No. Renvoi no Nota n. No de observación Observação nº Anvisningar nr.	Hinweis Reference Renvoi Nota Observación Observação Anvisningar
8	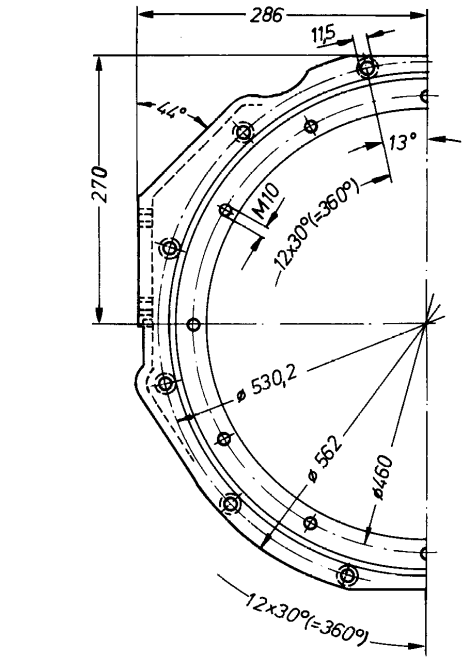 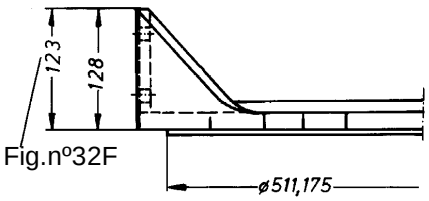 Fig.nº32F
9	Para outras dimensões, ver observação 8.. 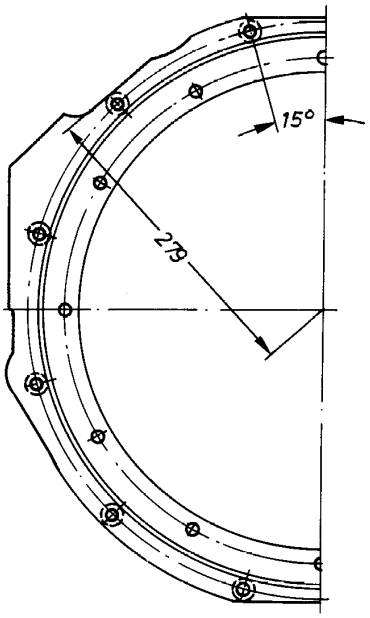
10	Para outras dimensões, ver observação 8. 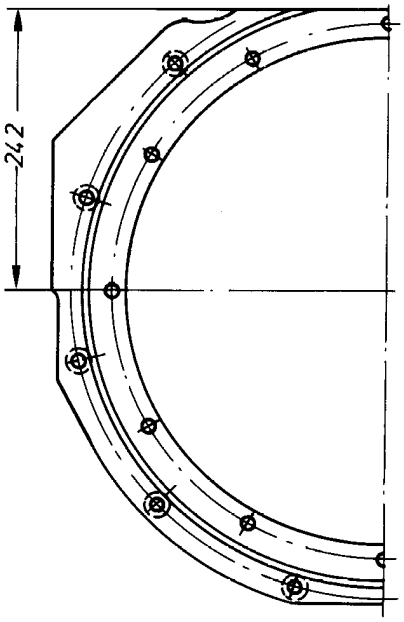
11	Para outras dimensões, ver observação 8. . 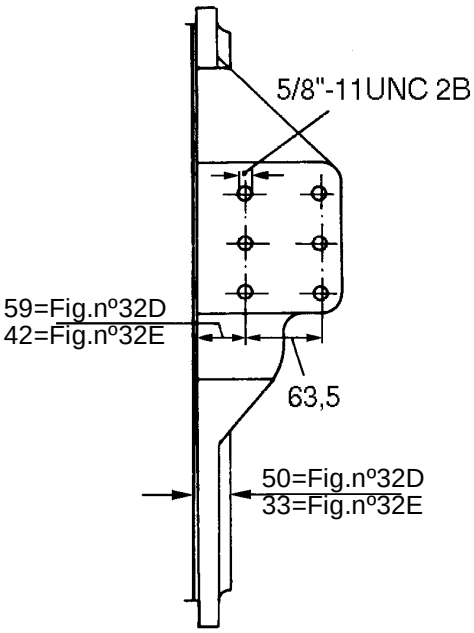

Hinweis-Nr. Reference No. Renvoi no Nota n. No de observación Observação nº Anvisningar nr.	Hinweis Reference Renvoi Nota Observación Observação Anvisningar
11A	Para outras dimensões, ver observação 8. .

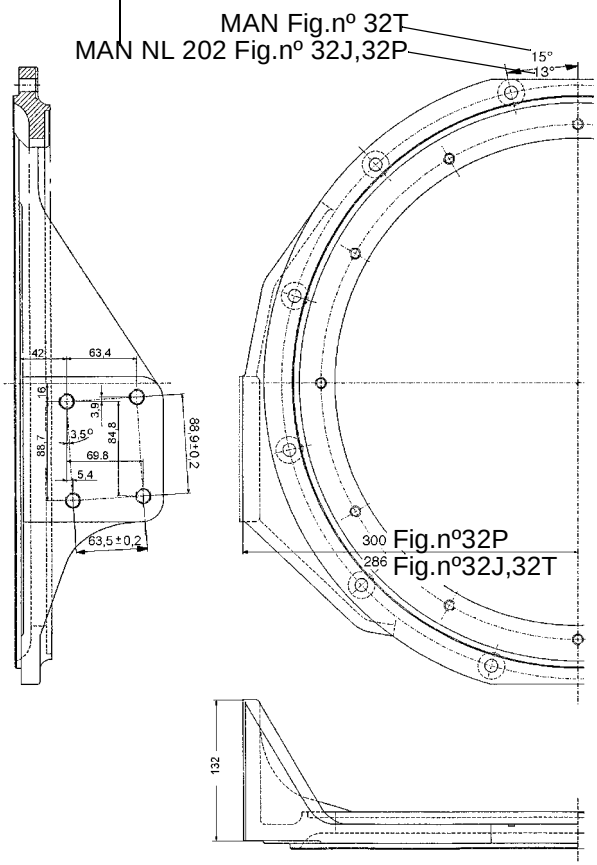

11B	Flange de suspensão SAE 2-28

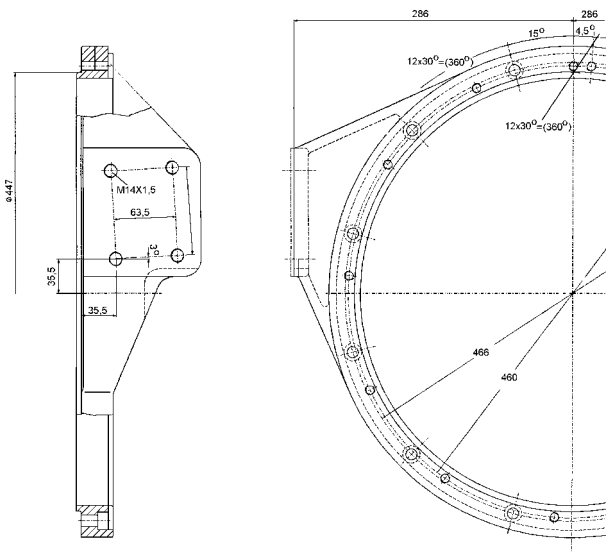

Hinweis Nr. Reference No. Renvoi no Nota n. No de observación Observação nº Anvisningar nr.	Hinweis Reference Renvoi Nota Observación Observação Anvisningar
11C	Mercedes-Benz-Flange de suspensão.

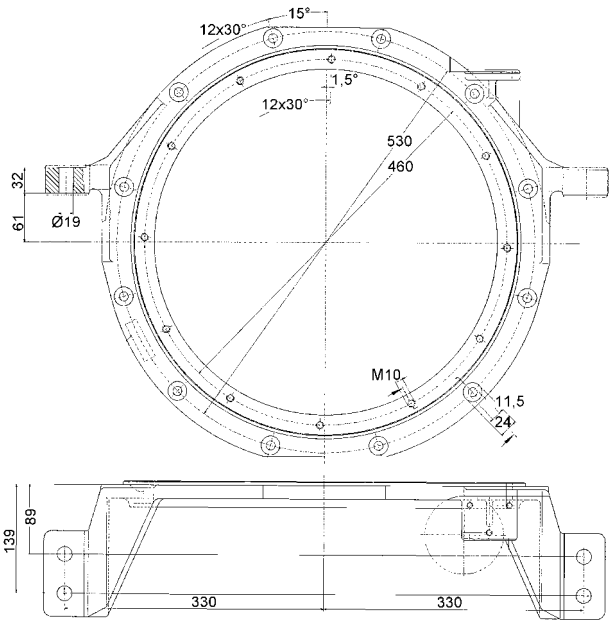

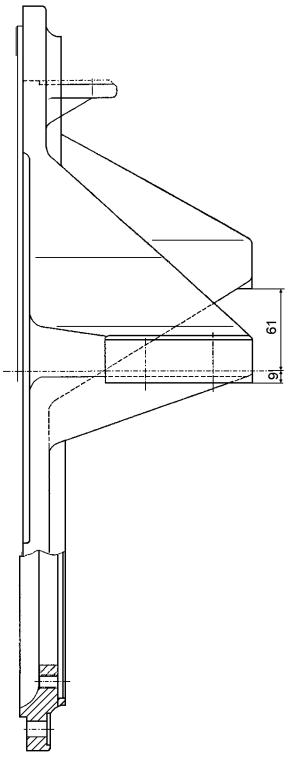

Hinweis-Nr. Reference No. Renvoi no Nota n. No de observación Observação nº Anvisningar nr.	Hinweis Reference Renvoi Nota Observación Observação Anvisningar	Hinweis Nr. Reference No. Renvoi no Nota n. No de observación Observação nº Anvisningar nr.	Hinweis Reference Renvoi Nota Observación Observação Anvisningar
11D	Mercedes-Benz-Flange de suspensão.	11E	Para outras dimensões, ver observação 8.

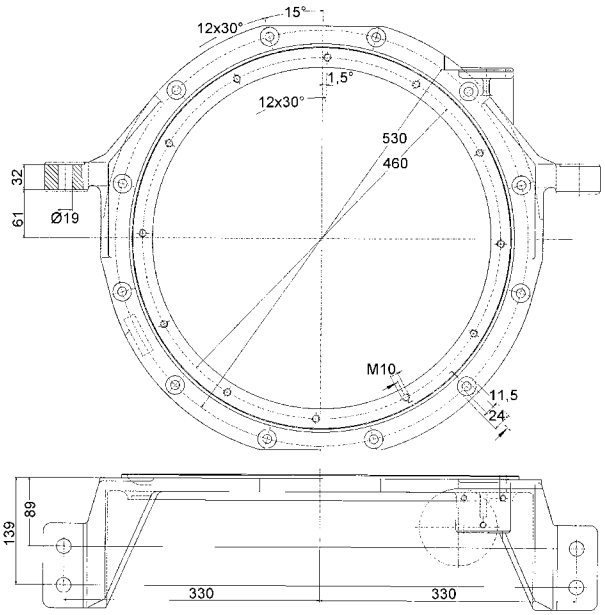

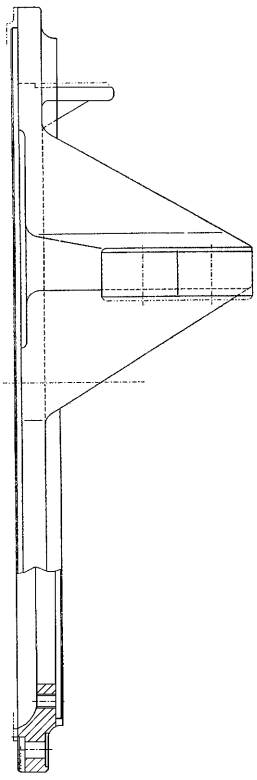

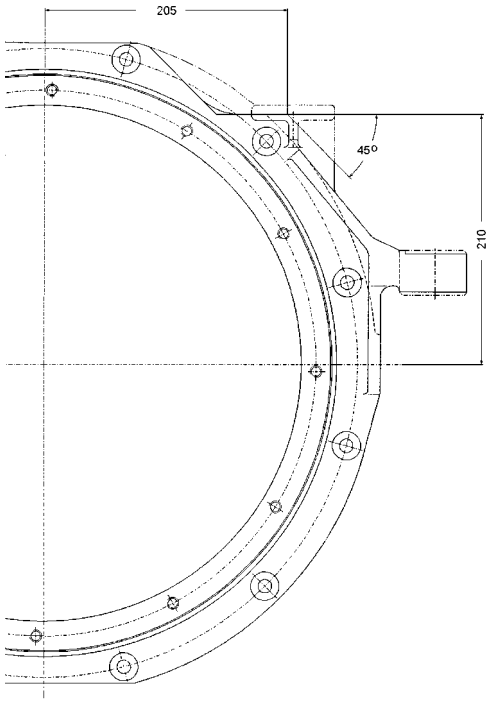

		11F	Flange de suspensão MAN NL/EL/NG 312

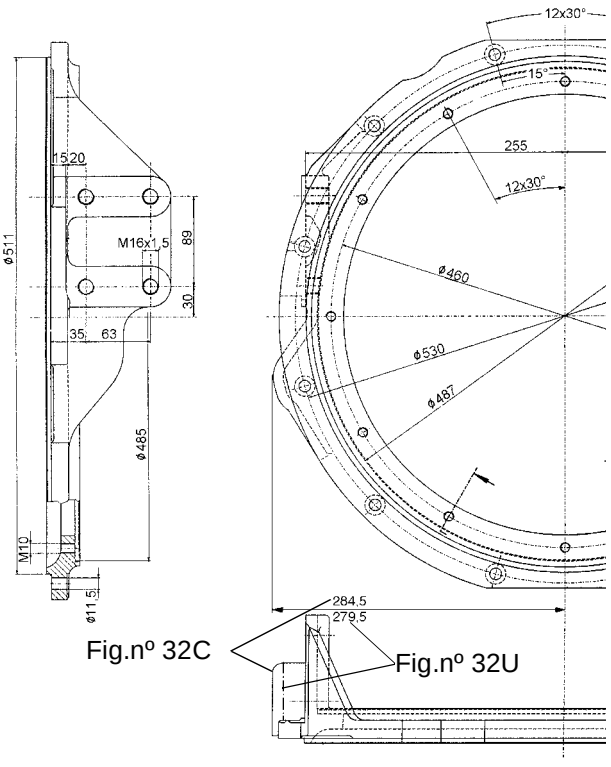

Fig.nº 32C

Fig.nº 32U

Hinweis-Nr. Reference No. Renvoi no Nota n. No de observación Observação nº Anvisningar nr.	Hinweis Reference Renvoi Nota Observación Observação Anvisningar

11G Flange de suspensão SAE 1-23 5°

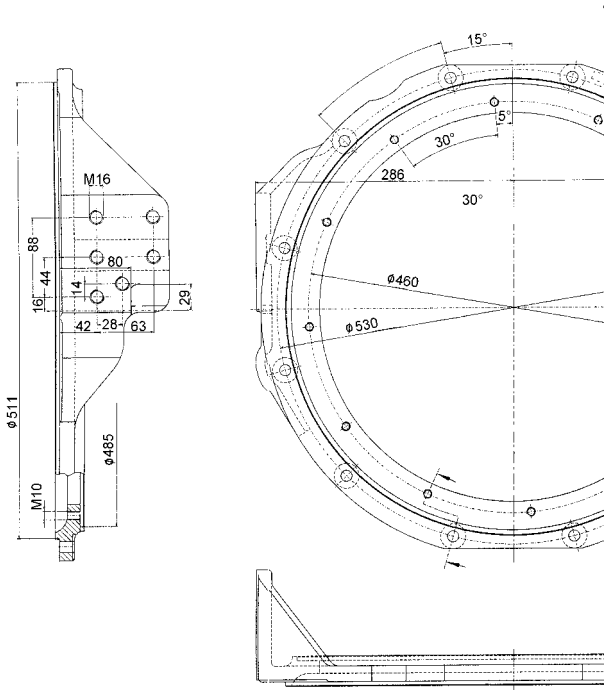

11H Flange de suspensão autocarro Evo Mercedes Benz 0530/OM906h1A

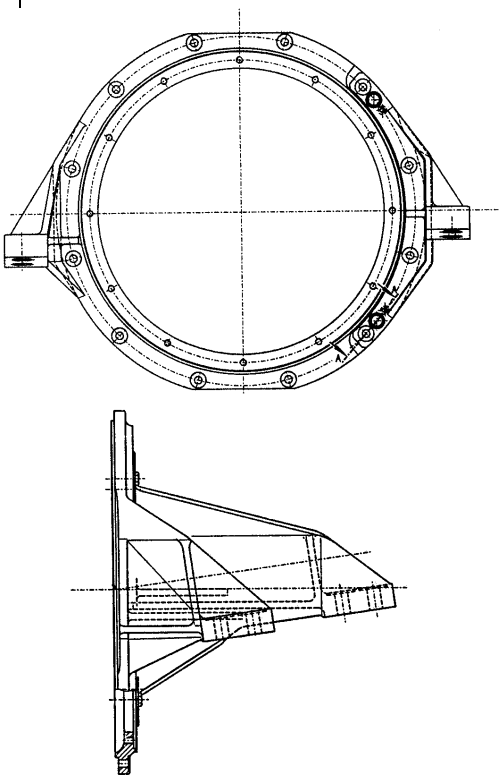

Hinweis Nr. Reference No. Renvoi no Nota n. No de observación Observação nº Anvisningar nr.	Hinweis Reference Renvoi Nota Observación Observação Anvisningar

11J Flange de suspensão autocarro Evo

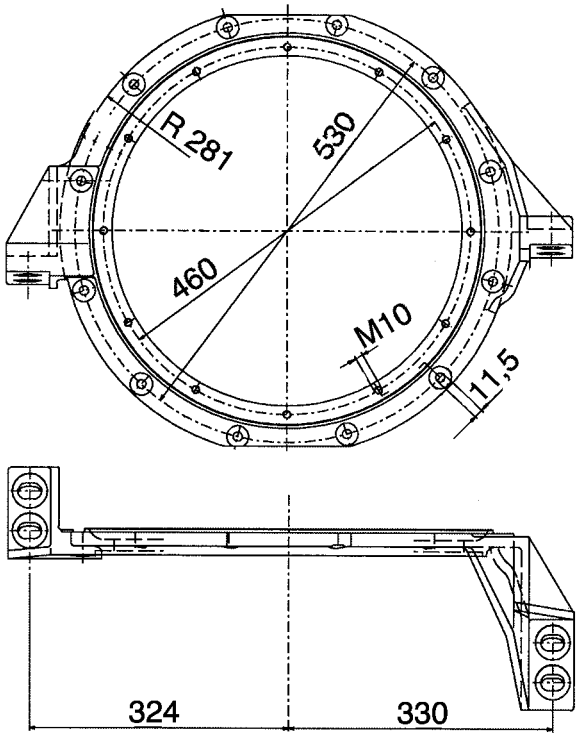

Hinweis-Nr. Reference No. Renvoi no Nota n. No de observación Observação nº Anvisningar nr.	Hinweis Reference Renvoi Nota Observación Observação Anvisningar	Hinweis Nr. Reference No. Renvoi no Nota n. No de observación Observação nº Anvisningar nr.	Hinweis Reference Renvoi Nota Observación Observação Anvisningar
11K	Flange de suspensão Iran Khodro	11L	Flange de suspensão SAE1-11

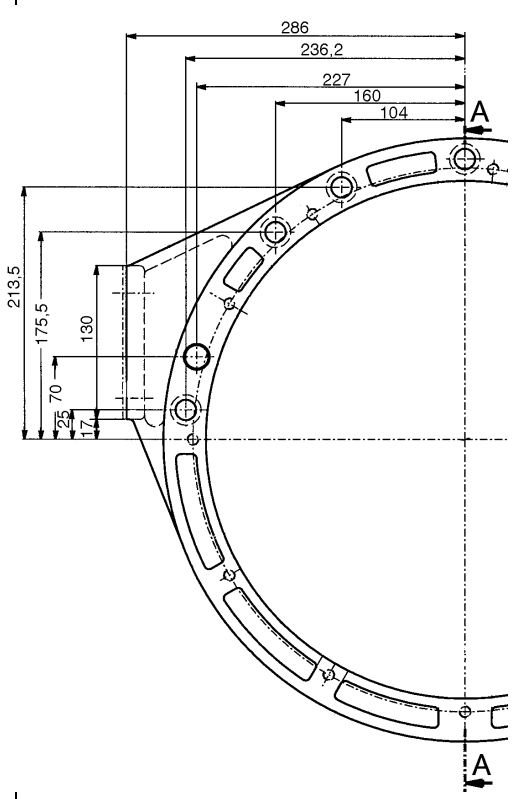

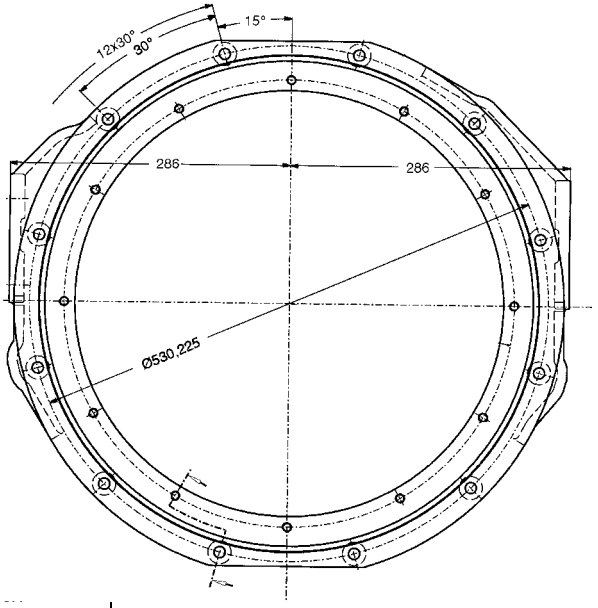

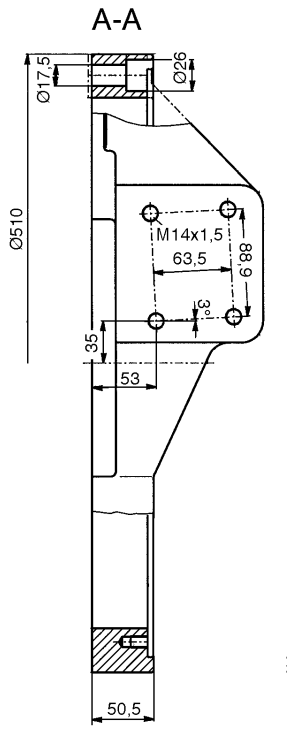

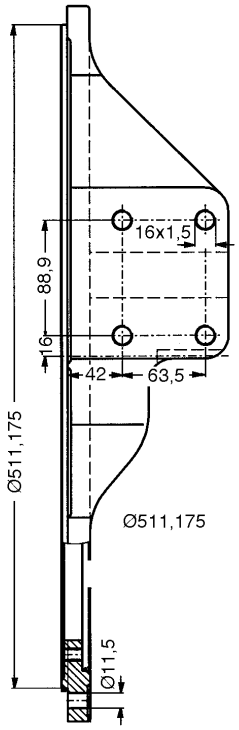

Hinweis-Nr. Reference No. Renvoi no Nota n. No de observación Observação nº Anvisningar nr.	Hinweis Reference Renvoi Nota Observación Observação Anvisningar
11N	Flange de suspensão Mercedes Benz-B BC 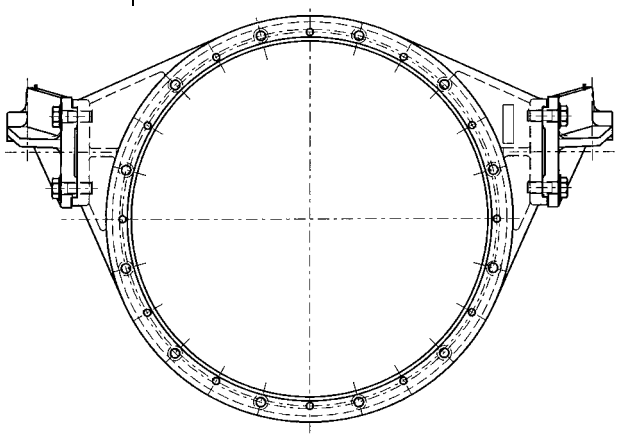
12	Necessário para a tampa de accionamento „A“, execução „accionamento directo“, e quando a flange de ligação não for da Voith.
22	Suporte planetário 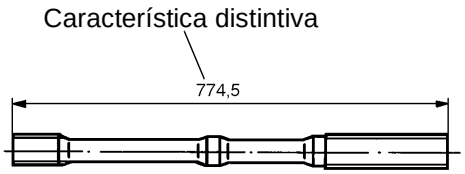
22A	Suporte planetário 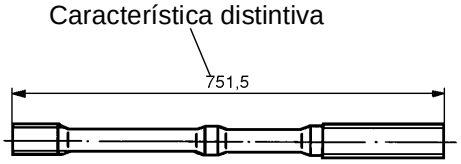

Hinweis Nr. Reference No. Renvoi no Nota n. No de observación Observação nº Anvisningar nr.	Hinweis Reference Renvoi Nota Observación Observação Anvisningar
28	Em caso de um reparo da bucha de apoio danificada do distribuidor, vide a carta circular ao cliente nº 132, 132A da Voith. Solicitar a carta à representante da Voith ou à J. M. Voith GmbH - Heidenheim.
29	Nota de montagem: A ranhura deve ficar voltada para o lado de onde se exerce a pressão.
30	Aplicar segmento do êmbolo do travão com secção rectangular (ver carta-circular ao cliente Voith nº 81).

Hinweis-Nr. Reference No. Renvoi no Nota n. No de observación Observação nº Anvisningar nr.	Hinweis Reference Renvoi Nota Observación Observação Anvisningar
31	Por ocasião da substituição da tampa de saída e/ou das lamelas, a limitação do curso do êmbolo do travão deverá ser ajustada mediante discos de compensação. Caso as lamelas não sejam substituídas, não devem apresentar nem gastos nem danificação (caso contrário, montar peças novas!). ***Método de medição: (exemplo!)*** 1.As lamelas e o êmbolo do travão devem ter encosto, conforme representado no desenho. 2. Medir a medida „A“ e a medida „B“. Exemplo: A=5,5mm B=1,0mm 3. A - B = curso medido. Exemplo: 5,5 - 1,0 = 4,5 mm 4. Determinar o disco de compensação. Exemplo: disco 1,5 mm curso medido 4,5mm diminuido pelo disco 1,5mm limitação do curso ajustado 3,0mm ========== ***5 lamellas*** Limitação do curso prescrito: 2,7 - 3,2 mm. ***6 lamellas*** Limitação do curso prescrito: 3,2 - 3,8 mm ***Atenção! A medida "B" não pode ser inferior a 0,1 mm!*** 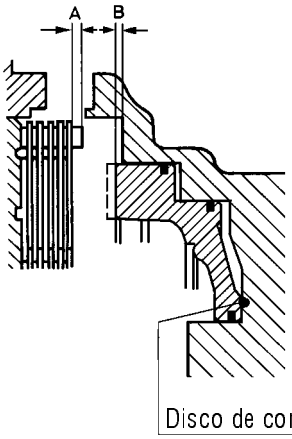

Hinweis Nr. Reference No. Renvoi no Nota n. No de observación Observação nº Anvisningar nr.	Hinweis Reference Renvoi Nota Observación Observação Anvisningar
35	Para eixo de articulação Glaenzer-Spicer 1600 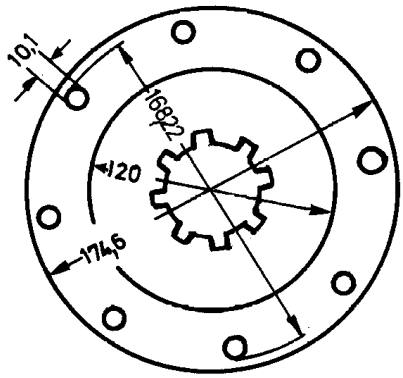
40	Para eixo de articulação 587/30/180 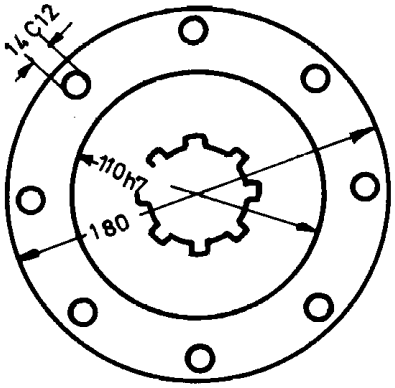
46	Para GWB 287/40 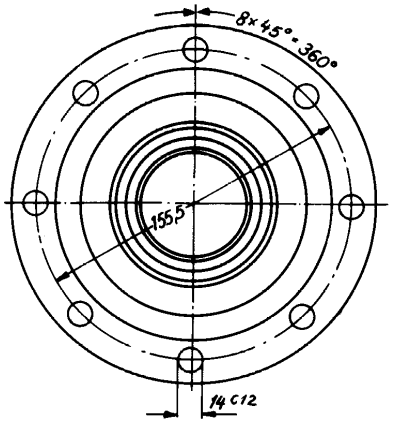

Hinweis-Nr. Reference No. Renvoi no Nota n. No de observación Observação nº Anvisningar nr.	Hinweis Reference Renvoi Nota Observación Observação Anvisningar
47C	Para GWB 587/30 com dentadura em cruz 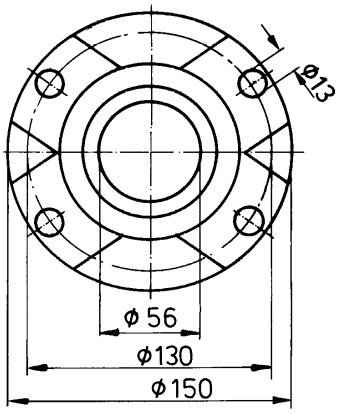
47G	Para com dentadura em cruz 70 tam. 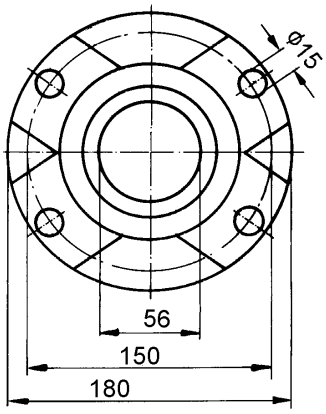
47H	End York para Mercedes Benz com tampa de saída mais curta 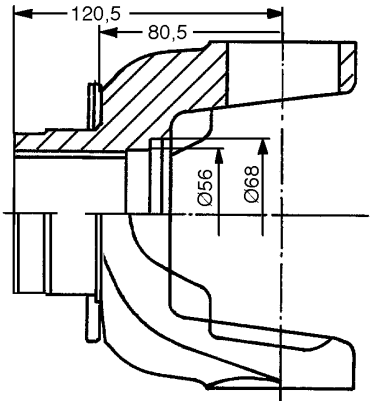

Hinweis Nr. Reference No. Renvoi no Nota n. No de observación Observação nº Anvisningar nr.	Hinweis Reference Renvoi Nota Observación Observação Anvisningar
47N	End York para Mercedes Benz B SPL 140 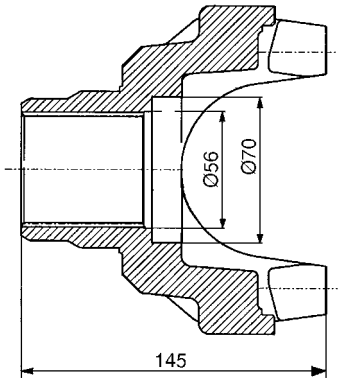
48	Em caso de reparação (para ajuste da folga de 0,5 mm entre o veio de saída e o disco, fig. nº 24 e 24A).

Hinweis-Nr. Reference No. Renvoi no Nota n. No de observación Observação nº Anvisningar nr.	Hinweis Reference Renvoi Nota Observación Observação Anvisningar
49	Figura Nº 5 Tampa de saída Figura Nº 4 Vedação

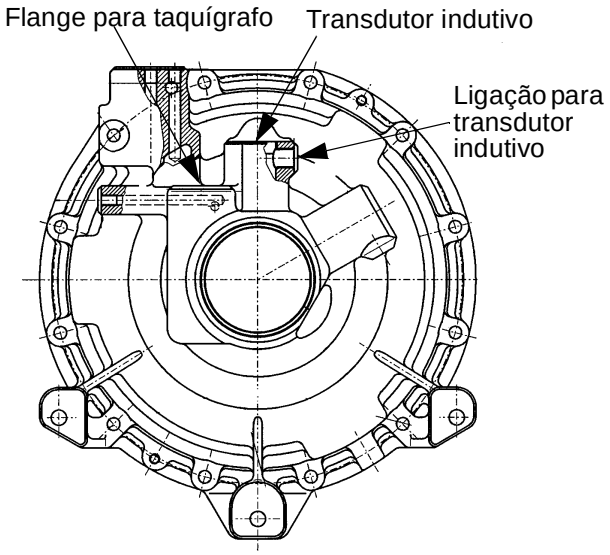

	Figura Nº 5A Tampa de saída sem ligação para esvaziamento rápido Figura Nº 4A Vedação

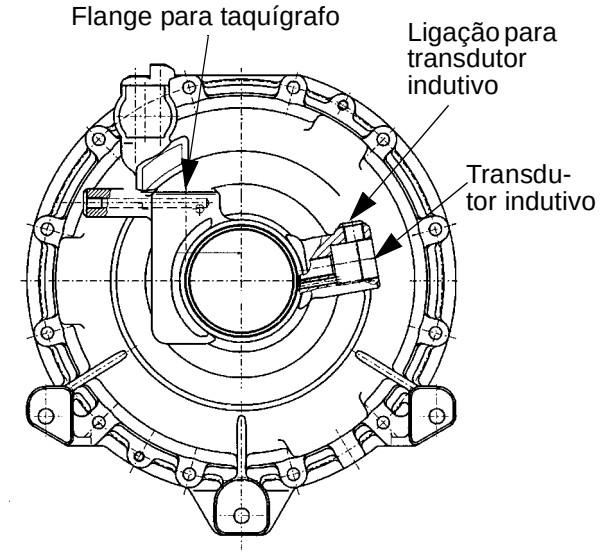

75	Designação vide tipo de construcção na placa de identificação. As explicaçes relativas à placa de identificação se encontram no início do catálogo das peças de reposição

Hinweis Nr. Reference No. Renvoi no Nota n. No de observación Observação nº Anvisningar nr.	Hinweis Reference Renvoi Nota Observación Observação Anvisningar
91	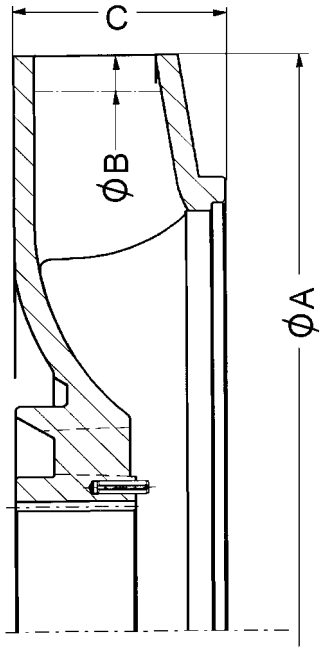

Fig. No	Typo	ØA	ØB	C
41N	V	268	250	49
41P	X	268	260	49
41Q	F	268	240	49
41R	G	268	244	49
41S	H	268	268	49

110	Característica: ponto verde.
138	A carcaça e a tampa da bomba de engrenagem somente poderão ser fornecidas como conjunto completo.
147	Parafuso de fechamento permanentemente magnético.

Hinweis-Nr. Reference No. Renvoi no Nota n. No de observación Observação nº Anvisningar nr.	Hinweis Reference Renvoi Nota Observación Observação Anvisningar
222	Para a encomenda da mola de pressão é importante conhecer sua execução. ***Execução antiga:*** 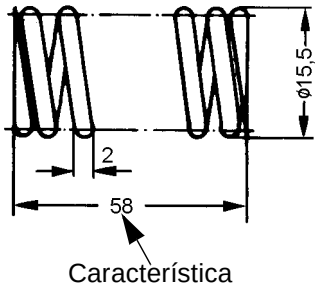 Com esta execução, encomendar a mola de pressão com o número de peça 92.2293.10. ***Execução nova:*** 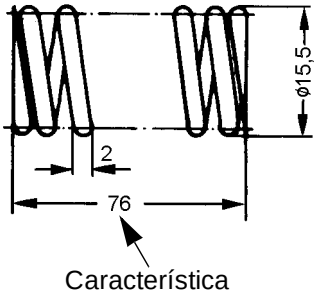 Com esta execução, encomendar a mola de pressão com o número de peça conforme indicado no catálogo de peças de reposição, grupo 13, fig. Nº 20.

Hinweis Nr. Reference No. Renvoi no Nota n. No de observación Observação nº Anvisningar nr.	Hinweis Reference Renvoi Nota Observación Observação Anvisningar
227	A execução do distribuidor poderá ser determinada por intermédio da tabela e dos desenhos 1 a 2. ***Desenho 1:*** Distribuidor sem anel interno 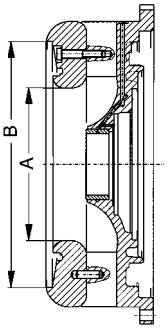 ***Desenho 2:*** Distribuidor com anel interno 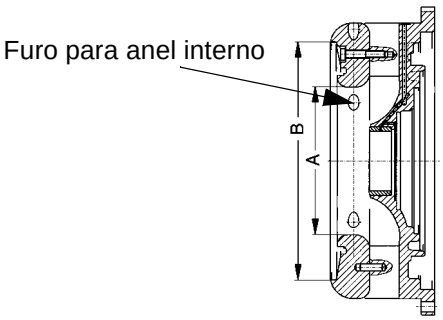

Nº	turbina	ØA	ØB	Outras indicações	Desenho Nº
5	T0	168	270	sem furo para anel interno	1
5A	T2	183	270	com furo para anel interno	2
5B	T0	168	270	com furo para anel interno	2

Hinweis-Nr. Reference No. Renvoi no Nota n. No de observación Observação nº Anvisningar nr.	Hinweis Reference Renvoi Nota Observación Observação Anvisningar
228	Arruela, parafuso cilíndrico e anel somente sáo utilizados para a execução do flange de saída marca Mercedes Benz-B End York DANA Spicer (1710 Series). 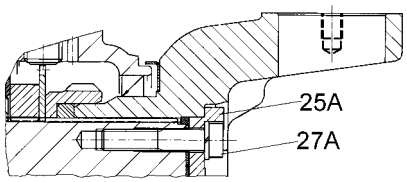
237	O torque de arranque máximo do emissor indutivo é 30 Nm. Em casos de reparos, reformas da caixa de transmissão e/ou troca ou controlo do emissor indutivo, favor c uidar que o torque de arranque de 30 Nm seja cumprido.
244	Características dos blocos da transmissão

Figura Nº	Taquímetro eléctrico à esquerda visto do lado do acionamento	Taquímetro eléctrico à direita visto do lado do acionamento	Contrôlo do nível de óleo	Outros
1				Padrão
1A				lateralmente atrás à esquerda e à direita, respectivamente 3 roscas M16 como possibilidade adicional de fixação para a caixa de transmissão
1B			X	
1C	X		X	
1D	X			
1E	X			Dennis
1F				Van Hool
1G				W5/W6/W16/ W17/W18
1H		X		W19
1J				W20

Hinweis Nr. Reference No. Renvoi no Nota n. No de observación Observação nº Anvisningar nr.	Hinweis Reference Renvoi Nota Observación Observação Anvisningar
248	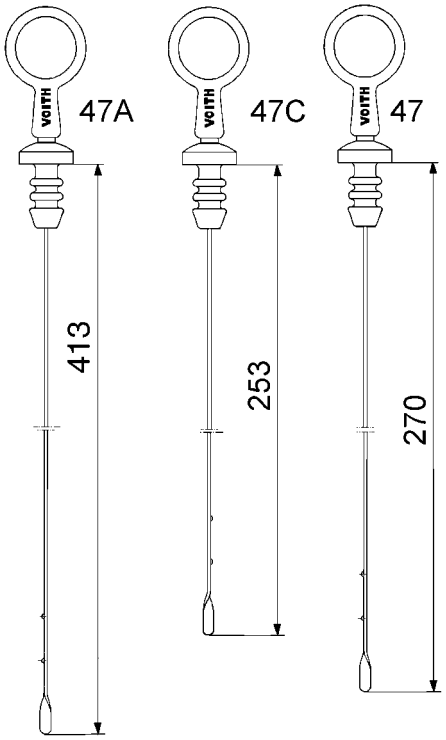
249	Anel de vedação para a tampa do cárter de óleo. Vide também grupo 7, figura 12

Hinweis-Nr. Reference No. Renvoi no Nota n. No de observación Observação nº Anvisningar nr.	Hinweis Reference Renvoi Nota Observación Observação Anvisningar
250	Para a encomenda de uma válvula da pressão de trabalho completa é absolutamente necessário que seja observada a execução **E***xecução antiga* *Características:* 1. Execução sem tubulação (tubulação figura Nº 35) 2. Tampa sem furo para tubulação (2 furos M10x1) 3. Caixa com rosca M20x1,5 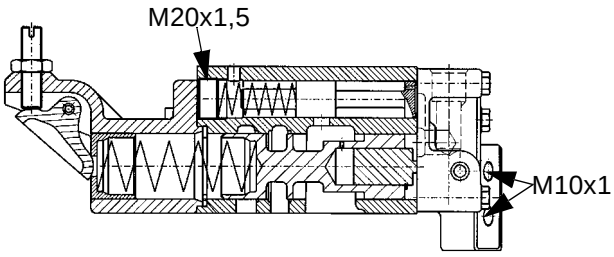 *Execução da solução de reparo* *Características:* 1. Execução sem tubulação (tubulação figura Nº 35) 2. Tampa sem furo para tubulação (2 furos M10x1) 3. Caixa sem rosca M20x1,5 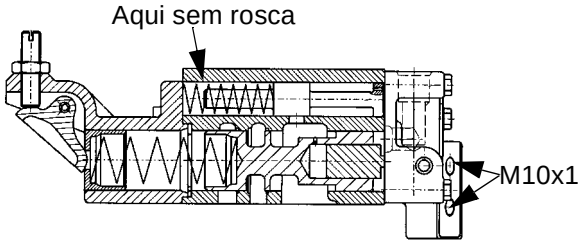 Para a execução antiga e a execução da solução de reparo, encomendar a válvula da pressão de trabalho completa pelo número de peças Nº 68.0781.10.

Hinweis Nr. Reference No. Renvoi no Nota n. No de observación Observação nº Anvisningar nr.	Hinweis Reference Renvoi Nota Observación Observação Anvisningar
	Execução nova ***Características:*** 1. Execução com tubulação (tubulação figura Nº 35) 2. Tampa com furo para tubulação (3 furos M10x1) 3. Caixa sem rosca M20x1,5 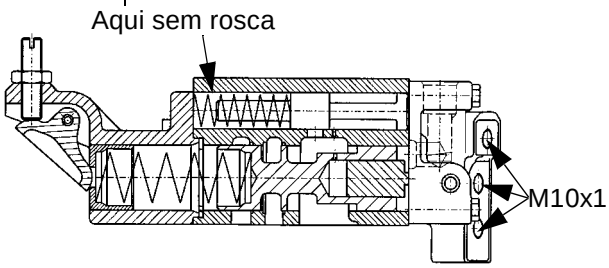 Para a execução nova, encomendar a válvula da pressão de trabalho completa com número de peça conforme indicada no catálogo das peças de reposição, grupo 13.

Hinweis-Nr. Reference No. Renvoi no Nota n. No de observación Observação nº Anvisningar nr.	Hinweis Reference Renvoi Nota Observación Observação Anvisningar
251	Para a encomenda de uma caixa de válvulas de reposição é absolutamente necessária que seja observada a execução: **Execução antiga** **Características:** 1. Caixa de válvulas com rosca M20x1,5 2. Furo Ø6 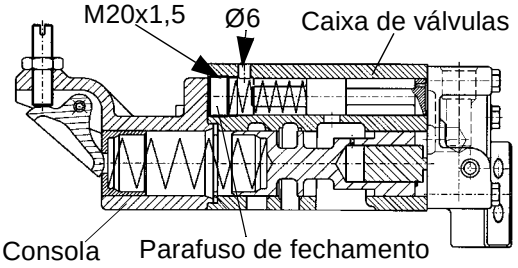 Encomenda de peça de reposição para execução antiga, Caixa de válvulas peça Nº 64,0379.10 Mola peça Nº 92.2293.20 Êmbolo peça Nº 64.0514.10 Parafuso de fechamento M20x1,5 eliminado ***Atenção!*** ***Cuidar da execução da consola Característica:*** ***Execução antiga*** 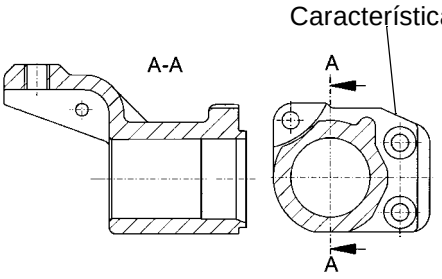 ***Execução nova*** 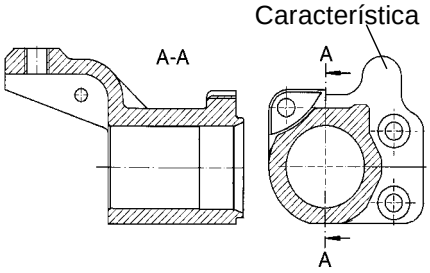

Hinweis Nr. Reference No. Renvoi no Nota n. No de observación Observação nº Anvisningar nr.	Hinweis Reference Renvoi Nota Observación Observação Anvisningar
	Para a execução antiga, a consola deverá ser igualmente substituida, a saber pelo número de peça conforme indicado no catálogo das peças de resição, grupo 13, figura 6. ***Execução da solução de reparo Caracteristicas:*** Caixa de válvulas sem rosca M20x1,5 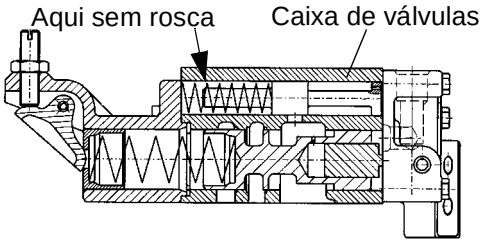 Para a execução da solução de reparo, encomendar a caixa de válvulas com peça Nº 64.0379.10. ***Execução nova*** ***Características:*** Caixa de válvulas sem rosca M20x1,5 com furo Ø1,5 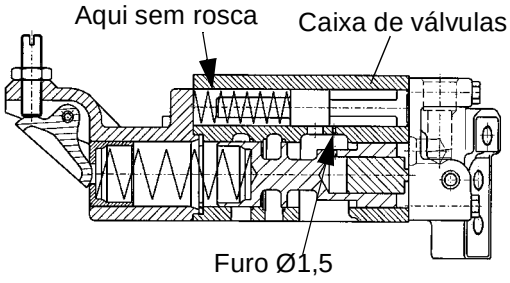 Para a execução nova, encomendar a caixa de válvulas com número de peça conforme indicado no catálogo das peças de reposição, grupo 13, figura 12.

Hinweis-Nr. Reference No. Renvoi no Nota n. No de observación Observação nº Anvisningar nr.	Hinweis Reference Renvoi Nota Observación Observação Anvisningar
252	Para a encomenda de uma tampa de reposição é absolutamente necessário que seja observada a execução ***Característica:*** Tampa sem furo para tubulação Figura Nº 35 (2 furos M10x1)

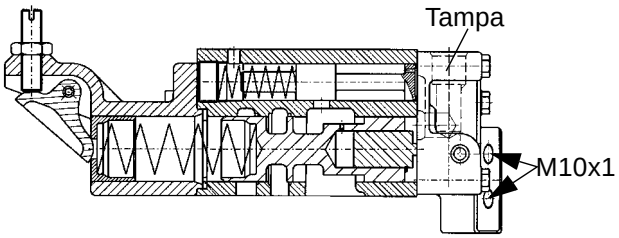

Para esta execução, encomendar a tampa com o número de peça 64.0636.10.

Característica:
Tampa com furo para tubulação
Figura Nº 35 (3 furos M10x1)

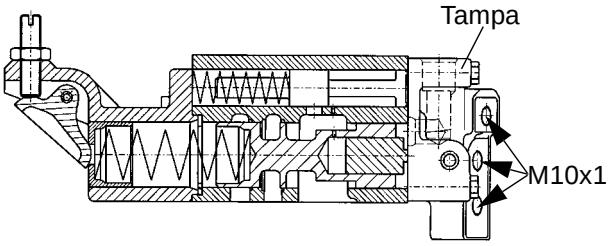

Para esta execução, encomendar a tampa com o número de peça conforme indicado no catálogo das peças de reposição, grupo 13, figura 15.

Hinweis Nr. Reference No. Renvoi no Nota n. No de observación Observação nº Anvisningar nr.	Hinweis Reference Renvoi Nota Observación Observação Anvisningar
253	Para a encomenda de um êmbolo accionador é absolutamente necessário que a execução seja observada. ***Execução antiga*** ***Característica:*** 86,5 mm de comprimento e furo Ø1,5 mm

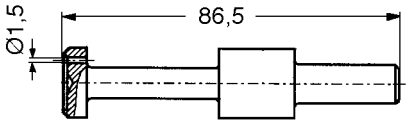

Encomenda de peça de reposição para a execução antiga
Êmbolo peça Nº 64.0514.10
Mola peça Nº 92.2293.20
Parafuso de fechamento M20x1,5 eliminado (parafuso de fechamento vide figura na observação 251)
Atenção!
Cuidar da execução da consola
Característica:

Execução antiga

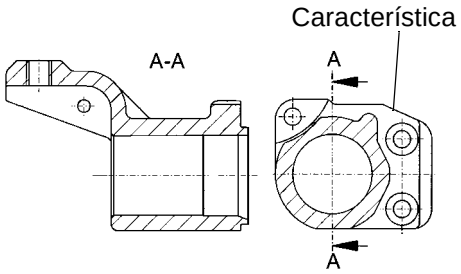

Execução nova

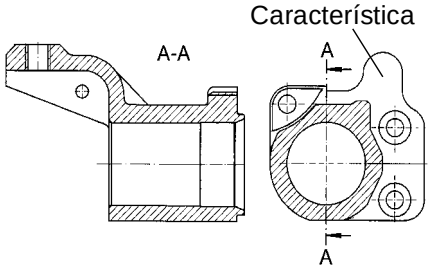

Para a execução antiga, a consola deverá igualmente ser substituída, a saber pelo número de peça conforme indicado no catálogo das peças de reposição, grupo 13, figura 6.

Hinweis-Nr. Reference No. Renvoi no Nota n. No de observación Observação nº Anvisningar nr.	Hinweis Reference Renvoi Nota Observación Observação Anvisningar	Hinweis Nr. Reference No. Renvoi no Nota n. No de observación Observação nº Anvisningar nr.	Hinweis Reference Renvoi Nota Observación Observação Anvisningar
	Execução da solução de reparo ***Característica:*** 96,5 mm de comprimento e furo Ø1,5 mm 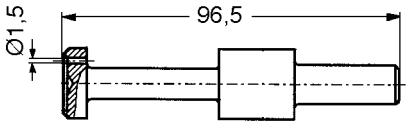 Para a execução da solução de reparo, encomendar o êmbolo accionador com número de peça 64.0514.10. ***Execução nova*** ***Característica:*** 96,5 mm de comprimento e sem furo 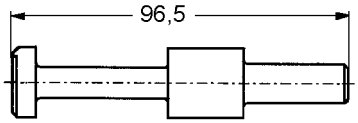 Para esta execução, encomendar o êmbolo accionador pelo número de peça conforme indicado no catálogo das peças de reposição, grupo 13, figura 19.		

Hinweis-Nr. Reference No. Renvoi no Nota n. No de observación Observação nº Anvisningar nr.	Hinweis Reference Renvoi Nota Observación Observação Anvisningar	Hinweis Nr. Reference No. Renvoi no Nota n. No de observación Observação nº Anvisningar nr.	Hinweis Reference Renvoi Nota Observación Observação Anvisningar
6	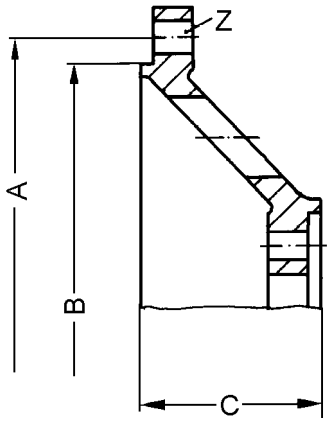	6C	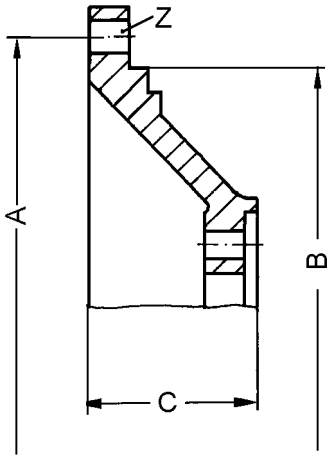
6B	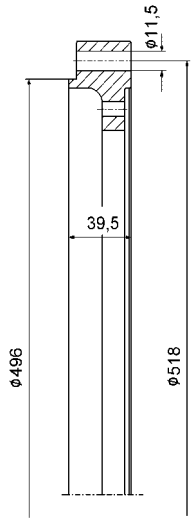	7	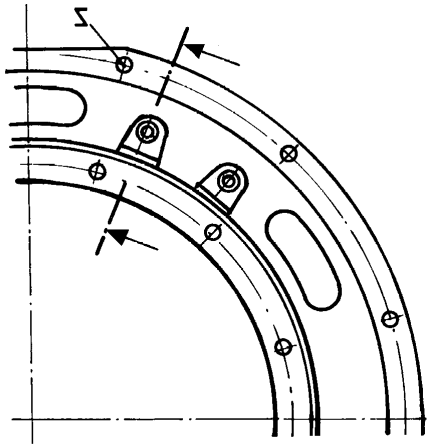 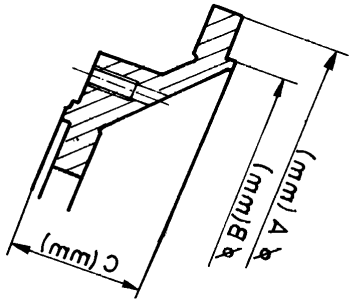

Hinweise References Renvois Note Observaciones Observação Anvisningar

Hinweis-Nr. Reference No. Renvoi no Nota n. No de observación Observação nº Anvisningar nr.	Hinweis Reference Renvoi Nota Observación Observação Anvisningar
8	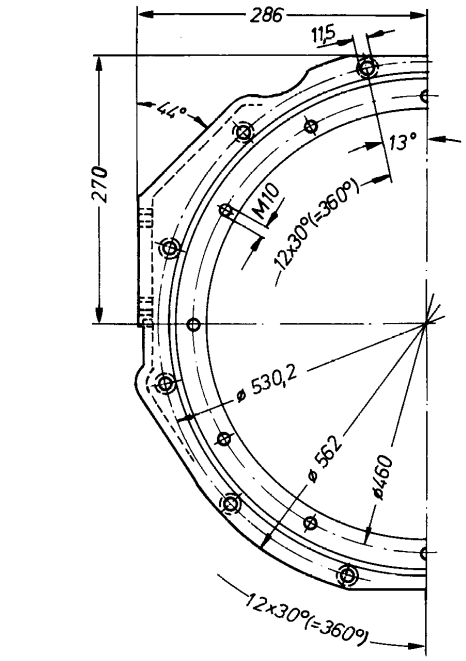 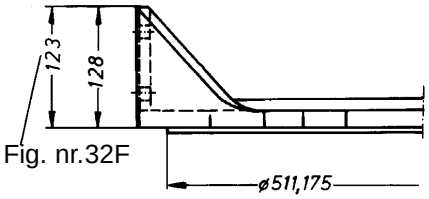 Fig. nr.32F
9	Andra mått se hänvisning 8.. 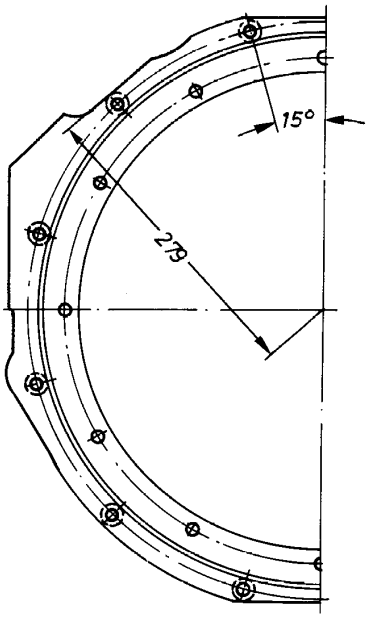
10	Andra mått se hänvisning 8. 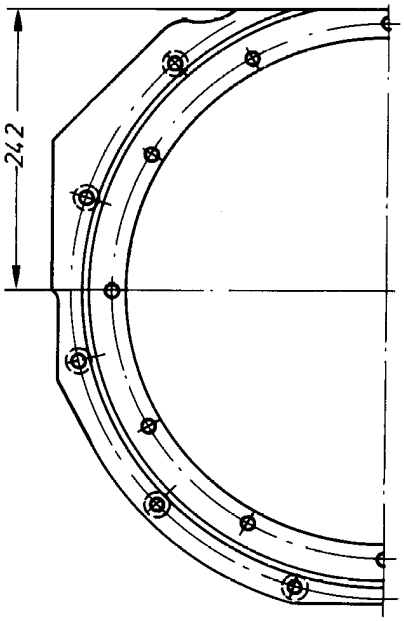
11	Andra mått se hänvisning 8.. 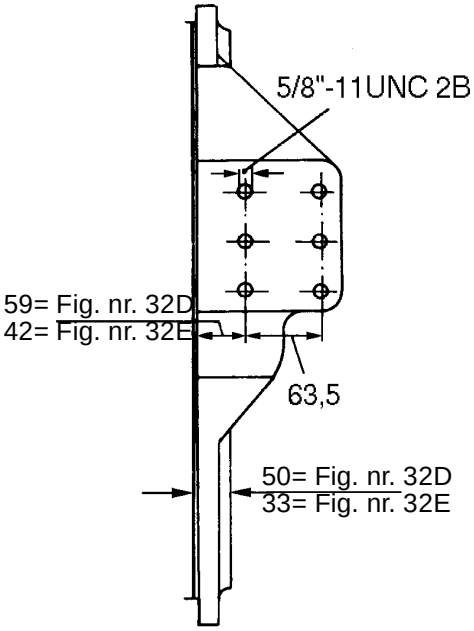

Hinweis-Nr. Reference No. Renvoi no Nota n. No de observación Observação nº Anvisningar nr.	Hinweis Reference Renvoi Nota Observación Observação Anvisningar
11A	Andra mått se hänvisning 8. .

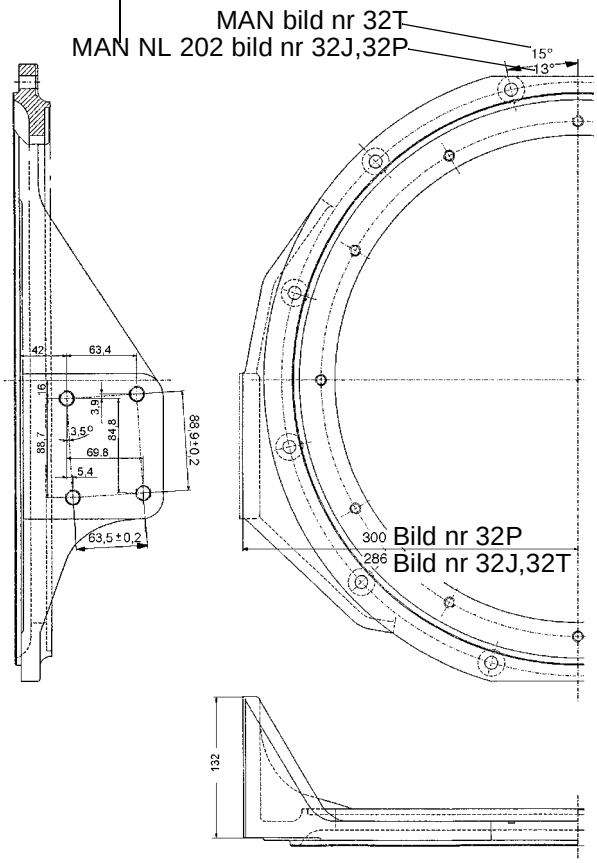

11B	Upphängingsfläns SAE 2-28

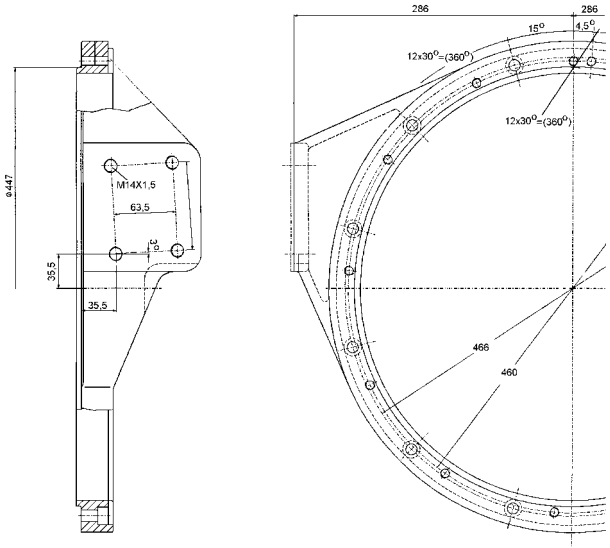

Hinweis Nr. Reference No. Renvoi no Nota n. No de observación Observação nº Anvisningar nr.	Hinweis Reference Renvoi Nota Observación Observação Anvisningar
11C	Upphängingsfläns-Mercedes Benz

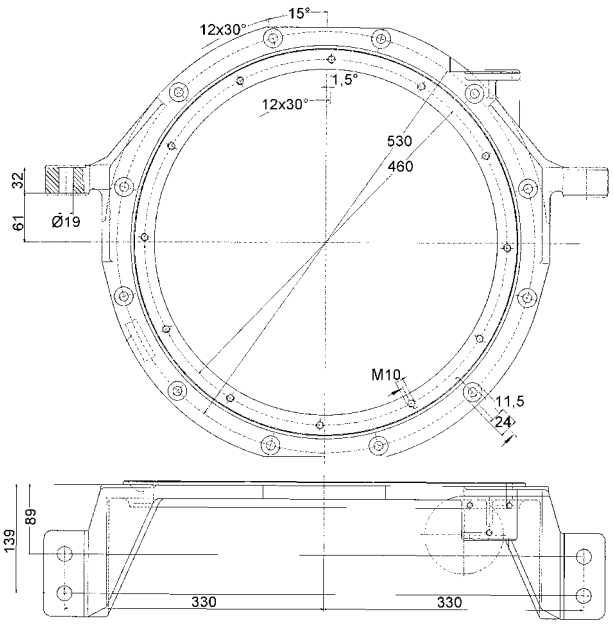

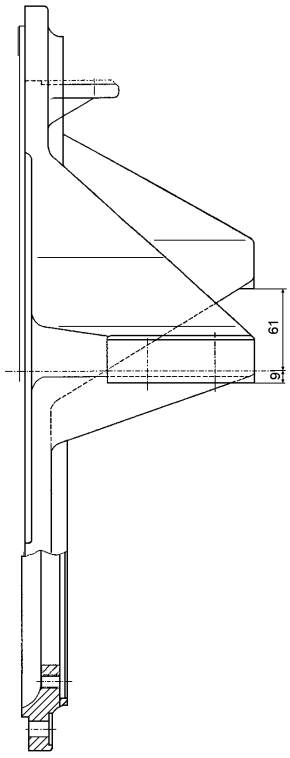

Hinweis-Nr. Reference No. Renvoi no Nota n. No de observación Observação nº Anvisningar nr.	Hinweis Reference Renvoi Nota Observación Observação Anvisningar	Hinweis Nr. Reference No. Renvoi no Nota n. No de observación Observação nº Anvisningar nr.	Hinweis Reference Renvoi Nota Observación Observação Anvisningar
11D	Upphängingsfläns Mercedes Benz	11E	Andra mått se hänvisning 11D.

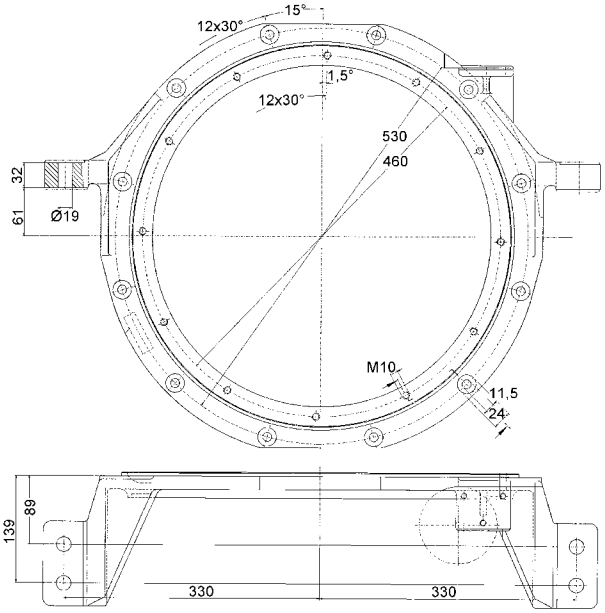

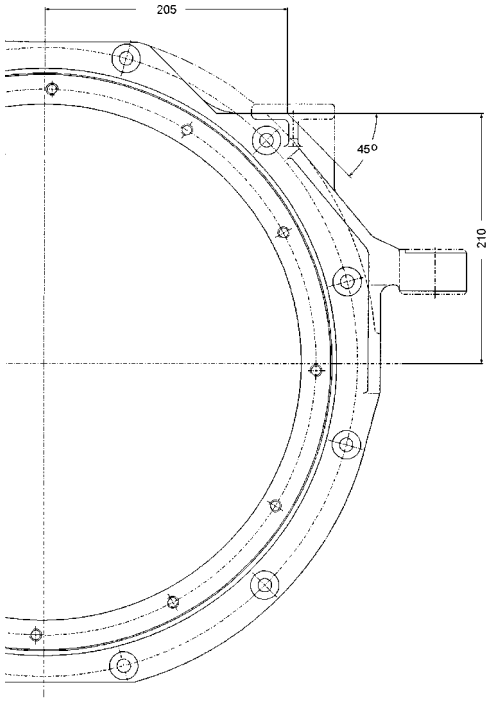

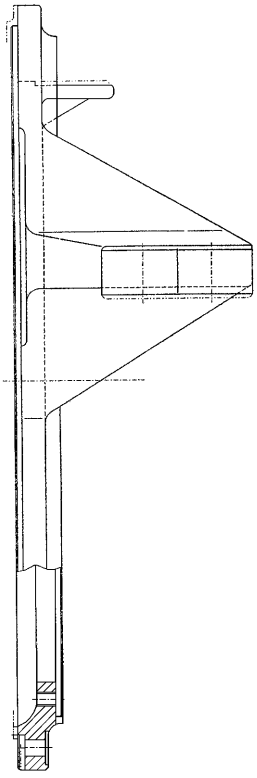

11F	Upphängingsfläns MAN NL/EL/NG 312

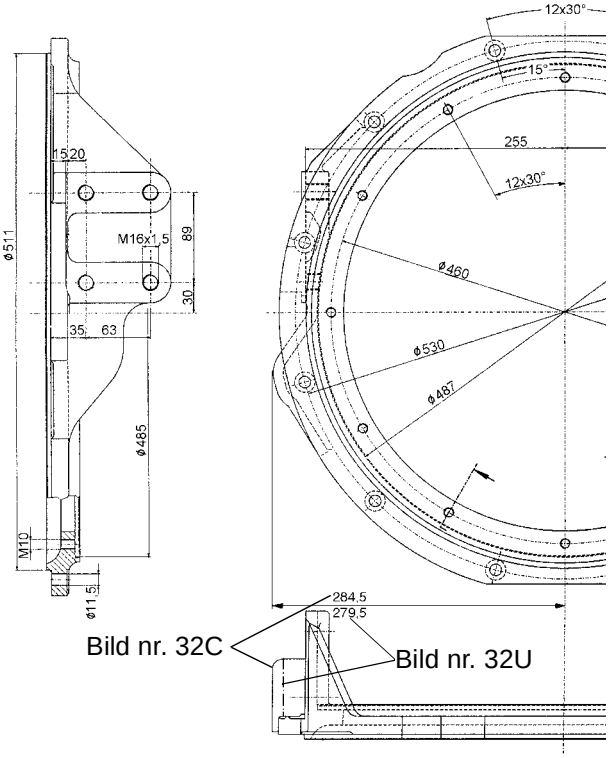

Bild nr. 32C

Bild nr. 32U

Hinweis-Nr. Reference No. Renvoi no Nota n. No de observación Observação nº Anvisningar nr.	Hinweis Reference Renvoi Nota Observación Observação Anvisningar

11G Upphängingsfläns SAE 1-23 5°

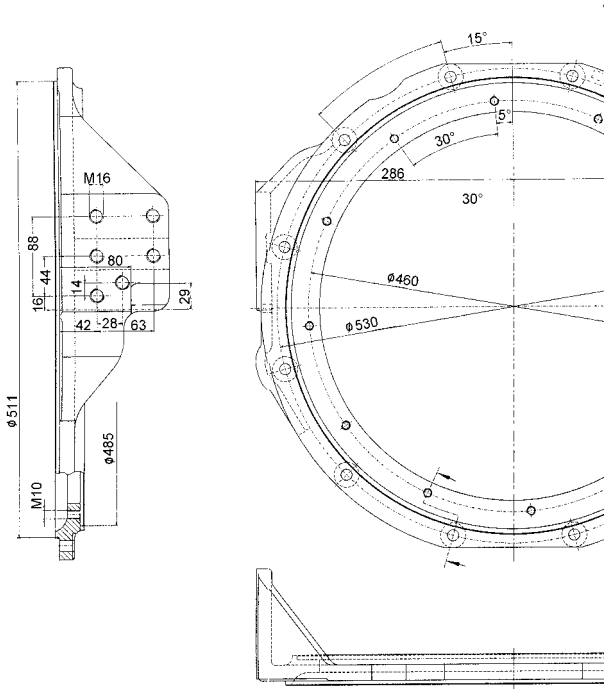

11H Upphängingsfläns för Evobus Mercedes Benz 0530/OM906h1A

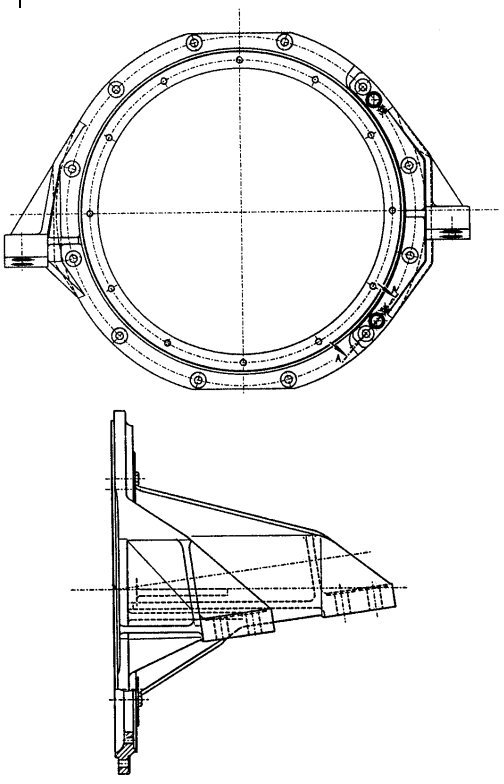

Hinweis Nr. Reference No. Renvoi no Nota n. No de observación Observação nº Anvisningar nr.	Hinweis Reference Renvoi Nota Observación Observação Anvisningar

11J Upphängingsfläns för Evobus

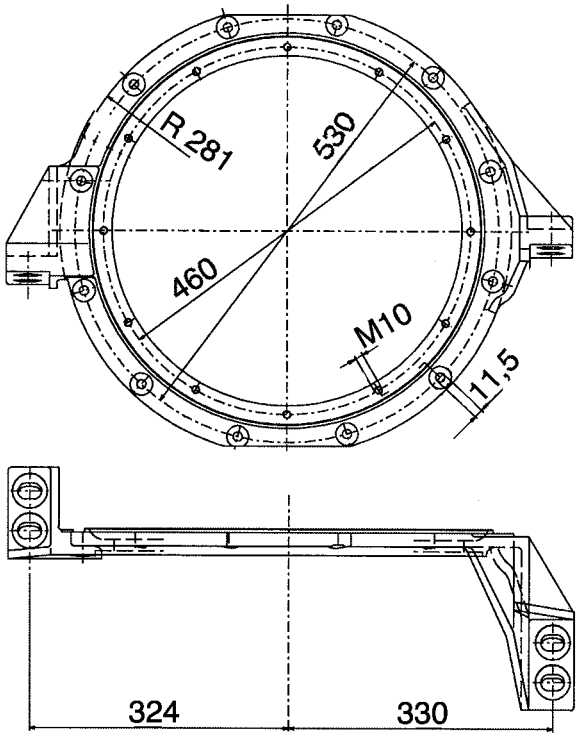

Hinweis-Nr. Reference No. Renvoi no Nota n. No de observación Observação nº Anvisningar nr.	Hinweis Reference Renvoi Nota Observación Observação Anvisningar	Hinweis Nr. Reference No. Renvoi no Nota n. No de observación Observação nº Anvisningar nr.	Hinweis Reference Renvoi Nota Observación Observação Anvisningar
11K	Upphängingsfläns Iran Khodro	11L	Upphängingsfläns SAE1-11

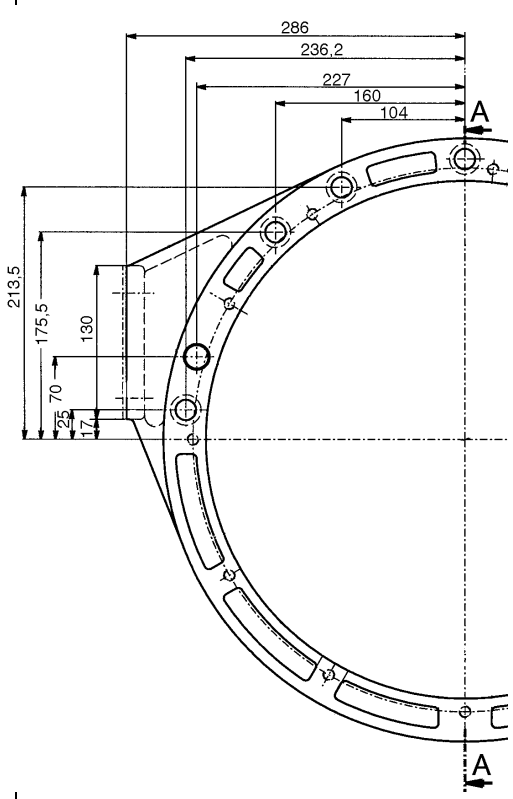

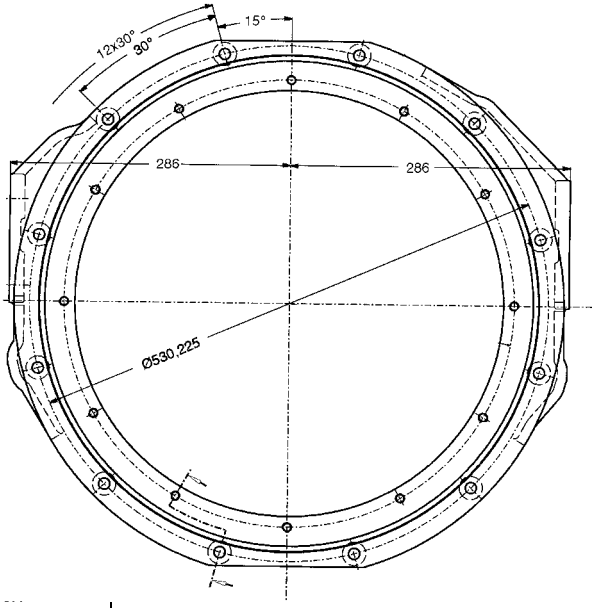

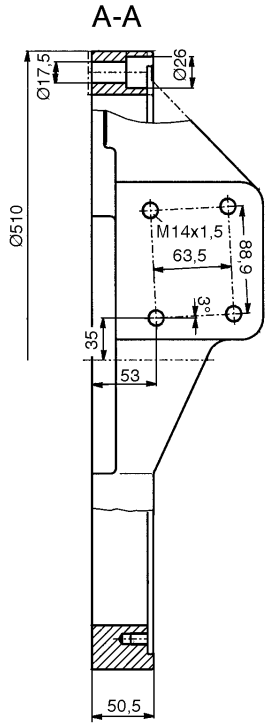

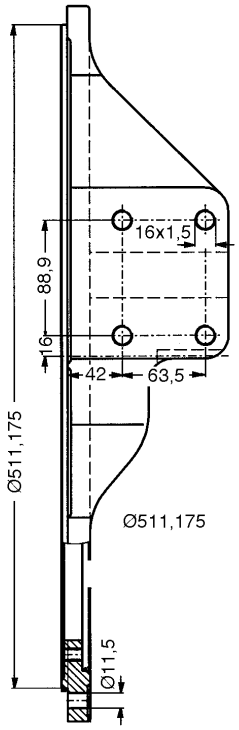

Hinweis-Nr. Reference No. Renvoi no Nota n. No de observación Observação nº Anvisningar nr.	Hinweis Reference Renvoi Nota Observación Observação Anvisningar
11N	Upphängingsfläns Mercedes Benz-B BC 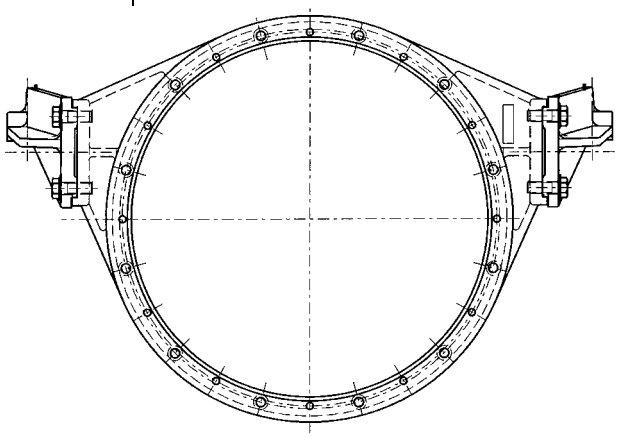
12	Erforderlig vid främre lock „A“, utförande „direkt-drift“ och när anslutningsflänsen ej är av Voiths fabrikat.
22	Planethållaraxel 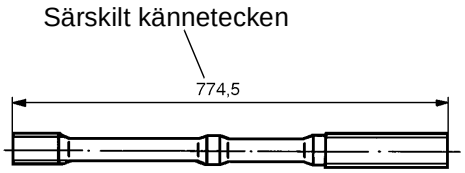
22A	Planethållaraxel 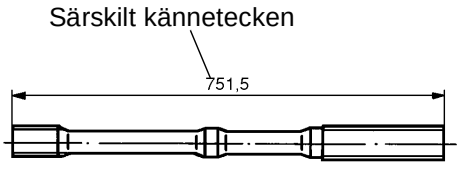

Hinweis Nr. Reference No. Renvoi no Nota n. No de observación Observação nº Anvisningar nr.	Hinweis Reference Renvoi Nota Observación Observação Anvisningar
28	Vid reparation av en skadad lagerbussning för ledhjulet gäller Voith-Servicemeddelande nr 132, 132A. Beställ servicemeddelandet från Voith-återförsäljare eller J.M.Voith GmbH, Heidenheim.
29	Monteringsanvisning: Spåret skall vändas mot trycksidan.
30	Kolvring med rektangulär sektion erfordras (se servicemeddelande nr 81).

Hinweis-Nr. Reference No. Renvoi no Nota n. No de observación Observação nº Anvisningar nr.	Hinweis Reference Renvoi Nota Observación Observação Anvisningar	Hinweis Nr. Reference No. Renvoi no Nota n. No de observación Observação nº Anvisningar nr.	Hinweis Reference Renvoi Nota Observación Observação Anvisningar
31	Vid utbyte av bakre lock och/eller lameller, kan bromskolvens slaglängd inställas genom mellanlägg. Blir lamellerna ej utbytta, får de inte vara utnötta eller skadade (sätt annars in nya delar!). ***Mätmetod (Exempel!):*** 1.Lameller och bromskolvar måste ligga an - som framgar av ritning. 2.Mått „A“ och mått „B“ uppmätes. Exempel: A=5,5mm B=1,0mm 3.A - B = uppmätt slaglängd Exempel: 5,5 - 1,0 = 4,5 mm 4.Mellanlägg bestämmes. Exempel: skiva 1,5mm Uppmätt slaglängd 4,5minus skiva ,5 inställd slaglängd 3,0mm ========== ***5 lameller*** Rekommenderad slaglängd: 2,7 - 3,2 mm. ***6 lameller*** Rekommenderad slaglängd: 3,2 - 3,8 mm. ***OBSERVERA: Mått „B“ får inte vara mindre än 0,1 mm!*** 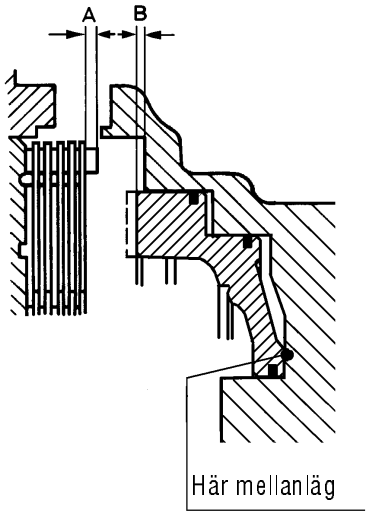	35	För Glaenzer-Spicer-kardanaxel 1600 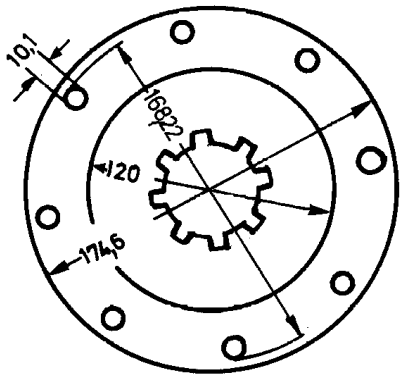
		40	För GWB-kardanaxel 587/30/180 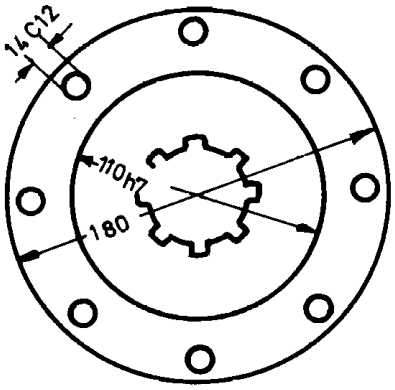
		46	För Glaenzer-Spicer 1600 RVI. 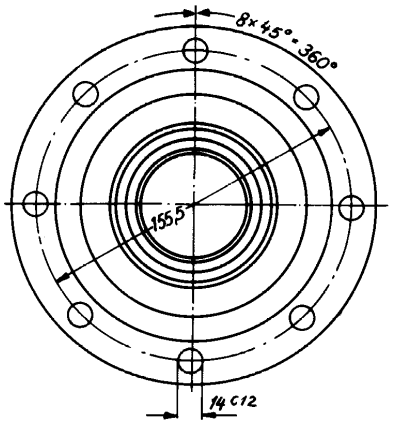

Hinweis-Nr. Reference No. Renvoi no Nota n. No de observación Observação nº Anvisningar nr.	Hinweis Reference Renvoi Nota Observación Observação Anvisningar
47C	För GWB 587/30 med krysstandning. 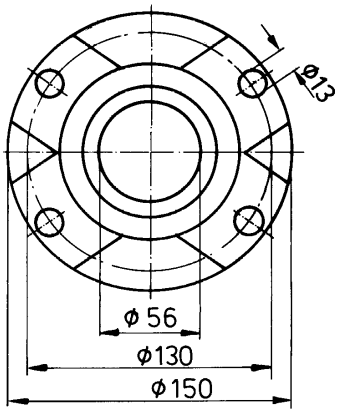
47G	För KV 70 storl. 180 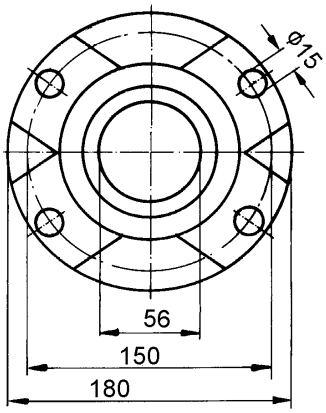
47H	Ändyork för Mercedes Benz med förkortat kraftuttag 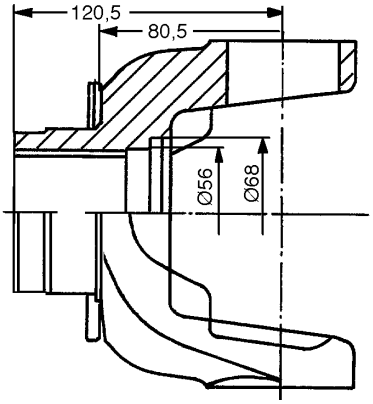

Hinweis Nr. Reference No. Renvoi no Nota n. No de observación Observação nº Anvisningar nr.	Hinweis Reference Renvoi Nota Observación Observação Anvisningar
47N	Ändyork för Mercedes Benz B SPL 140 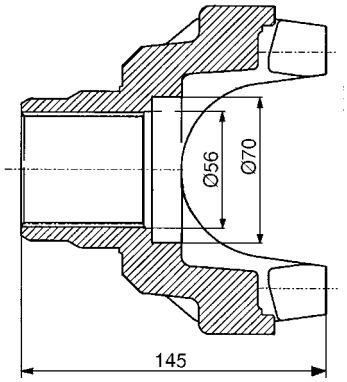
48	För reparation (för inställning av spel på 0,5 mm mellan drivaxel och bricka, bild nr 24 och 24A)

Ⓢ Hinweise References Renvois Note Observaciones Observação Anvisningar

Hinweis-Nr. Reference No. Renvoi no Nota n. No de observación Observação nº Anvisningar nr.	Hinweis Reference Renvoi Nota Observación Observação Anvisningar
49	Bild nr 5 Kraftuttagslock Bild nr 4 Tätning

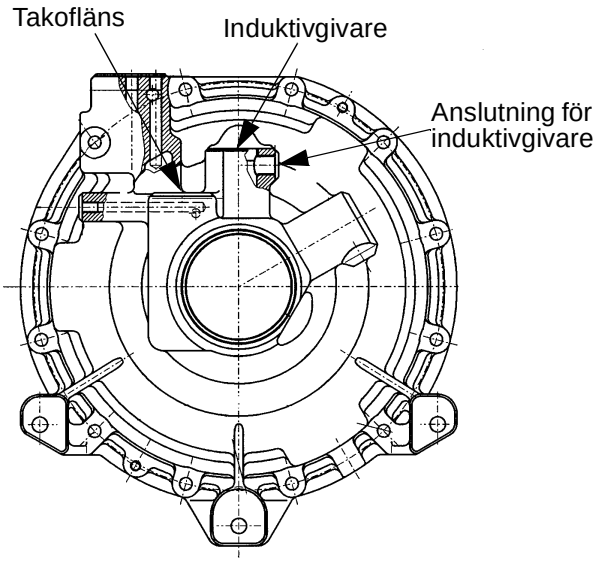

Bild nr 5A	Kraftuttagslock utan anslutning för snabbtömning
Bild nr 4A	Tätning

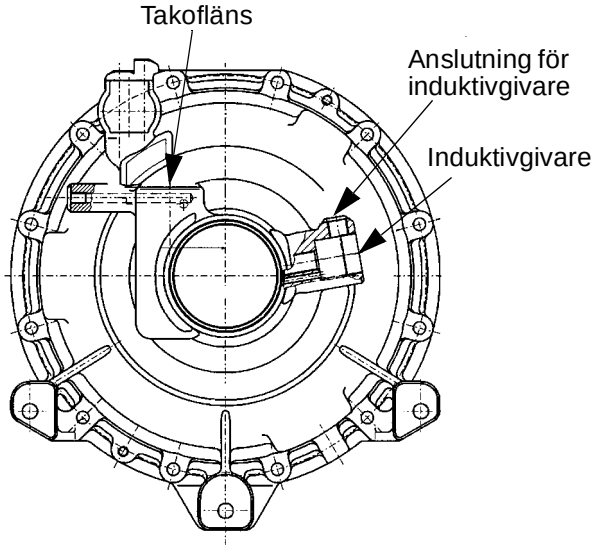

75	Beteckning se typ på typskylt.Uppgifterna om typskylten står i längst fram i reservdelskatalogen.

Hinweis Nr. Reference No. Renvoi no Nota n. No de observación Observação nº Anvisningar nr.	Hinweis Reference Renvoi Nota Observación Observação Anvisningar
91	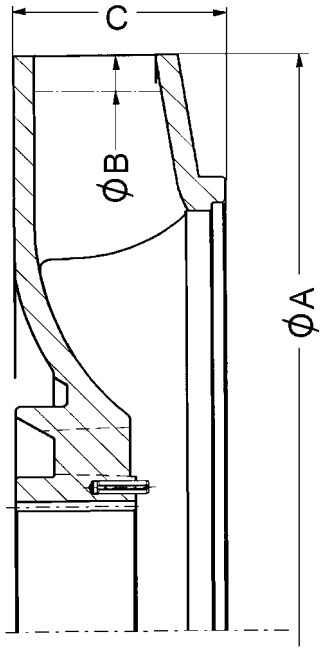

Bild nr	Typ	ØA	ØB	C
41N	V	268	250	49
41P	X	268	260	49
41Q	F	268	240	49
41R	G	268	244	49
41S	H	268	268	49

110	Kännetecken: grön punkt.
138	Hus och lock till kugghjulspumpen kan enbart levereras komplett.
147	Förslutningsskruv permanent magnetisk.

Hinweis-Nr. Reference No. Renvoi no Nota n. No de observación Observação nº Anvisningar nr.	Hinweis Reference Renvoi Nota Observación Observação Anvisningar
222	Vid reservdelsbeställning av tryckfjädern måste utförandet beaktas. ***Äldre utförande*** 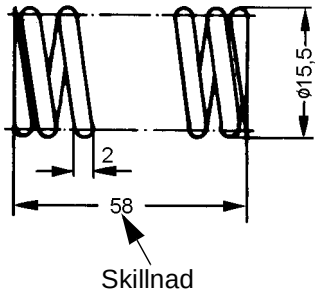 Beställ tryckfjädern med delnr 92.2293.10 vid detta utförande. ***Nytt utförande*** 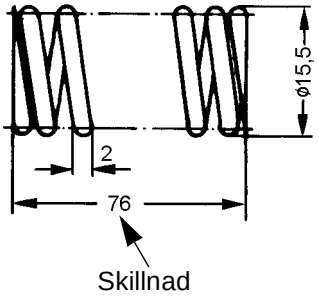 Beställ vid detta utförande tryckfjädern med delnr enligt reservdelskatalogen, grupp 13, bild nr 20.

Hinweis Nr. Reference No. Renvoi no Nota n. No de observación Observação nº Anvisningar nr.	Hinweis Reference Renvoi Nota Observación Observação Anvisningar
227	Med hjälp av tabellen och ritningarna 1-2 kan ledhjulets utförande bestämmas. ***Ritning 1*** Ledhjul utan kärnring 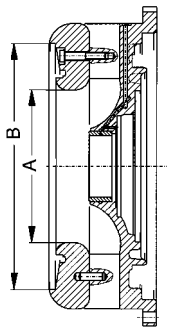 ***Ritning 2*** Ledhjul med kärnring 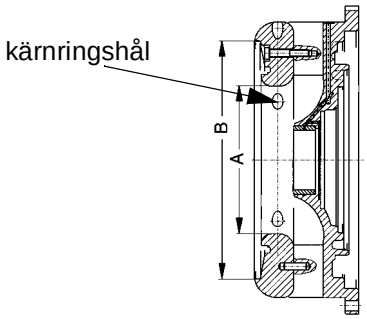

Nr	Turbin	ØA	ØB	Övrigt	Ritning nr
5	T0	168	270	utan kärnringshål	1
5A	T2	183	270	med kärnringshål	2
5B	T0	168	270	med kärnringshål	2

Hinweis-Nr. Reference No. Renvoi no Nota n. No de observación Observação nº Anvisningar nr.	Hinweis Reference Renvoi Nota Observación Observação Anvisningar
228	Bricka, cylindrisk skruv och ring används endast vid kraftuttagsfläns av typ Mercedes Benz-B End York DANA Spicer (1710 Series). 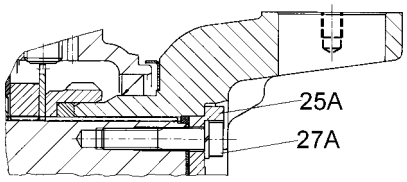
237	Den induktiva givarens startmoment max 30 Nm.Se vid reparationer, ombyggnader resp byte eller vid kontroll av givaren till att startmomentet på 30 Nm iakttas.
244	Växellådornas särskilda kännetecken

Bild nr	Elektrisk tako till vänster sett från kraftuttaget	Elektrisk tako till höger sett från kraftuttaget	Oljenivåkontroll	Övrigt
1				Standard
1A				På sidan bak till höger och vänster vardera 3 gängor som extra fästmöjligheter för växeln.
1B			X	
1C	X		X	
1D	X			
1E	X			Dennis
1F				Van Hool
1G				W5/W6/W16/ W17/W18
1H		X		W19
1J				W20

Hinweis Nr. Reference No. Renvoi no Nota n. No de observación Observação nº Anvisningar nr.	Hinweis Reference Renvoi Nota Observación Observação Anvisningar
248	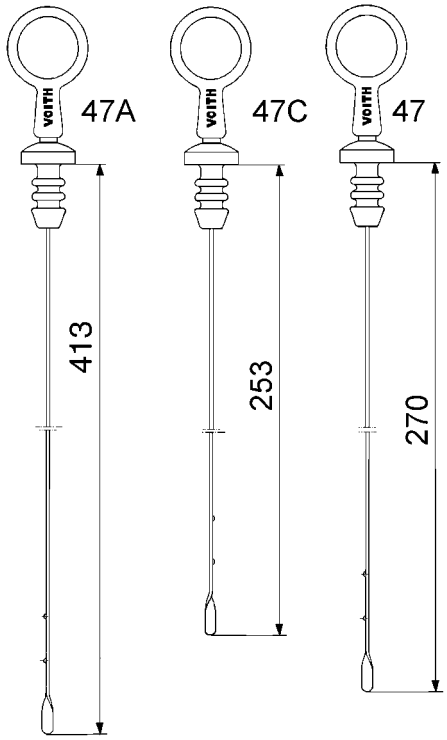
249	Dichtring für Deckel in der Ölwanne. Siehe auch Gruppe 7 Bild-Nr.12

Hinweis-Nr. Reference No. Renvoi no Nota n. No de observación Observação nº Anvisningar nr.	Hinweis Reference Renvoi Nota Observación Observação Anvisningar
250	Vid den kompletta arbetstrycksventilen reservdelsbeställning måste utförandet beaktas. ***Äldre utförande*** ***Särskilda kännetecken:*** 1. Utförande utan rörledning (rörledning bild nr 35) 2. Lock utan hål för rörledning (2 hål M10x1) 3. Hus med gänga M20x1,5

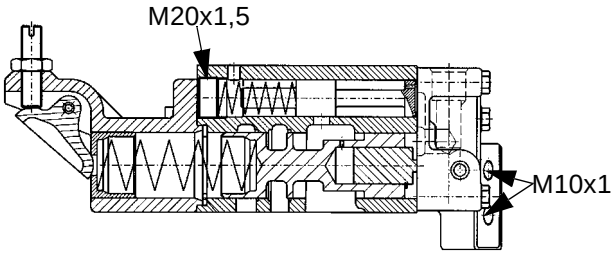

Utförande reparationslösning
Särskilda kännetecken:
1. Utförande utan rörledning (rörledning bild nr 35)
2. Lock utan hål för rörledning (2 hål M10x1)
3. Hus utan gänga M20x1,5

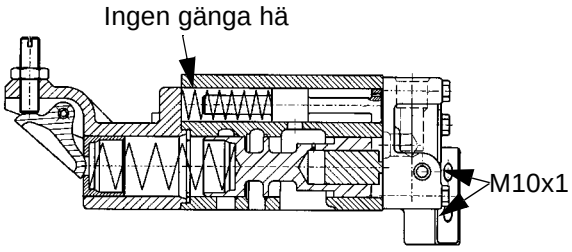

Vid äldre utförande och utförande reparationslösning: Beställ komplett arbetstrycksventil med delnr 68.0781.10

Hinweis Nr. Reference No. Renvoi no Nota n. No de observación Observação nº Anvisningar nr.	Hinweis Reference Renvoi Nota Observación Observação Anvisningar
	Nytt utförande **Särskilda kännetecken:** 1. Utförande med rörledning (rörledning bild nr 35) 2. Lock med hål för rörledning (3 hål M10x1) 3. Hus utan gänga M20x1,5

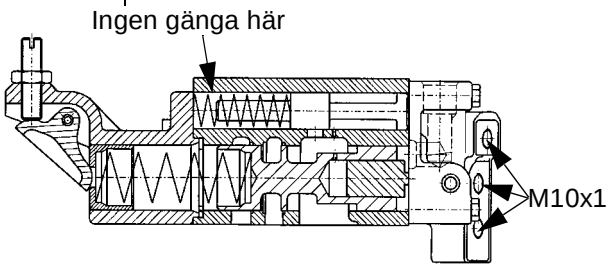

Vid nytt utförande: Beställ komplett arbetstrycksventil med i reservdelskatalogen angivet delnr, grupp 13.

Hinweis-Nr. Reference No. Renvoi no Nota n. No de observación Observação nº Anvisningar nr.	Hinweis Reference Renvoi Nota Observación Observação Anvisningar	Hinweis Nr. Reference No. Renvoi no Nota n. No de observación Observação nº Anvisningar nr.	Hinweis Reference Renvoi Nota Observación Observação Anvisningar
251	Vid ventilhusets reservdelsbeställning måste utförandet beaktas. ***Äldre utförande*** ***Särskilda kännetecken:*** 1. Ventilhus med gänga M20x1,5 2. Hål Ø6		***Utförande reparationslösning*** ***Särskilt kännetecken:*** Ventilhus utan gänga M20x1,5

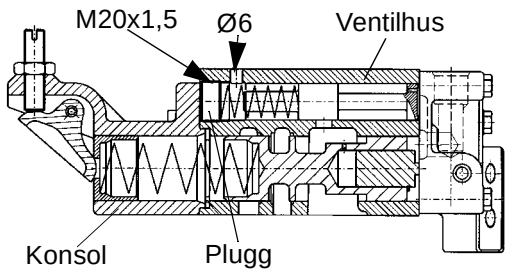

Reservdelsbeställning vid äldre utförande:

Ventilhus	delnr 64.0379.10
Fjäder	delnr 92.2293.20
Kolv	delnr 64.0514.10

Plugg M20x1,5 bortfaller

OBS!
Beakta konsolens utförande
Särskilt kännetecken:

Äldre utförande

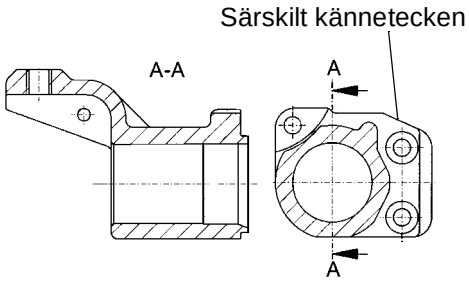

Nytt utförande

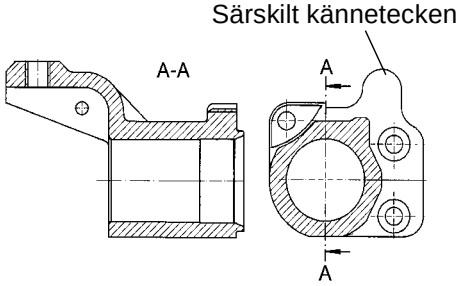

Vid äldre utförande måste även konsolen bytas ut. Beställ med i reservdelskatalogen angivet delnr, grupp 13 bild nr 12.

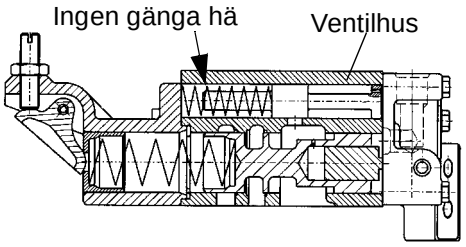

Vid utförande reparationslösning:
Beställ ventilhus med delnr 64.0379.10

Nytt utförande
Särskilda kännetecken:
Ventilhus utan gänga M20x1,5
med hål Ø 1,5

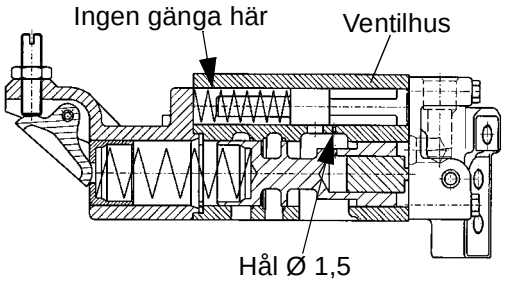

Vid nytt utförande: Beställ ventilhus med i reservdelskatalogen angivet delnr, grupp 13 bild nr 12.

Hinweis-Nr. Reference No. Renvoi no Nota n. No de observación Observação nº Anvisningar nr.	Hinweis Reference Renvoi Nota Observación Observação Anvisningar
252	Vid lockets reservdelsbeställning måste utförandet beaktas. ***Särskilt kännetecken:*** Lock utan hål för rörledning Bild nr 35 (2 hål M10x1)
	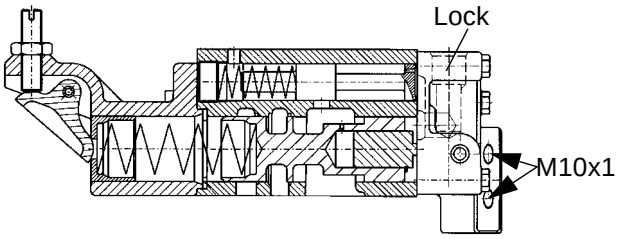
	Vid detta utförande: Beställ lock med delnr 64.0636.10 ***Särskilt kännetecken:*** Lock med hål för rörledning Bild nr 35 (3 hål M10x1)
	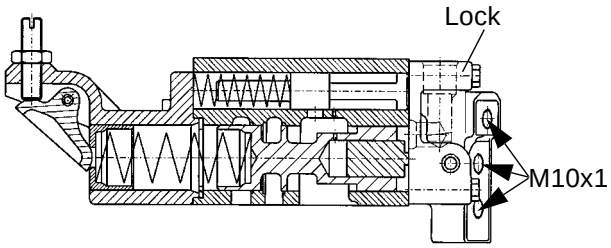
	Vid detta utförande: Beställ lock med i reservdelskatalogen angivet delnr, grupp 13 bild nr 15.

Hinweis Nr. Reference No. Renvoi no Nota n. No de observación Observação nº Anvisningar nr.	Hinweis Reference Renvoi Nota Observación Observação Anvisningar
253	Vid kolvens reservdelsbeställning måste utförandet beaktas. **Äldre utförande** **Särskilt kännetecken:** 86,5 mm lång med hål Ø 1,5 mm
	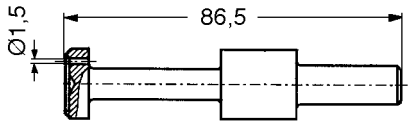
	Reservdelsbeställning vid äldre utförande: Kolv delnr 64.0514.10 Fjäder delnr 92.2293.20 Plugg M20x1,5 bortfaller (Plugg, se bild vid anvisning 251) ***OBS!*** ***Beakta konsolens utförande*** ***Särskilt kännetecken:*** ***Äldre utförande***
	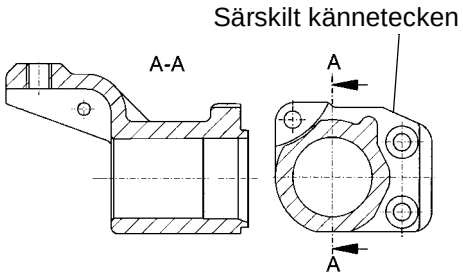
	Nytt utförande
	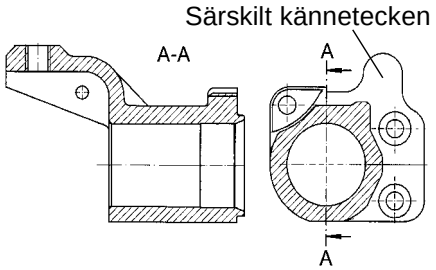
	Vid äldre utförande måste även konsolen bytas ut. Beställ med i reservdelskatalogen angivet delnr, grupp 13 bild nr 6.

Hinweis-Nr. Reference No. Renvoi no Nota n. No de observación Observação nº Anvisningar nr.	Hinweis Reference Renvoi Nota Observación Observação Anvisningar	Hinweis Nr. Reference No. Renvoi no Nota n. No de observación Observação nº Anvisningar nr.	Hinweis Reference Renvoi Nota Observación Observação Anvisningar
	Utförande reparationslösning ***Särskilt kännetecken:*** 96,5 mm lång och med hål Ø 1,5 mm 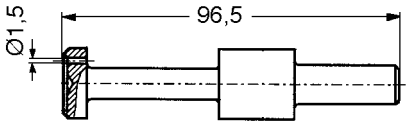 Vid utförande reparationslösning: Beställ kolv med delnr 64.0514.10 ***Nytt utförande*** ***Särskilda kännetecken:*** 96,5 mm lång och utan hål 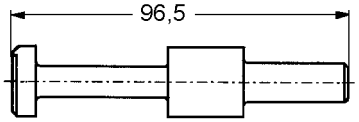 Vid detta utförande: Beställ kolv med i reservdelskatalogen angivet delnr, grupp 13 bild nr 19.		

Teil-Nr. Part. No. Matricule pce Parte n° No. de pieza Peça n° Det. nr.	Gruppe Group Groupe Gruppo Grupo Grupo Grupp	Bild-Nr. Illustr. No. Fig. No. Fig. n° Illustr. No. Fig. n° Fig. nr.	Teil-Nr. Part. No. Matricule pce Parte n° No. de pieza Peça n° Det. nr.	Gruppe Group Groupe Gruppo Grupo Grupo Grupp	Bild-Nr. Illustr. No. Fig. No. Fig. n° Illustr. No. Fig. n° Fig. nr.
01.0000.08	8	4	01.0012.26	8S	3
	8	21	01.0014.77	2	18
01.0000.16	19D	10		19	17
01.0000.22	13	16		19A	17
01.0000.84	10F	19		19A	19
01.0001.01	2	24		19B	19
01.0001.14	19K	5		19B	21
	19M	5		19N	17
01.0004.18	14	8	01.0015.24	8C	6
01.0004.21	14	16		8D	6
01.0004.97	16A	57		8E	6
	16B	17		8F	6
	16D	57	01.0017.09	15A	7
	16E	57	01.0018.38	3A	71
01.0004.98	13	3		3A	79
	13	25	01.0018.51	3A	36
01.0005.03	8C	3		3A	43
	8D	3		3A	72
	8E	3		3A	80
	8F	3		15A	36
	14	31		15A	43
01.0005.10	4A	27		16	17
	4A	39		16	29
	7	46		16A	29
01.0005.11	3A	91		16A	35
	16	8		16B	19
	16A	8		16C	17
	16B	8		16C	29
	16C	8		16D	29
	16D	8		16E	17
	16E	8		16F	17
	16F	8	01.0018.54	13	5
01.0005.12	8C	9	01.0018.56	3A	17
	8D	9		3A	55
	8E	9	01.0018.67	3A	56
	8F	9	01.0021.35	13	14
	15A	29	01.0021.69	2	22
	18	45	01.0021.78	15A	2
01.0005.13	8S	13	01.0022.49	3A	28
01.0005.16	8	34	01.0022.70	8	6
01.0005.25	4A	17	01.0023.13	2	7
01.0005.27	15A	15		2	12
01.0005.30	18	27A	01.0023.16	3A	32
01.0005.36	2	5	01.0023.60	18	37
01.0007.60	8	2	01.0027.97	2	6
	8	23		2	11
01.0007.86	19	11B	01.0028.13	3A	2
	19A	11B		3A	31
	19B	13	01.0028.16	4A	14
	19N	11B	01.0028.48	18	48
	19Q	11B	01.0028.55	15A	34
01.0010.00	13	1		15A	41
01.0010.65	19R	16	01.0033.30	10F	32
01.0010.66	13	2	01.0034.96	5	30

Teil-Nr. Part. No. Matricule pce Parte nº No. de pieza Peça nº Det. nr.	Gruppe Group Groupe Gruppo Grupo Grupo Grupp	Bild-Nr. Illustr. No. Fig. No. Fig. nº Illustr. No. Fig. nº Fig. nr.	Teil-Nr. Part. No. Matricule pce Parte nº No. de pieza Peça nº Det. nr.	Gruppe Group Groupe Gruppo Grupo Grupo Grupp	Bild-Nr. Illustr. No. Fig. No. Fig. nº Illustr. No. Fig. nº Fig. nr.
01.0034.99	8	9	01.0058.82	4A	18
01.0037.54	15A	51	01.0060.22	3A	26
01.0038.00	15A	56	01.0085.08	4A	10
01.0041.65	5	19	01.0091.59	2R	11A
	5	24		2R	33
	5	64	01.0091.88	31	-
	8	33	01.0110.67	18	41A
	31	-		18	41C
	31	-		31	-
01.0041.66	5	21	01.0193.05	5	35
	31	-	01.0215.34	14	5
01.0041.88	8	8	01.0217.50	8	18
	31	-		8	30
01.0042.21	10F	21	01.0240.75	5	27
	13	30	01.0250.11	2	10
	31	-		2R	34A
01.0044.30	8S	7A		4A	16
	8S	17		7	34
01.0044.36	4A	48		7	37
	5	37		10F	18
	8	3		10F	23
	8	24		18	6
	13	37	01.0263.91	31	-
	14	22	01.0265.93	18	27
	18	21A	01.0269.06	4A	26
	19	11C		5	16
	19A	11C		7	40
	19B	14		8	35
	19N	11C		8C	10
	19Q	11C		8D	10
01.0044.38	7	14		8E	10
01.0044.42	5	11		8F	10
	18	10		8S	4
01.0044.44	5	28		8S	12
01.0044.46	4A	51		8S	15
	5	6		15A	59
	5	48		18	46
01.0044.47	7	3		19	11
	7	10		19A	11
01.0044.49	5	66		19B	11
01.0044.53	5	40		19N	11
	19	11A		19Q	11
	19A	11A	01.0277.86	3A	86
	19B	12	01.0286.89	13	20
	19N	11A	01.0295.59	15A	49
	19Q	11A		15A	64
01.0044.65	7	5	01.0297.22	5	52
01.0044.73	5	43	01.0307.58	18	23
01.0044.74	18	17		31	-
	19	15	01.0308.71	4A	47
	19A	15		5	36
	19B	23		13	36
	19N	15		14	21
01.0058.73	14	1		18	21

Teil-Nr. Part. No. Matricule pce Parte n° No. de pieza Peça n° Det. nr.	Gruppe Group Groupe Gruppo Grupo Grupo Grupp	Bild-Nr. Illustr. No. Fig. No. Fig. n° Illustr. No. Fig. n° Fig. nr.	Teil-Nr. Part. No. Matricule pce Parte n° No. de pieza Peça n° Det. nr.	Gruppe Group Groupe Gruppo Grupo Grupo Grupp	Bild-Nr. Illustr. No. Fig. No. Fig. n° Illustr. No. Fig. n° Fig. nr.
01.0308.72	4A	50		19U	9
01.0308.99	5	61	01.0569.68	19U	10
	31	-	01.0573.27	2R	12
01.0313.55	7	13		2R	34
01.0322.03	15A	55		3A	4
01.0336.26	7	8		3A	88
	8S	7		15A	14
	8S	14		19L	4
	16	7		19R	15
	16A	7		19T	10
	16B	7	01.0584.72	16	3
	16C	7		16A	3
	16D	7		16B	3
	16E	7		16C	3
	16F	7		16D	3
	19L	19		16E	3
01.0340.36	15A	1		16F	3
01.0364.63	19	14	01.0584.84	3A	18
	19N	14		3A	57
01.0383.43	31	-		31	-
	31	-	01.0597.05	13	21
01.0397.93	10F	3	01.0611.54	19	6
01.0407.54	2	19		19A	6
01.0438.64	18	30		19B	6
01.0438.65	18	30A		19N	6
01.0438.66	18	30B		19Q	6
01.0459.62	19L	5	01.0611.57	7	41
01.0459.71	19A	20		15A	60
	19B	22	01.0612.07	19L	7
	19C	4	01.0612.19	2	23
	19D	4		18	26
	19E	4	01.0629.09	7	38
	19F	4		10F	24
	19G	4		11	1
	19H	4		19C	5
	19J	4		19D	5
01.0459.72	19	16		19E	5
	19A	16		19F	5
	19B	18		19G	5
	19L	16		19H	5
	19N	16		19J	5
	19Q	13		19K	7
	19S	4		19M	7
	19T	8		19Q	14
01.0459.73	19L	6		19R	11
	19R	13		19S	3
01.0481.24	19T	9		19T	7
01.0483.87	10F	1	01.0630.82	2	20
01.0485.01	4A	22		31	-
01.0497.65	10F	7	01.0630.83	2	16
01.0563.06	3A	89		31	-
	7	35	01.0631.19	4A	2
	19L	3	01.0631.27	3A	3
	19R	14	01.0634.24	18	52

Teil-Nr. Part. No. Matricule pce Parte n° No. de pieza Peça n° Det. nr.	Gruppe Group Groupe Gruppo Grupo Grupo Grupp	Bild-Nr. Illustr. No. Fig. No. Fig. n° Illustr. No. Fig. n° Fig. nr.	Teil-Nr. Part. No. Matricule pce Parte n° No. de pieza Peça n° Det. nr.	Gruppe Group Groupe Gruppo Grupo Grupo Grupp	Bild-Nr. Illustr. No. Fig. No. Fig. n° Illustr. No. Fig. n° Fig. nr.
	31	-	01.0750.45	19C	9
01.0648.76	5	78		19D	9
01.0649.18	16	9		19H	8
	16A	9		19J	9
	16B	9		19K	11
	16C	9		19M	11
	16D	9	01.0759.89	5	7
	16E	9		5	49
	16F	9		7	9
	31	-	01.0759.98	2R	10
01.0649.40	4A	20		2R	35
01.0667.19	10F	27	01.0769.71	19	10
	31	-		19A	10
	31	-		19B	10
01.0684.90	19L	18		19N	10
01.0686.05	31	-		19Q	10
01.0686.38	10F	8	01.0780.39	15A	19
01.0686.87	19K	3	01.0781.86	18	11
	19M	3	01.0787.47	5	65
01.0694.61	5	12	01.0819.05	2	9
01.0694.63	4A	15		2R	11
	18	7	01.0843.78	5	20
01.0702.74	3A	92		31	-
01.0703.16	8C	4	01.0844.58	7	42
	8D	4		19L	20
	8E	4	01.0844.97	19D	11
	8F	4		19F	9
	13	17		19K	13
	18	42		19L	9
	19	5		19M	13
	19A	5		19R	3
	19B	5		19U	3
	19N	5	01.0845.20	7	7
	19Q	5	01.0850.43	5	79
01.0708.56	10F	12	01.0851.84	4A	45
01.0710.12	8C	5		5	26
	8D	5	01.0851.93	7	44
	8E	5	01.0864.41	13	34
	8F	5		16	12
	10F	30		16A	12
01.0720.86	19F	8		16B	12
	19K	12		16C	12
	19L	8		16D	12
	19M	12		16E	12
	19R	2		16F	12
	19T	5	01.0920.94	13	28
	19U	2	01.0921.97	13	29
01.0745.79	19T	4	01.0931.62	15A	52
01.0750.28	8S	6	01.0943.57	5	29
	8S	18	01.0948.13	5	22
01.0750.32	5	15	01.0950.47	19C	3
	8S	5		19D	3
	8S	16		19E	3
01.0750.37	19U	8		19F	3

Teil-Nr. Part. No. Matricule pce Parte n° No. de pieza Peça n° Det. nr.	Gruppe Group Groupe Gruppo Grupo Grupo Grupp	Bild-Nr. Illustr. No. Fig. No. Fig. n° Illustr. No. Fig. n° Fig. nr.	Teil-Nr. Part. No. Matricule pce Parte n° No. de pieza Peça n° Det. nr.	Gruppe Group Groupe Gruppo Grupo Grupo Grupp	Bild-Nr. Illustr. No. Fig. No. Fig. n° Illustr. No. Fig. n° Fig. nr.
	19G	3	50.5584.12	5	17
	19H	3	50.5599.22	8S	1
	19J	3	50.5600.12	10F	20
	19K	6	50.5601.41	5	14
	19M	6	50.5602.12	5	13
01.0956.02	7	47		31	-
01.0957.27	5	10	50.5620.10	4A	40
01.0957.30	18	8	50.6289.12	13	31
01.0957.34	6	6	50.6508.36	2R	32
01.0957.50	7	4A	50.6733.13	2R	28G
01.0957.51	7	4	50.6855.10	15A	16
01.0957.52	19	11D	50.6930.16	3A	68
	19A	11D	50.6950.11	2R	28A
	19B	15	50.7019.13	15A	31
	19N	11D	50.7024.10	3A	67
	19Q	11D	50.7141.11	18	25
01.0961.60	7	46	50.7147.16	16	14
01.0961.61	3A	91		16A	14
01.0967.85	19K	3		16B	14
01.0968.06	19K	5		16C	14
01.0970.16	18	43		16D	14
01.1169.20	5	39		16E	14
02.0078.21	32	8E		16F	14
02.0111.86	32	8	50.7193.10	18	24
02.0111.87	32	8A	50.7194.10	18	24A
02.0111.88	32	8B	50.7242.11	3A	37
02.0111.89	32	8C		3A	73
02.0111.90	32	8D	50.7255.12	4A	9
02.0112.04	32	7		16	55
50.0107.11	30	10		16A	55
50.2929.10	3A	16		16B	55
	3A	53		16D	55
50.4577.24	3A	38		16F	55
	3A	74	50.7270.22	15A	35
50.4579.26	3A	45	50.7274.18	15A	20
	3A	82	50.7275.13	15A	58
50.4594.31	8S	2	50.7276.13	15A	57
	8S	11	50.7277.14	16	20
	31	-		16A	38
50.4595.13	7	6		16B	22
	31	-		16C	20
50.5508.20	4A	43	50.7279.14	15A	39
50.5513.12	3A	6	50.7280.13	15A	48
50.5514.11	15A	22	50.7282.10	3A	44
50.5516.11	15A	21		3A	81
50.5519.20	4A	21		15A	37
50.5542.20	15A	28		15A	44
50.5548.13	18	2		16	18
50.5569.30	4A	23		16	30
50.5571.10	4A	19		16A	30
50.5576.30	10F	31		16A	36
50.5577.13	2	13		16B	20
	31	-		16C	18
	31	-		16C	30

Teil-Nr. Part. No. Matricule pce Parte n° No. de pieza Peça n° Det. nr.	Gruppe Group Groupe Gruppo Grupo Grupo Grupp	Bild-Nr. Illustr. No. Fig. No. Fig. n° Illustr. No. Fig. n° Fig. nr.	Teil-Nr. Part. No. Matricule pce Parte n° No. de pieza Peça n° Det. nr.	Gruppe Group Groupe Gruppo Grupo Grupo Grupp	Bild-Nr. Illustr. No. Fig. No. Fig. n° Illustr. No. Fig. n° Fig. nr.
	16D	30	50.8414.11	18	9
	16E	18	50.8415.11	3A	12
	16F	18		3A	23
50.7285.13	18	1		3A	65
50.7288.12	18	3	50.8456.11	2R	28B
50.7289.11	18	40	50.8518.20	5	46
50.7290.10	18	38	50.8713.11	4A	1
50.7291.10	3A	48		15A	23
	3A	85	50.8760.10	13	4
50.7293.20	18	54	50.8802.10	30	9
50.7294.31	16	2	50.8869.11	18	53
	16A	2		31	-
	16B	2	50.8870.11	18	51
	16C	2		31	-
	16D	2	50.9053.11	3A	1
	16E	2		4A	13
	16F	2		4A	44
50.7295.10	15A	50	50.9246.16	13	6
50.7297.12	15A	53	50.9416.12	2R	32A
50.7299.21	18	4	50.9430.14	2R	32B
	31	-	50.9439.10	2R	28H
50.7447.12	15A	54	50.9443.12	13	8
50.7692.10	32	3	50.9492.12	3A	35
50.7715.20	3A	9A		3A	42
	3A	22		3A	70
	3A	61		3A	78
50.7729.12	4A	12	50.9498.11	2R	28E
	31	-	50.9743.13	15A	61
50.7836.11	3A	20	50.9778.10	2R	27C
	3A	20A	50.9805.12	13	38
	3A	59		14	20
	31	-	50.9823.20	16	6
	31	-		16A	6
50.7837.11	3A	19		16B	6
	3A	19A		16C	6
	3A	58		16D	6
	15A	25		16E	6
	31	-		16F	6
	31	-	50.9997.11	2R	28D
50.7852.10	10F	25	52.3873.20	18	39
50.7920.10	3A	7	52.6227.12	4A	28
	3A	51	52.6232.10	4A	31
	3A	64		31	-
50.8014.10	14	6A	52.6240.11	3A	90
50.8052.13	3A	15	52.6303.10	4A	36
	3A	54	52.6306.10	3A	9
50.8067.10	19A	18		3A	50
	19B	20		3A	63
50.8070.10	19A	14		4A	36A
	19B	24	52.6333.11	4A	3
50.8159.10	4A	30	52.6338.10	16C	55
	15A	24		16E	55
	31	-	52.6343.12	15A	3
50.8350.10	7	2	52.6353.10	3A	30

Teil-Nr. Part. No. Matricule pce Parte n° No. de pieza Peça n° Det. nr.	Gruppe Group Groupe Gruppo Grupo Grupo Grupp	Bild-Nr. Illustr. No. Fig. No. Fig. n° Illustr. No. Fig. n° Fig. nr.	Teil-Nr. Part. No. Matricule pce Parte n° No. de pieza Peça n° Det. nr.	Gruppe Group Groupe Gruppo Grupo Grupo Grupp	Bild-Nr. Illustr. No. Fig. No. Fig. n° Illustr. No. Fig. n° Fig. nr.
52.6354.10	2	21	52.8079.51	8	15
52.6356.22	2	17		8	26
52.6358.11	2	1	52.8080.12	18	25A
52.6360.18	2	8	52.8253.12	14	11
52.6361.20	3A	5	52.8331.11	14	2
52.6366.11	3A	33	52.8332.13	14	4
52.6367.11	3A	29	52.9699.13	18	50
52.6374.31	4A	33	52.9700.14	14	7
52.6378.20	3A	69	52.9766.14	14	12
52.6379.20	3A	77	52.9774.12	2R	32H
52.6380.12	3A	60	52.9871.11	10F	15
52.6400.12	3A	13	52.9872.11	10F	11
	3A	21	52.9873.10	10F	13
52.6464.11	15A	32	52.9874.11	10F	9
52.6471.23	4A	24	52.9922.12	15A	26
52.6472.13	4A	32	54.5014.11	2R	28X
52.6485.11	3A	27	54.5034.11	8S	10
52.6538.11	5	52A	54.5035.10	8S	8
52.6560.13	2R	32D	54.5036.10	8S	9
52.6743.10	2R	28M	54.5150.13	16	11
52.6764.10	10F	16		16A	11
52.6800.10	2R	28P		16B	11
52.6856.11	2R	28R		16C	11
52.6891.10	16	10		16D	11
	16A	10		16E	11
	16B	10		16F	11
	16C	10	54.5159.11	31	-
	16D	10	54.5298.11	2R	32X
	16E	10	54.5466.12	2R	32G
	16F	10	54.5524.11	2R	32M
52.6913.13	2R	32E	54.6012.11	2R	32L
52.6943.10	2R	28N	54.6015.11	16A	56
52.6945.10	18	41B		16B	16
52.6983.11	15A	46	54.6104.11	14	9
52.6984.11	15A	48A	54.6510.20	8	32
52.6985.10	15A	42	54.6536.10	5	25
52.6988.11	16	32	54.6547.10	7	36
	16A	32	54.6553.10	7	32
	16C	32	54.6728.11	8C	7
	16D	32		8D	7
	16E	20		8E	7
	16F	20		8F	7
52.7025.13	15A	3A	54.7048.11	2R	32J
52.7108.12	2R	32F	54.7366.20	10F	33
52.7184.10	5	80	54.7374.11	8C	8
52.7411.10	2R	28S		8D	8
52.7468.16	14	14		8E	8
52.7475.16	13	11		8F	8
52.7528.15	13	13		31	-
52.7745.10	10F	2	54.7579.10	30	7
52.7816.10	2R	28T	54.7597.10	15A	18
52.7996.10	13	7	54.7608.23	18	5
52.8041.13	14	13	54.8118.11	2R	32N
52.8064.14	4A	38	54.8208.10	4A	37A

Teil-Nr. Part. No. Matricule pce Parte nº No. de pieza Peça nº Det. nr.	Gruppe Group Groupe Gruppo Grupo Grupo Grupp	Bild-Nr. Illustr. No. Fig. No. Fig. nº Illustr. No. Fig. nº Fig. nr.	Teil-Nr. Part. No. Matricule pce Parte nº No. de pieza Peça nº Det. nr.	Gruppe Group Groupe Gruppo Grupo Grupo Grupp	Bild-Nr. Illustr. No. Fig. No. Fig. nº Illustr. No. Fig. nº Fig. nr.
54.8419.10	2R	27G	54.9507.10	2R	28Z
54.8431.10	31	-	54.9508.12	13	23
54.8439.14	2R	32C	54.9559.10	5	31
54.8843.10	5	41	54.9585.11	13	26
54.8955.11	16	13	54.9613.10	5	32
	16A	13	54.9614.10	5	33
	16B	13	54.9624.11	8	36
	16C	13	54.9630.31	14	17
54.9141.10	16	15	54.9641.23	2R	32S
	16A	15	54.9667.10	2R	27J
	16B	15	54.9668.11	2R	32W
	16C	15	54.9679.30	2R	32Q
	16D	15	54.9688.10	2R	27N
	16E	15	54.9824.11	19D	13
	16F	15		19F	11
54.9150.10	30	8		19K	15
54.9170.10	18	55		19L	11
54.9171.10	4A	53		19M	15
54.9173.12	2R	32P		19R	5
54.9234.10	4A	53A		19T	2
54.9235.10	4A	53B		19U	5
54.9237.10	19	2	54.9827.10	16D	56
	19A	2		16E	56
	19N	2	54.9853.10	2R	27L
	19Q	2	54.9869.11	2R	27M
54.9238.10	19	4	54.9913.11	2R	32U
	19A	4	54.9914.11	2R	32T
	19N	4	54.9915.10	19L	2
	19Q	4	54.9927.10	19L	15
54.9239.10	19	8	56.0176.20	5	60B
	19A	8	56.1187.11	5	42
	19B	8	56.1285.10	10F	10
	19N	8	56.1487.13	18	28U
	19Q	8	56.1740.13	16	28
54.9240.10	19	3	56.1741.13	16	-
	19A	3	56.1742.11	18	47A
	19B	3	56.1770.13	16	16
	19N	3	56.1771.13	16	-
	19Q	3	56.1790.11	16C	16
	31	-	56.1791.11	16C	-
54.9241.10	19	7	56.1898.12	16C	28
	19A	7	56.1899.12	16C	-
	19B	7	56.2270.12	10F	-
	19N	7	56.2271.12	10F	-
	19Q	7	56.2277.10	10F	26
	31	-	56.2314.11	5	46B
54.9242.10	19B	2	56.2463.12	16A	-
54.9243.10	19B	4		16D	-
54.9244.10	19	9	56.2489.12	16A	28
	19A	9		16D	28
	19B	9	56.2672.10	16A	34
	19N	9	56.2673.10	16A	-
	19Q	9	56.2721.10	7	33
54.9415.11	2R	28F	56.2736.11	5	47C

Teil-Nr. Part. No. Matricule pce Parte nº No. de pieza Peça nº Det. nr.	Gruppe Group Groupe Gruppo Grupo Grupo Grupp	Bild-Nr. Illustr. No. Fig. No. Fig. nº Illustr. No. Fig. nº Fig. nr.	Teil-Nr. Part. No. Matricule pce Parte nº No. de pieza Peça nº Det. nr.	Gruppe Group Groupe Gruppo Grupo Grupo Grupp	Bild-Nr. Illustr. No. Fig. No. Fig. nº Illustr. No. Fig. nº Fig. nr.
56.2781.32	10F	29		19S	1
56.3157.12	5	47	58.1580.10	30	5
56.3292.11	11	2	58.1895.16	4A	-
56.3473.10	18	95A	58.1966.22	3A	-
56.3559.10	5	47A	58.2250.13	15A	62
56.3601.14	18	19	58.2272.20	10F	-
56.3705.20	7	43	58.2460.13	4A	37
56.3709.10	10F	22	58.2539.21	3A	39
56.3838.20	16	-		3A	75
	16A	-	58.2549.32	14	30
	16B	-	58.2610.10	3A	46
	16C	-		3A	83
	16D	-		15A	40
	16E	-		15A	47
	16F	-		16	21
56.3839.12	16	-		16	33
	16A	-		16A	33
	16B	-		16A	39
	16C	-		16B	23
	16D	-		16C	21
	16E	-		16C	33
	16F	-		16D	33
56.3900.10	19	1		16E	21
	19A	1		16F	21
	19N	1	58.2617.13	18	-
	19Q	1	58.2660.23	18	28C
56.3901.10	19B	1	58.2736.11	32	1
56.3989.20	4A	41S	58.2737.10	32	4
56.4003.20	4A	41P	58.2738.12	32	5
56.4004.20	4A	41N	58.2740.10	32	2
56.4005.20	4A	41Q	58.2748.11	30	4
56.4006.20	4A	41R	58.3096.22	3A	-
56.4217.10	30	-	58.3113.22	5	53
56.4218.10	30	-	58.3670.11	15A	-
56.4219.10	30	-	58.3825.20	4A	4
56.4289.11	18	95B	58.4029.11	18	28H
56.4461.11	32A	1	58.4133.30	5	60A
56.4530.10	19	12	58.4150.12	3A	8
	19A	12		3A	49
56.4631.10	19B	16		3A	62
56.4829.11	32A	2	58.4246.10	2	14
56.4831.10	32A	3	58.4288.10	3A	34
56.4987.10	19C	2	58.4289.10	3A	41
	19D	2	58.4397.23	3A	14
	19E	2	58.4402.20	3A	-
	19F	2	58.4403.20	3A	-
	19G	2	58.4405.30	3A	87
	19H	2	58.4410.22	3A	52
	19J	2	58.4419.20	4A	5
56.4999.10	19C	1	58.4436.11	4A	11
	19E	1	58.4455.22	4A	-
	19G	1	58.4700.11	18	28Q
	19H	1	58.4848.11	15A	57B
	19J	1	58.4921.10	15A	-

Teil-Nr. Part. No. Matricule pce Parte nº No. de pieza Peça nº Det. nr.	Gruppe Group Groupe Gruppo Grupo Grupo Grupp	Bild-Nr. Illustr. No. Fig. No. Fig. nº Illustr. No. Fig. nº Fig. nr.	Teil-Nr. Part. No. Matricule pce Parte nº No. de pieza Peça nº Det. nr.	Gruppe Group Groupe Gruppo Grupo Grupo Grupp	Bild-Nr. Illustr. No. Fig. No. Fig. nº Illustr. No. Fig. nº Fig. nr.
59.0481.10	32	-		8E	2
59.0842.10	32	-		8F	2
59.2495.23	30	-		31	-
59.2499.20	30	-	64.0634.10	8D	2
59.2500.23	30	1	64.0648.23	5	1B
59.3334.11	6	1	64.0659.10	7	16
59.3355.10	6	3	64.0660.11	19K	2
59.3597.10	31	-	64.0686.23	5	1C
64.0015.10	2R	27P	64.0693.10	18	4A
64.0179.11	8	19	64.0903.10	7	1A
	8	31	64.0904.10	7	48
64.0184.11	19D	12	64.0910.10	5	27A
	19F	10	64.0912.10	8	7
	19K	14	64.0914.11	8	10
	19L	10	64.0986.13	5	1E
	19M	14	64.0995.12	15A	27
	19R	4		18	49
	19T	3	64.0996.10	19U	6
	19U	4	64.0997.10	19U	7
64.0187.10	15A	32A	64.0998.10	7	1D
64.0301.13	7	1	64.1002.10	19R	12
64.0302.10	13	32	64.1114.10	19K	4
64.0303.12	13	22		19M	4
64.0304.12	6	7	68.0058.21	14	-
64.0305.10	6	8	68.0060.20	14	6
	31	-	68.0087.12	15A	5A
64.0306.10	6	2	68.0152.10	19N	12
	31	-	68.0217.10	19E	7
64.0308.10	2R	27K		19F	7
64.0324.10	14	18	68.0462.11	5	50
64.0379.20	13	12	68.0556.12	2R	32R
64.0513.20	13	15	68.0591.10	19C	7
64.0514.20	13	19		19D	7
64.0515.20	8	1		19J	7
64.0516.12	8	20	68.0592.11	19C	8
64.0517.10	8	5		19D	8
64.0518.10	8	22		19J	8
64.0520.10	13	27	68.0596.21	19J	6
64.0521.10	18	5A	68.0730.10	19C	6
64.0605.10	16	13A		19D	6
	16A	13A		19E	6
	16C	13A		19F	6
	16D	13	68.0761.10	14	29
	16E	13	68.0762.10	5	34
	16F	13	68.0763.10	13	39
64.0606.20	16	5	68.0764.11	14	28
	16A	5	68.0765.11	14	24
	16B	5	68.0766.11	4A	46
	16C	5	68.0767.10	4A	49
	16D	5	68.0768.11	14	19
	16E	5	68.0777.32	5	1
	16F	5	68.0781.20	13	-
64.0607.10	5	18	68.0783.10	13	-
64.0633.10	8C	2	68.0792.21	19L	1

Teil-Nr. Part. No. Matricule pce Parte nº No. de pieza Peça nº Det. nr.	Gruppe Group Groupe Gruppo Grupo Grupo Grupp	Bild-Nr. Illustr. No. Fig. No. Fig. nº Illustr. No. Fig. nº Fig. nr.	Teil-Nr. Part. No. Matricule pce Parte nº No. de pieza Peça nº Det. nr.	Gruppe Group Groupe Gruppo Grupo Grupo Grupp	Bild-Nr. Illustr. No. Fig. No. Fig. nº Illustr. No. Fig. nº Fig. nr.
68.0840.14	8	-	68.1131.10	19T	6
68.0841.12	8	-	68.1152.10	18	20
68.0843.10	5	63	68.1158.10	18	95E
68.0844.10	5	23	68.1172.10	2R	32V
68.0860.23	14	23	68.1173.11	5	53B
68.0869.11	8C	1	68.1206.10	6	5
68.0871.11	8D	1	68.1211.11	19U	11
68.0875.11	8E	1	68.1212.12	19U	12
68.0877.11	8F	1	68.1246.10	19L	12
68.0881.32	5	1D	68.1252.12	5	1F
68.0888.11	19	13	68.1256.12	19R	8
	19A	13	68.1257.11	19R	9
	19N	13	68.1258.10	19R	10
68.0890.11	15A	5	68.1299.12	5	1J
68.0903.10	7	11	68.1315.11	16B	18
68.0907.32	5	1A	68.1316.11	16B	-
68.0908.10	14	25	68.1317.10	16F	16
68.0920.11	19Q	18	68.1318.10	16F	-
68.0921.11	19Q	17	68.1362.10	19L	14
68.0923.10	19B	17	68.1364.10	19L	13
68.0933.10	18	19A	68.1378.10	19K	9
68.0935.10	19G	7	68.1378.20	19M	9
68.0936.10	19G	6	68.1379.10	19K	8
68.0938.10	19D	1		19M	8
	19F	1	68.1524.10	5	46C
	19K	1	68.1532.10	32B	1
	19M	1	68.1533.10	32B	2
	19R	1	68.1534.10	32B	3
	19T	1	68.1535.10	32B	4
	19U	1	68.1544.10	19M	10
68.0945.10	7	1B	90.0007.10	5	-
68.0950.22	5	1H		5	-
68.0977.11	19K	10		5	-
68.0981.20	19H	7	90.0586.10	10F	17
68.0982.11	19H	6	90.0681.10	4A	25
68.0983.10	7	17	90.0856.10	15A	17
68.0986.10	7	1C	90.1062.10	3A	10
68.1054.11	13	35	90.1086.10	15A	30
68.1066.10	15A	5B	90.1202.20	3A	40
68.1071.22	5	1G		3A	76
68.1073.10	16E	16	90.1236.11	3A	47
68.1074.10	16E	-		3A	84
68.1076.10	7	45	90.1265.12	10F	28
68.1081.10	19S	2		16	56
68.1082.30	19S	6		16A	58
	19T	12		16B	56
68.1083.20	19S	5		16C	56
	19T	11		16D	58
68.1111.10	8	13		16E	58
68.1112.10	8	17		16F	56
	8	29		18	16
68.1123.11	19Q	12	90.1371.10	2	15
68.1125.10	19R	6	90.1513.10	18	22
68.1126.12	19R	7		31	-

Teil-Nr. Part. No. Matricule pce Parte n° No. de pieza Peça n° Det. nr.	Gruppe Group Groupe Gruppo Grupo Grupo Grupp	Bild-Nr. Illustr. No. Fig. No. Fig. n° Illustr. No. Fig. n° Fig. nr.	Teil-Nr. Part. No. Matricule pce Parte n° No. de pieza Peça n° Det. nr.	Gruppe Group Groupe Gruppo Grupo Grupo Grupp	Bild-Nr. Illustr. No. Fig. No. Fig. n° Illustr. No. Fig. n° Fig. nr.
90.1777.10	3A	25			
90.1841.10	15A	33			
90.2508.10	15A	38			
	15A	45			
	16	19			
	16	31			
	16A	31			
	16A	37			
	16B	21			
	16C	19			
	16C	31			
	16D	31			
	16E	19			
	16F	19			
90.3500.10	4A	4A			
	4A	5A			
90.3642.11	19L	17			
90.5062.10	7	15			
90.5292.10	15A	63			
90.5534.10	4A	34			
	31	-			
90.8750.10	30	6			
90.8914.21	5	38			
90.9208.10	7	39			
90.9350.12	11	3			
91.2717.10	6	4			
91.2718.10	7	12			
91.3085.10	18	41			
92.1567.11	3A	11			
	3A	24			
	4A	29			
92.1576.11	13	9			
92.1909.10	3A	66			
92.2034.13	8	11			
	8	27			
92.2293.20	13	18			
92.2459.10	16	4			
	16A	4			
	16B	4			
	16C	4			
	16D	4			
	16E	4			
	16F	4			
92.2463.30	8	14			
	8	25			
92.2584.10	14	3			
92.2598.10	13	24			

Voith Turbo GmbH & Co. KG
Produktgruppe Nutzfahrzeuggetriebe
Alexanderstraße 2
D-89522 Heidenheim
Telefon (07321) 37-0
Telefax (07321) 37 76 18

08	**GEARSHIFT**		**SCHALTUNG**		
	08-010	Gearshift	Schaltung	TB162L	
		Levier de vitesses	Scatola ingranaggi		
	08-015	Gearshift	Gang		TB162R
		Levier de vitesses	Scatola ingranaggi		

TEMSA

Gearshift
Gang
Levier de vitesses
Scatola ingranaggi

Vehicle Model: TB162L

Group No : 08-010
Draw. Num. : x
Rev. Date :
Page : 1

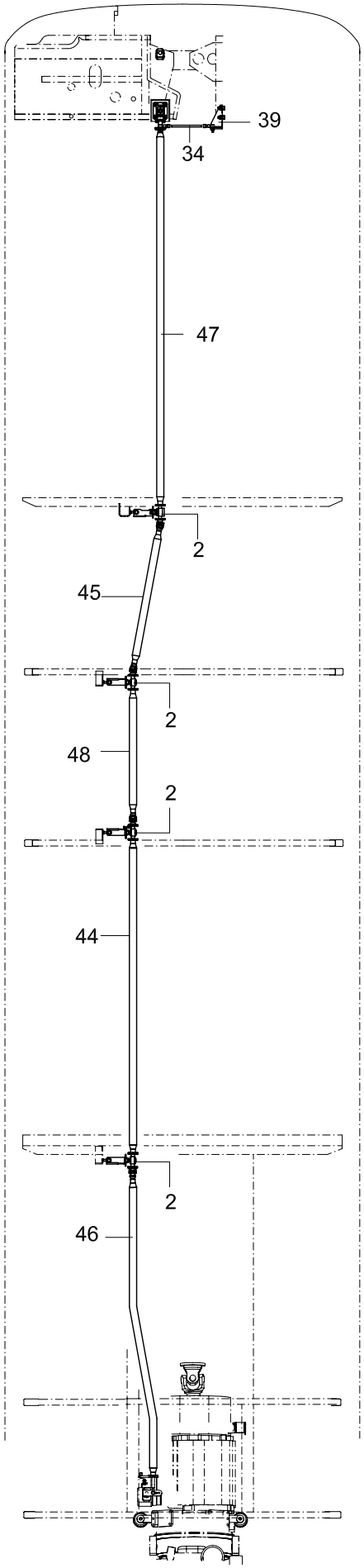

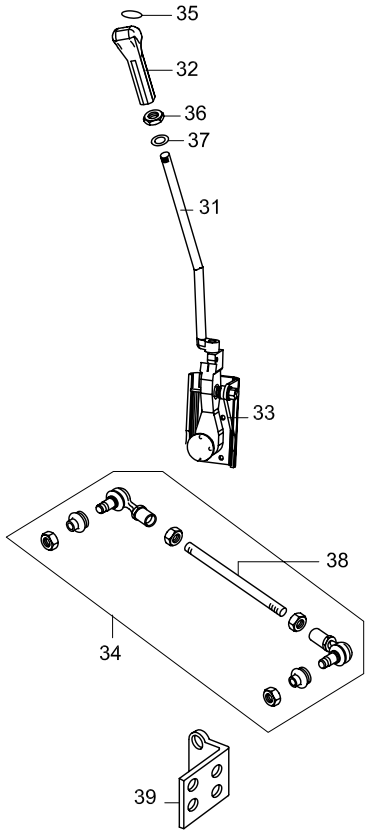

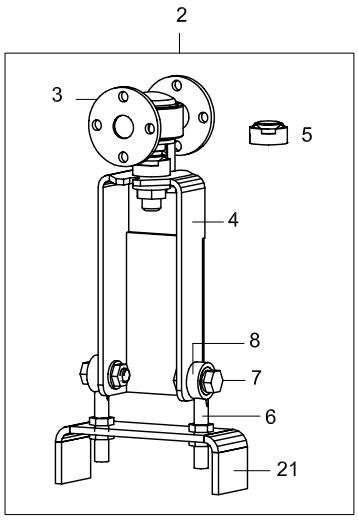

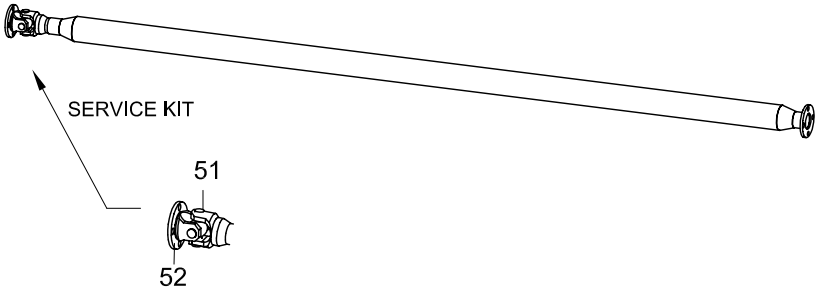

Option
Kinderhort - Creche

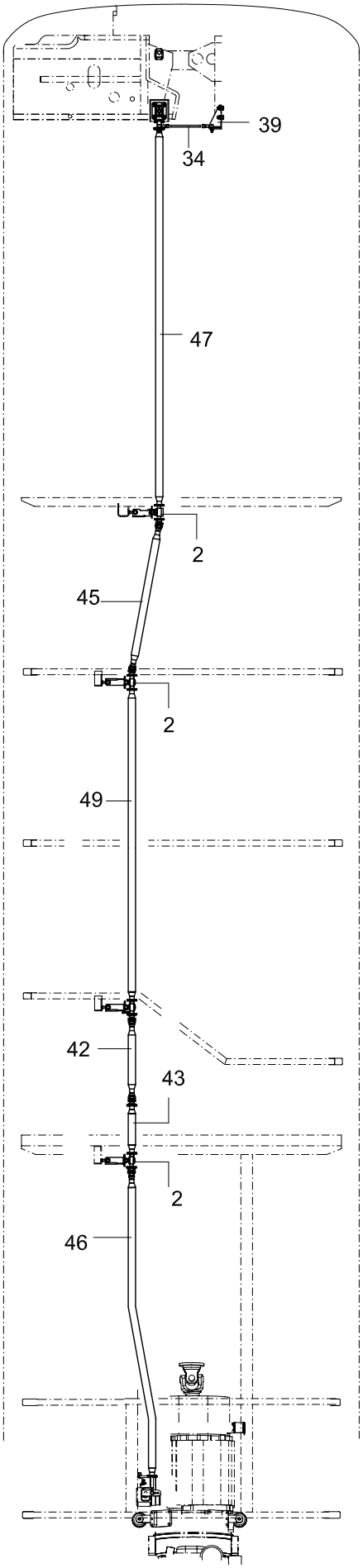

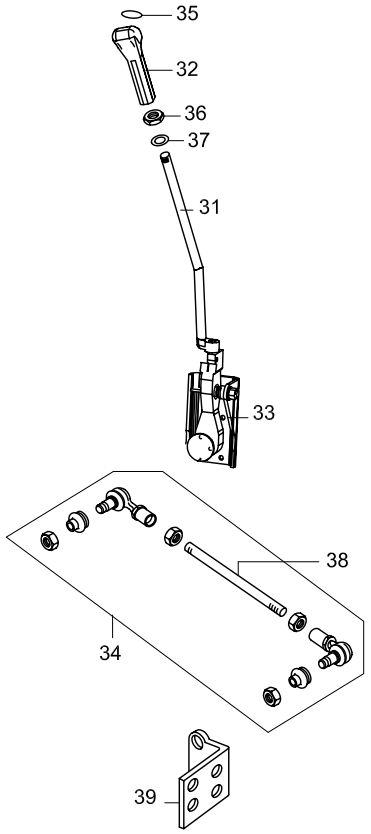

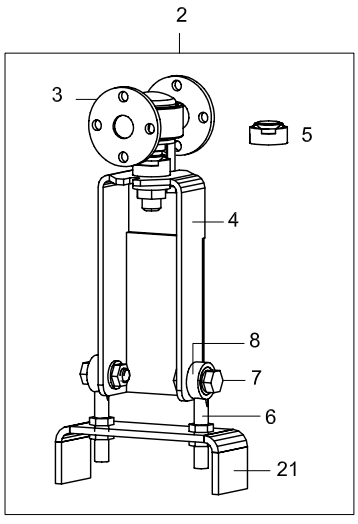

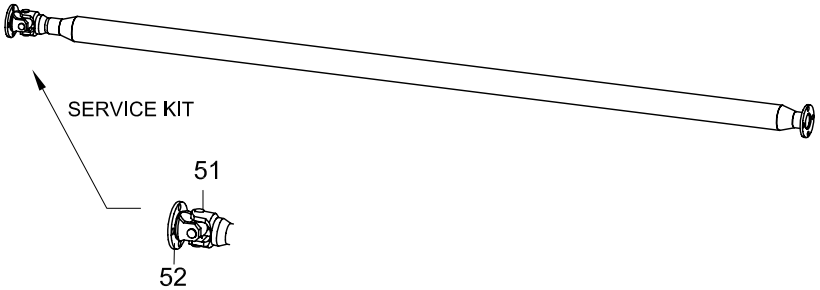

TEMSA

GEARSHIFT
GANG
LEVIER DE VITESSES
SCATOLA INGRANAGGI

Drw.no
TC299110-550 / 600

Vehicle Model:
TB162L

08-010

RevDate: 10.02.2005
Page: 1

Pos	Part Number	English	German	French	Italian	Qty	R/P	From	Up To	Original Number Supplier
2	TC299110-705Y	GEARSHIF MECHANISM	GEARSHIF MECHANISM	MECANISME DE VITESSE	MECCANISMO CAMBIO	4		1		
3	TC299110-50Y	JOINT	GELENKSCHRAUBE			4		1		
4	TC299110-021BY	SUPPORT	SCHALTHEBELBOX			4		1		
5	TC299110-015Y	BOOT	GUMMI BALG	SOUFFLET EN CAOUTCH	SOFFIETTO IN GOMMA	4		1		
6	TC299110-018Y	DRAGLINK	GELENK VERBINDER	BARRE DE DIRECTION	BRACCIO AVANTRENO	6		1		
7	TC299110-013Y	BOLT	SCHRAUBE	BOULON	BULLONE	6		1		
8	TC299110-014Y	BUSHING	BÜCHSE	COUSSINET	PERNO	4		1		
21	TC299110-022Y	BRACKET	HALTER	SUPPORT	BRACCIO	4		1		
31	TC299110-113Y	LEVER	GANGHEBEL	LEVIER DE VITESSE	BRACCIO CAMBIO	1		1	130804 2004	ZF 6007-301-175
31	TC299110-114Y	LEVER	GANGHEBEL	LEVIER DE VITESSE	BRACCIO CAMBIO	1		130804 2004		ZF 6007-301-175
32	6005-200-238	KNOB	KNOB	MASSUE	FERMO	1		1		ZF
33	6005-010-111-1	REMONTE CONTROL BL	GANG WECHSELN	CHANGEMENT DE VITES	CAMBIO	1		1		ZF
34	TC299110-273Y	STABILIZER SHAFT	AUSGLEICHSARM	BRAS D'EQUILIBRE	MANIGLIA EQUILIBRIO	1		1		ZF
35	6038-323-082	COVER	DECKEL	COUVERCLE	COPERTURA	1		1		ZF
36	0637-006-125	NUT	MUTTER	ECROU	BULLONE	1		1		ZF
37	0630-001-048	WASHER	UNTERLEGSCHEIBE	RONDELLE PLATE	RONDELLA	1		1		ZF
38	TC299110-277Y	SHAFT	AUSGLEICHSSPINDEL	PIVOT D'EQUILIBRE	ALBERO EQUILIBRIO	1		1		
39	TC299110-276Y	BRACKET	HALTER	SUPPORT	BRACCIO	1		1	060603	
39	TC299110-376Y	BRACKET	HALTER	SUPPORT	BRACCIO	1		060603		
42	TC299110-706Y	GEARSHIFT SHAFT	GANG SPINDEL	AXE DE VITESSE	ALBERO CAMBIO	1		1		
43	TC299110-708Y	GEARSHIFT SHAFT	GANG SPINDEL	AXE DE VITESSE	ALBERO CAMBIO	1		1		
44	TC299110-703Y	GEARSHIFT SHAFT	GANG SPINDEL	AXE DE VITESSE	ALBERO CAMBIO	1		1		
45	TC299110-801Y	GEARSHIFT SHAFT	GANG SPINDEL	AXE DE VITESSE	ALBERO CAMBIO	1		1		
46	TC299110-704Y	GEARSHIFT SHAFT	GANG SPINDEL	AXE DE VITESSE	ALBERO CAMBIO	1		1		
47	TC299110-700Y	GEARSHIFT SHAFT	GANG SPINDEL	AXE DE VITESSE	ALBERO CAMBIO	1		1		
48	TC299110-802Y	GEARSHIFT SHAFT	GANG SPINDEL	AXE DE VITESSE	ALBERO CAMBIO	1		1		
49	TC299110-707Y	GEARSHIFT SHAFT	GANG SPINDEL	AXE DE VITESSE	ALBERO CAMBIO	1		1		
51	TC299110-040X	YOKE SHAFT - KIT	SCHAFT KEGELRAD	CROISEMENT DE L'ARBR	BRACCIO ALBERO PRIN	AR		1		
52	TC299110-030X	FLANGE - KIT	FLANGE	COLLERETTE	FLANGIA	AR		1		

TEMSA

Gearshift
Gang
Levier de vitesses
Scatola ingranaggi

Vehicle Model: TB162R

Group No : 08-015
Draw. Num. : x
Rev. Date :
Page : 1

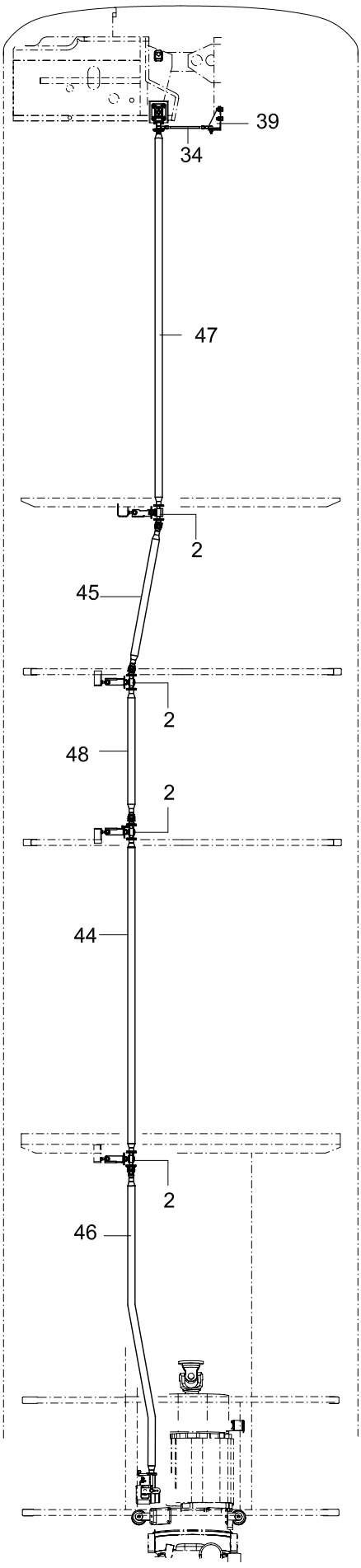

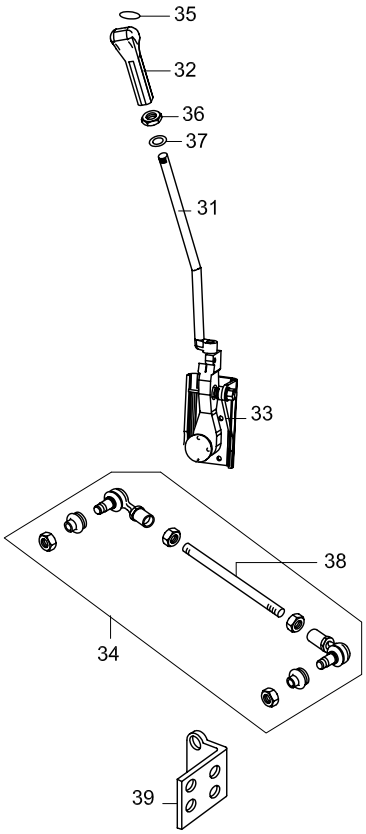

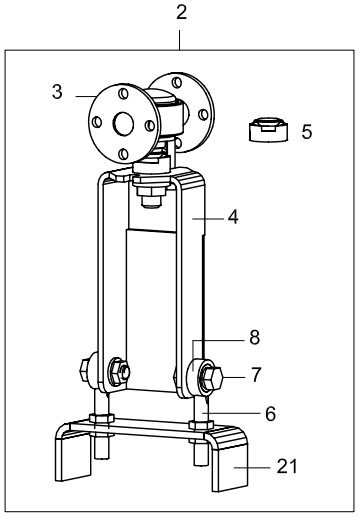

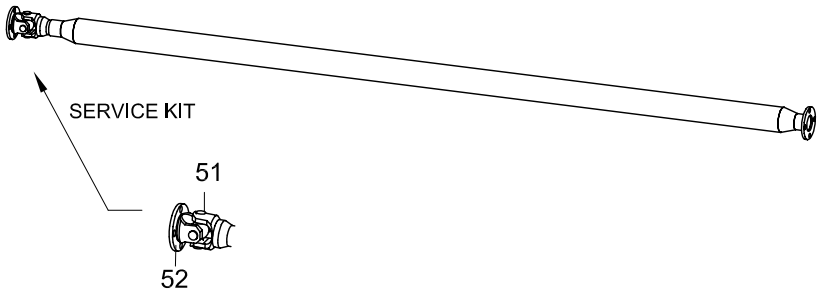

Option
Kinderhort - Creche

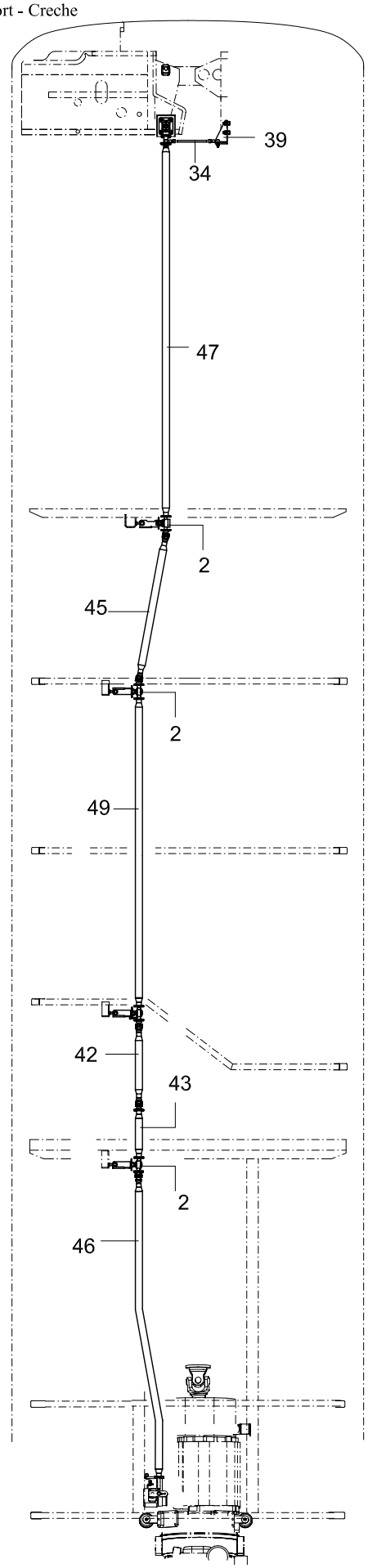

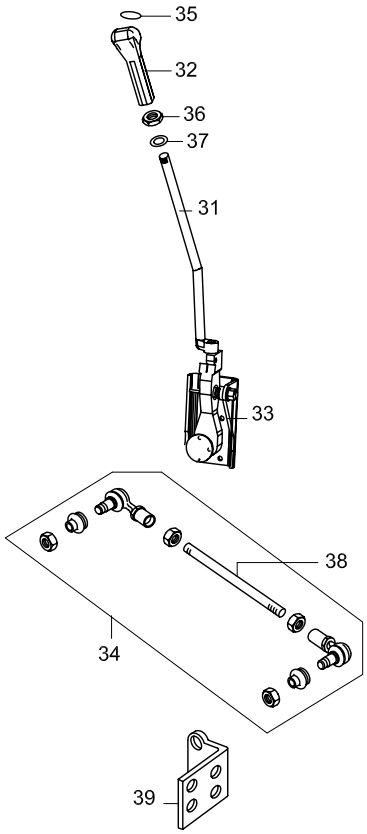

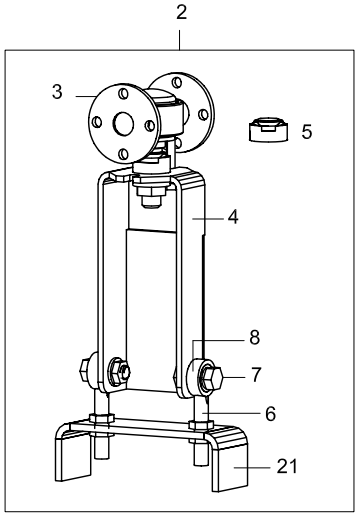

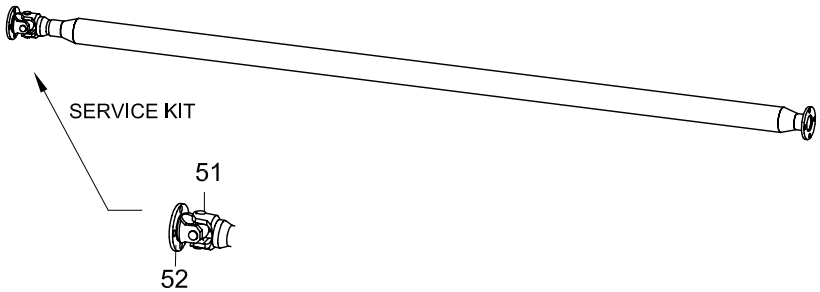

TEMSA

GEARSHIFT
GANG
LEVIER DE VITESSES
SCATOLA INGRANAGGI

Drw.no
TC299110-500 / 620

Vehicle Model:
TB162R

08-015

RevDate: 10.02.2005
Page: 1

Pos	Part Number	English	German	French	Italian	Qty	R/P	From	Up To	Original Number Supplier
2	TC299110-705Y	GEARSHIF MECHANISM	GEARSHIF MECHANISM	MECANISME DE VITESSE	MECCANISMO CAMBIO	4		1		
3	TC299110-50Y	JOINT	GELENKSCHRAUBE			4		1		
4	TC299110-021BY	SUPPORT	SCHALTHEBELBOX			4		1		
5	TC299110-015Y	BOOT	GUMMI BALG	SOUFFLET EN CAOUTCH	SOFFIETTO IN GOMMA	4		1		
6	TC299110-018Y	DRAGLINK	GELENK VERBINDER	BARRE DE DIRECTION	BRACCIO AVANTRENO	6		1		
7	TC299110-013Y	BOLT	SCHRAUBE	BOULON	BULLONE	6		1		
8	TC299110-014Y	BUSHING	BÜCHSE	COUSSINET	PERNO	4		1		
21	TC299110-022Y	BRACKET	HALTER	SUPPORT	BRACCIO	4		1		
31	TC299110-113Y	LEVER	GANGHEBEL	LEVIER DE VITESSE	BRACCIO CAMBIO	1		1	130804 2004	ZF 6007-301-175
31	TC299110-114Y	LEVER	GANGHEBEL	LEVIER DE VITESSE	BRACCIO CAMBIO	1		130804 2004		ZF 6007-301-175
32	6005-200-238	KNOB	KNOB	MASSUE	FERMO	1		1		ZF
33	6005-010-111-1	REMONTE CONTROL BL	GANG WECHSELN	CHANGEMENT DE VITES	CAMBIO	1		1		ZF
34	TC299110-278Y	STABILIZER SHAFT	AUSGLEICHSARM	BRAS D'EQUILIBRE	MANIGLIA EQUILIBRIO	1		1		ZF
35	6038-323-082	COVER	DECKEL	COUVERCLE	COPERTURA	1		1		ZF
36	0637-006-125	NUT	MUTTER	ECROU	BULLONE	1		1		ZF
37	0630-001-048	WASHER	UNTERLEGSCHEIBE	RONDELLE PLATE	RONDELLA	1		1		ZF
38	TC299110-277Y	SHAFT	AUSGLEICHSSPINDEL	PIVOT D'EQUILIBRE	ALBERO EQUILIBRIO	1		1		
39	TC299110-276Y	BRACKET	HALTER	SUPPORT	BRACCIO	1		1	060603	
39	TC299110-376Y	BRACKET	HALTER	SUPPORT	BRACCIO	1		060603		
42	TC299110-706Y	GEARSHIFT SHAFT	GANG SPINDEL	AXE DE VITESSE	ALBERO CAMBIO	1		1		
43	TC299110-708Y	GEARSHIFT SHAFT	GANG SPINDEL	AXE DE VITESSE	ALBERO CAMBIO	1		1		
44	TC299110-703Y	GEARSHIFT SHAFT	GANG SPINDEL	AXE DE VITESSE	ALBERO CAMBIO	1		1		
45	TC299110-701Y	GEARSHIFT SHAFT	GANG SPINDEL	AXE DE VITESSE	ALBERO CAMBIO	1		1		
46	TC299110-704Y	GEARSHIFT SHAFT	GANG SPINDEL	AXE DE VITESSE	ALBERO CAMBIO	1		1		
47	TC299110-700Y	GEARSHIFT SHAFT	GANG SPINDEL	AXE DE VITESSE	ALBERO CAMBIO	1		1		
48	TC299110-702Y	GEARSHIFT SHAFT	GANG SPINDEL	AXE DE VITESSE	ALBERO CAMBIO	1		1		
49	TC299110-709Y	GEARSHIFT SHAFT	GANG SPINDEL	AXE DE VITESSE	ALBERO CAMBIO	1		1		
51	TC299110-040X	YOKE SHAFT - KIT	SCHAFT KEGELRAD	CROISEMENT DE L'ARBR	BRACCIO ALBERO PRINC	AR		1		
52	TC299110-030X	FLANGE - KIT	FLANGE	COLLERETTE	FLANGIA	AR		1		

09	FRONT AXLE	VORDERACHSE		
MAN	09-010	Front Axle Essieu avant	Vorderachse Asse anteriore	TB162L TB162R

TEMSA	FRONT AXLE VORDERACHSE ESSIEU AVANT ASSE ANTERIORE			Drw.no				09-010
				Vehicle Model: TB162L - TB162R				RevDate: Page: 1

Pos	Part Number	English	German	French	Italian	Qty	R/P	From	Up To	Original Number Supplier
1	VOS-08-B-01	FRONT AXLE	VORDERACHSE	ESSIEU AVANT	ASSE ANTERIORE	1		1		MAN V9-82-SL

27.12.2003	A51 00	04.92		440-4	44 0172
10:56	Achslagerung		81.#0260-0573 00.00 - 00.00 Anlenkung Vorderachse V9-82SL/VOS-08-B-01 mit Stabilisator		
Seite: 001					

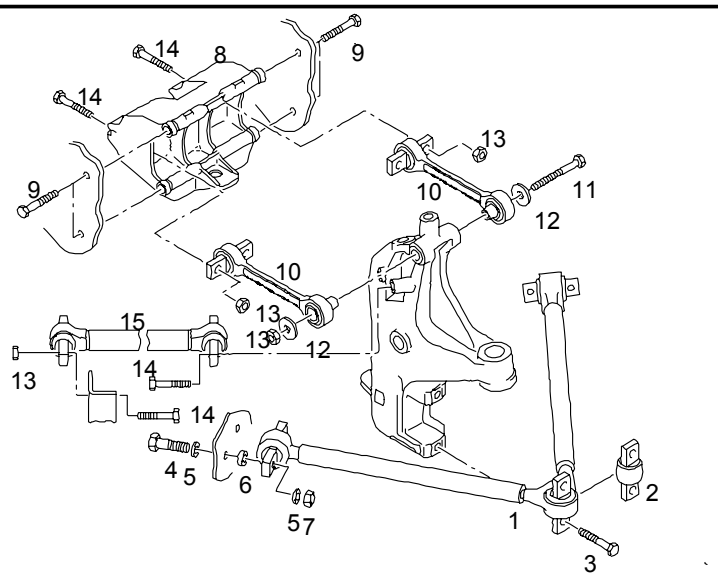

				ME	All	Stk
1	81.43315-6037	Dreiecklenker Zusammenbau		0		2
1	TE771102	Dreiecklenker Zusammenbau TEMSA				
2	81.43315-0009	>Bolzen >Dreiecklenker		0		2
3	06.01493-4720	Sechskantschaftschraube M18X2X110-8.8-ZNPHR3F		0		4
4	06.01493-4718	Sechskantschaftschraube M18X2X95-8.8-ZNPHR3F		0		8
5	06.15150-2112	Scheibe 19X35X4		0		16
6	81.90713-0808	Distanzscheibe 18,1X2		0		8
6	81.90713-0807	Distanzscheibe 18,1X1		0		NB
6	81.90713-0809	Distanzscheibe 18,1X5		0		NB

27.12.2003	A51 00	04.92		440-4	44 0172
10:56	Achslagerung		81.#0260-0573 00.00 - 00.00 Anlenkung Vorderachse V9-82SL/VOS-08-B-01 mit Stabilisator		
Seite: 002					

				ME	All	Stk
7	06.11241-0321	Sechskantsicherungsmutter AM18X2-10-MAN183-B1		0		8
8	81.43315-0011	Halter Achslenker		0		2
9	06.01494-4920	Sechskantschaftschraube M20X2X110-10.9-SCHLUSSG.-MAN18		0		8
10	81.43220-6177	Achslenker Zusammenbau		0		4
10	TE771101	Achslenker ZusammenbauTEMSA				
11	06.01499-0140	Sechskantschaftschraube M14X1,5X300-8.8-A-A3C		0		2
12	81.43315-0010	Scheibe 15X66X4-ST52-3-M3199		0		4
13	06.11241-0314	Sechskantsicherungsmutter AM14X1,5-10-MAN183-B1		0		12
14	06.01493-2413	Sechskantschaftschraube M14X1,5X70-8.8-A3C		0		16
15	81.43220-6178	Achslenker Zusammenbau		0		2
15	TE771100	Achslenker Zusammen bau TEMSA				

27.12.2003	A51 00	04.92		440-4	44 0141
11:02	Bremszylinder Befestigung		81.44000-7996 00.00 - 00.00 Vorderachse V9-82SL rechts		
Seite: 001					

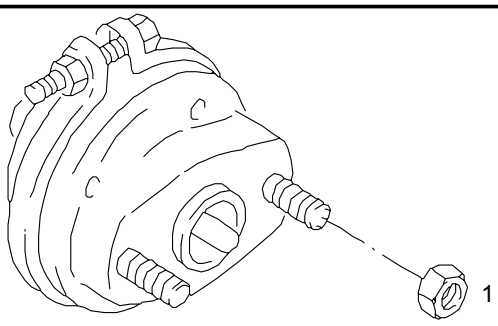

				ME	All	Stk
1	06.11241-0317	>Sechskantsicherungsmutter >AM16X1,5-10-MAN183-B1		0		4

27.12.2003	A51 00	04.92		440-4	44 0141
11:02	Bremszylinder Befestigung		81.44000-7997 00.00 - 00.00 Vorderachse V9-82SL links		
Seite: 001					

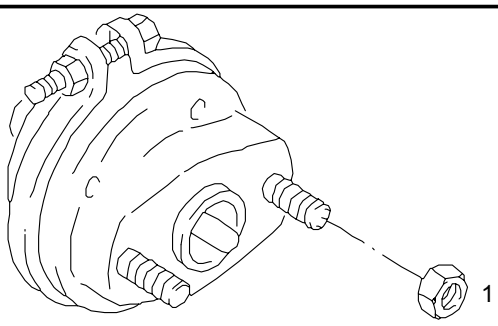

				ME	All	Stk
1	06.11241-0317	>Sechskantsicherungsmutter >AM16X1,5-10-MAN183-B1		0		4

27.12.2003	A51 00	04.92		440-4	44 0205
11:03	Scheibenbremssattel		88.#0250-0006 00.00 - 00.00 V9-82SL für ABS+BVA Einzelbereifung (LL)		
Seite: 001					

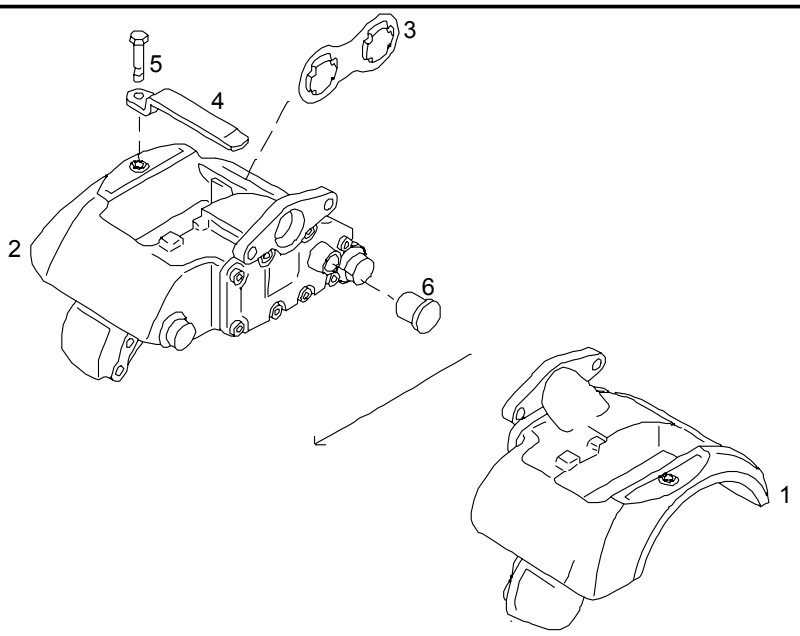

				ME	All	Stk
1	81.50804-6197	Scheibenbremssattel Zusammenbau ohne Belag		0		1
2	81.50804-6198	Scheibenbremssattel Zusammenbau ohne Belag		0		1
3	81.50822-0006	>Verdrehsicherung		0		2
4	81.50822-0007	>Haltebügel		0		2
5	06.01771-8107	>Sechskantschraube >M10X1,25X20-8.8-A3C		0		2
6	81.50810-0003	>Staubkappe		0		2

27.12.2003	A51 00	04.92		440-4	44 0138	
11:04	Scheibenbremssattel Befestigung		81.44000-7996 00.00 - 00.00 Vorderachse V9-82SL rechts			
Seite: 001						

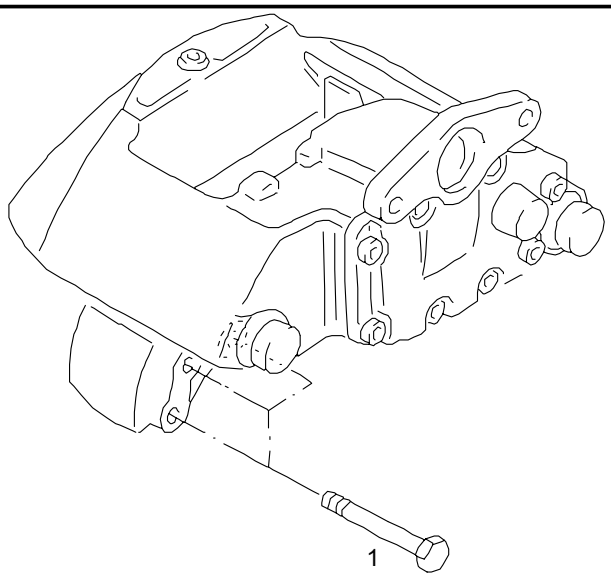

				ME	All	Stk
1	06.01494-4611	>Sechskantschaftschraube >M18X1,5X60-10.9-MAN183-PHR		0		6

27.12.2003	A51 00	04.92		440-4	44 0138	
11:04	Scheibenbremssattel Befestigung		81.44000-7997 00.00 - 00.00 Vorderachse V9-82SL links			
Seite: 001						

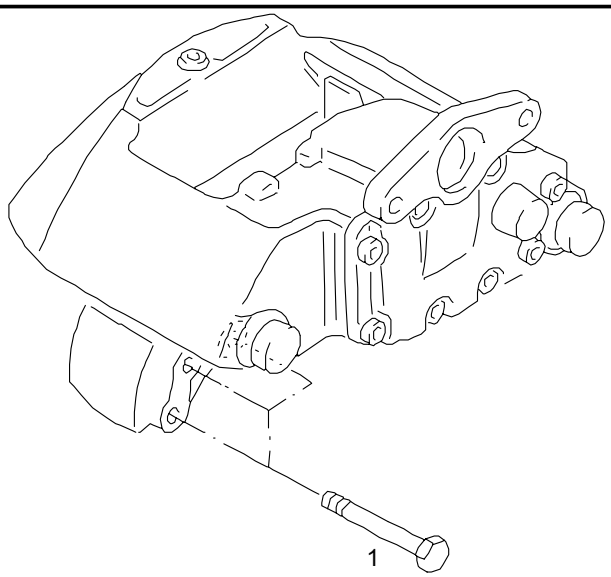

				ME	All	Stk
1	06.01494-4611	>Sechskantschaftschraube >M18X1,5X60-10.9-MAN183-PHR		0		6

27.12.2003	A51 00	04.92		440-4	44 0140
11:05	Scheibenbremssattel Reparatursätze		88.#0250-0006 00.00 - 00.00 V9-82SL für ABS+BVA Einzelbereifung (LL)		
Seite: 001					

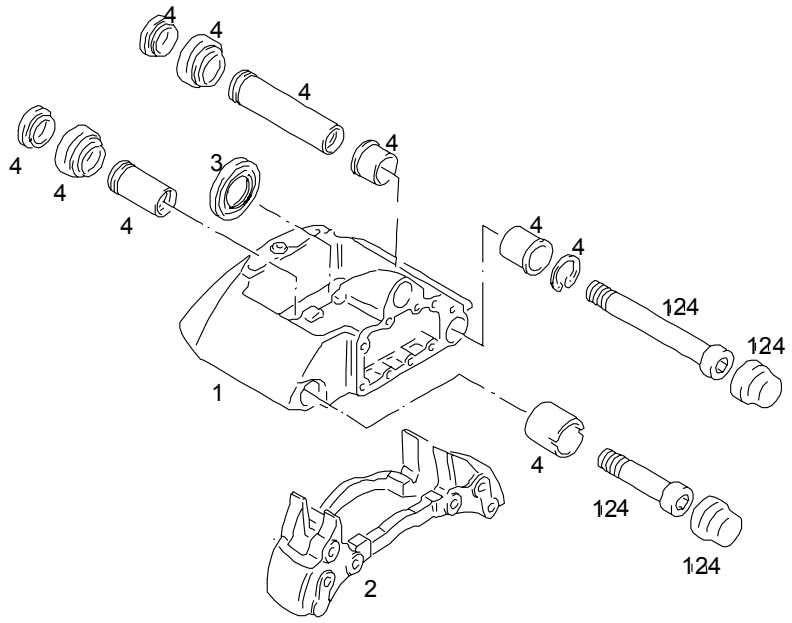

				ME	All	Stk
1		entfällt				*
2	81.50802-6015	Bremsträger Zusammenbau		0		2
3	81.50802-6016	Reparatursatz Stößel asbestfrei		S		2
4	81.50802-6022	Reparatursatz Führung Gummibuchse		S		2
		>nur für				*
		>Scheibenbremssattel >81.50804-6216/17/6253/54				*

27.12.2003	A51 00	04.92		440-4	44 0177
11:09	Vorderradnabe Bremsscheibe		81.44001-7094 00.00 - 00.00 Vorderachse VOS-08-B-01 rechts luftgefedert Scheibenbremse 22,5" + ABS		
Seite: 001					

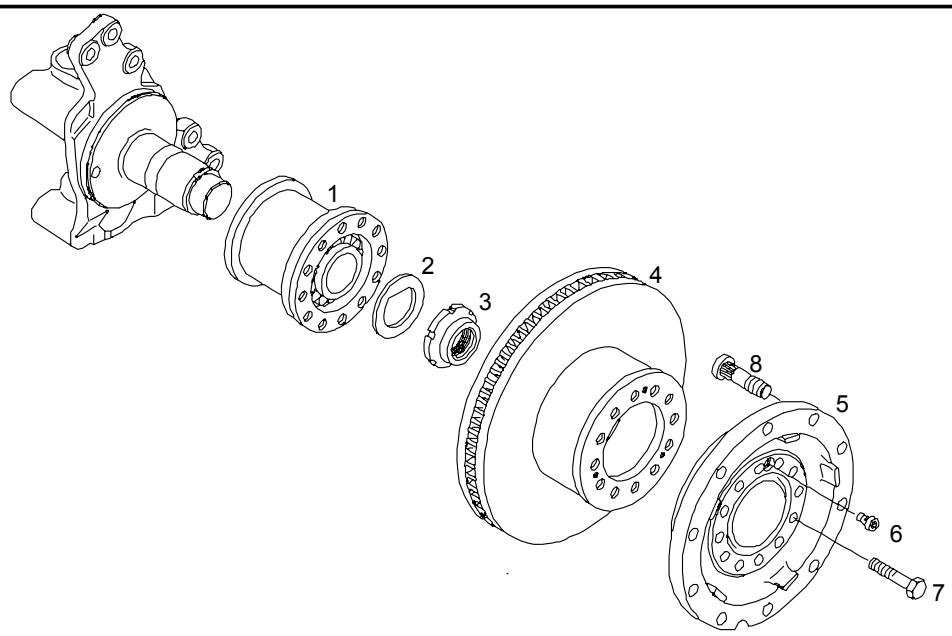

				ME	All	Stk
1	81.93420-0330	Kegelrollenlagereinheit mit Impulsrad 70X196X130		0		1
2	81.44215-0035	Druckscheibe		0		1
3	81.90620-0086	Nutmutter M58X1,5		0		1
4	81.50803-0040	Bremsscheibe 22,5"		0		1
5	81.44301-0177	Vorderradflansch V9-82L		0		1
6	06.02100-2555	Zylinderschraube M12X1,5X25-8.8-A3C		0		1
7	06.01494-4611	Sechskantschaftschraube M18X1,5X60-10.9-MAN183-PHR		0		12
8	81.45501-0129	Radbefestigungsbolzen M22X1,5X28X65-10.9-MAN183-B2		0		10

27.12.2003	A51 00	04.92		440-4	44 0177
11:10	Vorderradnabe Bremsscheibe		81.44001-7095 00.00 - 00.00 Vorderachse VOS-08-B-01 links luftgefedert Scheibenbremse 22,5" + ABS		
Seite: 001					

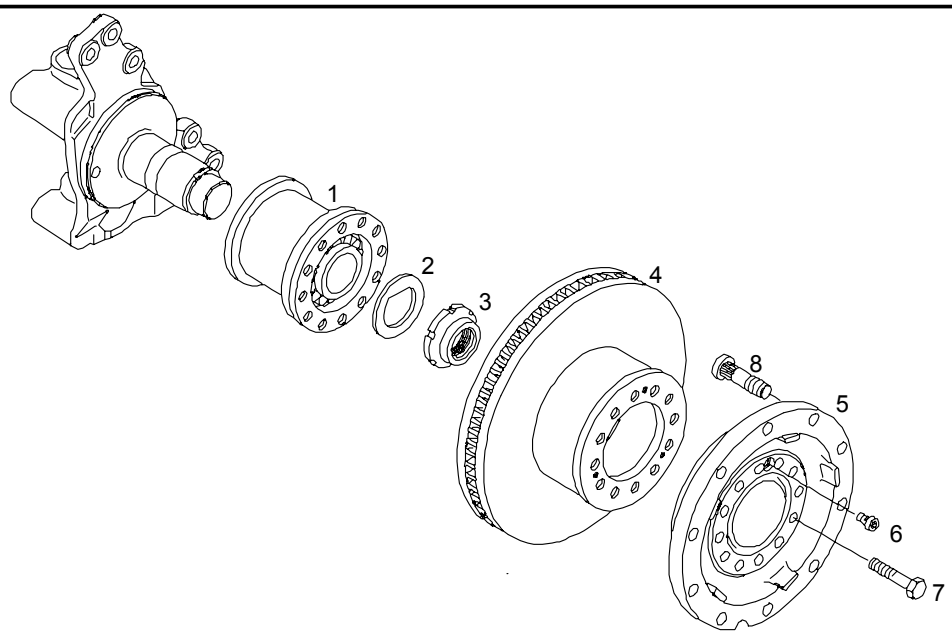

				ME	All	Stk
1	81.93420-0330	Kegelrollenlagereinheit mit Impulsrad 70X196X130		0		1
2	81.44215-0035	Druckscheibe		0		1
3	81.90620-0086	Nutmutter M58X1,5		0		1
4	81.50803-0040	Bremsscheibe 22,5"		0		1
5	81.44301-0177	Vorderradflansch V9-82L		0		1
6	06.02100-2555	Zylinderschraube M12X1,5X25-8.8-A3C		0		1
7	06.01494-4611	Sechskantschaftschraube M18X1,5X60-10.9-MAN183-PHR		0		12
8	81.45501-0129	Radbefestigungsbolzen M22X1,5X28X65-10.9-MAN183-B2		0		10

27.12.2003	A51 00	04.92		440-4	44 0136
11:11	Schmierleitungen Achsbolzen		81.44000-7996 00.00 - 00.00 Vorderachse V9-82SL rechts		
Seite: 001					

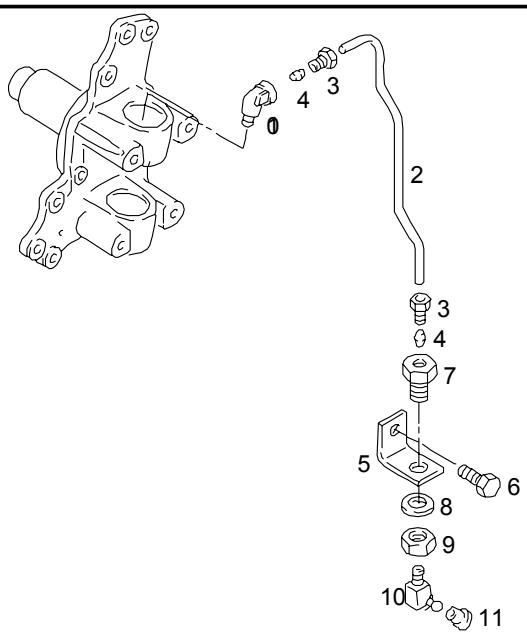

				ME	All	Stk
1		siehe Bildtafel: Vorderachskörper mit Achsschenkel				*
2	81.44230-2017	Schmierleitung L-4X0,8X1000		0		1
3	06.71040-2102	>Überwurfschraube >ALL4-M8X1-A3C		0		2
4	06.74080-0102	>Doppelkegelring >4-CUZN		0		2
5	81.97488-0317	Winkel 2-Loch		0		1
6	06.01283-5211	Sechskantschraube M10X16-8.8-MAN183-B1		0		1
7	06.38110-0101	Schottstutzen A1		0		1

27.12.2003	A51 00	04.92		440-4	44 0136
11:11	Schmierleitungen Achsbolzen		81.44000-7996 00.00 - 00.00 Vorderachse V9-82SL rechts		
Seite: 002					

				ME	All	Stk
8	06.16160-2108	Sicherungsscheibe 14-A3C		0		1
9	06.11271-2406	Sechskantmutter BM14X1,5-04-A3C		0		1
10	06.38070-2202	Kegelschmiernippel BS8X1-4KT		0		1
11	81.96002-0191	Schutzkappe für B-PE-RT Kegelschmiernippel		0		1

27.12.2003	A51 00	04.92		440-4	44 0136
11:11	Schmierleitungen Achsbolzen		81.44000-7997 00.00 - 00.00 Vorderachse V9-82SL links		
Seite: 001					

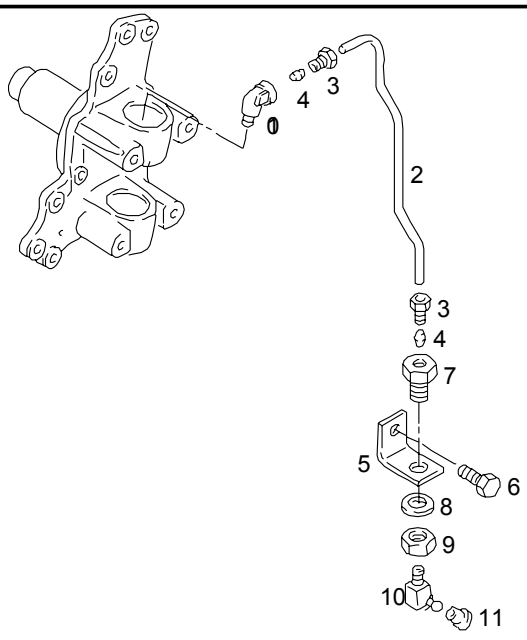

				ME	All	Stk
1		siehe Bildtafel: Vorderachskörper mit Achsschenkel				*
2	81.44230-2017	Schmierleitung L-4X0,8X1000		0		1
3	06.71040-2102	>Überwurfschraube >ALL4-M8X1-A3C		0		2
4	06.74080-0102	>Doppelkegelring >4-CUZN		0		2
5	81.97488-0317	Winkel 2-Loch		0		1
6	06.01283-5211	Sechskantschraube M10X16-8.8-MAN183-B1		0		1
7	06.38110-0101	Schottstutzen A1		0		1

27.12.2003	A51 00	04.92		440-4	44 0136
11:11	Schmierleitungen Achsbolzen		81.44000-7997 00.00 - 00.00 Vorderachse V9-82SL links		
Seite: 002					

				ME	All	Stk
8	06.16160-2108	Sicherungsscheibe 14-A3C		0		1
9	06.11271-2406	Sechskantmutter BM14X1,5-04-A3C		0		1
10	06.38070-2202	Kegelschmiernippel BS8X1-4KT		0		1
11	81.96002-0191	Schutzkappe für B-PE-RT Kegelschmiernippel		0		1

27.12.2003	A51 00	04.92		440-4	44 0173
11:14	Umlenkhebel Schlepphebel mit Lagerung		81.#0260-0573 00.00 - 00.00 Anlenkung Vorderachse V9-82SL/VOS-08-B-01 mit Stabilisator		
Seite: 001					

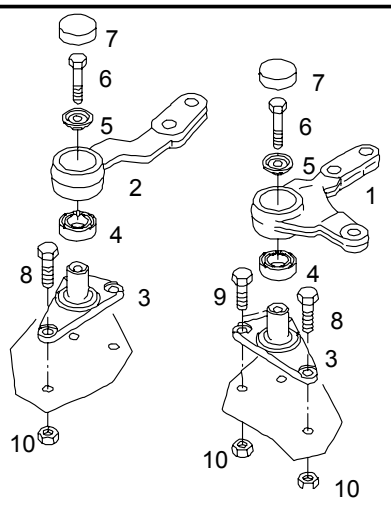

				ME	All	Stk
1	81.46720-0123	Umlenkhebel		0		1
2	81.46720-0122	Schlepphebel		0		1
3	81.46730-0042	Lagerbock		0		2
4	81.93420-6076	Kegelrollenlagereinheit 40X73X55		0		2
5	81.46741-0010	Scheibe		0		2
6	06.02834-6517	Sechskantsicherungsschraube M12X1,5X65D-MK12-10.9-PHR		0		2
7	81.46732-0018	Verschlussdeckel B73/14,5-ST1203-A3C		0		2
8	06.01734-6413	Sechskantschraube M14X1,5X40-10.9-MAN183-B1	3298	0		4
8	06.01734-4414	Sechskantschraube M14X1,5X45-M10.9-MAN183-PHR	0103	0		4

27.12.2003	A51 00	04.92		440-4	44 0173
11:14	Umlenkhebel Schlepphebel mit Lagerung		81.#0260-0573 00.00 - 00.00 Anlenkung Vorderachse V9-82SL/VOS-08-B-01 mit Stabilisator		
Seite: 002					

				ME	All	Stk
8	06.01734-4414	Sechskantschraube M14X1,5X45-M10.9-MAN183-PHR		0		2
9	06.01734-6413	Sechskantschraube M14X1,5X40-10.9-MAN183-B1	3298	0		2
9	06.01494-4417	Sechskantschaftschraube M14X1,5X90-10.9-MAN183-PHR	0103	0		2
9	06.01494-4417	Sechskantschaftschraube M14X1,5X90-10.9-MAN183-PHR		0		4
10	06.11241-0314	Sechskantsicherungsmutter AM14X1,5-10-MAN183-B1		0		6

27.12.2003	A51 00	04.92		440-4	44 0196	
11:17	Achsschenkel und Lagerung Achsschenkelträger		81.44001-7094 00.00 - 00.00 Vorderachse VOS-08-B-01 rechts luftgefedert Scheibenbremse 22,5" + ABS			
Seite: 001						

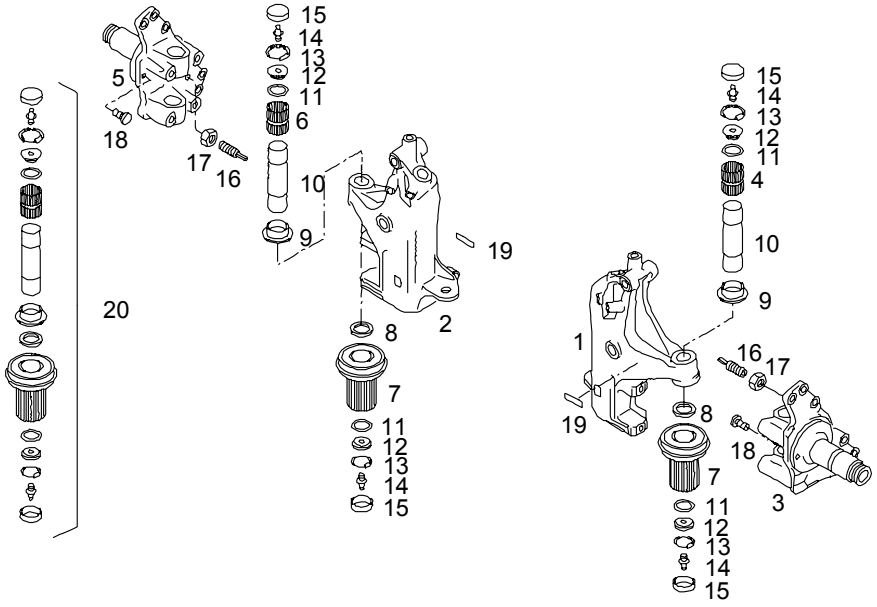

				ME	All	Stk
2	81.44202-0076	Achsschenkelträger rechts		0		1
5	81.44201-6268	Achsschenkel Zusammenbau rechts		0		1
6	06.33719-0101	>Nadelhülse >50X60X59		0		1
7	81.93404-0066	Nadelhülse		0		1
8	81.90714-0340	Ausgleichscheibe 53,7X86X1,8-ST2K60BK-ZNPHR3F		0		NB
8	81.90714-0341	Ausgleichscheibe 53,7X86X1,9-ST2K60BK-ZNPHR3F		0		NB
8	81.90714-0342	Ausgleichscheibe 53,7X86X2,0-ST2K60BK-ZNPHR3F		0		NB
8	81.90714-0343	Ausgleichscheibe 53,7X86X2,1-ST2K60BK-ZNPHR3F		0		NB

27.12.2003	A51 00	04.92		440-4	44 0196
11:17	Achsschenkel und Lagerung Achsschenkelträger		81.44001-7094 00.00 - 00.00 Vorderachse VOS-08-B-01 rechts luftgefedert Scheibenbremse 22,5" + ABS		
Seite: 002					

				ME	All	Stk
8	81.90714-0344	Ausgleichscheibe 53,7X86X2,2-ST2K60BK-ZNPHR3F		0		NB
8	81.90714-0345	Ausgleichscheibe 53,7X86X2,3-ST2K60BK-ZNPHR3F		0		NB
8	81.90714-0346	Ausgleichscheibe 53,7X86X2,4-ST2K60BK-ZNPHR3F		0		NB
8	81.90714-0347	Ausgleichscheibe 53,7X86X2,5-ST2K60BK-ZNPHR3F		0		NB
8	81.90714-0348	Ausgleichscheibe 53,7X86X2,6-ST2K60BK-ZNPHR3F		0		NB
9	81.96503-0320	Radialwellendichtring		0		2
10	81.44205-0062	Achsschenkelbolzen V9-82L-98		0		2
11	06.56939-0016	Runddichtring 62X3N-NBR3-40		0		4
12	81.44208-0009	Verschlussscheibe M8X1X68X5-ST37-2-ZNPHR3F		0		4
13	06.29020-0139	Sicherungsring 68X2,50-ZNPHR5F		0		4
14	06.38070-0102	Kegelschmiernippel AM8X1		0		4
15	81.91605-0041	Verschlussdeckel B68,55/12-ST1303-A4C		0		4
16	81.90490-0479	Vierkantschraube M16X1,5X41X10-8.8-SW10-A3C		0		1
17	06.11185-0318	Sechskantmutter M16X1,5-8-A3C	0702	0		1
17	06.11271-6407	Sechskantmutter BM16X1,5-04-MAN183-B1		0		1
18	81.96002-0368	Verschlussstopfen 18,1X31-24-PA6.6		0		2
19	81.97871-0056	Typenschild		0		1

27.12.2003	A51 00	04.92		440-4	44 0196	
11:17	Achsschenkel und Lagerung Achsschenkelträger		81.44001-7094 00.00 - 00.00 Vorderachse VOS-08-B-01 rechts luftgefedert Scheibenbremse 22,5" + ABS			
Seite: 003						

				ME	All	Stk
	81.44205-6031	Reparatursatz Achsschenkelbolzen Vorlauf/Nachlaufachse LKW/BUS >oder >Bildnummer >6 - 15		S		1 *

27.12.2003	A51 00	04.92		440-4	44 0196
11:18	Achsschenkel und Lagerung Achsschenkelträger		81.44001-7095 00.00 - 00.00 Vorderachse VOS-08-B-01 links luftgefedert Scheibenbremse 22,5" + ABS		
Seite: 001					

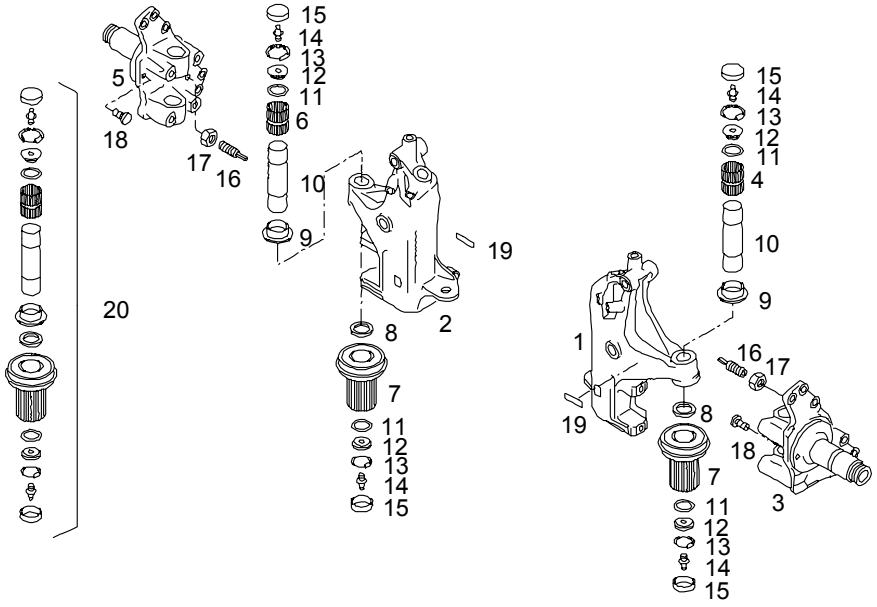

				ME	All	Stk
1	81.44202-0075	Achsschenkelträger links		0		1
3	81.44201-6267	Achsschenkel Zusammenbau links		0		1
4	06.33719-0101	>Nadelhülse >50X60X59		0		1
7	81.93404-0066	Nadelhülse		0		1
8	81.90714-0340	Ausgleichscheibe 53,7X86X1,8-ST2K60BK-ZNPHR3F		0		NB
8	81.90714-0341	Ausgleichscheibe 53,7X86X1,9-ST2K60BK-ZNPHR3F		0		NB
8	81.90714-0342	Ausgleichscheibe 53,7X86X2,0-ST2K60BK-ZNPHR3F		0		NB
8	81.90714-0343	Ausgleichscheibe 53,7X86X2,1-ST2K60BK-ZNPHR3F		0		NB

27.12.2003	A51 00	04.92		440-4	44 0196
11:18	Achsschenkel und Lagerung Achsschenkelträger		81.44001-7095 00.00 - 00.00 Vorderachse VOS-08-B-01 links luftgefedert Scheibenbremse 22,5" + ABS		
Seite: 002					

				ME	All	Stk
8	81.90714-0344	Ausgleichscheibe 53,7X86X2,2-ST2K60BK-ZNPHR3F		0		NB
8	81.90714-0345	Ausgleichscheibe 53,7X86X2,3-ST2K60BK-ZNPHR3F		0		NB
8	81.90714-0346	Ausgleichscheibe 53,7X86X2,4-ST2K60BK-ZNPHR3F		0		NB
8	81.90714-0347	Ausgleichscheibe 53,7X86X2,5-ST2K60BK-ZNPHR3F		0		NB
8	81.90714-0348	Ausgleichscheibe 53,7X86X2,6-ST2K60BK-ZNPHR3F		0		NB
9	81.96503-0320	Radialwellendichtring		0		2
10	81.44205-0062	Achsschenkelbolzen V9-82L-98		0		2
11	06.56939-0016	Runddichtring 62X3N-NBR3-40		0		4
12	81.44208-0009	Verschlussscheibe M8X1X68X5-ST37-2-ZNPHR3F		0		4
13	06.29020-0139	Sicherungsring 68X2,50-ZNPHR5F		0		4
14	06.38070-0102	Kegelschmiernippel AM8X1		0		4
15	81.91605-0041	Verschlussdeckel B68,55/12-ST1303-A4C		0		4
16	81.90490-0479	Vierkantschraube M16X1,5X41X10-8.8-SW10-A3C		0		1
17	06.11185-0318	Sechskantmutter M16X1,5-8-A3C	0702	0		1
17	06.11271-6407	Sechskantmutter BM16X1,5-04-MAN183-B1		0		1
18	81.96002-0368	Verschlussstopfen 18,1X31-24-PA6.6		0		2
19	81.97871-0056	Typenschild		0		1

27.12.2003	A51 00	04.92		440-4	44 0196
11:18	Achsschenkel und Lagerung Achsschenkelträger		81.44001-7095 00.00 - 00.00 Vorderachse VOS-08-B-01 links luftgefedert Scheibenbremse 22,5" + ABS		
Seite: 003					

				ME	All	Stk
	81.44205-6031	Reparatursatz Achsschenkelbolzen Vorlauf/Nachlaufachse LKW/BUS >bestehend aus >Bildnummer >4, 7 - 15		S		1 *

20.08.2004	A51 00	04.92		440-4	44 0174
13:53	Spurstangen Fabrikat: EHRENREICH		88.#0260-0005 00.00 - 00.00 Anlenkung Vorderachse V9-82SL + Stabilisator (Einzelbereifung)		
Seite: 001					

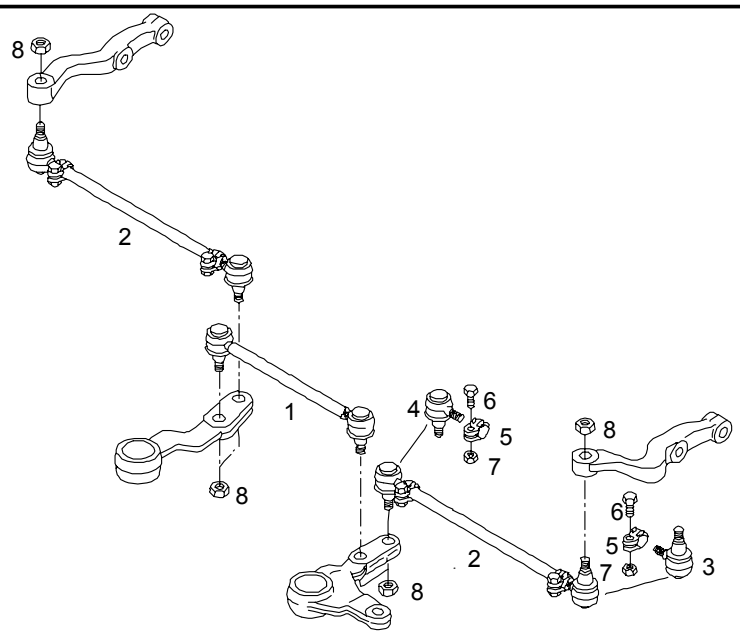

				ME	All	Stk
1	81.46711-6771	Spurstange innen		0		1
1	TE77106	tie rod TEMSA / new TE771110				
2	81.46711-6772	Spurstange außen		0		2
2	TE77105	tie rod TEMSA / new TE771109				
3	81.95301-6309	>Kugelgelenk >Zusammenbau >Linksgewinde		0		2
4	81.95301-6308	>Kugelgelenk >Zusammenbau >Rechtsgewinde		0		2
5	81.95312-0025	>Klemmschelle		0		4
6	06.01519-0012	>Sechskantschaftschraube >M10X1X50S-8.8-A-A3C		0		4
7	06.11241-0307	>Sechskantsicherungsmutter >AM10X1-10-MAN183-B1		0		4

				ME	All	Stk
8	81.90685-0385	Sechskantsicherungsmutter M24X1,5-15-C45V-MNPHR5F		0		6

27.12.2003	A51 00	04.92		440-4	44 0077	
11:52	Spurstangenhebel		81.44001-7094 00.00 - 00.00 Vorderachse VOS-08-B-01 rechts luftgefedert Scheibenbremse 22,5" + ABS			
Seite: 001						

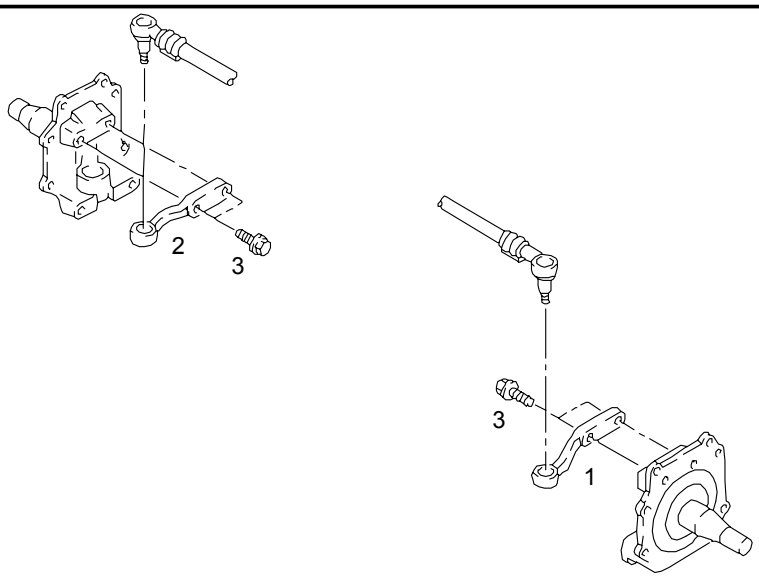

				ME	All	Stk
2	81.46701-0328	Spurstangenhebel rechts		0		1
3	06.02229-0002	Zylinderschraube mit Innensechsrund M22X1,5X90-10.9-T100		0		2

27.12.2003	A51 00	04.92		440-4	44 0077
11:53	Spurstangenhebel		81.44001-7095 00.00 - 00.00 Vorderachse VOS-08-B-01 links luftgefedert Scheibenbremse 22,5" + ABS		
Seite: 001					

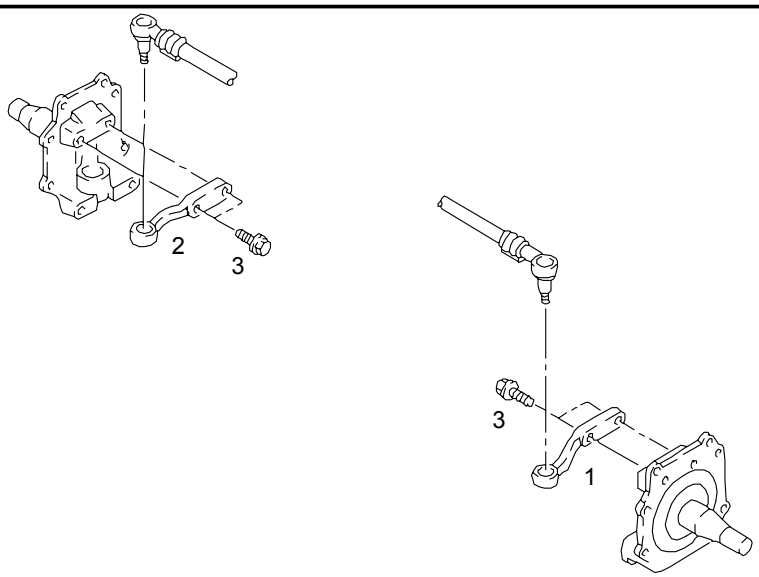

				ME	All	Stk
1	81.46701-0329	Spurstangenhebel links		0		1
3	06.02229-0002	Zylinderschraube mit Innensechsrund M22X1,5X90-10.9-T100		0		2

10	REAR AXLE	HINTERACHSE		
MAN	10-010	Rear Axle Essieu arrière	Hinterachse Asse posteriore	TB162L TB162R

TEMSA	REAR AXLE HINTERACHSE ESSIEU ARRIÈRE ASSE POSTERIORE			Drw.no					10-010
				Vehicle Model: TB162L - TB162R					RevDate: Page: 1
Pos	**Part Number**	**English**	**German**	**French**	**Italian**	**Qty**	**R/P**	**From**	**Up To**	Original Number Supplier
1	HOY-1175-03	REAR AXLE NEW	HINTERACHSE	ESSIEU ARRIÈRE	ASSE POSTERIORE	1		1		MAN 81.35000-8425
1	HOY-1175-02	REAR AXLE OLD	HINTERACHSE	ESSIEU ARRIÈRE	ASSE POSTERIORE	1		1		MAN

27.12.2003	Typ A51 00	Pet 04.92	Fgst-Nr.	Gruppe 350-0	Bild 35 0132
10:12	Tafel Achsgehäuse mit Ausgleich		Referenznr. 81.35010-6126 00.00 - 00.00 Achsgetriebe HOY-1175 I=4,625 Z=37:8 Flansch 155MM		
Seite: 001					

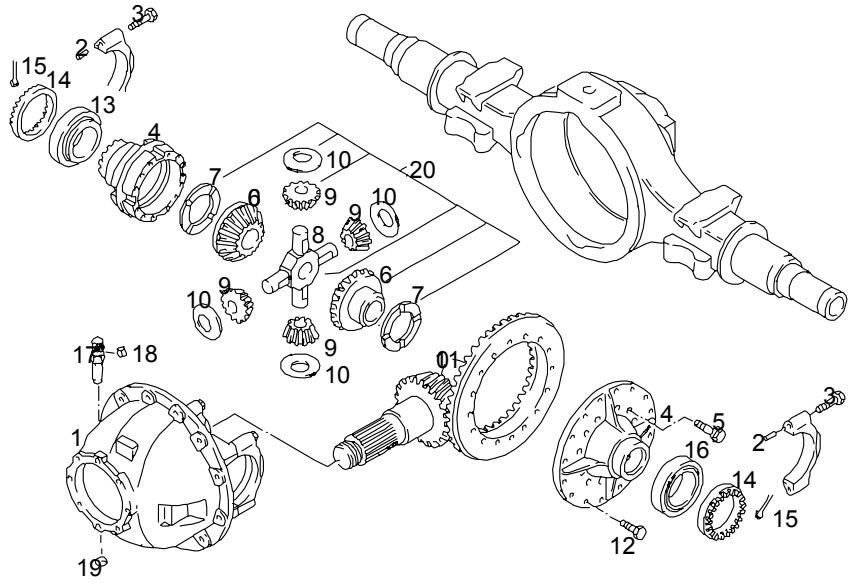

Pos	Sachnummer	Benennung	Pat	ME	All	Stk
1	81.35301-6083	>Achsgehäuse >Zusammenbau		0		1
2	06.22022-3010	>>Zylinderstift >>8H8X16-ST50-2K		0		4
3	06.01494-4720	>>Sechskantschaftschraube >>M18X2X110-10.9-SCHLUSSG.-MAN18		0		4
4	81.35100-6602	>Ausgleichgehäuse >Zusammenbau		0		1
5	06.01494-4419	>>Sechskantschaftschraube >>M14X1,5X100-10.9-MAN183-PHR		0		12
6	81.35106-0040	>Achswellenrad		0		2
7	81.35613-0041	>Druckscheibe		0		2
8	81.35608-0020	>Ausgleichstern		0		1
9	81.35108-0067	>Ausgleichkegelrad		0		4

27.12.2003	Typ A51 00	Pet 04.92	Fgst-Nr.	Gruppe 350-0	Bild 35 0132	
10:12	Tafel Achsgehäuse mit Ausgleich			Referenznr. 81.35010-6126 00.00 - 00.00 Achsgetriebe HOY-1175 I=4,625 Z=37:8 Flansch 155MM		
Seite: 002						

Pos	Sachnummer	Benennung	Pat	ME	All	Stk
10	81.90701-0960	>Kugelscheibe		0		4
11	81.35199-6518	>Tellerrad >mit Antriebskegelrad >Z=37:8 >geläppt		S		1
12	06.02813-5012	>Sechskantsicherungsschraube >M16X1,5X35-10.9-MAN183-B1		0		16
13	06.32499-0188	>Kegelrollenlager >33021-580938		0		1
14	81.35125-0023	>Gewindering		0		2
15	06.16020-6914	>Splint >6,3X32-ST-A4C		0		2
16	06.32489-0071	>Kegelrollenlager >32021-X-F22		0		1
17	81.35306-0034	>Steckverbindung		0		1
18	81.98181-0160	>>Klemmring >>6		0		1
19		>>entfällt				*
20	81.35107-6019	Reparatursatz für Ausgleich HY/HDY/HOY-1175/HYD-1370 asbestfrei		S		1

27.12.2003	A51 00	04.92		350-0	44 0105
10:15	Bremsbelag normal TEXTAR		81.50800-7008 00.00 - 16.97 Scheibenbremse D-ELSA T3010 HOY-1175-02		
Seite: 001					

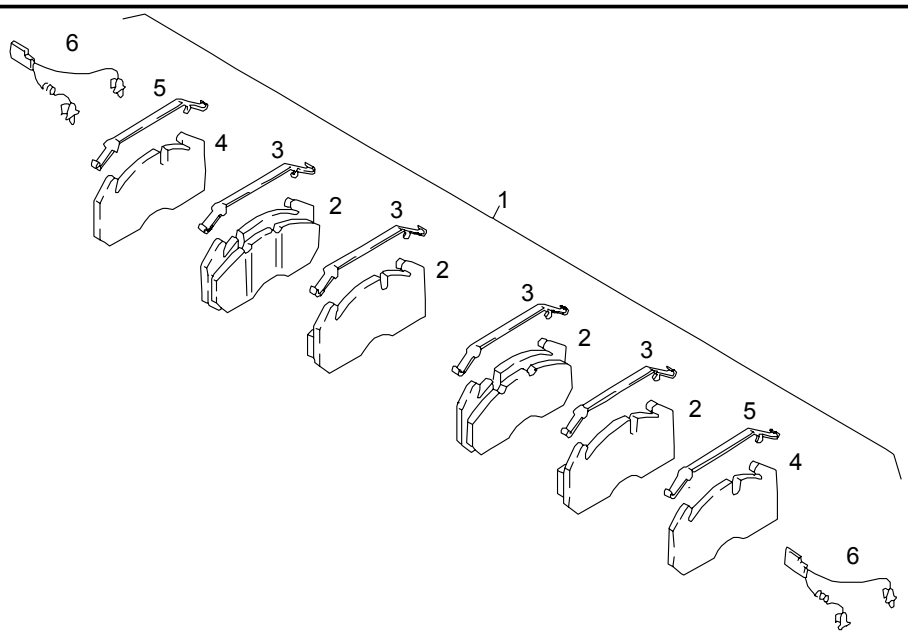

				ME	All	Stk
		Achtung: im Teilesatz enthalten				*
		Bremsbelag links/rechts nur 1 X				*
		bestellen.				*
1	81.50820-6004	Scheibenbremsbelagsatz TEXTAR T3010-3AL normal	1397	S		1
1	81.50820-6014	Scheibenbremsbelagsatz TEXTAR T3010 3AL normal		S		1
2	81.50820-5020	>Scheibenbremsbelag >TEXTAR T3010 3AL >normal	1397	0		4

27.12.2003	A51 00	04.92		350-0	44 0105
10:15	Bremsbelag normal TEXTAR		81.50800-7008 00.00 - 16.97 Scheibenbremse D-ELSA T3010 HOY-1175-02		
Seite: 002					

				ME	All	Stk
3	81.50808-0003	>Haltefeder >8 MM	1397	0		4
4		>entfällt				*
5	81.50808-0003	>Haltefeder >8 MM	1397	0		2
6		>entfällt				*

27.12.2003	A51 00	04.92		350-0	35 0390	
10:19	Bremsbelagverschleißanzeige mit Befestigung Sensor		88.#0340-0003 00.00 - 00.00 HOY-1175-02 Scheibenbremse 22, 5" + ABS			
Seite: 001						

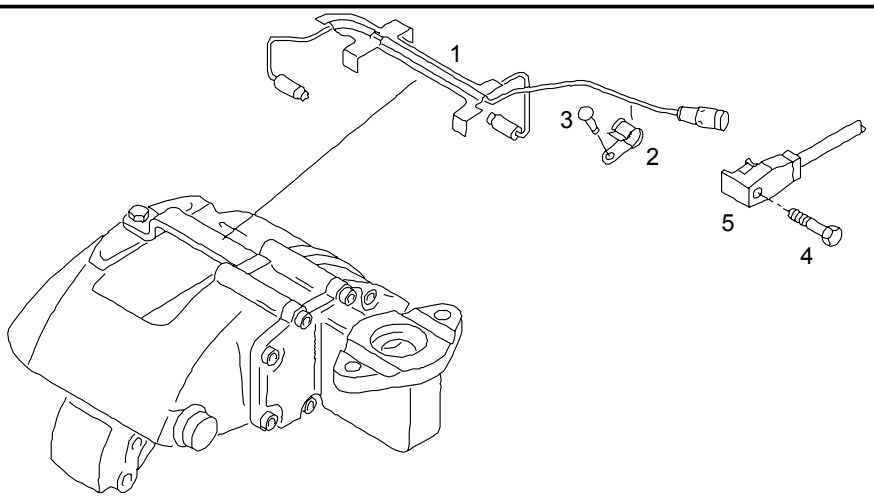

				ME	All	Stk
1	81.50822-6016	Reparatursatz Bremsbelagverschleißanzeige 342MM		S		2
2	81.50822-0013	Schelle		0		2
3	06.22100-0909	Halbrundkerbnagel 6X16-ST		0		2
4	06.01013-7112	Sechskantschaftschraube M8X35-8.8-MAN183-B1		0		1
5		siehe Gruppe 250/0: Kabelstränge Bremsbelagverschleißanzeige				*

27.12.2003	A51 00	04.92		350-0	35 0506
10:20	Scheibenbremssattel		88.#0340-0003 00.00 - 00.00 HOY-1175-02 Scheibenbremse 22, 5" + ABS		
Seite: 001					

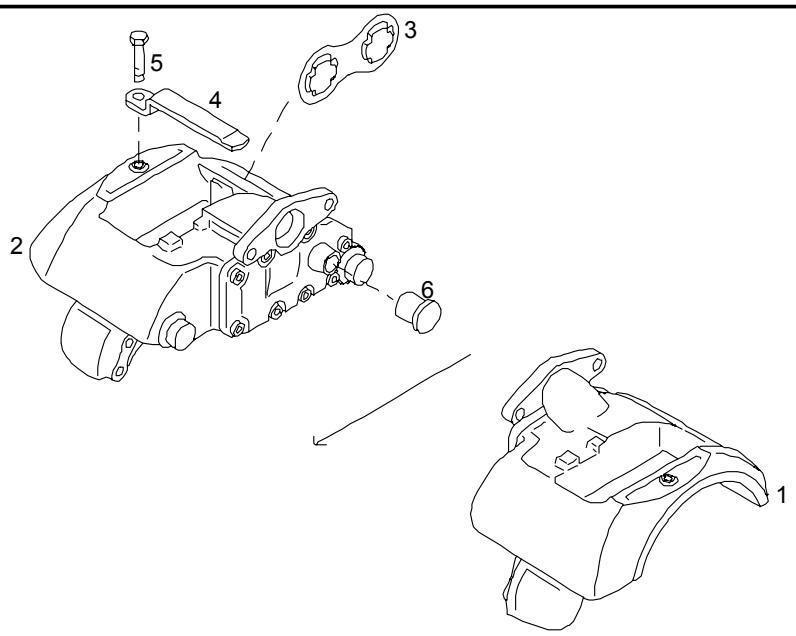

				ME	All	Stk
1	81.50804-6198	Scheibenbremssattel Zusammenbau ohne Belag		0		1
2	81.50804-6197	Scheibenbremssattel Zusammenbau ohne Belag		0		1
3	81.50822-0006	Verdrehsicherung		0		2
4	81.50822-0007	Haltebügel		0		2
5	06.01771-8107	Sechskantschraube M10X1,25X20-8.8-A3C		0		2
6	81.50810-0003	Staubkappe		0		2

27.12.2003	A51 00	04.92		350-0	35 0355	
10:22	Scheibenbremssattel Zwischenflansch		81.35003-7007 00.00 - 00.00 HOY-1175-02 Scheibenbremse + ABS			
Seite: 001						

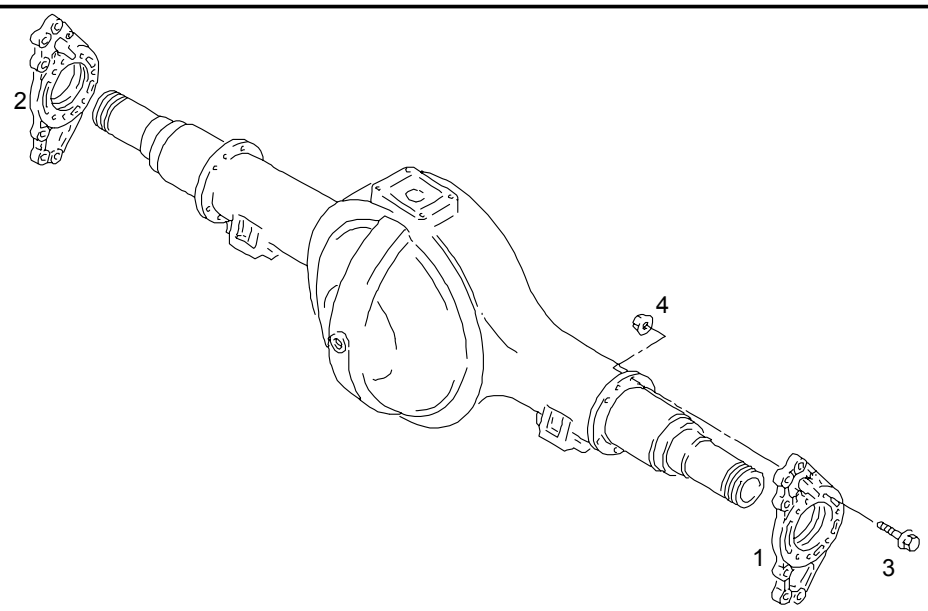

				ME	All	Stk
1	81.50825-0003	Zwischenflansch links		0		1
2	81.50825-0002	Zwischenflansch rechts		0		1
3	06.02813-5021	Sechskantsicherungsschraube M16X1,5X80-10.9-MAN183-B1		0		14
4	06.11251-2008	Sechskantsicherungsmutter M16X1,5-10-MAN183-B1		0		14

27.12.2003	A51 00	04.92		350-0	35 0509	
10:24	Scheibenbremssattel Befestigung		81.35003-7007 00.00 - 00.00 HOY-1175-02 Scheibenbremse + ABS			
Seite: 001						

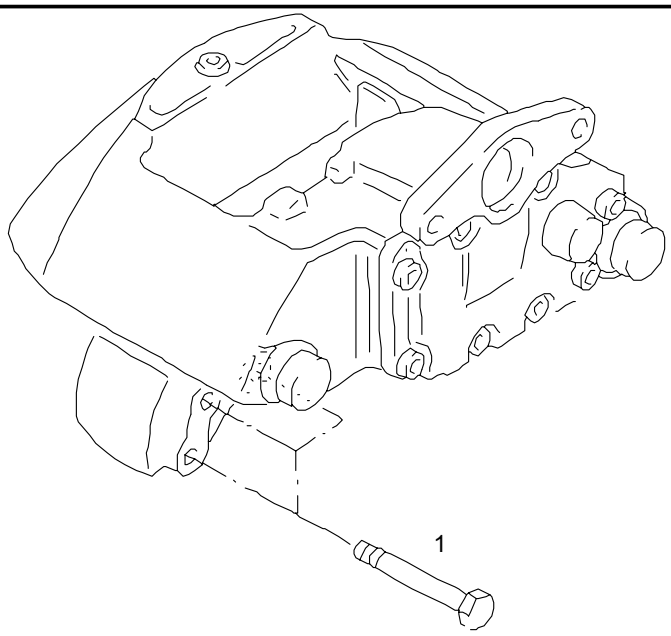

				ME	All	Stk
1	06.01494-4611	Sechskantschaftschraube M18X1,5X60-10.9-MAN183-PHR		0		12

27.12.2003	A51 00	04.92		350-0	35 0509	
10:23	Scheibenbremssattel Befestigung		81.35003-7221 00.00 - 00.00 Hinterachse HOY-1175-03 Scheibenbremse 22,5" + ABS			
Seite: 001						

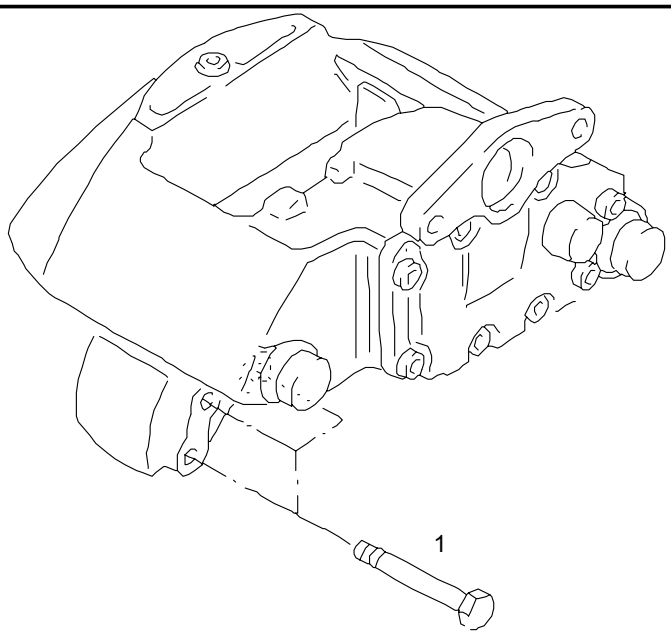

				ME	All	Stk
1	06.01494-4612	Sechskantschaftschraube M18X1,5X65-10.9-MAN183-PHR		0		12

27.12.2003	A51 00	04.92		350-0	44 0140	
10:25	Scheibenbremssattel Reparatursätze		88.#0340-0003 00.00 - 00.00 HOY-1175-02 Scheibenbremse 22, 5" + ABS			
Seite: 001						

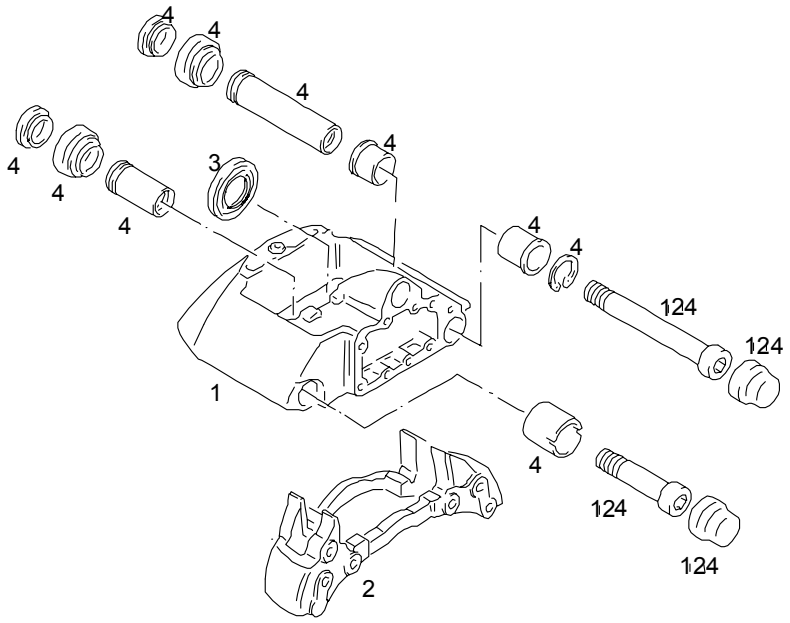

				ME	All	Stk
1		entfällt				*
2	81.50802-6015	Bremsträger Zusammenbau		0		2
3	81.50802-6016	Reparatursatz Stößel asbestfrei		S		2
		entfällt				*

27.12.2003	A51 00	04.92		350-0	44 0139
10:26	Scheibenbremssattel mit Bremsbelag TEXTAR		81.50800-7008 00.00 - 16.97 Scheibenbremse D-ELSA T3010 HOY-1175-02		
Seite: 001					

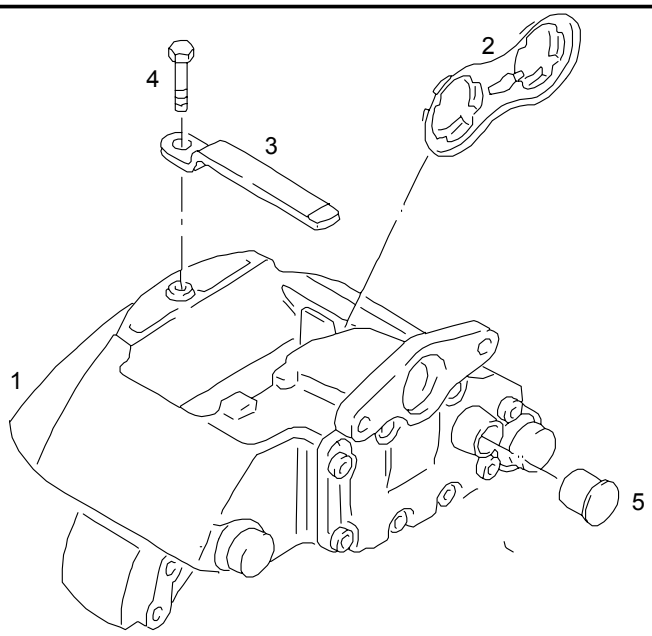

				ME	All	Stk
1	81.50804-6065	Scheibenbremssattel Zusammenbau links mit Belag	1397	0		1
1	81.50804-6081	Scheibenbremssattel Zusammenbau links mit Belag		0		1
		>ist >bei >Omnibus >A01,A02,A03,A33				*
		>an der >Hinterachse >rechts >angebaut				*

27.12.2003	A51 00	04.92		350-0	44 0139
10:26	Scheibenbremssattel mit Bremsbelag TEXTAR		81.50800-7008 00.00 - 16.97 Scheibenbremse D-ELSA T3010 HOY-1175-02		
Seite: 002					

				ME	All	Stk
1	81.50804-6066	Scheibenbremssattel Zusammenbau rechts mit Belag	1397	0		1
1	81.50804-6082	Scheibenbremssattel Zusammenbau rechts mit Belag		0		1
		>ist >bei >Omnibus >A01,A02,A03,A33				*
		>an der >Hinterachse >links >angebaut				*
2	81.50822-0006	>Verdrehsicherung		0		2
3	81.50822-0007	>Haltebügel		0		2
4	06.01771-8107	>Sechskantschraube >M10X1,25X20-8.8-A3C		0		2
5	81.50810-0003	>Staubkappe		0		2
		>>siehe Bildtafel: >>Bremsbelag >>normal				*
		>>oder >>Bremsbelag >>Reparaturstufe 1				*

27.12.2003	A51 00	04.92		350-0	35 0133
10:26	Hinterachswelle Verschlussdeckel		81.35200-7185 00.00 - 00.00 ohne Ausgleichsperre HOY-1175-03		
Seite: 001					

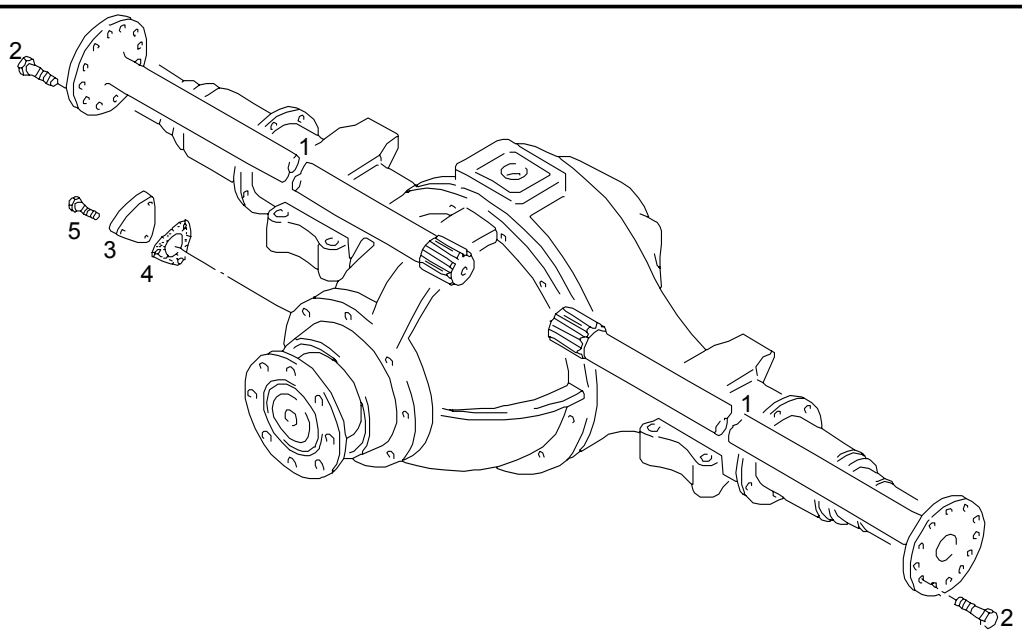

				ME	All	Stk
1	81.35502-0156	Hinterachswelle ohne Sperrverzahnung		0		2
2	06.02814-3013	Sechskantsicherungsschraube M16X1,5X40-100-MAN183-PHR		0		20
3	81.35406-0003	Verschlussdeckel		0		1
4	81.96601-0627	Dichtung 48X0,5-3X9-L=65MM asbestfrei		0		1
5	06.01303-3113	Sechskantschraube M8X20SK-8.8-MAN183-A2C		0		3

27.12.2003	A51 00	04.92		350-0	35 0127
10:27	Hinterachswelle Ausgleichsperre		81.35200-7184 00.00 - 00.00 mit Ausgleichsperre HOY-1175-03		
Seite: 001					

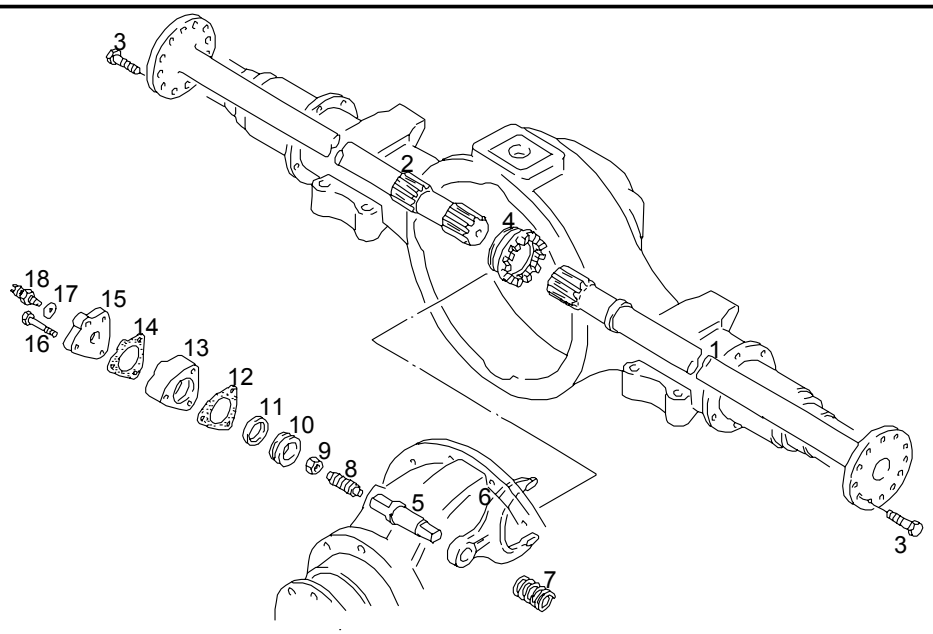

				ME	All	Stk
1	81.35502-0155	Hinterachswelle mit Sperrverzahnung		0		1
2	81.35502-0155	Hinterachswelle mit Sperrverzahnung		0		1
3	06.02814-3013	Sechskantsicherungsschraube M16X1,5X40-100-MAN183-PHR		0		20
4	81.35202-0028	Schaltmuffe		0		1
5	81.35619-0003	Schaltstange		0		1
6	81.35614-0016	Schaltgabel		0		1
7	81.97601-0689	Druckfeder 3,6X27X58		0		1
8	06.06073-1414	Gewindestift M10X25-14H		0		1
9	06.11271-6211	Sechskantmutter BM10-04-MAN183-B1		0		1

27.12.2003	A51 00	04.92		350-0	35 0127	
10:27	Hinterachswelle Ausgleichsperre		81.35200-7184 00.00 - 00.00 mit Ausgleichsperre HOY-1175-03			
Seite: 002						

				ME	All	Stk
10	81.35634-0011	Schaltzylinderkolben		0		1
11	06.56331-3274	Runddichtring 36X5B-NBR3-70		0		1
12	81.96601-0627	Dichtung 48X0,5-3X9-L=65MM asbestfrei		0		1
13	81.35631-0006	Schaltzylinder		0		1
14	81.96601-0146	Dichtung asbestfrei	1800	0		1
15	81.35636-0003	Deckel	1800	0		1
16	06.01013-7119	Sechskantschaftschraube M8X70-8.8-MAN183-B1		0		3
17	06.56190-0812	Dichtring A18X22-AL		0		1
		>>siehe Bildtafel: >>Druckschalter >>für Ausgleichsperre				*

27.12.2003	A51 00	04.92		350-0	35 0130
10:32	Achsgetriebe		81.35010-6126 00.00 - 00.00 Achsgetriebe HOY-1175 I=4,625 Z=37:8 Flansch 155MM		
Seite: 001					

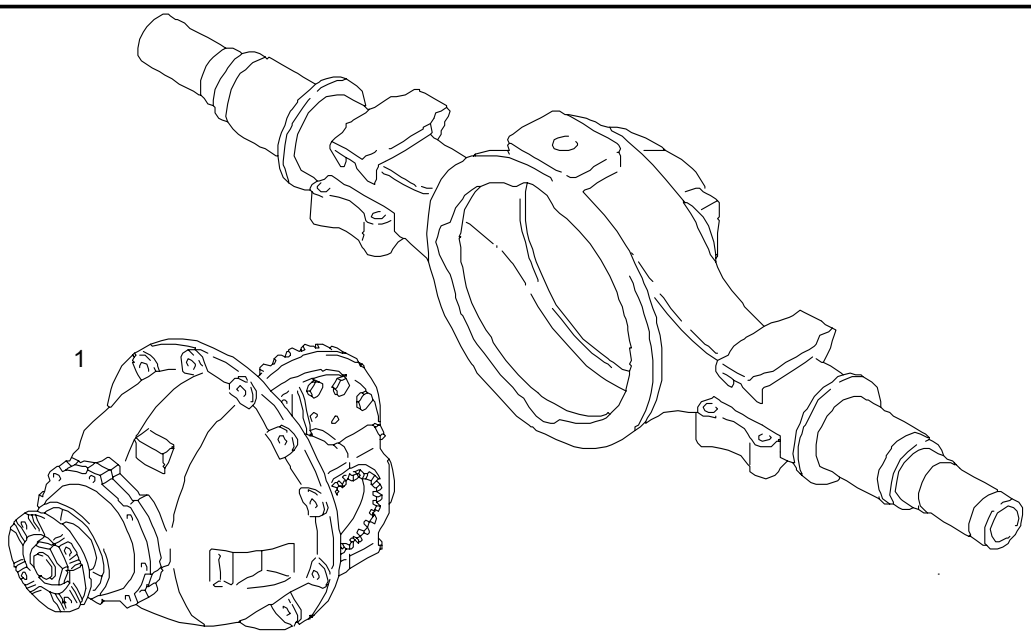

				ME	All	Stk
1	81.35010-6126	Achsgetriebe IK=4,625 Z=37: 8 KR155 TR425 geschliffen		0		1
2		entfällt				*

27.12.2003	A51 00	04.92		350-0	35 0124	
10:33	Achsgetriebe Befestigung		81.35003-7221 00.00 - 00.00 Hinterachse HOY-1175-03 Scheibenbremse 22,5" + ABS			
Seite: 001						

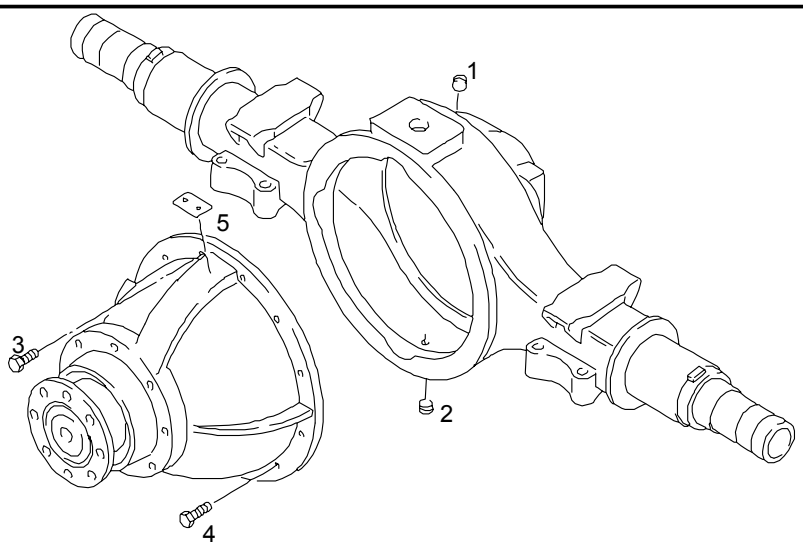

				ME	All	Stk
1	81.90310-0179	Verschlussschraube M24X1,5-5.8-SW14		0		1
2	81.90301-0025	Verschlussschraube M24X1,5-5.8-PM-SW14-A3C		0		1
3	06.02839-0009	Sechskantsicherungsschraube M14X1,5X50K-MK5X10-10.9-MAN183		0		6
4	06.02839-0009	Sechskantsicherungsschraube M14X1,5X50K-MK5X10-10.9-MAN183		0		6
5	81.97850-0383	Typenschild		0		1

27.12.2003	A51 00	04.92		350-0	35 0131
10:35	Ritzelgehäuse Lagerung für Kegelrad		81.35010-6126 00.00 - 00.00 Achsgetriebe HOY-1175 I=4,625 Z=37:8 Flansch 155MM		
Seite: 001					

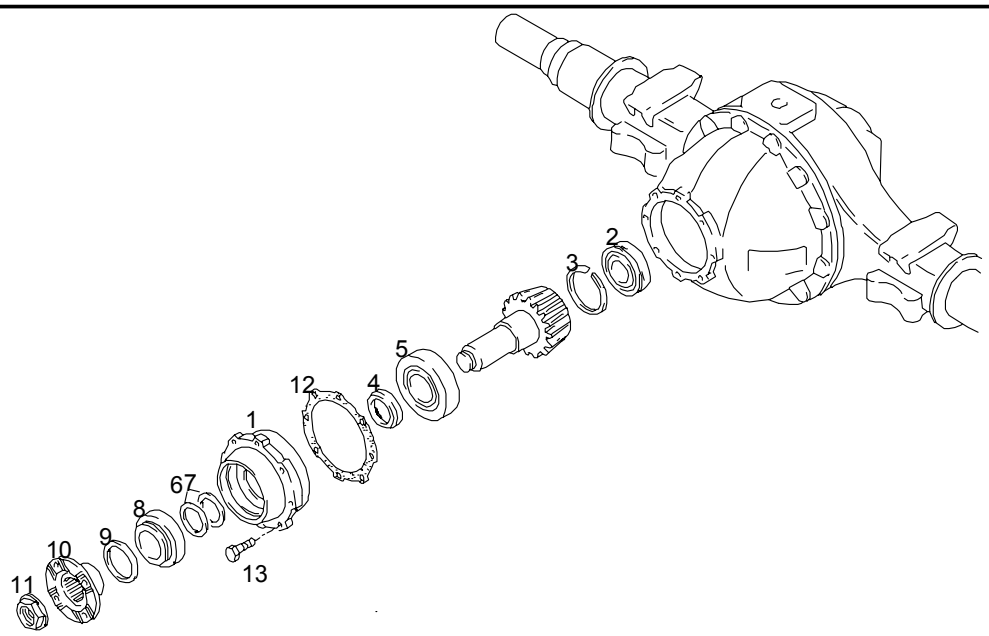

				ME	All	Stk
1	81.35601-0031	>Ritzelgehäuse		0		1
2	06.32609-0064	>Zylinderrollenlager		0		1
3		>>entfällt				*
4	81.91701-0409	>Distanzbuchse		0		1
5	06.32489-0069	>Kegelrollenlager >70X165X57		0		1
6	81.90770-0120	>Passscheibe >60X73X3,7-C60		0		NB
6	81.90770-0121	>Passscheibe >60X73X3,8-C60		0		NB
6	81.90770-0122	>Passscheibe >60X73X3,9-C60		0		NB
6	81.90770-0123	>Passscheibe >60X73X4-C60		0		NB

27.12.2003	A51 00	04.92		350-0	35 0131	
10:35	Ritzelgehäuse Lagerung für Kegelrad		81.35010-6126 00.00 - 00.00 Achsgetriebe HOY-1175 I=4,625 Z=37:8 Flansch 155MM			
Seite: 002						

				ME	All	Stk
6	81.90770-0124	>Passscheibe >60X73X4,1-C60		0		NB
6	81.90770-0125	>Passscheibe >60X73X4,2-C60		0		NB
6	81.90770-0126	>Passscheibe >60X73X4,3-C60		0		NB
6	81.90770-0127	>Passscheibe >60X73X4,35-C60		0		NB
6	81.90770-0128	>Passscheibe >60X73X4,4-C60		0		NB
6	81.90770-0129	>Passscheibe >60X73X4,425-C60		0		NB
6	81.90770-0130	>Passscheibe >60X73X4,45-C60		0		NB
6	81.90770-0131	>Passscheibe >60X73X4,475-C60		0		NB
6	81.90770-0132	>Passscheibe >60X73X4,5-C60		0		NB
6	81.90770-0133	>Passscheibe >60X73X4,525-C60		0		NB
6	81.90770-0134	>Passscheibe >60X73X4,55-C60		0		NB
6	81.90770-0135	>Passscheibe >60X73X4,575-C60		0		NB
6	81.90770-0136	>Passscheibe >60X73X4,6-C60		0		NB
6	81.90770-0137	>Passscheibe >60X73X4,625-C60		0		NB
6	81.90770-0138	>Passscheibe >60X73X4,65-C60		0		NB
7	81.90770-0139	>Passscheibe >60X73X4,675-C60		0		NB

27.12.2003	A51 00	04.92		350-0	35 0131	
10:35	Ritzelgehäuse Lagerung für Kegelrad		81.35010-6126 00.00 - 00.00 Achsgetriebe HOY-1175 I=4,625 Z=37:8 Flansch 155MM			
Seite: 003						

				ME	All	Stk
7	81.90770-0140	>Passscheibe >60X73X4,7-C60		0		NB
7	81.90770-0141	>Passscheibe >60X73X4,725-C60		0		NB
7	81.90770-0142	>Passscheibe >60X73X4,75-C60		0		NB
7	81.90770-0143	>Passscheibe >60X73X4,775-C60		0		NB
7	81.90770-0144	>Passscheibe >60X73X4,8-C60		0		NB
7	81.90770-0145	>Passscheibe >60X73X4,85-C60		0		NB
7	81.90770-0146	>Passscheibe >60X73X4,9-C60		0		NB
7	81.90770-0147	>Passscheibe >60X73X4,95-C60		0		NB
7	81.90770-0148	>Passscheibe >60X73X5-C60		0		NB
7	81.90770-0149	>Passscheibe >60X73X5,05-C60		0		NB
7	81.90770-0150	>Passscheibe >60X73X5,1-C60		0		NB
7	81.90770-0151	>Passscheibe >60X73X5,2-C60		0		NB
7	81.90770-0152	>Passscheibe >60X73X5,3-C60		0		NB
8	06.32499-0087	>Kegelrollenlager >31312-A		0		1
9	06.56289-0293	>Radialwellendichtring >80X154X18/19RD-FPM		0		1

27.12.2003	A51 00	04.92		350-0	35 0131
10:35	Ritzelgehäuse Lagerung für Kegelrad		81.35010-6126 00.00 - 00.00 Achsgetriebe HOY-1175 I=4,625 Z=37:8 Flansch 155MM		
Seite: 004					

				ME	All	Stk
10	81.39115-5071	>Mitnehmerflansch >Zusammenbau >155MM >Kreuzverzahnung		0		1
11	81.90685-0311	>Zwölfkantbundmutter >M45X1,5-CK45V-SW55-DBL9400.00		0		1
12	81.90701-0953	>Ausgleichscheibe >0,10MM		0		NB
12	81.90701-0954	>Ausgleichscheibe >0,15MM		0		NB
12	81.90701-0955	>Ausgleichscheibe >0,20MM		0		NB
12	81.90701-0956	>Ausgleichscheibe >0,35MM		0		NB
12	81.90701-0957	>Ausgleichscheibe >0,50MM		0		NB
12	81.90701-0958	>Ausgleichscheibe >1,00MM		0		NB
12	81.90701-0959	>Ausgleichscheibe >1,50MM		0		NB
13	06.02813-4913	>Sechskantsicherungsschraube >M14X1,5X40-10.9-MAN183-B1		0		8

27.12.2003	A51 00	04.92		350-0	35 0260	
10:36	Hinterachsbrücke		81.35003-7007 00.00 - 00.00 HOY-1175-02 Scheibenbremse + ABS			
Seite: 001						

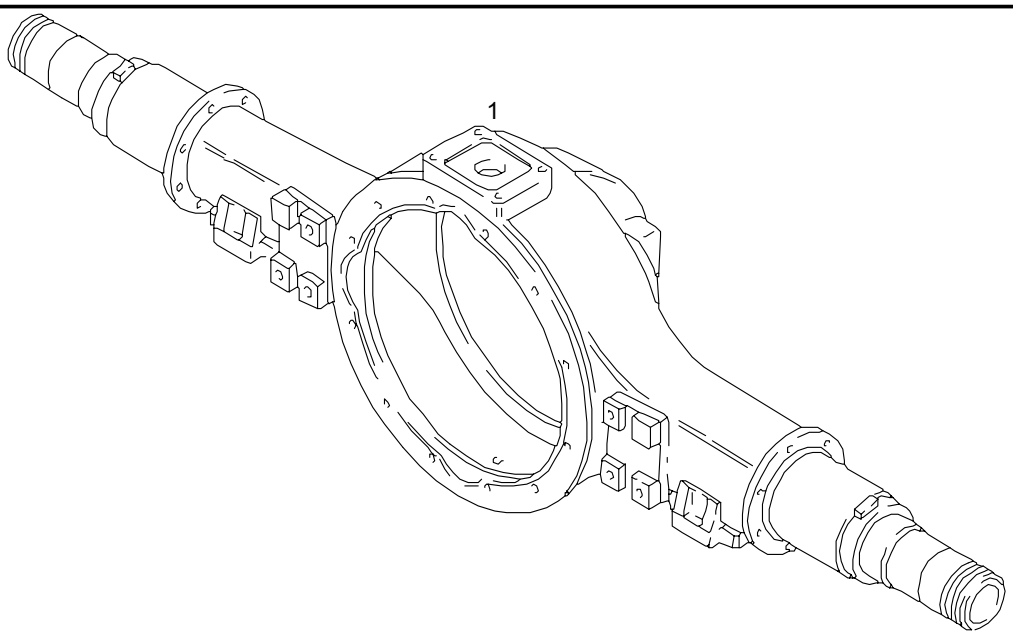

				ME	All	Stk
1	81.35401-5406	Hinterachsbrücke Zusammenbau		0		1

27.12.2003	A51 00	04.92		350-0	35 0402
10:36	Hinterachsbrücke		81.35003-7221 00.00 - 00.00 Hinterachse HOY-1175-03 Scheibenbremse 22,5" + ABS		
Seite: 001					

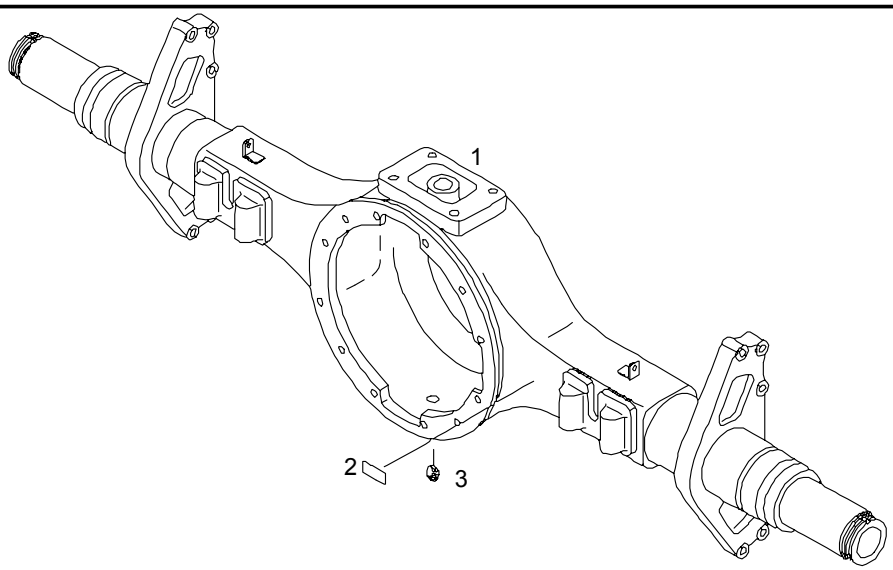

				ME	All	Stk
1	81.35401-5454	Hinterachsbrücke HOY-1175-03		0		1
		Bildnummer 2 - 3 siehe Bildtafel: Achsgetriebe				*
		Befestigung				*

27.12.2003	A51 00	04.92		350-0	35 0357
10:38	Hinterradnabe		81.35003-7007 00.00 - 00.00 HOY-1175-02 Scheibenbremse + ABS		
Seite: 001					

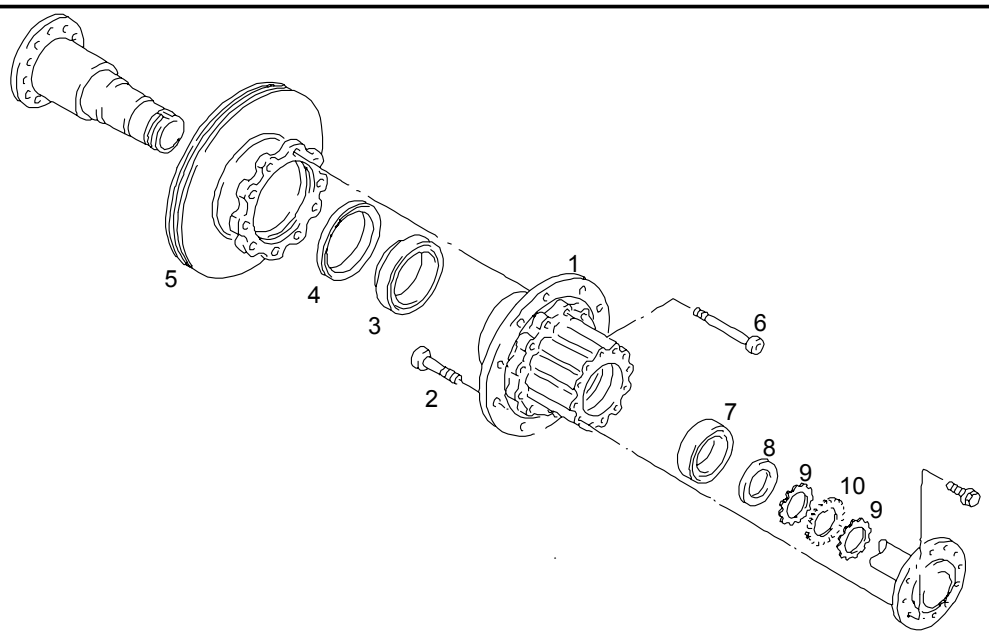

				ME	All	Stk
1	81.35701-0152	Hinterradnabe		0		2
2	81.45501-0164	Radbefestigungsbolzen M22X1,5X44X77-10.9-MAN183-B2		0		20
3	06.32499-0188	Kegelrollenlager 33021-580938		0		2
4	81.96503-0260	Kassettenradialwellendichtring 135X175X18-FPM/ACM		0		2
5	81.50803-0048	Bremsscheibe 22,5" Z=100 ABS		0		2
6	06.02191-2826	Zylinderschraube M16X1,5X140-10.9-ZNPHR3F		0		20
7	06.32499-0036	Kegelrollenlager 33019		0		2
8	81.90712-0819	Druckscheibe		0		2

27.12.2003	A51 00	04.92		350-0	35 0357
10:38	Hinterradnabe		81.35003-7007 00.00 - 00.00 HOY-1175-02 Scheibenbremse + ABS		
Seite: 002					

				ME	All	Stk
9	81.90620-0048	Nutmutter M88X1,5		0		4
10	81.90801-0224	Sicherungsblech 88,5X100X2X10C11-UST37-2		0		2

27.12.2003	A51 00	04.92		350-0	35 0404
10:38	Hinterradnabe Bremsscheibe		81.35003-7221 00.00 - 00.00 Hinterachse HOY-1175-03 Scheibenbremse 22,5" + ABS		
Seite: 001					

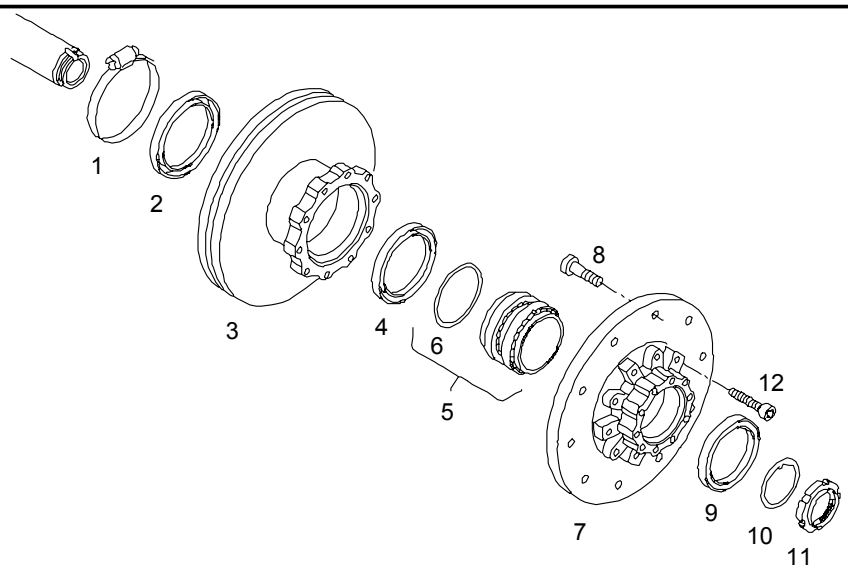

				ME	All	Stk
1	06.67128-6344	Schlauchschelle AS141-160M		0		2
2	81.35440-5015	Halter Drehzahlgeber		0		2
3	81.50803-0041	Bremsscheibe 22,5"		0		2
4	81.96503-0333	Kassettenradialwellendichtring 132X172X12WD-FPM-Z=100-M.IMPUL mit Impulsrad		0		2
5	81.93420-0342	Kegelrollenlagereinheit 105X160X140		0		2
6	06.56341-3245	>Runddichtring >109,2X5,7B-NBR3-70		0		2
7	81.35701-0155	Hinterradnabe HY-1344		0		2

27.12.2003	A51 00	04.92		350-0	35 0404
10:38	Hinterradnabe Bremsscheibe		81.35003-7221 00.00 - 00.00 Hinterachse HOY-1175-03 Scheibenbremse 22,5" + ABS		
Seite: 002					

				ME	All	Stk
8	81.45501-0164	Radbefestigungsbolzen M22X1,5X44X77-10.9-MAN183-B2		0		20
9	06.56289-0387	Radialwellendichtring 132X160X10WD-FPM		0		2
10	81.90714-0249	Druckscheibe		0		2
11	81.90620-0092	Nutmutter M100X1,5		0		2
12	06.02191-2822	Zylinderschraube M16X1,5X100-10.9-MAN183-PHR		0		20

27.12.2003	A51 00	04.92		350-0	35 0484	
10:39	Drehzahlgeber		81.#4310-0213 00.00 - 00.00 ABS - Sensoren BOSCH für VA/HA HOY-1175-03			
Seite: 001						

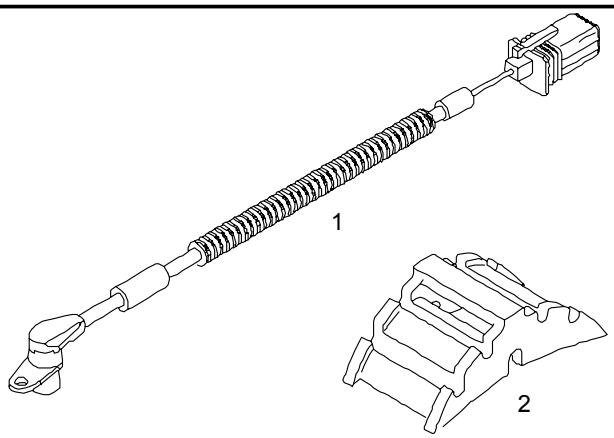

				ME	All	Stk
1	81.27120-6101	Drehzahlgeber Zusammenbau links L=2070	2602	0		1
1	81.27120-6119	Drehzahlgeber Zusammenbau links L=2070		0		1
1	81.27120-6102	Drehzahlgeber Zusammenbau rechts L=2070	2602	0		1
1	81.27120-6120	Drehzahlgeber Zusammenbau rechts L=2070		0		1
2	81.25441-0816	Klemmstück		0		2

27.12.2003	A51 00	04.92		350-0	35 0356
10:40	Drehzahlgeber Halter		81.35003-7007 00.00 - 00.00 HOY-1175-02 Scheibenbremse + ABS		
Seite: 001					

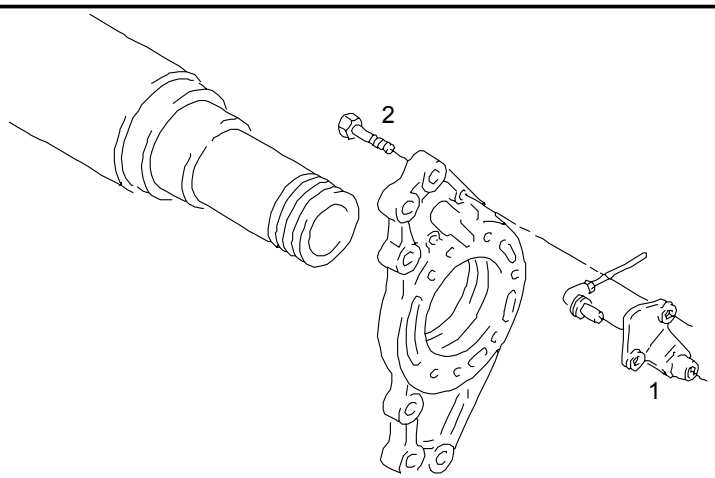

				ME	All	Stk
1	81.35440-0012	Halter für Drehzahlfühler	0398	0		2
1	81.35440-0014	Halter für Drehzahlfühler		0		2
2	06.02819-0018	Sechskantsicherungsschraube M8X45-10.9-MAN183-A2C	0398	0		4
2	06.01013-7115	Sechskantschaftschraube M8X50-8.8-MAN183-B1		0		4

27.12.2003	A51 00	04.92		350-0	35 0341
10:41	Federspeicherbremszylinder Befestigung		81.35003-7221 00.00 - 00.00 Hinterachse HOY-1175-03 Scheibenbremse 22,5" + ABS		
Seite: 001					

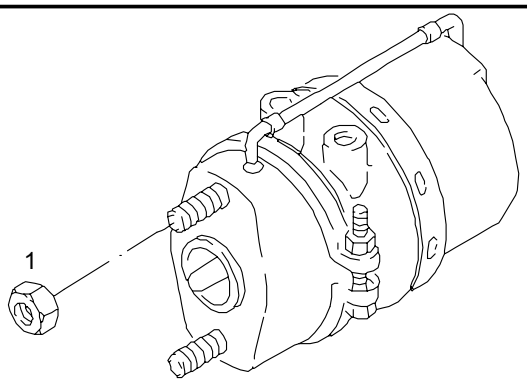

				ME	All	Stk
1	06.11240-0317	Sechskantsicherungsmutter AM16X1,5-8-MAN183-B1		0		4

27.12.2003	A51 00	04.92		350-0	35 0436
10:42	hochgezogen Entlüftung für Achsgetriebe		81.35003-7221 00.00 - 00.00 Hinterachse HOY-1175-03 Scheibenbremse 22,5" + ABS		
Seite: 001					

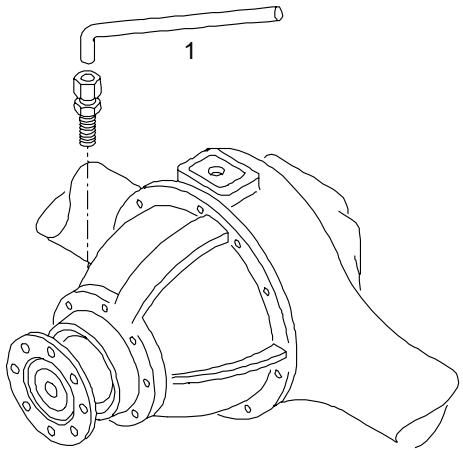

				ME	All	Stk
1	04.35160-9706	Polyamidrohr 6X1-PA11/12PHLY		1		NB

27.12.2003	A51 00	04.92		350-0	35 0062
10:20	Bremsbacke mit Bremsbelag TEXTAR T020		81.50200-7182 00.00 - 31.98 Druckluftbremse mit Gussbacke Bremsbelagbreite 220MM		
Seite: 001					

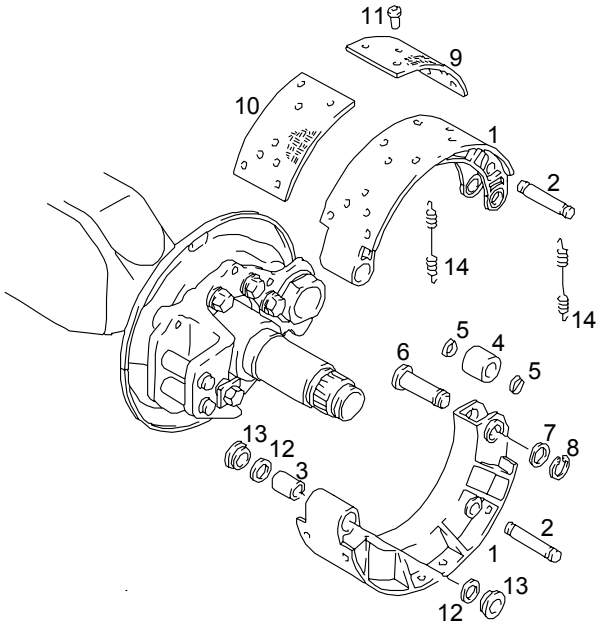

				ME	All	Stk
1	81.50201-6188	Bremsbacke ohne Belag 220MM		0		4
2	81.50211-0018	>Bolzen		0		4
3	81.93021-0311	>Buchse >30X34X48-ST/KS940S		0		4
4	81.50213-6013	>Rolle >Zusammenbau		0		4
5	06.56936-1051	>Runddichtring >20X2,5N-FPM1-70-GN		0		8
6	81.50211-0030	>Bolzen		0		4
7	06.15114-2615	>Passscheibe >17X24X1,5-ST2K50	2793	0		4
7	06.15113-2615	>Stützscheibe >S17X24X1,5-FST		0		4

27.12.2003	A51 00	04.92		350-0	35 0062
10:20	Bremsbacke mit Bremsbelag TEXTAR T020		81.50200-7182 00.00 - 31.98 Druckluftbremse mit Gussbacke Bremsbelagbreite 220MM		
Seite: 002					

				ME	All	Stk
8	06.29010-0114	>Sicherungsring >17X1,00-ZNPHR5F		0		4
9	81.50221-0546	Trommelbremsbelag Reparaturnullmaß 17,67 220MM oben,asbestfrei		0		4
9	81.50221-0545	Trommelbremsbelag normal 18,7 220MM oben,asbestfrei		0		4
9	81.50221-0547	Trommelbremsbelag Reparaturstufe 1 19,5 220MM oben,asbestfrei		0		4
9	81.50221-0548	Trommelbremsbelag Reparaturstufe 2 20,2 220MM oben,asbestfrei		0		4
10	81.50221-0551	Trommelbremsbelag Reparaturnullmaß 17,61 220MM unten,asbestfrei		0		4
10	81.50221-0550	Trommelbremsbelag normal 18,6 220MM unten,asbestfrei		0		4
10	81.50221-0552	Trommelbremsbelag Reparaturstufe 1 19,4 220MM unten,asbestfrei		0		4
10	81.50221-0553	Trommelbremsbelag Reparaturstufe 2 20,1 220MM unten,asbestfrei		0		4
11	81.92201-0109	Hohlniet 8X20-ST-A4C		0		72
11	81.92201-0108	Hohlniet 8X18-ST-A4C		0		NB

27.12.2003	A51 00	04.92		350-0	35 0062
10:20	Bremsbacke mit Bremsbelag TEXTAR T020		81.50200-7182 00.00 - 31.98 Druckluftbremse mit Gussbacke Bremsbelagbreite 220MM		
Seite: 003					

				ME	All	Stk
12		>>siehe Bildtafel: >>Bremsträger				*
13		>>entfällt				*
14	81.97610-0123	Zugfeder	0398	0		4
14	81.97610-0115	Zugfeder		0		4

11		FRONT AIR SUSPENSION	LUFTFEDERUNG VORNE		
MAN	11-010	Front Suspension Suspension avant	Luftferderung vorne Sospensione anteriore	TB162L	TB162R

TEMSA	FRONT SUSPENSION LÜFTFERDERUNGS VORDER SUSPENSION AVANT SOSPENSIONE ANTERIORE	Drw.no	11-010
		Vehicle Model: **TB162L - TB162R**	RevDate: Page: 1

Pos	Part Number	English	German	French	Italian	Qty	R/P	From	Up To	Original Number Supplier

27.12.2003	A51 00	04.92		430-0	43 1135
16:26	Stoßdämpfer		88.#0260-0005 06.00 - 20.00 Anlenkung Vorderachse V9-82SL + Stabilisator (Einzelbereifung)		
Seite: 001					

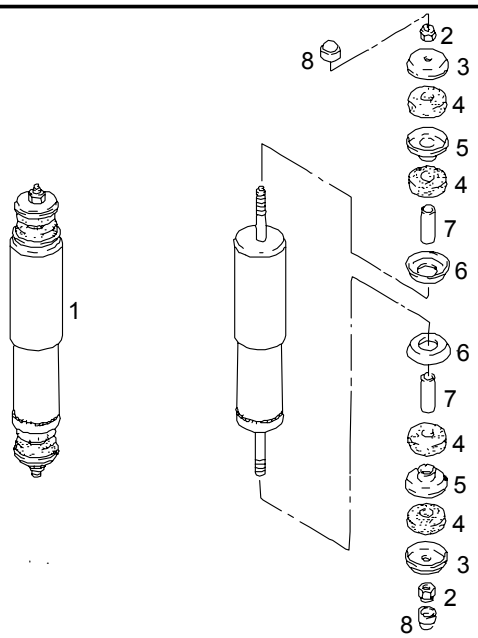

				ME	All	Stk
1	81.43702-6008	Stoßdämpfer >Bildnummer >2-8 >entfällt		0		2 *

27.12.2003	A51 00	04.92		432-0	43 1314	
16:27	Stabilisator Vorderachse		88.#0260-0005 00.00 - 00.00 Anlenkung Vorderachse V9-82SL + Stabilisator (Einzelbereifung)			
Seite: 001						

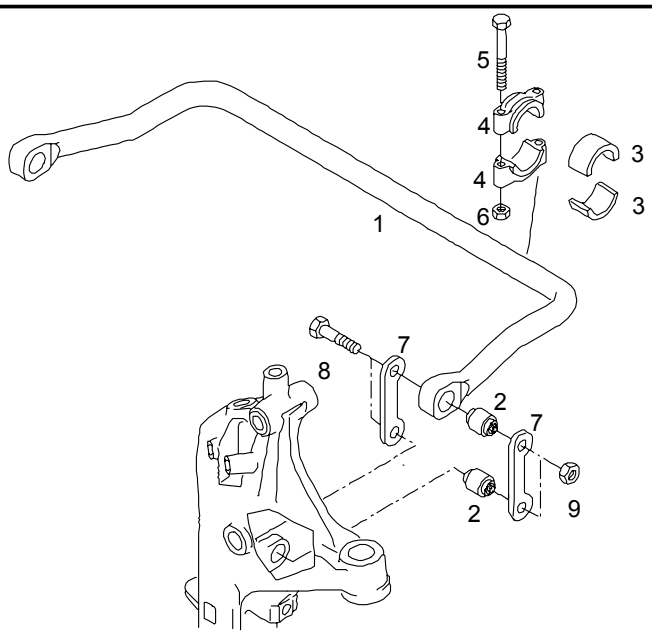

				ME	All	Stk
1	81.43715-0100	Stabilisator		0		1
2	81.43722-0059	Schlitzbuchse Außendurchmesser 50 MM		0		4
3	81.43704-0057	Buchsenhälfte		0		4
4	81.43722-0058	Lagerschale		0		4
5	06.01494-4424	Sechskantschaftschraube M14X1,5X150-10.9-MAN183-PHR		0		4
6	06.11241-0314	Sechskantsicherungsmutter AM14X1,5-10-MAN183-B1		0		4
7	81.43718-0039	Pendel		0		4
8	81.90010-0034	Sechskantpassschraube M16X1,5X16H9X90X22-8.8-A3C		0		4
9	06.11241-0317	Sechskantsicherungsmutter AM16X1,5-10-MAN183-B1		0		4

27.12.2003	A51 00	04.92		430-0	43 0663
16:27	Luftfederbalg		88.#0260-0005 00.00 - 00.00 Anlenkung Vorderachse V9-82SL + Stabilisator (Einzelbereifung)		
Seite: 001					

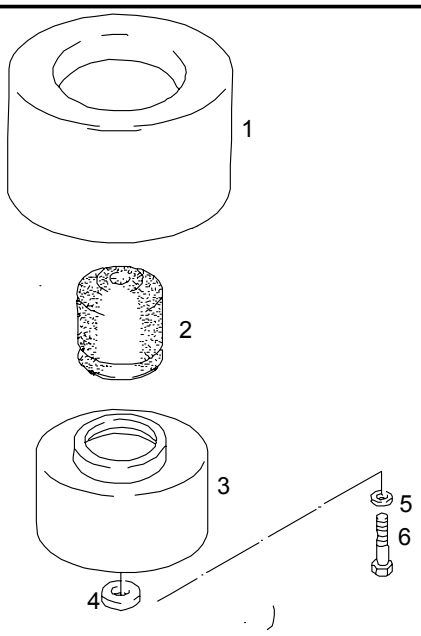

				ME	All	Stk
1	81.43601-0126	Luftfederbalg 916N1		0		2
1	TE771107	Luftfederbalg TEMSA				
2	81.96020-0186	Gummipuffer		0		2
3	81.43603-0062	Abrollstempel 210 MM		0		2
		>Bildnummer >4 + 5 >entfällt				*
6	06.01499-0016	Sechskantschaftschraube M18X2X135-8.8-MAN183-PHR		0		2

12	REAR AIR SUSPENSION	LUFTFEDERUNG HINTEN		
MAN 12-010	Rear Suspension Suspension arrière	Luftfederung hinten Sospensione posteriore	TB162L	TB162R

TEMSA	REAR SUSPENSION LÜFTFERDERUNGS HİNTER SUSPENSION ARRIÈRE SOSPENSIONE POSTERIORE	Drw.no Vehicle Model: TB162L - TB162R	12-010 RevDate: Page: 1

Pos	Part Number	English	German	French	Italian	Qty	R/P	From	Up To	Original Number Supplier

TEMSA	a-frame with mounting Dreiecklenker mit Befestigung	Drw.no air suspensiyon	
		Vehicle Model:	RevDate: Page: 1

Pos	Part Number	English	German	French	Italian	Qty	R/P	From	Up To	Original Number Supplier
1	81.43270-6093	a-frame	Dreiecklenker			1		1	727	
1	81.43220-6183Y	a-frame	Dreiecklenker			2		728		

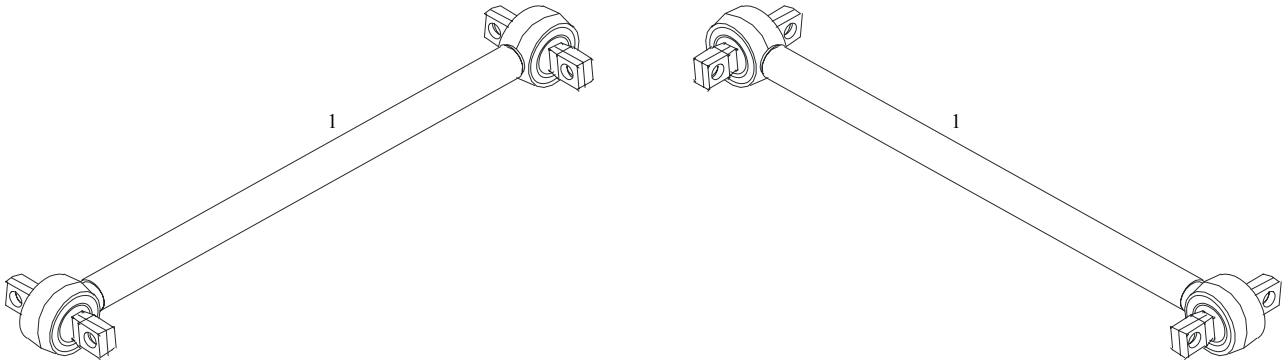

27.12.2003	A51 00	04.92		437-0	43 0984
16:31	Achslenker		88.#0280-0003 00.00 - 00.00 Luftfederung HY-1175-02		
Seite: 001					

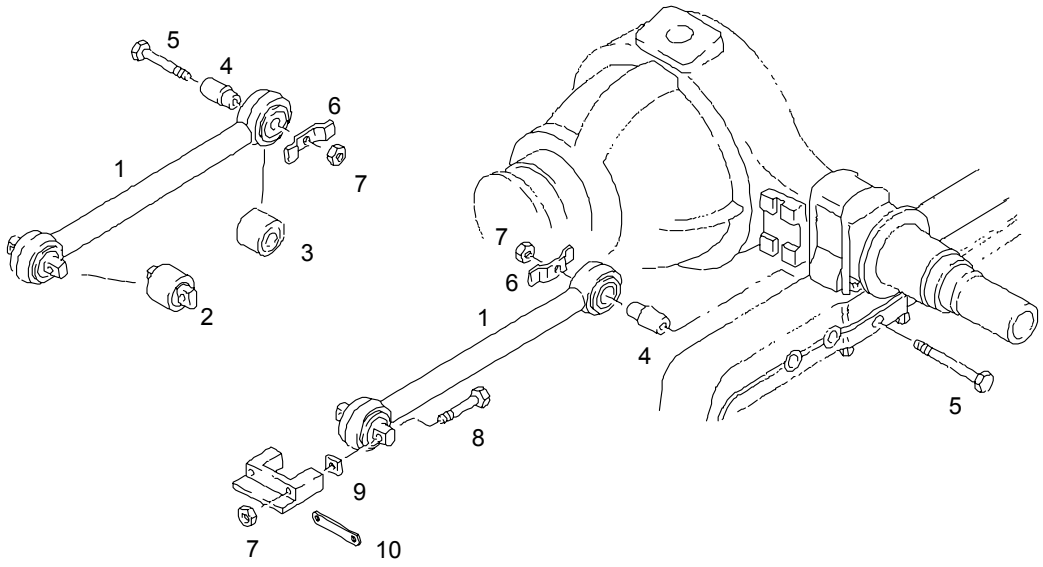

				ME	All	Stk
1	81.43220-6220	Achslenker		0		2
1	TE771104	Dreiecklenker TEMSA				
2	81.43220-6107	Reparatursatz		S		2
	06.29020-0206	>Sicherungsring >85X3,00-ZNPHR5F		0		1
	81.95310-0009	>Distanzring		0		1
	81.95302-0059	>Kugelstück		0		1
3	81.43220-6204	Reparatursatz Achslenker		0		2
4	81.35401-0145	Doppelkegel		0		2
5	06.01493-4733	Sechskantschaftschraube M18X2X240-8.8-A-ZNPHR3F		0		2
6	81.35401-0169	Anschlag		0		2
7	06.11241-0321	Sechskantsicherungsmutter AM18X2-10-MAN183-B1		0		6

27.12.2003	A51 00	04.92		437-0	43 0984
16:31	Achslenker		88.#0280-0003 00.00 - 00.00 Luftfederung HY-1175-02		
Seite: 002					

				ME	All	Stk
8	06.01493-4725	Sechskantschaftschraube M18X2X160-8.8-A-ZNPHR3F		0		4
9	81.90750-0493	Vierkantscheibe 19X40X2-QSTE380		0		NB
9	81.90750-0494	Vierkantscheibe 19X40X3-QSTE380		0		NB
9	81.90750-0495	Vierkantscheibe 19X40X5-QSTE380		0		NB
10	81.97488-0195	Lasche 40X10X170-20-130-18,2-QSTE340-		0		2

27.12.2003	A51 00	04.92		437-0	43 1563
16:32	Luftfederträger mit Befestigung		88.#0280-0003 13.02 - 00.00 Luftfederung HY-1175-02		
Seite: 001					

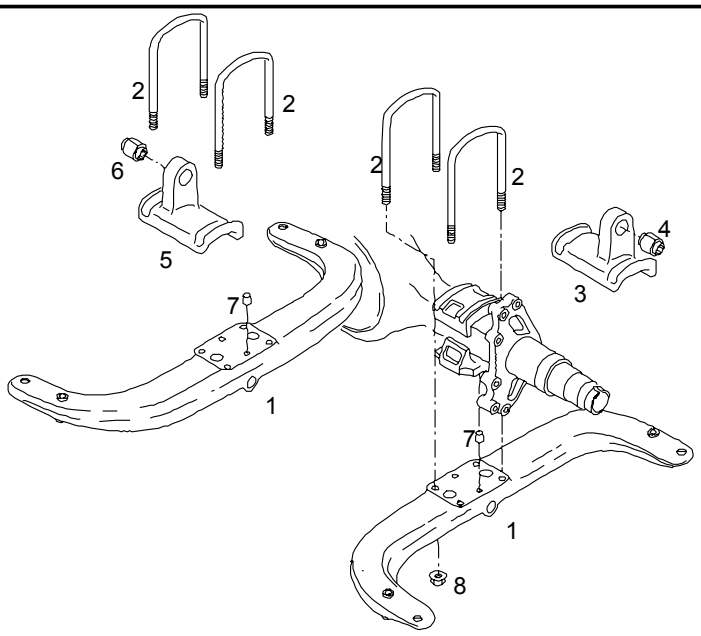

				ME	All	Stk
1	81.43640-0162	Luftfederträger		0		2
2	81.41312-0239	Federbügel M24X2-166X400X70-42CRM04V		0		4
3	81.41335-6007	Federspannplatte Zusammenbau links		0		1
4	81.43722-0059	>Schlitzbuchse >Außendurchmesser >50 MM		0		1
5	81.41335-6008	Federspannplatte Zusammenbau rechts		0		1
6	81.43722-0059	>Schlitzbuchse >Außendurchmesser >50 MM		0		1
7	06.21362-1420	Zylinderstift B28R6X38-ST50-2K		0		4

27.12.2003	A51 00	04.92		437-0	43 1563
16:32	Luftfederträger mit Befestigung		88.#0280-0003 13.02 - 00.00 Luftfederung HY-1175-02		
Seite: 002					

				ME	All	Stk
8	06.11289-0005	Sechskantsicherungsbundmutter M24X2-32-10-SW36-A3C		0		8

27.12.2003	A51 00	04.92		437-0	43 1173	
16:32	Luftfederbalg Schutzbleche		88.#0280-0003 00.00 - 00.00 Luftfederung HY-1175-02			
Seite: 001						

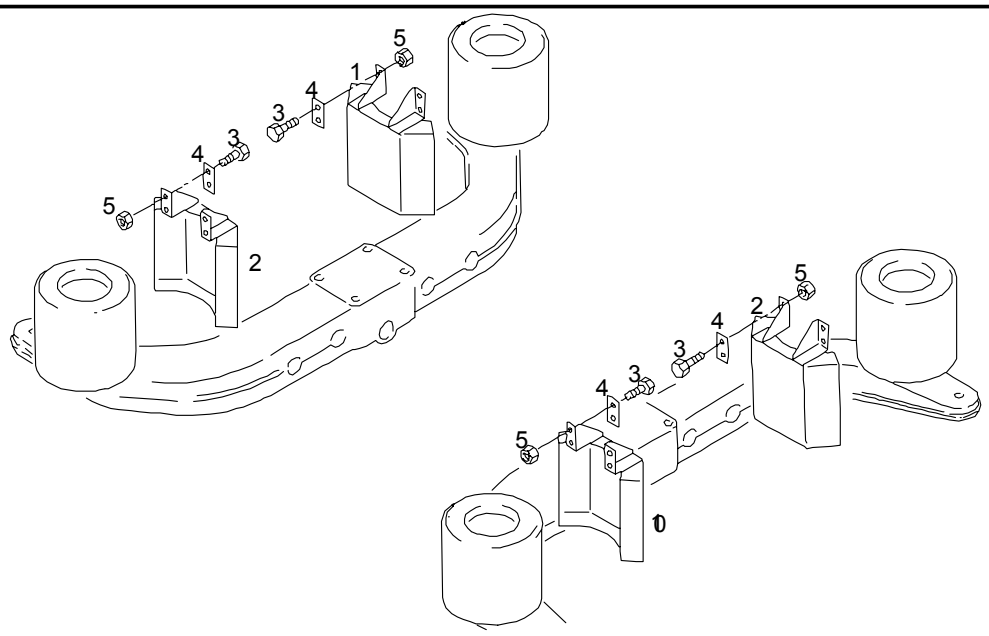

				ME	All	Stk
1	81.43645-5006	Schutzblech Zusammenbau rechts schwarz >links >vorn >rechts >hinten		0		2 *
2	81.43645-5005	Schutzblech Zusammenbau links schwarz >links >hinten >rechts >vorn		0		2 *
3	06.01303-3111	Sechskantschraube M8X16SK-8.8-MAN183-A2C		0		16

27.12.2003	A51 00	04.92		437-0	43 1173	
16:32	Luftfederbalg Schutzbleche		88.#0280-0003 00.00 - 00.00 Luftfederung HY-1175-02			
Seite: 002						

				ME	All	Stk
4		>entfällt				*
5	06.11240-0404	Sechskantsicherungsmutter BM8-8-MAN183-B1		0		16

27.12.2003	A51 00	04.92		437-0	43 1135
16:34	Stoßdämpfer Hinterachse		81.#0280-0684 00.00 - 00.00 Luftfederung HY-1175-02		
Seite: 001					

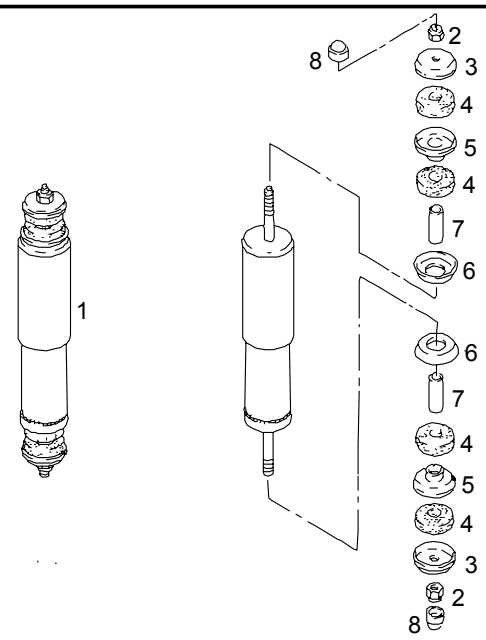

				ME	All	Stk
1	81.43701-6830	Stoßdämpfer Hinterachse		0		4
2	06.11241-0314	>Sechskantsicherungsmutter >AM14X1,5-10-MAN183-B1		0		8
3	81.43716-0034	>Gelenkteller >16,2X72X5 >verzinkt		0		8
4	81.43706-0019	>Gelenkgummi		0		16
5	81.43716-0031	>Gelenkteller		0		8
6	81.43716-0030	>Gelenkteller		0		8
7	81.93021-0343	>Buchse >Stoßdämpfer		0		8
8	81.96410-0322	>Schutzkappe		0		8

27.12.2003	A51 00	04.92		437-0	43 1370
16:35	Stabilisator Hinterachse		81.#3620-0159 00.00 - 00.00 Stabilisator für Hinterachse (HOY-1175-02)		
Seite: 001					

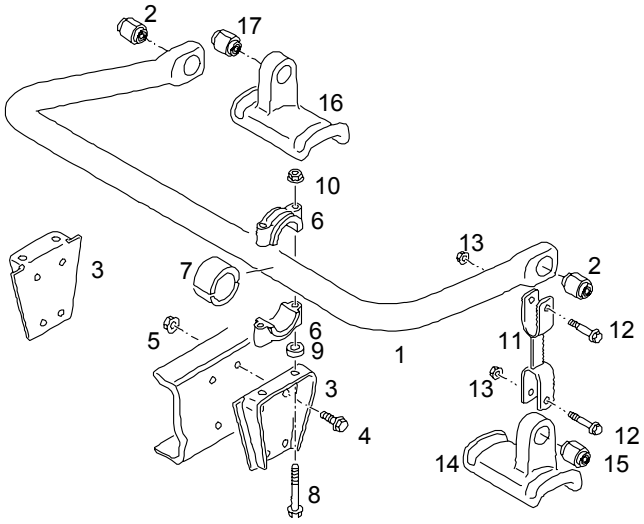

				ME	All	Stk
1	81.43715-0099	Stabilisator		0		1
2	81.43722-0059	Schlitzbuchse Außendurchmesser 50 MM		0		2
3	81.43705-0246	Konsole	3699	0		2
3	81.43705-0250	Konsole		0		2
4	06.02813-4911	Sechskantsicherungsschraube M14X1,5X30-10.9-MAN183-B1		0		8
5	06.11251-2005	Sechskantsicherungsmutter M14X1,5-10-MAN183-B1		0		8
6	81.43722-6057	Lagerdeckel Zusammenbau	3699	0		2
6	81.43718-0043	Lagerdeckel Stabilisator		0		4
7	81.43704-0074	Buchsenhälfte	3699	0		2

27.12.2003	A51 00	04.92		437-0	43 1370
16:35	Stabilisator Hinterachse		81.#3620-0159 00.00 - 00.00 Stabilisator für Hinterachse (HOY-1175-02)		
Seite: 002					

				ME	All	Stk
7	81.43704-0078	Schlitzbuchse 45 MM Stabilisator		0		2
8	06.02813-4928	Sechskantsicherungsschraube M14X1,5X120-10.9-MAN183-B1		0		4
9	81.93021-0377	Buchse 15X30X10-ST50-2-RAL9011		0		4
10	06.11251-2005	Sechskantsicherungsmutter M14X1,5-10-MAN183-B1		0		4
11	81.43718-5110	Strebe Zusammenbau 220 MM		0		2
12	85.90010-0002	Sechskantpassschraube M16X1,5X16H9X85-8.8-A3C		0		4
13	06.11240-0317	Sechskantsicherungsmutter AM16X1,5-8-MAN183-B1		0		4
14	81.41335-6007	Federspannplatte Zusammenbau links		0		1
15	81.43722-0059	>Schlitzbuchse >Außendurchmesser >50 MM		0		1
16	81.41335-6008	Federspannplatte Zusammenbau rechts		0		1
17	81.43722-0059	>Schlitzbuchse >Außendurchmesser >50 MM		0		1

27.12.2003	A51 00	04.92		437-0	43 0663
16:36	Luftfederbalg		88.#0280-0003 00.00 - 00.00 Luftfederung HY-1175-02		
Seite: 001					

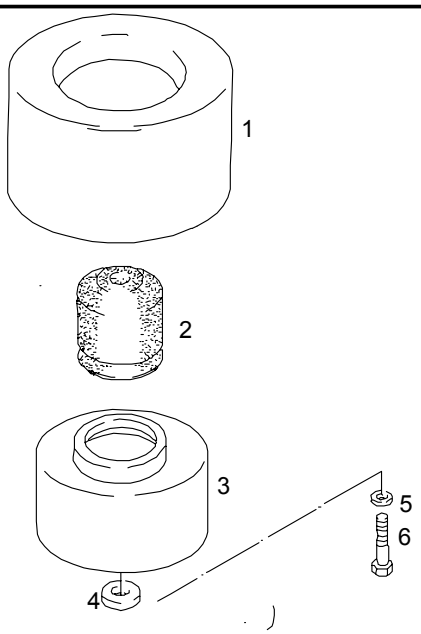

				ME	All	Stk
1	81.43601-0126	Luftfederbalg 916N1		0		4
1	TE771107	Luftfederbalg				
2	81.96020-0186	Gummipuffer		0		4
3	81.43603-0062	Abrollstempel 210 MM		0		4
		>Bildnummer >4 + 5 >entfällt				*
6	06.02838-2901	Sechskantsicherungsschraube M18X2X80B-MK18-8.8-A3C		0		4

13	DRIVE SHAFT	GELENKWELLEN		
13-010	Propellershaft Arbre de transmission	Gelenkwellen Albero propulsore	TB162L	TB162R

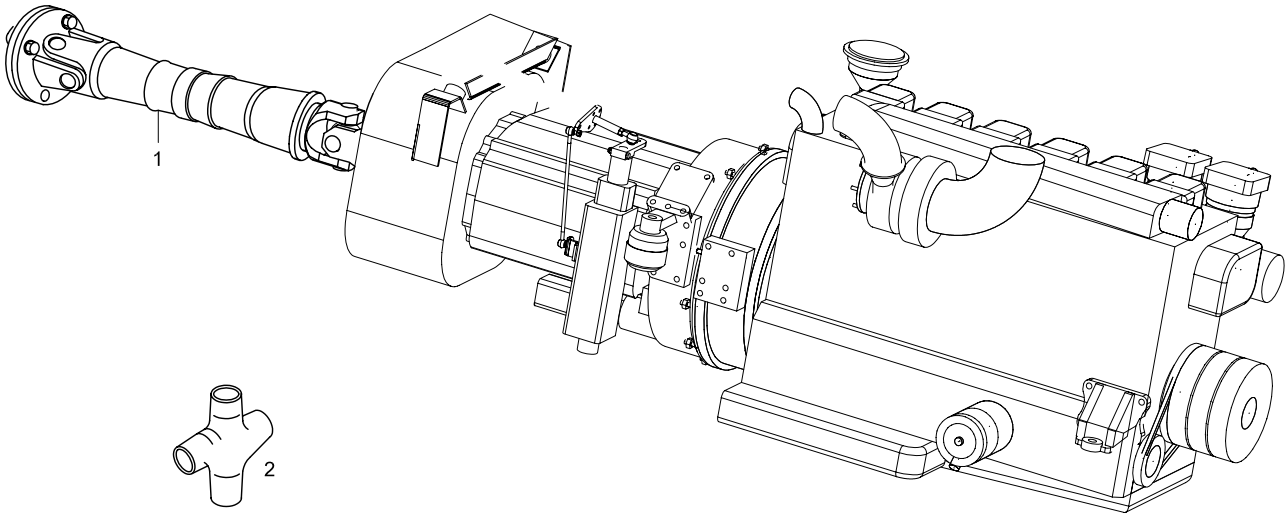
1
2

TEMSA

DRIVE SHAFT
GELENKWELLEN
ARBRE DE TRANSMISSION
ALBERO PROPULSORE

Drw.no

13-010

Vehicle Model: **TB162L - TB162R**

RevDate: 01.04.2004
Page: 1

Pos	Part Number	English	German	French	Italian	Qty	R/P	From	Up To	Original Number Supplier
1	TE771000-04Y	PROPELLER SHAFT MANUAL T/M	GELENKWELLEN	ARBRE CARDAN	ALBERO CARDANO	1		1	201204 2004	
1	TE771000-05Y	PROPELLER SHAFT MANUAL T/M	GELENKWELLEN	ARBRE CARDAN	ALBERO CARDANO	1		201204 2004		
1	TE771000-045Y	PROPELLER SHAFT AUTOMATIC T/M	GELENKWELLEN	ARBRE CARDAN	ALBERO CARDANO	1		1	111104 2004	
1	TE771000-055Y	PROPELLER SHAFT AUTOMATIC T/M	GELENKWELLEN	ARBRE CARDAN	ALBERO CARDANO	1		111104 2004		
2	UJ.68740.01.02	UNIVERSAL JOINT KIT				2		1		AKKARDAN

14		PEDAL		PEDAL		
MAN	14-010	Brake, accelerator, Clutch Pedal Pédale	Pedal Pedale	TB162L	TB162R

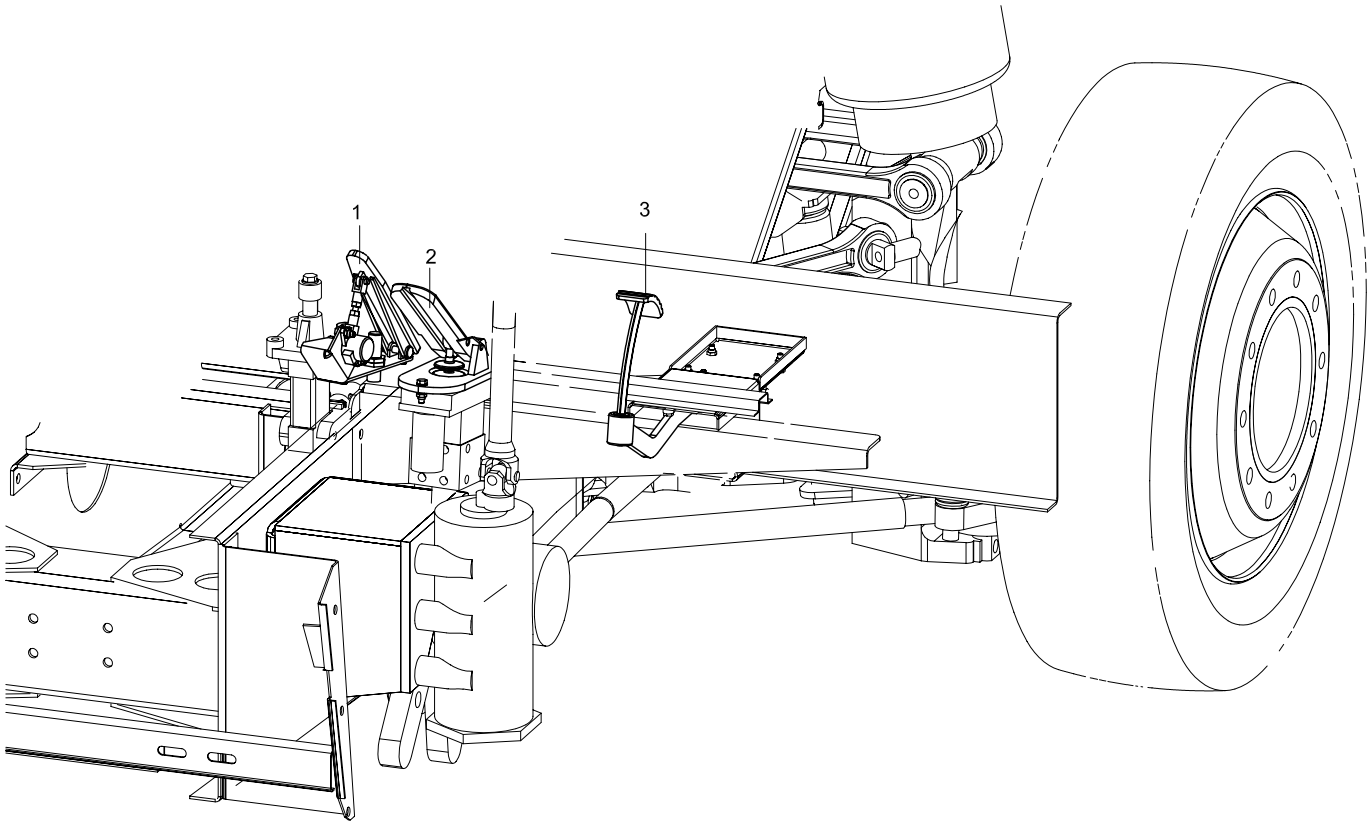
1
2
3

TEMSA	BRAKE, ACCELERATOR and CLUTCH PEDAL	Drw.no	14-010
		Vehicle Model: TB162L - TB162R	RevDate: Page: 1

Pos	Part Number	English	German	French	Italian	Qty	R/P	From	Up To	Original Number Supplier
1	81.48201-0028	ACCELERATOR PEDAL				1		1		MAN
2	TC298203	BRAKE PEDAL				1		1		KNORR MB4761 REF.grup 21-020
3	81.48225-5097	CLUTCH PEDAL				1		1		MAN REF.grup 06-010

15		EXHAUST BRAKE AIR CYLINDER	MOTORBREMSA DRUCKLUFTZYLINDER		
MAN	15-010	Exhaust brake air cylinder Cylindre hydraulique du frein d'échappement	Motorbremse druckluftzylinder Cilindro aria per scappamento freno	TB162L	TB162R

TEMSA	EXHAUST BRAKE AIR CYLINDER MOTORBREMSE DRUCKLUFTZYLINDER CYLINDRE HYDRAULIQUE DU FREIN D'ÉCHAPPEMENT CILINDRO ARIA PER SCAPPAMENTO FRENO	Drw.no Vehicle Model: TB162L - TB162R	15-010 RevDate: Page: 1

Pos	Part Number	English	German	French	Italian	Qty	R/P	From	Up To	Original Number Supplier

28.12.2003	A51 00	04.92		159-0	15 0779
20:27	Motorbremse Druckluftzylinder		81.#0890-0119 00.00 - 00.00 Motorbremse (ohne Fußbetätigung) bei Automatik-Getriebe mit EVB		
Seite: 001					

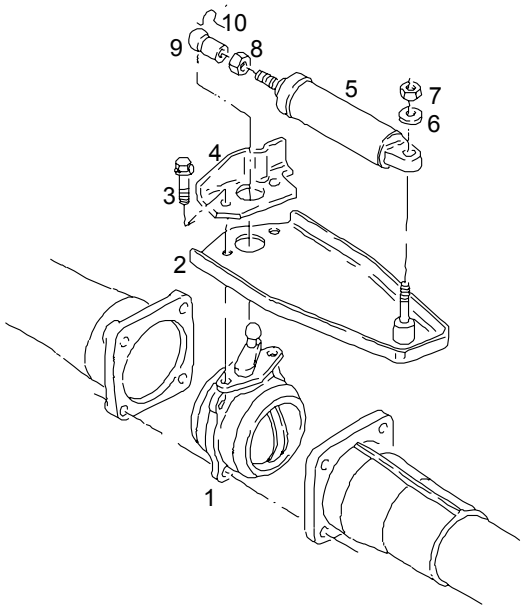

				ME	All	Stk
	81.15600-6103	exhaust brake assembly		0		1
1	81.15600-6106	>exhaust throttle		0		1
2	81.15640-0013	>bracket		0		1
3	06.02819-0029	>hex lock screw >M8X20TC-10.9-MAN183-B1		0		2
4	81.15640-0016	>stop angle		0		1
5	81.15701-6112	>air cylinder		0		1
6	06.15013-0411	>washer >A8,4X16X1,6-200HV-MAN183-B1		0		1
7	06.11241-0304	>hex lock nut >AM8-10-MAN183-B1		0		1
8	06.11185-0115	>hexagon nut >M10-8-A3C		0		1

28.12.2003	A51 00	04.92		159-0	15 0779	
20:27	Motorbremse Druckluftzylinder		81.#0890-0119 00.00 - 00.00 Motorbremse (ohne Fußbetätigung) bei Automatik-Getriebe mit EVB			
Seite: 002						

				ME	All	Stk
9	81.95301-0066	>ball socket		0		1
10	06.36127-4404	>>securing clip >>S16-A3C		0		1

16		STEERING	LENKUNG		
MAN	16-010	Steering Direction	Lenkung Sterzo	TB162L	TB162R
	16-020	Gear Box, Draglinkage, Arm Pitman Boîte de vitesses, raccordement de traction, bras de direction	Pedalbausatz, Schaltungsarm, Antriebswelle Scatola ingranaggi, connessione tensore, volante	TB162L	TB162R
	16-030	Power Steering Oil Piping Tuyauterie à huile de la direction assistée	Servolenkungsölleitung Impianto olio per servosterzo	TB162L	TB162R

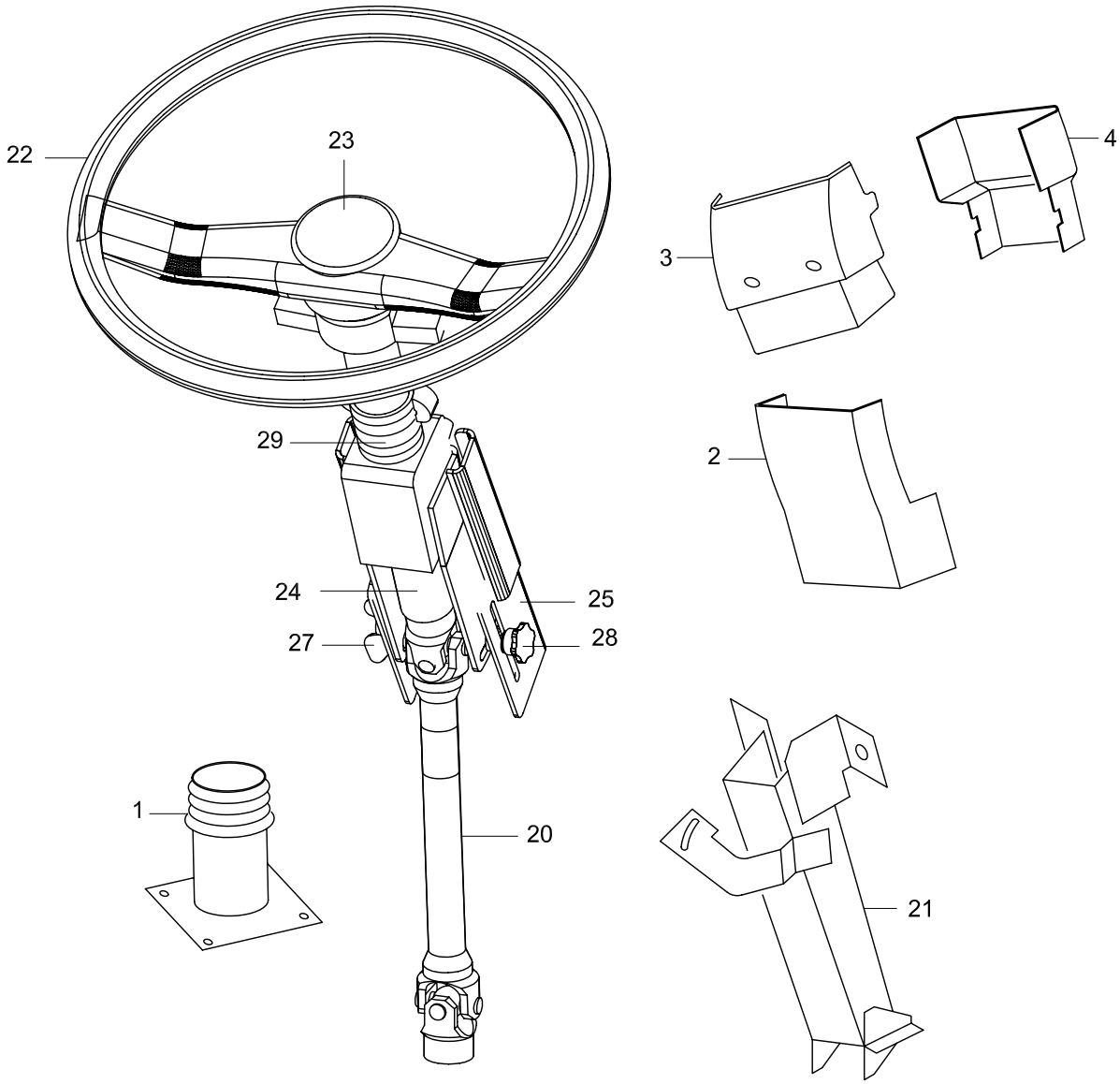
22
23
4
3
29
2
24
25
27
28
1
20
21

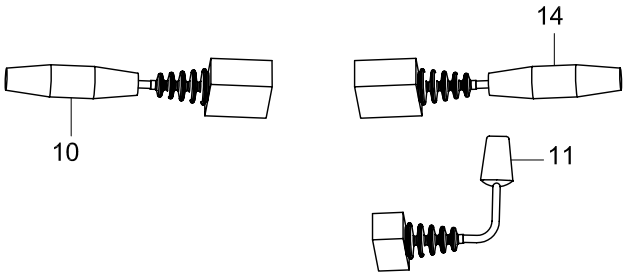
14
10
11

TEMSA

STEERING
LENKUNG
DIRECTION
STERZO

Drw.no
TC298827-090/1 TC299000-021

Vehicle Model:
TB162L - TB162R

16-010

RevDate:
Page: 1

Pos	Part Number	English	German	French	Italian	Qty	R/P	From	Up To	Original Number Supplier
1	81.96420-0436	RUBBER	SCHAUM	MOUSSE	POLISTIROLO	1		1		MAN
2	81.46113-0085	COVER	DECKEL	COUVERCLE	COPERTURA	1		1		MAN
3	81.46113-0094	COVER	DECKEL	COUVERCLE	COPERTURA	1		1		MAN
4	81.46113-0095	COVER	DECKEL	COUVERCLE	COPERTURA	1		1		MAN
10	81.25509-0119	COMBI SWITCH	STEUERUNGS SWITSCH	BOUTON DE COMMANDE	INTERRUTTORE COMAN	1		1	?	old - MAN
10	81.25509-0124	COMBI SWITCH	STEUERUNGS SWITSCH	BOUTON DE COMMANDE	INTERRUTTORE COMAN	1		?		new - MAN
11	81.25509-0069	INTARDER CONTROL SWITCH	STEUERUNGS SWITSCH	BOUTON DE COMMANDE	INTERRUTTORE COMAN	1		1		MAN
14	81.25509-0050	CRUISE CONTROL SWITCH	STEUERUNGS SWITSCH	BOUTON DE COMMANDE	INTERRUTTORE COMAN	1		1		option - MAN
20	81.46122-6123	STEERING SHAFT BOTTOM	LENKACHSE UNTEN	ARBRE DE DIRECTION –	ALBERO STERZO – INFE	1		1		MAN
21	TC298827-190CY	SUPPORT	BRACKET	SUPPORT	BRACCIO FRIZIONE	1		1	210404 2004	
21	TC298827-195Y	SUPPORT	BRACKET	SUPPORT	BRACCIO FRIZIONE	1		210404 2004		
22	81.46430-6021	WHEEL STEERING	LENKRAD	VOLANT	VOLANTE	1		1		MAN
23	81.46431-0013	PED HORN	HUPENPAD	COUSSINET DU KLAXON	RILIEVO CORNO	1		1		MAN
24	81.46113-0070	COLUMN ASSY STEERING	LENKACHSEN SCHAFT KOMPLETT	ARBRE DE DIRECTION –	ASSE STERZO – COMP.	1		1		MAN
25	81.46118-0049	BODY UPPER STEERING	LENKACHSEN OBER KÖRPER	TRONC SUPERIEUR DE I	BLOCCO SUPERIORE ST	1		1		MAN
27	81.97005-0048	KNOP	FLÜGELSCHRAUBE	MASSUE	FERMO	1		1		MAN
28	81.97005-0047	KNOP	FLÜGELSCHRAUBE	MASSUE	FERMO	1		1		MAN
29	81.97602-0729	SPRING	GUMMIRING	RESSORT	MOLLA	1		1		MAN

27.12.2003	A51 00	04.92		461-0	46 0645
16:39	Lenksäule verstellbar		88.#0300-0009 00.00 - 00.00 Lenkung bei VA.VOS-08-B-01 Linkslenker		
Seite: 001					

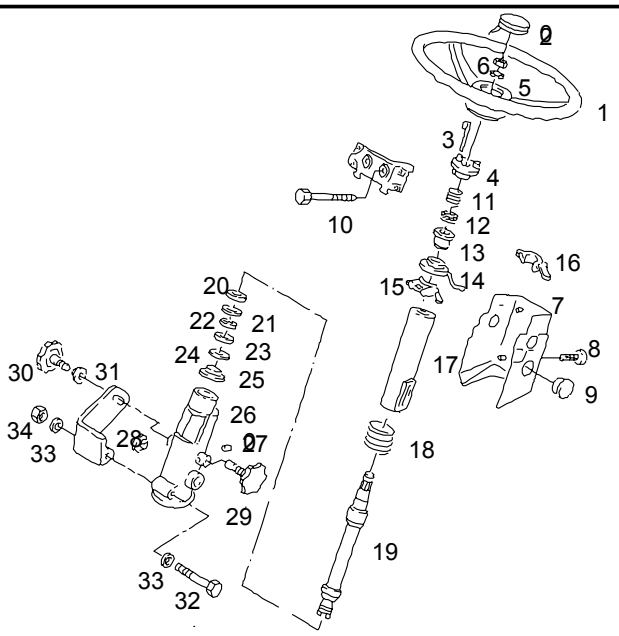

				ME	All	Stk
1	81.46430-0069	Lenkrad 500 MM		0		1
2	81.46431-0013	Signalkappe Zusammenbau MAN-Logo		0		1
3	81.25404-6846	>Kabelstrang >Signalhorn		0		1
4	81.46430-6008	Flansch Zusammenbau		0		1
5	06.16049-0020	Federscheibe B22-FST-MAN183-B1		0		1
6	06.11022-0412	Sechskantmutter BM22X1,5-05		0		1
7	81.46113-0085	Verkleidung unten		0		1

27.12.2003	A51 00	04.92		461-0	46 0645	
16:39	Lenksäule verstellbar		88.#0300-0009 00.00 - 00.00 Lenkung bei VA.VOS-08-B-01 Linkslenker			
Seite: 002						

				ME	All	Stk
8	06.07095-0204	Linsenschneidschraube AEM4X12-A3R		0		4
9	81.96410-0560	Abdeckkappe 56X20		0		1
10	06.03221-0614	Schraube mit Außensechsrund BM8X65-8.8-MAN183-PHR mit großem Flansch		0		2
11	81.97601-0195	Druckfeder 3,2X29,7X35-FST		0		1
12	81.46109-0044	Klemmring		0		1
13	81.46115-0041	Lenksäulenlager		0		1
14	81.46136-0013	Schleifring		0		1
15	81.46433-0005	Klemmschellenhälfte für Lenkschloss		0		1
16	81.46433-0011	Klemmschellenhälfte für Lenkschloss		0		1
17	81.46118-5002	Lagerhülse Zusammenbau		0		1
18	81.97602-0729	Druckfeder 4X56/72X192-FST		0		1
19	81.46113-0070	Lenkspindel		0		1
20	06.31429-0120	Rillenkugellager 61806-2Z-Y-C4		0		1
21		entfällt				*
22	06.37069-0017	Sprengring 28,5X33,1X1,50		0		1
23	81.91710-0497	Scheibe 30,4X42P6X5-ST60-2		0		1
24	06.29020-0126	Sicherungsring 42X1,75-ZNPHR5F		0		1

27.12.2003	A51 00	04.92		461-0	46 0645
16:39	Lenksäule verstellbar		88.#0300-0009 00.00 - 00.00 Lenkung bei VA.VOS-08-B-01 Linkslenker		
Seite: 003					

				ME	All	Stk
25		entfällt				*
26	81.46118-0049	Lenkspindelhülse		0		1
27	06.22140-0815	Zylinderstift 5M6X32		0		1
28	81.96410-0353	Abdeckkappe 50X12		0		1
29	81.97005-0048	Handrad		0		1
30	81.97005-0047	Handrad		0		1
31	81.46111-0066	Reibscheibe		0		1
32	06.01019-0102	Sechskantschaftschraube M10X120-8.8-A3C		0		1
33	06.15013-0412	Scheibe A10,5X20X2-200HV-MAN183-B1		0		2
34	06.11240-0406	Sechskantsicherungsmutter BM10-8-MAN183-B1		0		1

28.12.2003	A51 00	04.92		461-0	46 0382
17:25	Lenksaeulenverkleidung		81.#02L0-0024 00.00 - 00.00 Kombischalter - Lenkstockschalter		
Seite: 001					

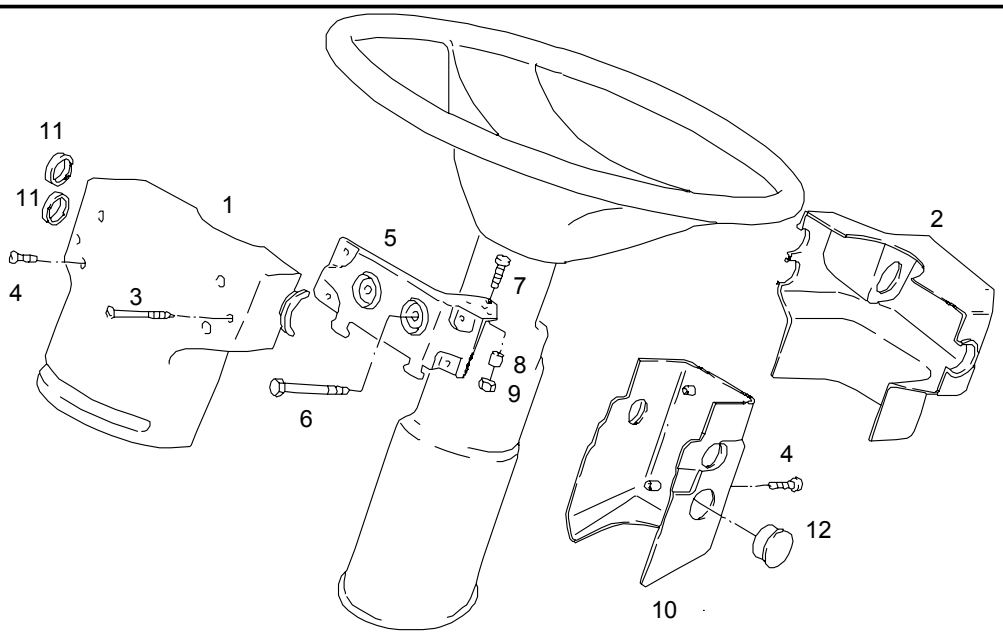

				ME	All	Stk
1	81.46113-0095	Lenksaeulenverkleidung Hinterteil oben		0		1
2	81.46113-0094	Lenksaeulenverkleidung Vorderteil oben		0		1
3	06.07158-1511	Linsenblechschraube ST4,2X50C-H-A3R		0		2
4	06.07095-0204	Linsenschneidschraube AEM4X12-A3R		0		8
5	81.46145-0014	Halter		0		1
6		Siehe Bildtafel:				*
		Lenksaeule Verstellbar				*
7	06.04201-2513	Flachkopfschraube M5X30-4.8-H-MAN183-B1		0		1

28.12.2003	A51 00	04.92		461-0	46 0382
17:25	Lenksaeulenverkleidung		81.#02L0-0024 00.00 - 00.00 Kombischalter - Lenkstockschalter		
Seite: 002					

				ME	All	Stk
8	81.95801-0071	Buchse 6,1X10X16-POM		0		1
9	06.11240-2102	Sechskantsicherungsmutter AM5-8-A2C		0		1
10		Bildnummer 10 + 12 Siehe Bildtafel:				*
		Lenksaeule Verstellbar				*
11	81.46113-0088	Kappe Schwarz Kunststoff		0		2

28.12.2003	A51 00	04.92		461-0	46 0654
17:56	Lenkspindel Faltenbalg		88.#0300-0009 00.00 - 00.00 Lenkung bei VA.VOS-08-B-01 Linkslenker		
Seite: 001					

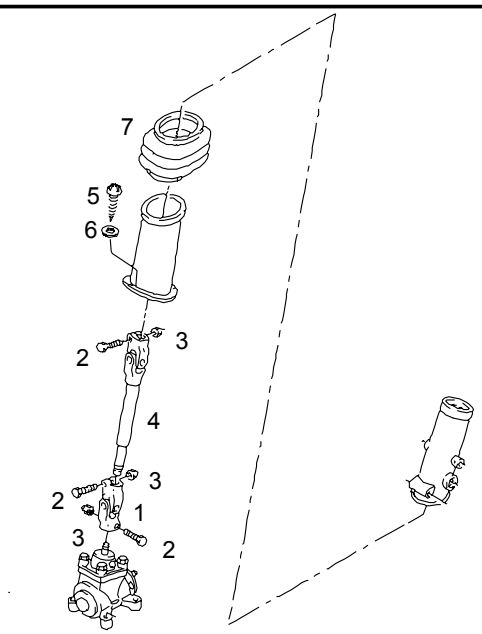

				ME	All	Stk
1		Entfaellt in Bildnummer 4 Enthalten				* *
2	81.90010-0065	Sechskantpassschraube M10X1,25X10,4E8X49-10.9-MAN183		0		2
3	06.11240-0408	Sechskantsicherungsmutter BM10X1,25-8-MAN183-B1		0		2
4	81.46122-6123	Lenkspindel Zusammenbau		0		1
5	06.07158-1604	Linsenblechschraube ST4,8X16C-H-A3R		0		8
6	06.15019-0072	Scheibe A5,3X10X1-200HV-A3R		0		8
7	81.96420-0436	Faltenbalg		0		1

28.12.2003	A51 00	04.92		461-0	46 0631
17:57	Lenkschloss		81.#02A0-0300 00.00 - 00.00 bei Automatik-Getriebe , 6-Tasten		
Seite: 001					

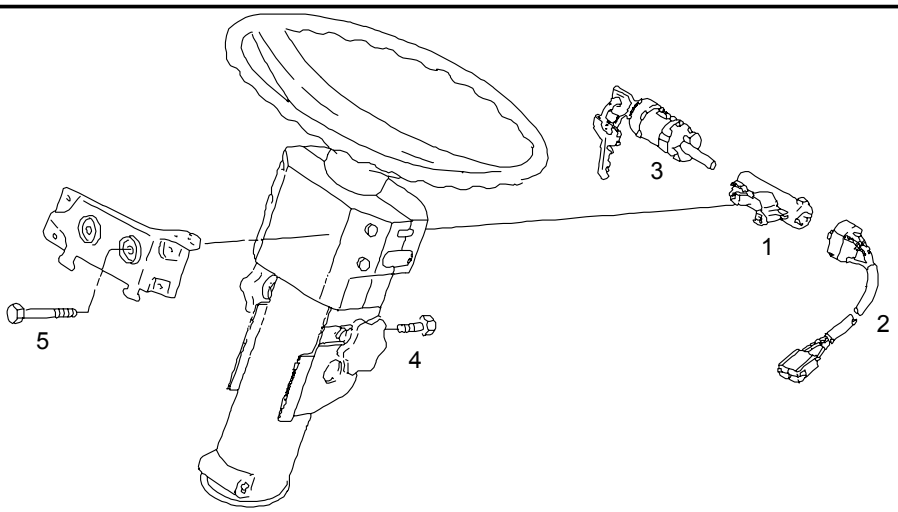

~

				ME	All	Stk
1	81.46433-6009	Lenkschloss Zusammenbau		0		1
2	81.25501-6033	>Zuendanlasschalter >mit Kabel >700 MM >8-Polig		0		1
3		Siehe Bildtafel: Schloss mit Schluesseln				*
4	81.90490-0270	Abreissschraube M12X1,5X15-9S20K-SW14		0		1
5	81.90490-0443	Abreissschraube mit Aussensechsrund M8X65-8.8-E8		0		2

28.12.2003	A51 00	04.92		250-0	25 1253
20:40	stalk switch		81.#02L0-0024 05.00 - 00.00 multi-function switch - stalk switch		
Seite: 001					

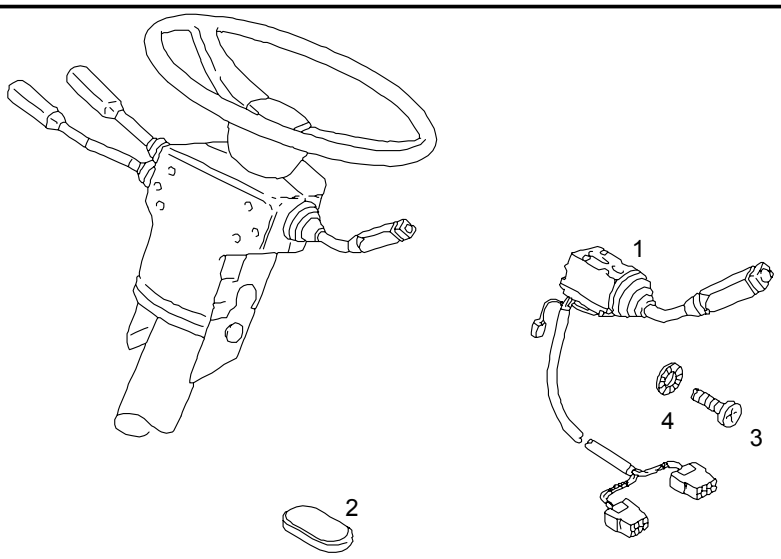

				ME	All	Stk
1	81.25509-0124	stalk switch combined		0		1
2		deleted				*
3	06.04201-4504	pan-head screw M5X8-4.8-H-A2C		0		3
4	06.16160-2103	lock washer 5-A3C		0		3

28.12.2003	A51 00	04.92		461-0	46 0532
17:58	Schlosssatz Fahrzeugschluessel		81.#02A0-0300 00.00 - 00.00 bei Automatik-Getriebe , 6-Tasten		
Seite: 001					

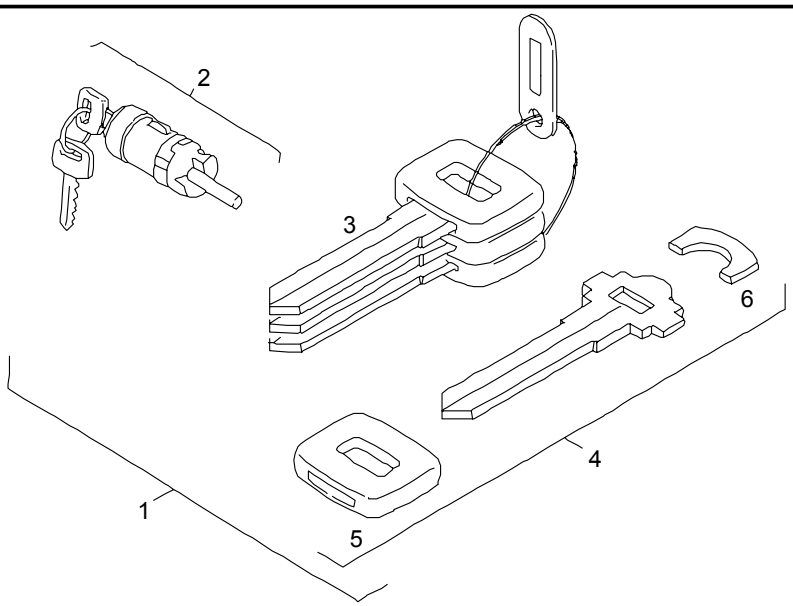

				ME	All	Stk
1	81.97100-6095	Schlosssatz		S		1
2	81.97100-6034	>Schlosssatz >mit Zwei Schluessel		0		1
		>>Schliesszylinder >>Einzeln >>Nicht Lieferbar.				*
3	81.97118-6002	>Fahrzeugschluessel >Satz		S		1
		>>Bitte Schluesselnummer Angeben				*
4	81.97118-6003	>>Fahrzeugschluessel >>Man-Logo		0		3
5	81.97118-0027	>>>Schluesselkopf >>>MAN		0		3
6	81.62682-0001	>>>Befestigungskeil		0		3

28.12.2003	A51 00	04.92		461-0	46 0067
17:59	Lenkoelbehaelter		88.#0300-0009 00.00 - 00.00 Lenkung bei VA.VOS-08-B-01 Linkslenker		
Seite: 001					

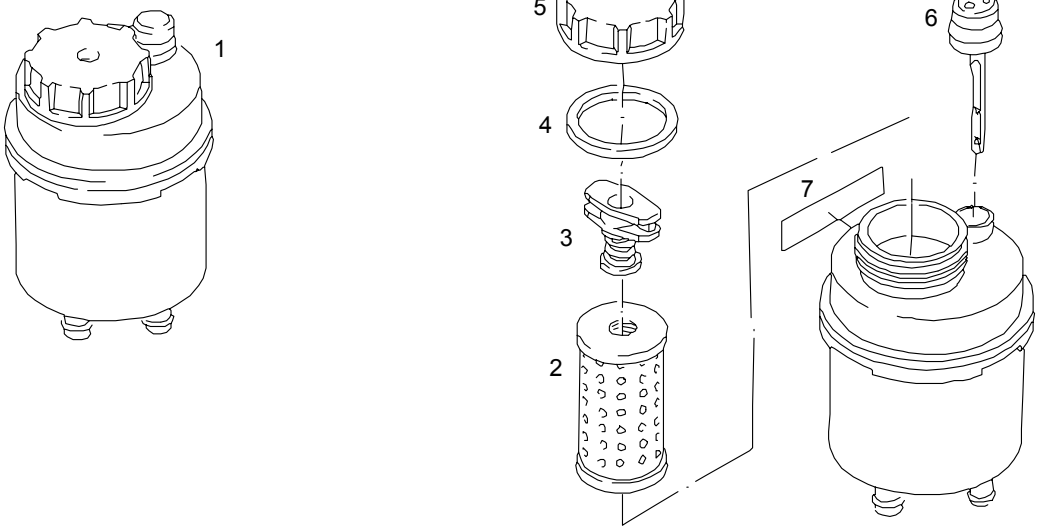

				ME	All	Stk
1	81.47301-6030	Oelbehaelter		0		1
2	81.47301-6005	>Hydraulikoelfiltereinsatz >Lenkung		0		1
3	81.47340-0056	>Riegel		0		1
4	81.96502-0686	>Dichtring >63X74,8X3-NBR		0		1
5	81.47302-0011	>Deckel >Schwarz		0		1
6	81.47303-0045	>Oelmessstab		0		1
7	81.97802-0548	Klebeschild Deutsch		0		1

28.12.2003	A51 00	04.92		250-0	25 1955	
20:35	Bremsstufenschalter		88.#2120-0142 05.00 - 00.00 Bremsstufenschalter an der Lenksäule für Intarder			
Seite: 001						

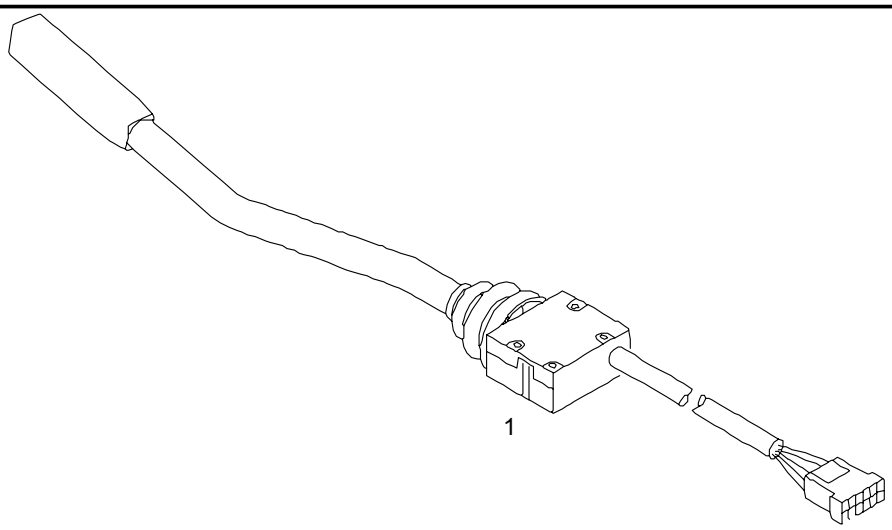

				ME	All	Stk
1	81.25509-0069	retarder switch		0		1

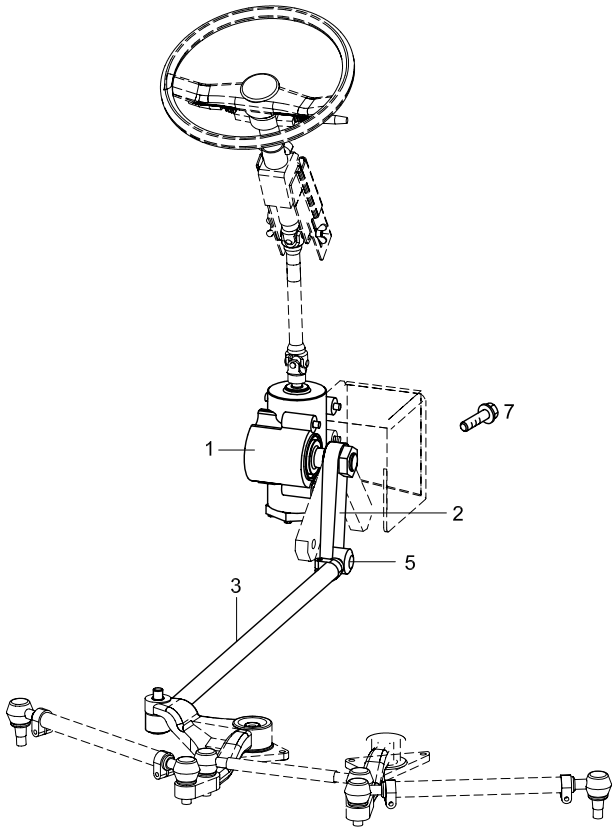
7
1
2
5
3

TEMSA

GEAR BOX, DRAGLINKAGE ARM PITMAN
PEDALBAUSATZ;SCHALTUNGSARM;ANTRIEBSWELLE
BOÎTE DE VITESSES,RACCORDEMENT DE TRACTION,BRAS DE DIRECTION
SCATOLA INGRANAGGI, CONNESSIONE TENSORE, VOLANTE

Drw.no
TC299000-021

Vehicle Model:
TB162L - TB162R

16-020

RevDate:

Pos	Part Number	English	German	French	Italian	Qty	R/P	From	Up To	Original Number Supplier
1	TC299000-100Y	GEAR BOX ASSY	PEDALBAUSATZ	BOITE CRANTEE	SCATOLA INGRANAGGI	1		1		HEMA
2	TC299000-101AY	ARM PITMAN	SCHALTUNGSARM	BIELLE PENDANTE	MAGLIA PITMAN	1		1		
3	TC299000-202Y	DRAGLINKAGE	ANTRIEBSWELLE	BRAS DE TRACTION	MANIGLIA	1		1		ZF
7	TC299000-104Y	BOLT	SCHRAUBE	BOULON	BULLONE	1		1		M20x1,5x36

TEMSA

Power Steering Oil Piping
Servolenkungsölleitung
Tuyauterie à huile de la direction assistée
Impianto olio per servosterzo

Vehicle Model: TB162L - TB162R

Group No : 16-030
Draw. Num. : x
Rev. Date :

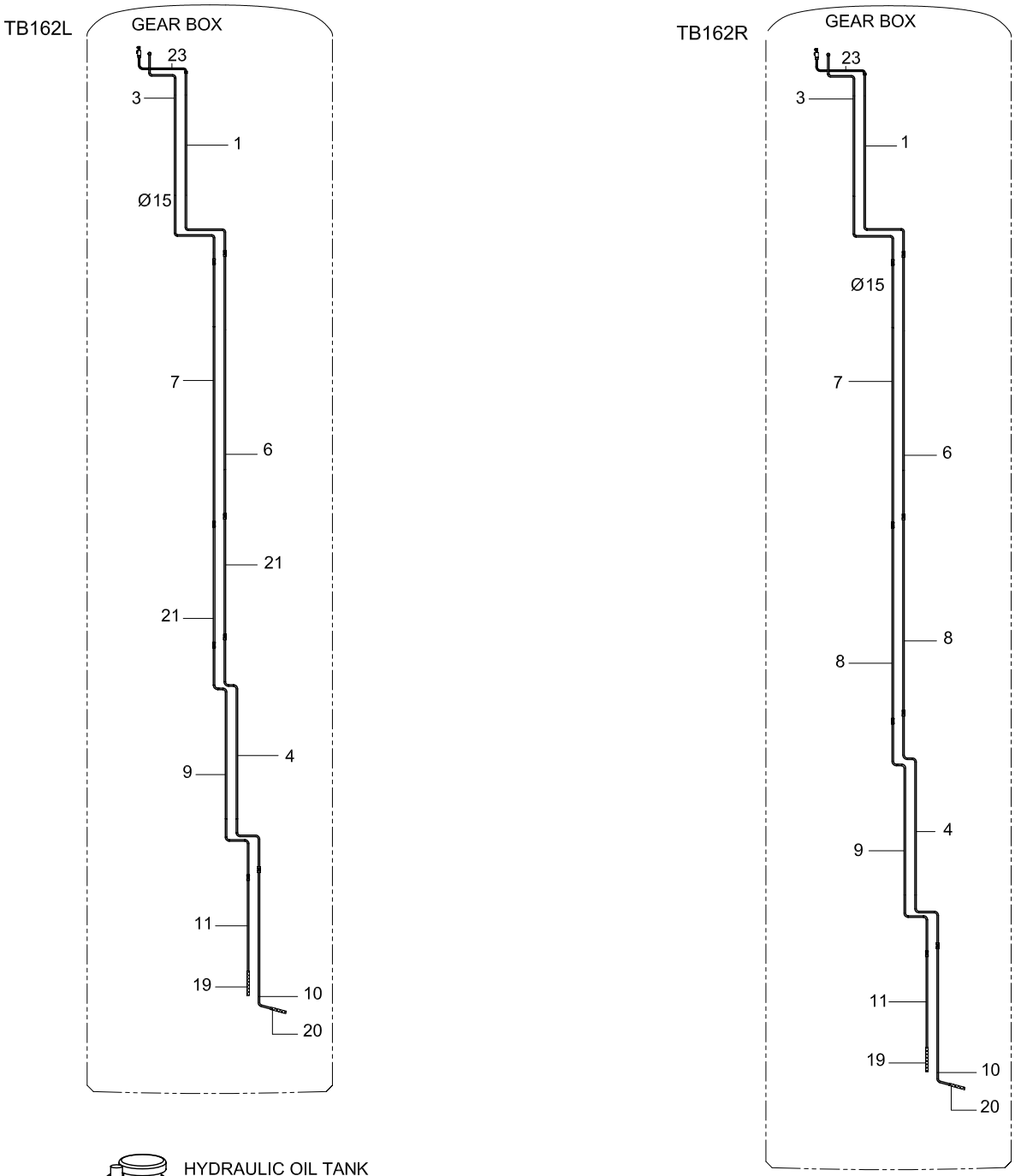

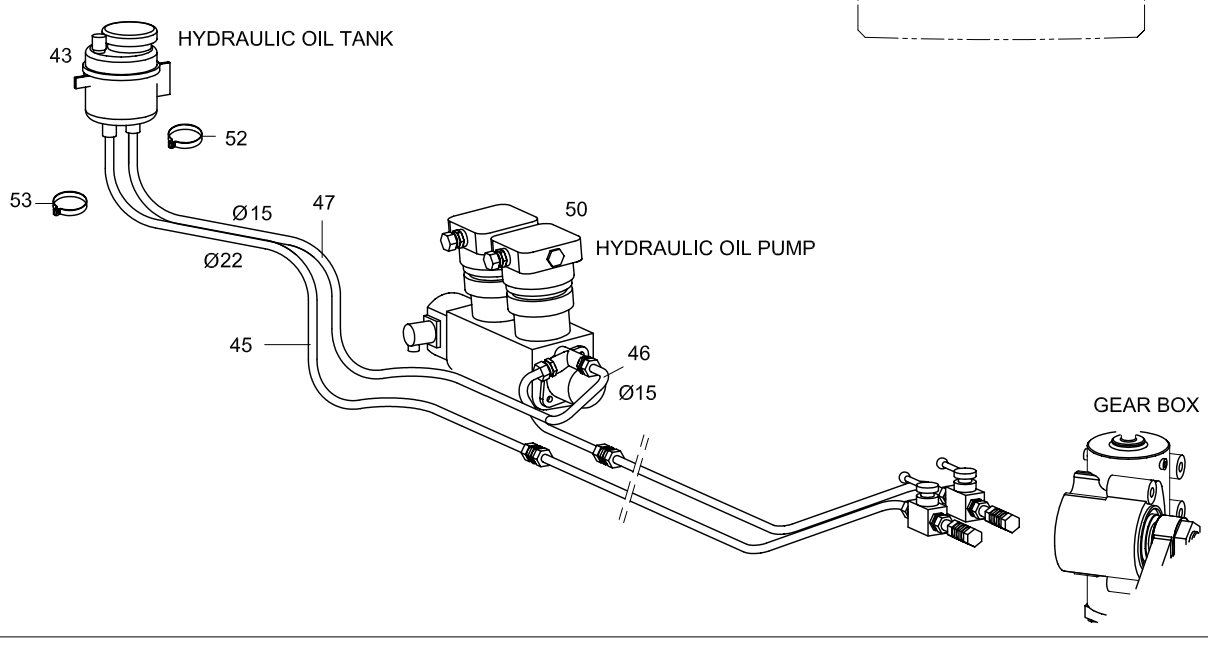

TEMSA

POWER STEERING OIL PIPING
SERVOLENKUNGSÖLLEITUNG
TUYAUTERIE À HUILE DE LA DIRECTION ASSISTÉE
IMPIANTO OLIO PER SERVOSTERZO

Drw.no
61102-90000-70/71

Vehicle Model:
TB162L - TB162R

16-030

RevDate: 10.02.2005
Page: 1

Pos	Part Number	English	German	French	Italian	Qty	R/P	From	Up To	Original Number Supplier
1	61102-90000-01Y	PIPE	ROHR	TUYAU	TUBO	1		1	210105 2004	
1	61102-90000-05Y	PIPE	ROHR	TUYAU	TUBO	1		210105 2004		
3	61102-90000-03Y	PIPE	ROHR	TUYAU	TUBO	1		1		
4	61102-90000-04Y	PIPE	ROHR	TUYAU	TUBO	1		1		
6	61102-90000-06Y	PIPE	ROHR	TUYAU	TUBO	1		1		
7	61102-90000-07Y	PIPE	ROHR	TUYAU	TUBO	1		1		
8	61102-90000-08Y	PIPE	ROHR	TUYAU	TUBO	1		1		
9	61102-90000-09Y	PIPE	ROHR	TUYAU	TUBO	1		1		
10	61102-90000-10Y	PIPE	ROHR	TUYAU	TUBO	1		1		
11	61102-90000-11Y	PIPE	ROHR	TUYAU	TUBO	1		1		
19	TC298303AY	HOSE	SCHLAUCH	TUYAU	TUBO	1		1		
20	TC298304Y	HOSE	SCHLAUCH	TUYAU	TUBO	1		1		
21	61102-90020-08Y	PIPE	ROHR	TUYAU	TUBO	1		1		
23	61102-96050-13Y	HOSE	SCHLAUCH	TUYAU	TUBO	1		210105 2004		
43	61707-90100-03Y	OIL TANK	ÖL TANK	RESERVOIR D'HUILE	SERBATOIO OLIO	1		1		
45	TH362022Y	HOSE	SCHLAUCH	TUYAU	TUBO	1		1		
46	61102-90020-09Y	PIPE	ROHR	TUYAU	TUBO	1		1		
47	TH362016Y	HOSE	SCHLAUCH	TUYAU	TUBO	1		1		
50	61102-90000-12Y	OIL PUMP	ÖL PUMPE	POMPE A HUILE	POMPA OLIO	1		1		
52	06.67128-6311	CLAMP	SCHELLE	COLLIER DE SERRAGE	ANELLO	2		1		MAN
53	06.67128-0306	CLAMP	SCHELLE	COLLIER DE SERRAGE	ANELLO	2		1		MAN

20	**FUEL**		**KRAFT**		
	20-010	Fuel Tank Réservoir de carburant	Kraftstofftank Serbatoio carburante	TB162L	TB162R
	20-020	Fuel Line Ligne de carburant	Kraftstoffschläuche Linea Carburante	TB162L	TB162R

TEMSA	Fuel Tank Kraftstofftank Réservoir de carburant Serbatoio carburante	Group No : 20-010 Draw. Num. : x Rev. Date : Page : 1
	Vehicle Model: TB162L - TB162R	

up to 2004' 11.05

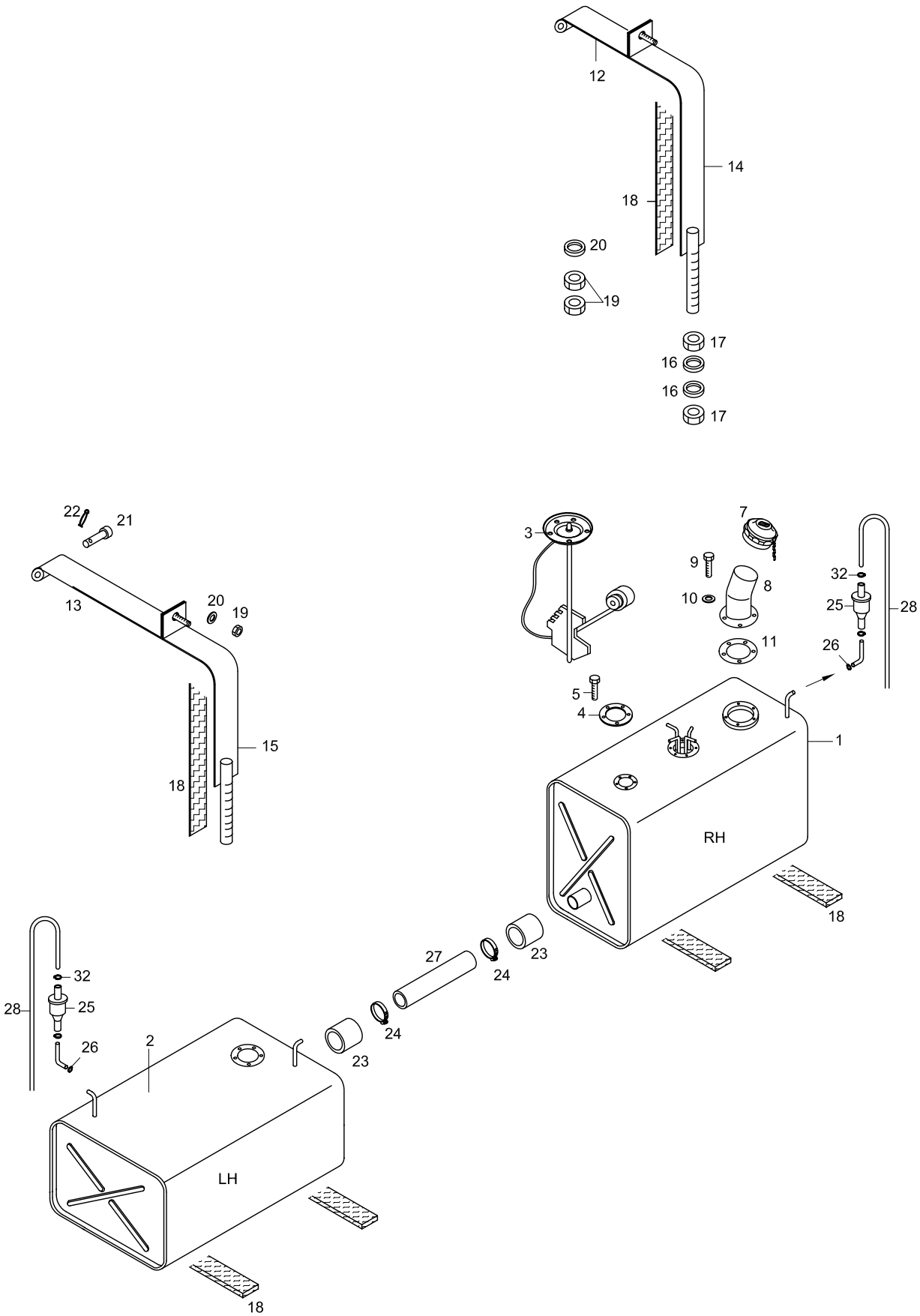

after 2004' 11.05

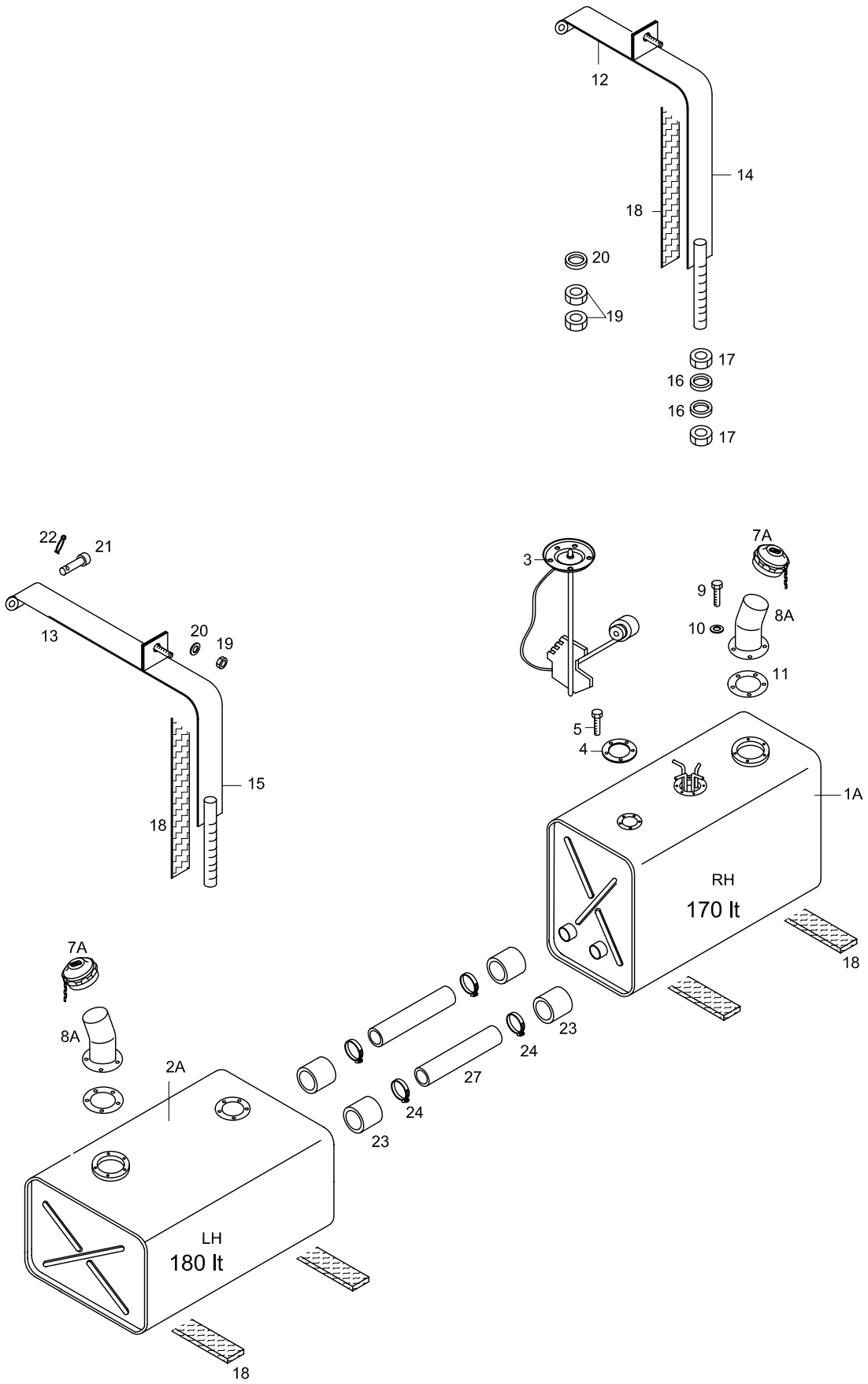

TEMSA

FUEL TANK
KRAFTSTOFFTANK
RÉSERVOIR DE CARBURANT
SERBATOIO CARBURANTE

Drw.no
61705-94000-70

Vehicle Model:
TB162L - TB162R

20-010

RevDate: 10.02.2005
Page: 1

Pos	Part Number	English	German	French	Italian	Qty	R/P	From	Up To	Original Number Supplier
1	61705-94100-70Y	FUEL TANK -RH	KRAFTSTOFFTANK	RESERVOIR D'HUILE – D	SERBATOIO OLIO – DES	1	X	1	051104	
1A	61705-98100-72Y	FUEL TANK -RH	KRAFTSTOFFTANK	RESERVOIR D'HUILE – D	SERBATOIO OLIO – DES	1	X	051104		
2	61705-94100-71Y	FUEL TANK - LH	KRAFTSTOFFTANK	RESERVOIR D'HUILE – G	SERBATOIO OLIO – SINIS	1	X	1	051104	
2A	61705-98100-73Y	FUEL TANK - LH	KRAFTSTOFFTANK	RESERVOIR D'HUILE – G	SERBATOIO OLIO – SINIS	1	X	051104		
3	61705-60050-12Y	GAUGE UNIT	SCHWIMMER	FLOTTEUR	GALLEGGIANTE	1		1		
3	61705-60050-12Y	GAUGE UNIT	SCHWIMMER	FLOTTEUR	GALLEGGIANTE	1		1		
4	61705-60000-07Y	PACKING	DICHTUNG	JOINT	GUARNIZIONE	1		1		
5	MF200051Y	SCREW MACHINE	SCHRAUBE	VIS	VITE	AR		1		M5*12
7	TB125426Y	COVER	DECKEL	COUVERCLE	COPERTURA	1	X	1	051104	
7A	TB125427Y	COVER	DECKEL	COUVERCLE	COPERTURA	1	X	051104		
8	61705-94000-01Y	THROAT DEPO	TANK ABFÜLLSTÜTZE	CONDUIT DU RESERVOI	ENTRATA SERBATOIO	1	X	1	051104	
8A	61705-94000-04Y	THROAT DEPO	TANK ABFÜLLSTÜTZE	CONDUIT DU RESERVOI	ENTRATA SERBATOIO	2	X	051104		
9	MF100027Y	BOLT	SCHRAUBE	BOULON	BULLONE	AR		1		M6*16
10	MF450404Y	WASHER SPRING	BEILEGSCHEIBE	RONDELLE DE GROWER	RONDELLA	AR		1		A6
11	61705-60050-09Y	GASKET	DIHTUNG	JOINT	GUARNIZIONE	1		1		
12	61705-94000-12Y	BELT	SCHLEIFE	CEINTURE/COURROIE	BANDA	2		1		
13	61705-94000-13Y	BELT	SCHLEIFE	CEINTURE/COURROIE	BANDA	2		1		
14	61705-94000-14Y	BELT	SCHLEIFE	CEINTURE/COURROIE	BANDA	2		1		
15	61705-94000-15Y	BELT	SCHLEIFE	CEINTURE/COURROIE	BANDA	2		1		
16	MF450406Y	WASHER SPRING	BEILEGSCHEIBE	RONDELLE DE GROWER	RONDELLA	AR		1		A10
17	MF430006Y	NUT	MUTTER	ECROU	BULLONE	AR		1		M10*1.25
18	61705-60000-06Y	RUBBER SHIELD	GUMMI BAND	BANDE EN CAOUTCHOU	BANDA IN GOMMA	4		1		
19	MF430005Y	NUT	MUTTER	ECROU	BULLONE	AR		1		M8
20	MF450405Y	WASHER SPRING	BEILEGSCHEIBE	RONDELLE DE GROWER	RONDELLA	AR		1		A8
21	TM160123Y	PIN	SPLINT	TENON	PERNO	4		1		
22	MF472037Y	PIN SPLIT	PIN SPLIT	COUPILLE	COPPIGLIA	AR		1		2*18
23	61705-94110-00Y	HOSE FUEL	KRAFTSTOFF SCHLAUCH	TUYAU FLEXIBLE DU CA	TUBO FLESSIBILE CARB	2		1		
24	MF661029Y	CLAMP	SCHELLE	COLLIER DE SERRAGE	ANELLO	4		1		
25	81.52120-0029	CHECK VALVE FUEL	KRAFTSTOFF KONTROLLE VENTIL	VALVE DE CONTROLE D	VALVOLA CONTROLLO C	2		1		MAN
26	TB390470Y	CLIP HOSE	CLIPS	CLIP	CLIP	2		1		
27	61705-94120-70Y	PIPE	ROHR	TUYAU	TUBO	1		1		
28	MS612411Y	TUBE, SOFT VINLY	SCHLAUCH	TUYAU	TUBO	AR	X	1	051104	
32	MF661007Y	CLAMP	SCHELLE	COLLIER DE SERRAGE	ANELLO	AR		1		

TEMSA

Fuel Line
Kraftstoffschläuche
Ligne de carburant
Linea Carburante

Vehicle Model: TB162L - TB162R

Group No : 20-020
Draw. Num. : x
Rev. Date :
Page : 1

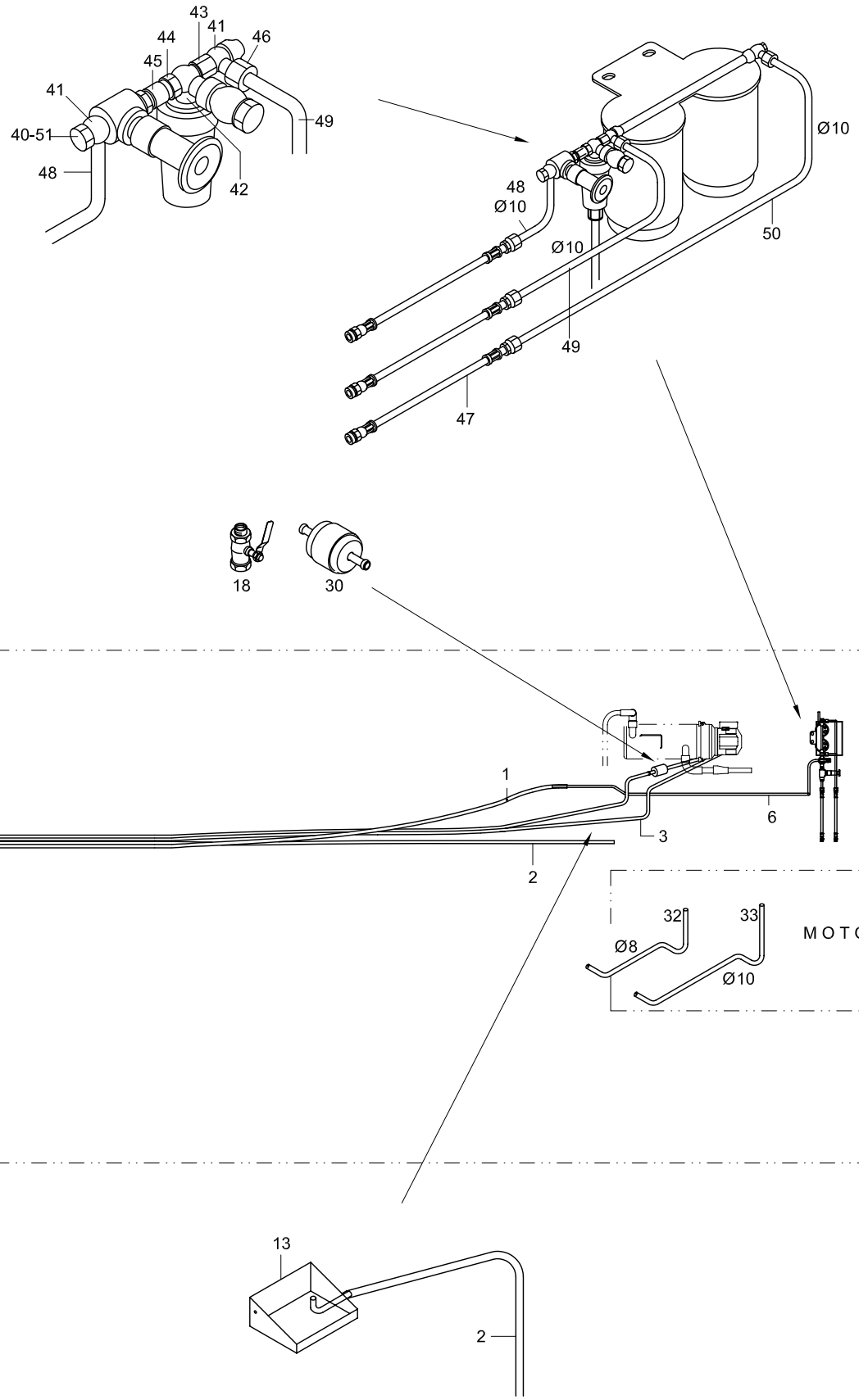

TEMSA

FUEL LINE
KRAFTSTOFFSCHLÄUCHE
LIGNE DE CARBURANT
LINEA CARBURANTE

Drw.no
61705-91900-70/80

Vehicle Model:
TB162L - TB162R

20-020

RevDate: 10.02.2005
Page: 1

Pos	Part Number	English	German	French	Italian	Qty	R/P	From	Up To	Original Number Supplier
1	TM163207Y	FUEL HOSE	KRAFTSTOFF SCHLAUCH	TUYAU FLEXIBLE DU CA	TUBO FLESSIBILE CARB	AR		1		D.12
2	TM163153Y	FUEL HOSE	KRAFTSTOFF SCHLAUCH	TUYAU FLEXIBLE DU CA	TUBO FLESSIBILE CARB	AR		1		D.10
3	TM163152Y	FUEL HOSE	KRAFTSTOFF SCHLAUCH	TUYAU FLEXIBLE DU CA	TUBO FLESSIBILE CARB	AR		1		D.8
6	61705-91900-06Y	FUEL PIPE	KRAFTSTOFF ROHR	TUYAU DU CARBURATEU	TUBO CARBURANTE	1		1		61705-91900-08
13	61705-91900-13Y	BRACKET	BRACKET	SUPPORT	BRACCIO	1		1		
18	TM214107Y	VALVE	VENTIL	VANNE/VALVE	VALVOLA	1		1		
30	62348-30030-26Y	FUEL FILTER PREHEATER	KRAFTSTOFF FİLTER KRAFTSTOFF FİLTER	FILTRE A CARBURANT D	FILTRO CARBURANTE W	1		1	210204	WEBASTO
30	TC299157Y	FUEL FILTER PREHEATER	KRAFTSTOFF FİLTER KRAFTSTOFF FİLTER	FILTRE A CARBURANT D	FILTRO CARBURANTE W	1		210204		EBERSPACHER
32	61705-91900-32Y	FUEL PIPE	KRAFTSTOFF ROHR	TUYAU DU CARBURATEU	TUBO CARBURANTE	1		1		TU310120Y
33	61705-91900-33Y	FUEL PIPE	KRAFTSTOFF ROHR	TUYAU DU CARBURATEU	TUBO CARBURANTE	1		1		61705-91900-22
40	61705-91900-09Y	BOLT	SCHRAUBE	BOULON	BULLONE	3		1		
41	61705-91900-10Y	CONNECTOR	NIPPEL	RACCORD	RACCORDO	3		1		
42	61705-91900-11Y	CONNECTOR	NIPPEL	RACCORD	RACCORDO	1		1		
43	61705-91900-12Y	CONNECTOR	NIPPEL	RACCORD	RACCORDO	1		1		
44	61705-91900-16Y	CONNECTOR	NIPPEL	RACCORD	RACCORDO	1		1		
45	61705-91900-14Y	CONNECTOR	NIPPEL	RACCORD	RACCORDO	1		1		
46	61705-91900-15AY	NUT	MUTTER	ECROU	BULLONE	3		1		
47	61705-91900-17Y	FUEL HOSE	KRAFTSTOFF SCHLAUCH	TUYAU FLEXIBLE DU CA	TUBO FLESSIBILE CARB	3		1		L:900mm
48	61705-91900-18Y	FUEL PIPE	KRAFTSTOFF ROHR	TUYAU DU CARBURATEU	TUBO CARBURANTE	1		1		61705-91900-18
49	61705-91900-19Y	FUEL PIPE	KRAFTSTOFF ROHR	TUYAU DU CARBURATEU	TUBO CARBURANTE	1		1		61705-91900-19
50	61705-91900-20Y	FUEL PIPE	KRAFTSTOFF ROHR	TUYAU DU CARBURATEU	TUBO CARBURANTE	1		1		61705-91900-20
51	61705-91900-21Y	WASHER COPPER	KUPFER UNTERLEGSCH	TIMBRE DE CUIVRE	RONDELLA IN RAME	1		1		

21	**AIR**		**LUFT**		
	21-010	Air Tank Réservoir d’air	Luftbhälter Serbatoio aria	TB162L	TB162R
	21-020	Brake Piping Tuyauterie des freins	Bremsleitungen Impianto freni	TB162L	TB162R
	21-030	Air Dryer Piping Tuyauterie du dessiccateur d’air	Lufttrockner Anlage Impianto esiccatore aria	TB162L	TB162R

11
2
FR
1
1
1

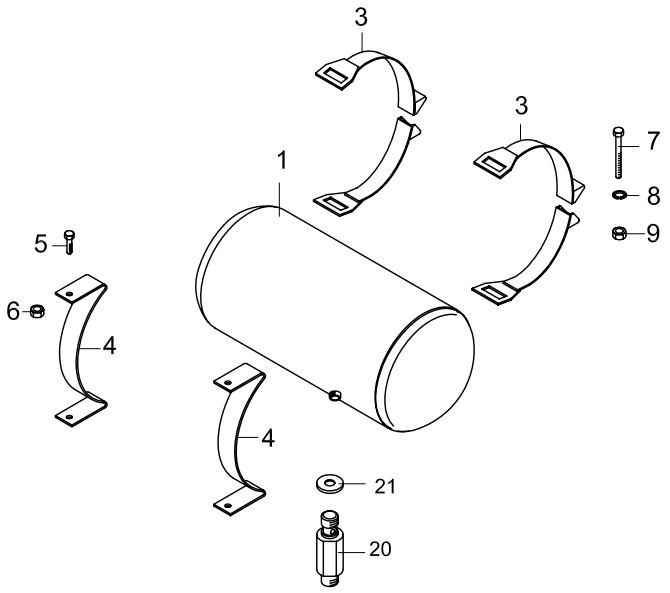
3
3
7
1
8
9
5
6
4
4
21
20

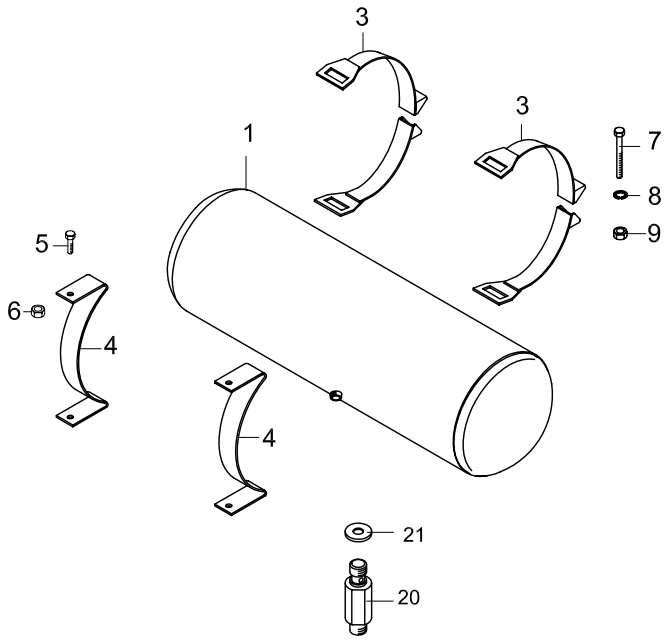
3
3
7
1
8
9
5
6
4
4
21
20

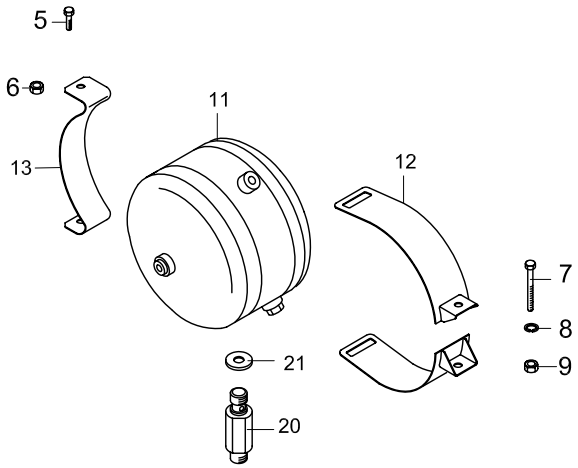
5
6
13
11
12
7
8
21
9
20

TEMSA	AIR TANK LUFTBEHÄLTER RÉSERVOIR D'AIR SERBATOIO ARIA			Drw.no 61706-94010-70					21-010
				Vehicle Model: TB162L - TB162R					RevDate: Page: 1
Pos	Part Number	English	German	French	Italian	Qty	R/P	From	Up To	Original Number Supplier
1	TC363214-10Y	AIR TANK	LUFTTANK	RESERVOIR D'AIR	SERBATOIO ARIA	3		1		
2	TC298310-10Y	AIR TANK	LUFTTANK -2.5lt.	RESERVOIR D'AIR-2.5	SERBATOIO ARIA -2,5 l	1		1		
3	MC372031Y	BAND BRACKET	TANK SCHLEIFE	CEINTURE DU PLAFOND	RIVESTIMENTO SERBAT	12		1		
4	14843-99200Y	BRACKET, BAND	SCHLEIFEN BRACKET	SUPPORT DE CEINTURE	BRACCIO BANDA	6		1		
5	MF100083Y	BOLT	SCHRAUBE	BOULON	BULLONE	AR		1		M10*1.25*20
6	MF430006Y	NUT	MUTTER	ECROU	BULLONE	AR		1		M10*1.25
7	TF101270Y	BOLT	SCHRAUBE	BOULON	BULLONE	AR		1		M8*80
8	MF450405Y	WASHER SPRING	BEILEGSCHEIBE	RONDELLE DE GROWER	RONDELLA	AR		1		A8
9	MF430005Y	NUT	MUTTER	ECROU	RONDELLA	AR		1		M8
11	TM153186AY	AIR TANK	LUFTTANK	RESERVOIR D'AIR	SERBATOIO ARIA	1		1		
12	TM153254Y	BAND	BAND	BANDE	BANDA	2		1		
13	TM153255Y	BRACKET	BRACKET	SUPPORT	BRACCIO	1		1		
20	TM152111	DRAIN VALVE	AUSLASSVENTIL	SOUPAPE D'EVACUATIO	VALVOLA DI SCARICO	5		1		466.1122.5 WIRA
21	TC298806-03	O-RING	O-RING	ANNEAU EN O	ANELLO	5		1		478.0022.5 WIRA

TEMSA

Brake Piping
Bremsleitungen
Tuyauterie des freins
Impianto freni

Vehicle Model: TB162L - TB162R

Group No : 21-020
Draw. Num. :
x
Rev. Date :
Page : 1

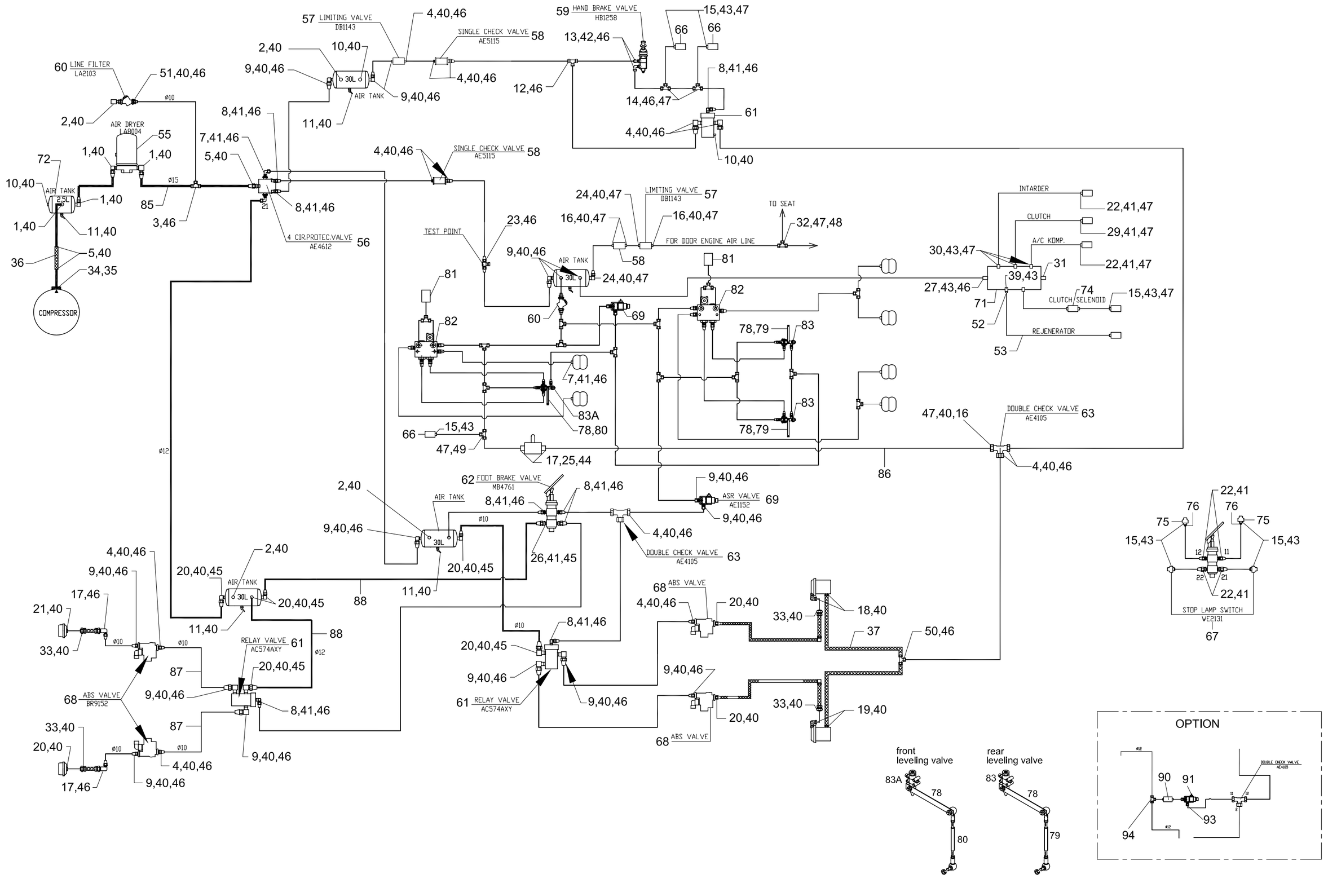

TEMSA	BRAKE PIPING BREMSLEITUNGEN TUYAUTERIE DES FREINS IMPIANTO FRENI			Drw.no TC298030-900					21-020
				Vehicle Model: TB162L - TB162R					RevDate: Page: 1

Pos	Part Number	English	German	French	Italian	Qty	R/P	From	Up To	Original Number Supplier
1	TC298100	L-CONNECTOR	L-VERBINDUNG	CONNECTEUR-L	CONNETTORE-L	4		1		405.1524.2 WIRA
2	TC298101	TEST POINT	KONTROLLPUNKT	POINT DE TEST	PUNTO DI PROVA	4		1		465.0722.5 WIRA
3	TC298102	T-CONNECTOR	T-VERBINDUNG	CONNECTEUR-T	CONNETTORE – T	1		1		111.1510.2 WIRA
4	TC298806-50	STRAIGHT COUPLING	GERADE KUPPLUNG	CONNECTEUR PLAN	CONNETTORE SEMPLICI	17		1		401.1022.2 WIRA
5	TC298103	CONNECTOR	VERBINDUNG	CONNECTEUR	CONNETTORE	3		1		401.1523.2 WIRA
7	TM320134	CONNECTOR	VERBINDUNG	CONNECTEUR	CONNETTORE	10		1		405.1016.2 WIRA
8	TM320136	CONNECTOR	VERBINDUNG	CONNECTEUR	CONNETTORE	16		1		401.1016 WIRA
9	TC298806-15	CONNECTOR	VERBINDUNG	CONNECTEUR	CONNETTORE	19		1		405.1022 WIRA
10	TM153277	PLUG	ANSCHLUSSSTECKER	BOUCHON AVEUGLE	TAPPO	3		1		462.0322 WIRA
11	TM152111	DRAIN VALVE	ABFLUSSVENTIL	SOUPAPE D'EVACUATIO	VALVOLA DI SCARICO	5		1		466.1122.5 WIRA
12	TM320137	T-CONNECTOR	T-VERBINDUNG	CONNECTEUR-T	CONNETTORE – T	10		1		111.1010 WIRA
13	TC298806-31	L-COUPLIN	L-KUPPLUNG	COUPLEUR	CAPLIN	2		1		405.1014 WIRA
14	TC298105	T-CONNECTOR	T-VERBINDUNG	CONNECTEUR-T	CONNETTORE – T	3		1		111.1008 WIRA
15	TC298106	L-CONNECTOR	L-VERBINDUNG	CONNECTEUR-L	CONNETTORE-L	8		1		405.0812 WIRA
16	TC298107	CONNECTOR	VERBINDUNG	CONNECTEUR	CONNETTORE	4		1		401.0822 WIRA
17	TC298108	CONNECTOR	VERBINDUNG	CONNECTEUR	CONNETTORE	2		1		103.1210 WIRA
18	TC298109	CONNECTOR	VERBINDUNG	CONNECTEUR	CONNETTORE	2		1		465.1212 WIRA
19	TM152107	CONNECTOR	VERBINDUNG	CONNECTEUR	CONNETTORE	4		1		401.1222 WIRA
20	TM152108	CONNECTOR	VERBINDUNG	CONNECTEUR	CONNETTORE	9		1		405.1222 WIRA
21	TC298110	L-CONNECTOR	L-VERBINDUNG	CONNECTEUR-L	CONNETTORE-L	1		1		465.1412 WIRA
22	TC298111	L-CONNECTOR	L-VERBINDUNG	CONNECTEUR-L	CONNETTORE-L	7		1		405.0816 WIRA
23	TC298112	TEST POINT	KONTROLLPUNKT	POINT DE TEST	PUNTO DI PROVA	1		1		465.1310 WIRA
24	TC298113	L CONNECTOR	L-VERBINDUNG	CONNECTEUR	CONNETTORE-L	1		1		405.0822 WIRA
25	TM153262	CONNECTOR	VERBINDUNG	CONNECTEUR	CONNETTORE	2		1		101.0810 WIRA
26	TC298114	CONNECTOR	VERBINDUNG	CONNECTEUR	CONNETTORE	1		1		101.1216 WIRA
27	TC298806-54	STRAIGHT COUPLING	GERADE KUPPLUNG	CONNECTEUR PLAN	CONNETTORE SEMPLICI	10		1		401.1012 WIRA
29	TC298115	CONNECTOR	VERBINDUNG	CONNECTEUR	CONNETTORE	2		1		401.0816 WIRA
30	TM153109	CONNECTOR	VERBINDUNG	CONNECTEUR	CONNETTORE	5		1		101.0812 WIRA
31	TM153107	PLUG	ANSCHLUSSSTECKER	CONNECTEUR	CONNETTORE	3		1		462.0012 WIRA
32	TM153243	T CONNECTÖR	T-VERBINDUNG	CONNECTEUR-T	CONNETTORE – T	1		1		111.0806.2 WIRA
33	TC298116	CONNECTOR	VERBINDUNG	CONNECTEUR	CONNETTORE	2		1		103.1212.2 WIRA
34	TC298119	L-CONNECTOR	L-VERBINDUNG	CONNECTEUR-L	CONNETTORE-L	1		1		405.1526.2 WIRA
35	TC298120	O-RING	O-RING	ANNEAU EN O	ANELLO	1		1		478.0026.5 WIRA
36	TC298302-50Y	HOSE	ROHR	TUYAU	TUBO	1		1		
37	TC298301Y	HOSE	ROHR	TUYAU	TUBO	6		1		

TEMSA	BRAKE PIPING BREMSLEITUNGEN TUYAUTERIE DES FREINS IMPIANTO FRENI			Drw.no TC298030-900					21-020
				Vehicle Model: TB162L - TB162R					RevDate: Page: 2

Pos	Part Number	English	German	French	Italian	Qty	R/P	From	Up To	Original Number Supplier
38	TC298306Y	HOSE	ROHR	TUYAU	TUBO	1		1		
39	TC298122Y	REDUCING SLEEVE	ADAPTER	ADAPTATEUR	ADATTATORE	1		5		
40	TC298806-03	THRUST RING	SICHERUNGSRING	ELEMENT ANTI-FUITE	ELEMENTO IMPERMEAB	77		1		478.0022.5 WIRA
41	TC298806-02	THRUST RING	SICHERUNGSRING	ELEMENT ANTI-FUITE	ELEMENTO IMPERMEAB	38		1		478.0016.5 WIRA
42	TC298806-30	THRUST RING	SICHERUNGSRING	ELEMENT ANTI-FUITE	ELEMENTO IMPERMEAB	2		1		478.0014.5 WIRA
43	TC298806-53	THRUST RING	SICHERUNGSRING	ELEMENT ANTI-FUITE	ELEMENTO IMPERMEAB	45		1		478.0012.5 WIRA
44	TM153263	RING	SICHERUNGSRING	ELEMENT ANTI-FUITE	ELEMENTO IMPERMEAB	2		1		478.0010.5 WIRA
45	TU313101	RING	SICHERUNGSRING	ANNEAU EN	ANELLO	8		1		982.1215.5 WIRA
46	TM320135	RING	VERBINDUNGSRING	ELEMENT ANTI-FUITE	ANELLO INTERNO	98		1		982.1010.5 WIRA
47	TM152109	RING INNER	VERBINDUNGSRING	ELEMENT ANTI-FUITE	ANELLO INTERNO	26		1		682.0810.5 WIRA
48	TU310117	O-RING	O-RING	ANNEAU EN O	ANELLO	1		1		982.0610.5 WIRA
49	TM153261	T-CONNECTOR	T-VERBINDUNG	CONNECTEUR-T	CONNETTORE – T	1		5		111.0808.2 WIRA
50	TC298121	T-CONNECTOR	T-VERBINDUNG	CONNECTEUR-T	CONNETTORE – T	1		1		111.1210.2 WIRA
51	TC298806-51	BULK HEAD CONNECTOI	VENTILVERBINDUNG	CONNECTEUR	CONNETTORE	2		1		914.1022.2 WIRA
52	TC298123Y	REDUCING SLEEVE	ADAPTER	ADAPTATEUR	ADATTATORE	1		1		
53	TC298124Y	POLYAMIDE HOSE	POLYAMIDROHR	ELEMENT ANTI-FUITE	TUBO IN POLIAMMIDE	1		1		
55	TC298200	AIR DRYER	LUFTTROCKNER	DESSICCATEUR D'AIR	ESSICCATORE ARIA	1		1		LA8068 KNORR
56	TK355574	4 CIR PROTECT VALVE	4 KREISSICHERUNGS VENTIL	VALVE DE PROTECTION	VALVOLA DI PROTEZION	1		1		AE4612 KNORR
57	TC298201	LIMITING VALVE	BEGRENZUNGSVENTIL	SOUPAPE DE LIMITE	VALVOLA LIMITE	2		1		DB1143 KNORR
58	TM153250	CHECK VALVE	KONTROLLVENTIL	VALVE DE NON-RETOUR	VALVOLA RITEGNO	3		1		AE5115 KNORR
59	TC804585	HAND CONTROL VALVE	MANUELLES KONTROLL VENTIL	VALVE DE FREIN A MAIN	VALVOLA FRENO A MAN	1		1		HB1258 KNORR
60	03364-28001-00	AIR FILTER	LUFTFILTER	FILTRE A AIR	FILTRO DELL'ARIA	2		1		LA2103 KNORR
61	TC298202	RELAY VALVE	RELAISVENTIL	SOUPAPE DE RELAIS	VALVOLA RELÈ	3		1		AC574AXY KNORR
62	TC298203	FOOT BRAKE VALVE	FUSSBREMSVENTIL	VALVE DE FREIN A PEDA	VALVOLA FRENO	1		1		MB4761 KNORR
63	TC298806-24	DOUBLE CHECK VALVE	2 WEGE VENTIL	VALVE 2 VOIES	VALVOLA A DUE VIE	2		1		AE4105 KNORR
65	TC298205	PILOT VALVE	HAUPTVENTIL	VALVE PILOTE	VALVOLA PILOTA	1		1		AE1136 KNORR
66	TC298206	LOW PRES SWITCH	UNTERDRUCKSCHALTER		INTERRUTTORE PRESSI	3		1		WE2135 KNORR
67	TC298207	STOP LAMP SWITCH	BREMSLICHTSCHALTER	FEU STOP	LAMPADA ARRESTO D'IN	2		1		WE2131 KNORR
68	TC298806-01	SOLENOID VALVE ABS	KONTROLLVENTIL ABS	SOUPAPE DE CONTROLI ABS	VALVOLA DI REGOLAZIO ABS	4		1		BR9152-II6278 KNORR
69	TK101452	SOLENOID VALVE	VENTIL	SOUPAPE MAGNETIQUE	VALVOLA MAGNETICA	2		1		EA1152 KNORR
71	TC298208	MULTI CONNECTOR	MEHRFACHVERBINDUN(	MULTI-CONNECTEUR	MULTI-CONNETTORE	1		1		
72	-	AIR TANK	LUFTTANK	RESERVOIR D'AIR	SERBATOIO ARIA	1		1		
74	TC298209	EXHAUST SOLENOID VALVE	MAGNETSPULENVENTIL	SOUPAPE SOLENOÏDALE	VALVOLA SOLENOIDE TU	1		1		
75	81.27421-0151	PRESSURE SWITCH	DRUCKSCHALTER	BOUTON DE PRESSION	INTERRUTTORE PRESSI	2		1		
76	61406-90000-18Y	REDUCING SLEEVE	ADAPTER	ADAPTATEUR	ADATTATORE	2		1		

TEMSA	BRAKE PIPING BREMSLEITUNGEN TUYAUTERIE DES FREINS IMPIANTO FRENI			Drw.no TC298030-900					21-020
				Vehicle Model: TB162L - TB162R					RevDate: Page: 3

Pos	Part Number	English	German	French	Italian	Qty	R/P	From	Up To	Original Number Supplier
78	TC310170	ARM VALVE	ABZWEIGVENTIL	LEVIER DE VALVE	LEVA VALVOLA	3		1		
79	TM260276AY	ROD, LEVELING	STABILISATORVENTIL	REGLAGE DU NIVEAU DE	REGOLAZIONE SBARRA	2		1		
80	03360-89000-00Y	ROD, LEVELING	STABILISATORVENTIL	REGLAGE DU NIVEAU DE	REGOLAZIONE SBARRA	1		1		
81	TU311004	OVERFLOW VALVE	ÜBERLAUFVENTIL	VALVE	VALVOLA	2		1		DR4502 KNORR
82	TU311001	SOLENOID VALVE	ELEKTROMAGNETISCHES LUFTVENTIL	VALVE SOLENOÏDALE	ELETTROVALVOLA SOLE	2		1		0 501 100 038 KNORR
83	TU311010	LEVELING VALVE	AUSGLEICHSVENTIL	VALVE DE NIVEAU	VALVOLA DI LIVELLO	3		1	220	
83	TU311002	LEVELING VALVE	AUSGLEICHSVENTIL	VALVE DE NIVEAU	VALVOLA DI LIVELLO	2	O	221		SV1318 KNORR
83A	TU311003	LEVELING VALVE	AUSGLEICHSVENTIL	VALVE DE NIVEAU	VALVOLA DI LIVELLO	1	O	221		SV1321-II18034 KNORR
85	TM153299Y	PIPE - COPPER	KUPFERROHR	TUYAU DE CUIVRE	TUBO IN RAME	10		1		
86	TM153030Y	POLYAMIDE HOSE	POLYAMIDROHR	ELEMENT ANTI-FUITE	TUBO IN POLIAMMIDE	50		1		
87	TM153040Y	POLYAMIDE HOSE	POLYAMIDROHR	ELEMENT ANTI-FUITE	TUBO IN POLIAMMIDE	99		1		
88	TC153080Y	POLYAMIDE HOSE	POLYAMIDROHR	ELEMENT ANTI-FUITE	TUBO IN POLIAMMIDE	50		1		
90	TC298210	LIMITING VALVE	BEGRENZUNGSVENTIL	SOUPAPE DE LIMITE	VALVOLA LIMITE	1		161		DB1116 KNORR
91	TU309109	ASR CABLE	ASR KABEL	CABLE RSA	CAVO DI ASR	1		161		EK3015/5000 KNORR
92	TC298806-03	O-RING	O-RING	ANNEAU EN O	ANELLO	5		161		478.0022.5 WIRA
93	TC298806-55	L-CONNECTOR	L-VERBINDUNG	CONNECTEUR-L	CONNETTORE-L	1		161		405.1012.2 WIRA
94	TU313101	RING	RING	RONDELLE PLATE	RONDELLA	2		161		982.1215.5 WIRA

TEMSA

Air Dryer Piping
Lufttrocknungsrohre
Tuyauterie du dessiccateur d'air
Impianto esiccatore aria

Vehicle Model: TB162L - TB162R

Group No : 21-030
Draw. Num. : x
Rev. Date :
Page : 1

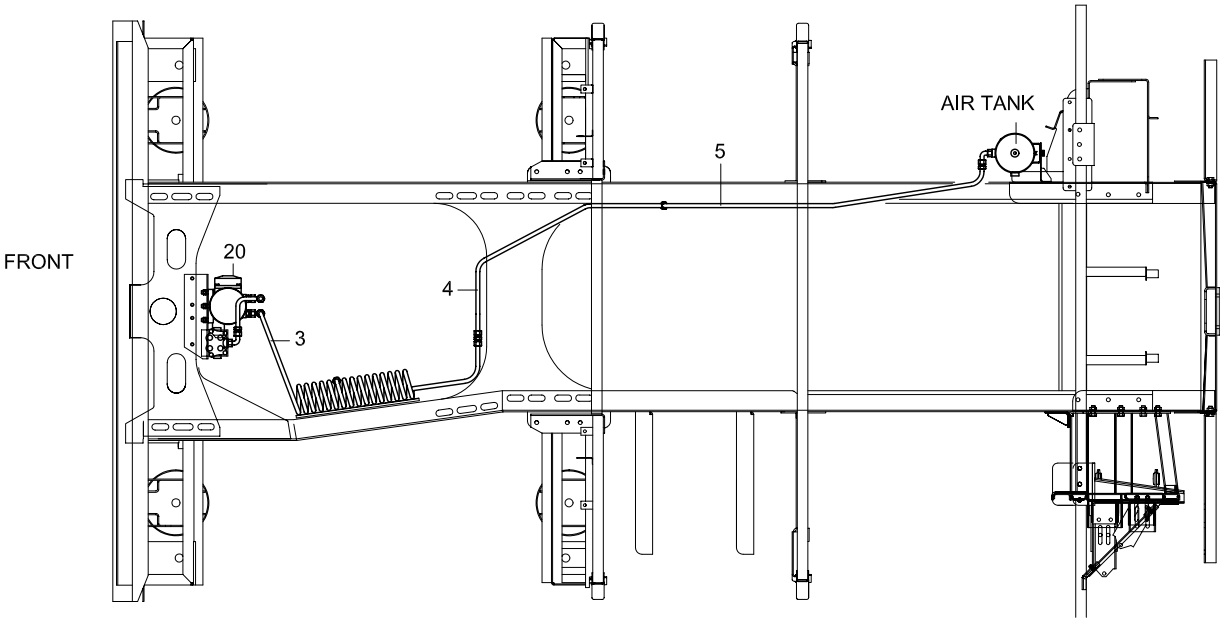

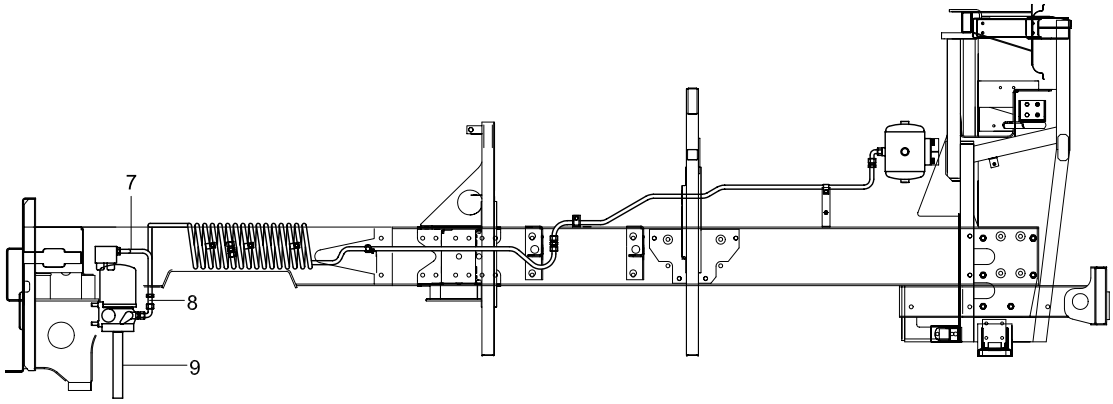

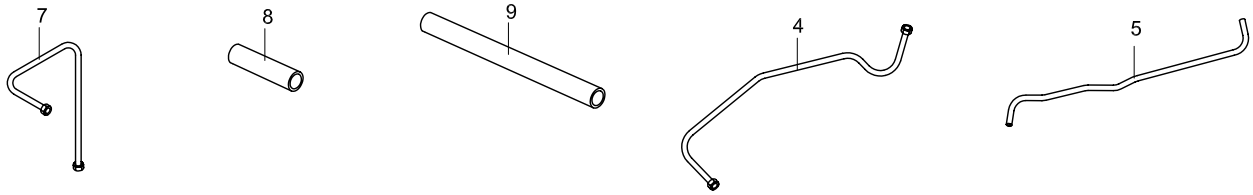

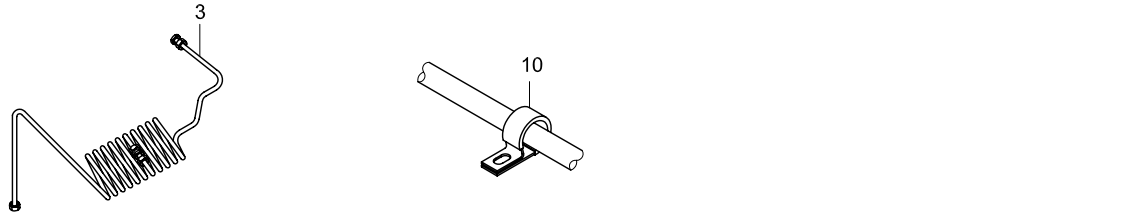

TEMSA	AIR DRYER PIPING LUFTTROCKNUNGSROHRE TUYAUTERIE DU DESSICCATEUR D'AIR IMPIANTO ESICCATORE ARIA			Drw.no TC298550					21-030
				Vehicle Model: TB162L - TB162R					RevDate: Page: 1
Pos	Part Number	English	German	French	Italian	Qty	R/P	From	Up To	Original Number Supplier
3	61504-94026-06Y	PIPE	ROHR	TUYAU	TUBO	1		1		
4	TC298500-04Y	PIPE	ROHR	TUYAU	TUBO	1		1		
5	TC298500-05Y	PIPE	ROHR	TUYAU	TUBO	1		1		
7	TC298500-07Y	PIPE	ROHR	TUYAU	TUBO	1		1		
8	TC298500-08Y	PIPE	ROHR	TUYAU	TUBO	1		1		
9	TU213112Y	HOSE	SCHLAUCH	TUYAU	TUBO	AR		1		
10	TA275757Y	CLIP	CLIPS	CLIP	CLIP	AR		1		
20	TC298212	AIR DRYER	LUFTROCKNER	DESSICCATEUR D'AIR	ESSICCATORE ARIA	1		1		SIL68A KNORR

22	EXHAUST	AUSPUFF		
22-010	Exhaust Pipe & Muffler Tuyau d'échappement et silencieux	Auspuffrohr und Schalldämpfer Silenziatore e tubo di scappamento	TB162L	TB162R

TEMSA

Exhaust Pipe & Muffler
Auspuffrohr und Schalldämpfer
Tuyau d'échappement et silencieux
Silenziatore e tubo di scappamento

Vehicle Model: TB162L - TB162R

Group No : 22-010
Draw. Num. : x
Rev. Date :
Page : 1

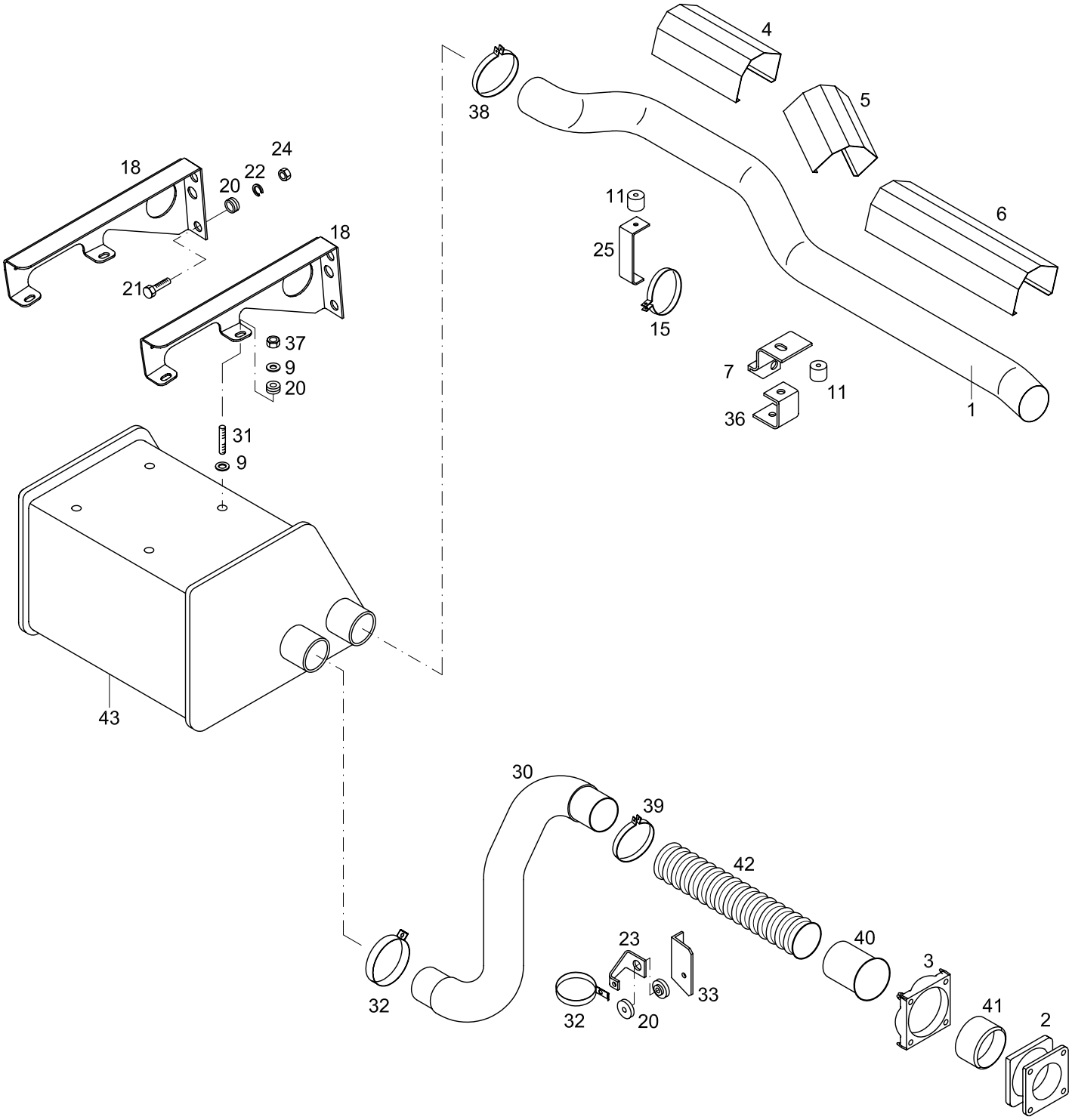

TEMSA	EXHAUST PIPE & MUFFLER AUSPUFFROHR UND SCHALLDÄMPFER TUYAU D'ÉCHAPPEMENT ET SILENCIEUX SILENZIATORE E TUBO DI SCAPPAMENTO			Drw.no TC298822-70					22-010
				Vehicle Model: TB162L - TB162R					RevDate: Page: 1

Pos	Part Number	English	German	French	Italian	Qty	R/P	From	Up To	Original Number Supplier
1	TC298822-164Y	EXHAUST PIPE	AUSPUFFROHR	POT D'ECHAPPEMENT	TUBO DI SCARICO	1		1		
2	TC298822-002Y	PIPE	ROHR	TUYAU	TUBO	1		1		
3	TC298822-003Y	FLANGE	FLANGE	COLLERETTE	FLANGIA	1		1		
4	TC298822-115Y	GUARD PANEL	SCHUTZ PANEELE	TABLEAU DE MEMOIRE	PANNELLO DI PROTEZIO	1		1		
5	TC298822-116Y	GUARD PANEL	SCHUTZ PANEELE	TABLEAU DE MEMOIRE	PANNELLO DI PROTEZIO	1		1		
6	TC298822-117Y	GUARD PANEL	SCHUTZ PANEELE	TABLEAU DE MEMOIRE	PANNELLO DI PROTEZIO	1		1		
7	TC298822-140Y	BRACKET -Z	Z-BRACKET	SUPPORT-Z	BRACCIO-Z	1		1		
9	MF450006Y	WASHER PLAIN	UNTERLEGSCHEIBE	RONDELLE PLATE	RONDELLA	AR		1		A10.5
11	81.96210-0101	RUBBER PAD	GUMMI STOPPER	CALE EN CAOUTCHOUC	SPESSORE IN GOMMA	2		1		MAN
15	TC298822-122Y	CLAMP	SCHELLE	COLLIER DE SERRAGE	ANELLO	1		1		
18	TC298822-119Y	BRACKET, MUFFLER	SCHALLDÄMPFER BRACKET	SUPPORT DU SILENCIEU	BRACCIO SILENZIATORE	2		1		
20	81.96210-0247	RUBBER PAD	GUMMI STOPPER	CALE EN CAOUTCHOUC	SPESSORE IN GOMMA	14		1		MAN
21	MF106118Y	BOLT	SCHRAUBE	BOULON	BULLONE	AR		1		M12*1.25*50
22	MF450407Y	WASHER SPRING	BEILEGSCHEIBE	RONDELLE DE GROWER	RONDELLA	AR		1		A12
23	TC298822-132	BRACKET -U	U-BRACKET	SUPPORT-U	BRACCIO-U	1		1		
24	MF430007Y	NUT	MUTTER	ECROU	BULLONE	AR		1		M12*1.25
25	TC298822-141Y	BRACKET -U	U-BRACKET	SUPPORT-U	BRACCIO-U	1		1		
30	TC298822-163Y	PIPE INLET	EINGANGSROHR	TUYAU D'ARRIVEE	TUBO PRESA	1		1		
31	TC298822-131Y	STUD	STIFT	CHEVILLAGE	SUPPORTO FISSO	4		1		
32	88.15640-0007	CLAMP	SCHELLE	COLLIER DE SERRAGE	ANELLO	2		1		
33	TC298822-133Y	BRACKET -L	L-BRACKET	SUPPORT-L	BRACCIO-L	1		1		
36	TC298822-142Y	BRACKET -U	U-BRACKET	SUPPORT-U	BRACCIO-U	1		1		
37	TF430006Y	NUT	MUTTER	ECROU	BULLONE	AR		1		M10*1.5
38	81.97420-0076	CLAMP	SCHELLE	COLLIER DE SERRAGE	ANELLO	1		1		MAN
39	81.97420-0157	CLAMP	SCHELLE	COLLIER DE SERRAGE	ANELLO	1		1		MAN
40	TC298822-040Y	MANIFOLD	MANIFOLD ROHR	TUYAU DE MANIFOLD	TUBO COLLETTORE	1		1		
41	TC298822-041Y	MANIFOLD	MANIFOLD ROHR	TUYAU DE MANIFOLD	TUBO COLLETTORE	1		1		
42	81.15210-0074	FLEXIBLE TUBE	FLEXIBLER ROHR	TUYAU FLEXIBLE	TUBO FLESSIBILE	1		1		MAN
43	81.15101-0296	MUFFLER - EXHAUST	AUSPUFF SCHALLDÄMPFER	SILENCIEUX DE L'ECHAP	SILENZIATORE TUBO DI	1		1		MAN

23	AIR CONDITION & COMPRESSOR	KLİMA UND KOMPRESSOREN		
23-010	Air Conditioner Climatiseur	Klima-Anlage Climatizzatore	TB162L	TB162R
23-020	Compressor, Air Conditioner Compresseur, climatiseur	Klimakompressor Compressore, climatizzatore	TB162L	TB162R

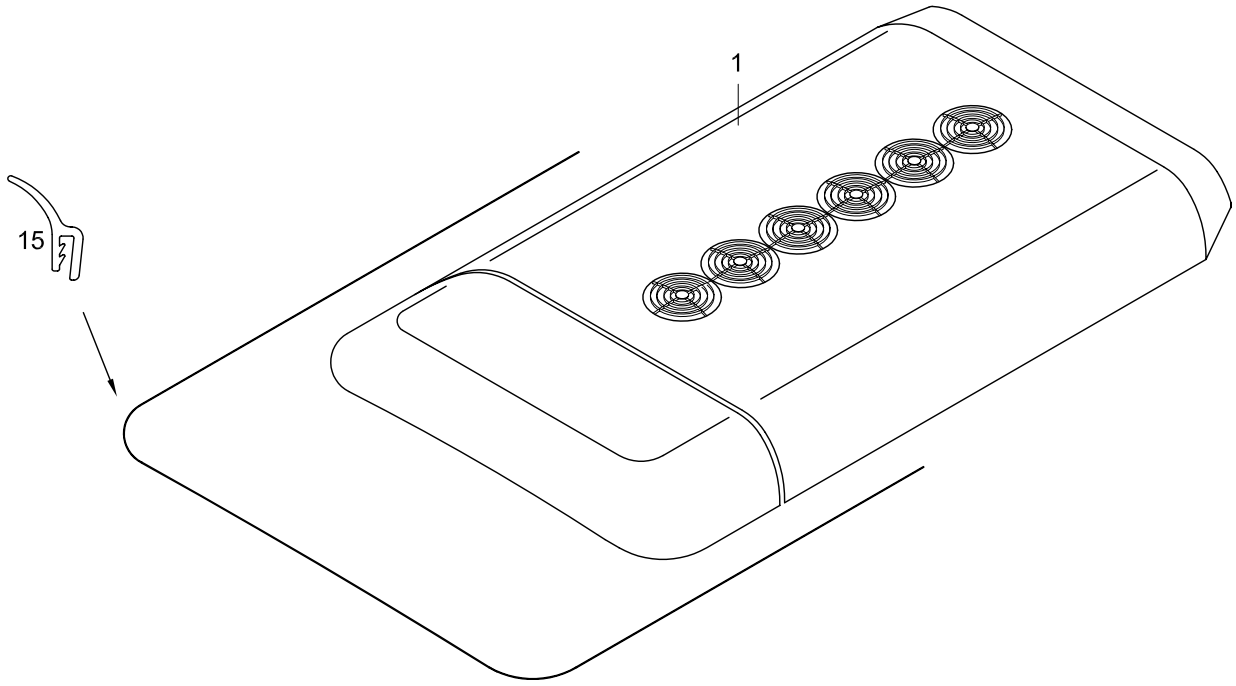
1
15

TEMSA	AIR CONDITIONER - FULL AUTOMATIC KLIMA - VOLLAUTOMATISCH CLIMATISEUR CLIMATIZZATORE			Drw.no					23-010
				Vehicle Model: TB162L - TB162R					RevDate: Page: 1
Pos	Part Number	English	German	French	Italian	Qty	R/P	From	Up To	Original Number Supplier
1	62305-94020-00Y	AIR CONDITIONER-SET	KLIMA SET	SET DE CLIMATISATION	SET CLIMATIZZATORE	SET		1		ES360/TS 2400BTU SAFKAR
1	62305-94020-10Y	AIR CONDITIONER-SET	KLIMA SET	SET DE CLIMATISATION	SET CLIMATIZZATORE	SET		1		ES362/TS 2800BTU SAFKAR
1	62305-94020-20Y	AIR CONDITIONER-SET	KLIMA SET	SET DE CLIMATISATION	SET CLIMATIZZATORE	SET		1		ES362/TSH 2800BTU SAFKAR
15	TU232110Y	SOFT PVC MOULDING				11mt		1		

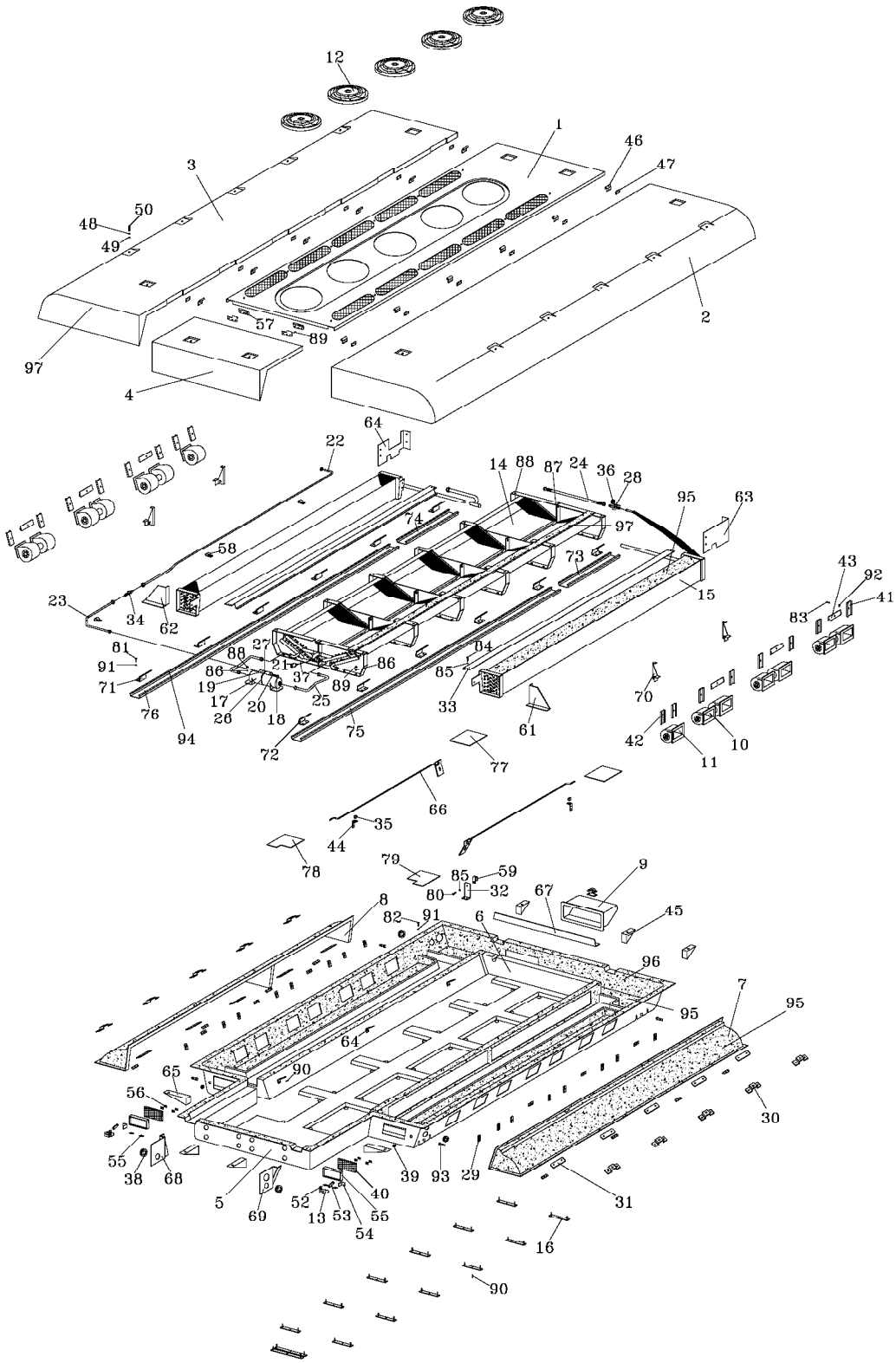

NOTE: MATERIAL LIST AT DRAWING NO: ESR.01.067.000.039/AE

②				④			
①	41,42,43,44,65,66 NO'LU PARÇALAR ÇIKARILIP YENİDEN DÜZENLENMİŞTİR.	15.12.03		③			
SIRA NO ITEM NO	D E Ğ İ Ş İ K L İ K REVISION	TARİH DATE	ONAY APPROVED BY	SIRA NO ITEM NO	D E Ğ İ Ş İ K L İ K REVISION	TARİH DATE	ONAY APPROVED BY

GEN.TOLERANS GEN.TOLERANCE JS 13	RESİM NO DRAWING NO	: ESR.01.067.000.039-E	ADI NAME :	ES 360/TS MONOBLOCK UNIT INSTALLATION DRAWING			
0–10 ±0.14	STOK KOD STOCK CODE	:					
10–30 ±0.17	MALZEME MATERIAL	:					
30–50 ±0.20	BRÜT AĞIRLIK GROSS WEIGHT	:					
50–80 ±0.23	KULLANIM MİKTARI QUANTITY	:					
80–120 ±0.27	REV. NO REV. NO	: U1					
120–180 ±0.32	ÖLÇEK SCALE	: --			TARİH DATE	ADI SOYADI NAME/SURNAME	İ M Z A SIGNATURE
180–250 ±0.36			ÇİZEN DRAWN BY		15.12.03	Özgür M.ARATAN	
250–315 ±0.41			KONTROL CONTROLLED BY		15.12.03	Gökhan ÖZCANLI	
315–400 ±0.45			ONAY APPROVED BY		15.12.03	Tayfun SAĞLAM	
400–500 ±0.49							
500–630 ±0.55							
630–800 ±0.62							
800–1000 ±0.71							
DIN 7168							
AÇI ANGLE ±15°							

PARÇANIN PARTS

EGE

EGE SOĞUTMACILIK A.Ş.

SAFKAR

					49	ESR.01.051.000.044/2	71 19 08001	M8 TEFLON WASHER	30 ADET
97	--	30 00 00100	10mm INSULATION SHEET	3 m^2	48	ESR.01.051.000.044/1	71 27 08001	M8 STAINLESS STEEL FLAT WASHER	30 ADET
96	--	30 00 00050	5mm INSULATION SHEET	3 m^2	47	ESR.01.051.000.007	21 15 08252	EVAPORATOR COVER HINGE CONNECTING PLATE	12 ADET
95	--	30 00 00030	3mm INSULATION SHEET	5.08 m^2	46	ESR.01.051.000.006	21 15 08251	EVAPORATOR COVER CONNECTING HINGE	12 ADET
94	--	30 06 00004	EXTRUDED RUBBER GASKET	18 MT	45	ESR.01.051.000.019	21 15 08254	EVAP.FRONT LOCK CONNECTING BRACKET	5 ADET
93	--	31 04 00340	3/4" WATER DRAIN	4 ADET	44	ESR.01.051.000.033	20 24 05851	EVAP.COVER FASTENING ROD FIXING BRACKET	2 ADET
92	--	71 30 06000	M6 STAINLESS WASHER WITH SPRINGS	82 ADET	43	ESR.01.051.000.035	20 24 05853	BLOWER MOUNTING SUPPORT-3	6 ADET
91	--	71 27 06000	M6 STAINLESS STEEL FLAT WASHER	104 ADET	42	ESR.01.051.000.027	20 24 15843	BLOWER MOUNTING SUPPORT-2	8 ADET
90	--	71 26 15025	ø5x25 STAINLESS STEEL BLINDRIVET	90 ADET	41	ESR.01.051.000.026	20 24 05843	BLOWER MOUNTING SUPPORT-1	8 ADET
89	--	71 26 15015	ø5x15 STAINLESS STEEL BLINDRIVET	95 ADET	40	——	30 00 00151	FLAP GASKET	2 ADET
88	--	71 25 08000	M8 COUNTER-SUNK ZINC PLATED RIVEKLE	14 ADET	39	——	31 01 00014	ø14 RUBBER GROMMET	2 ADET
87	--	71 25 06000	M6 COUNTER-SUNK ZINC PLATED RIVEKLE	20 ADET	38	——	31 01 00035	ø35 RUBBER GROMMET	4 ADET
86	--	71 24 06000	M6 NUT FIBER (STAINLESS)	22 ADET	37	——	20 19 00014	1/4" CONICAL MADE OF SHEET COPPER	1 ADET
85	--	71 15 06000	M6 STAINLESS STEEL FLAT WASHER 1/4"	90 ADET	36	——	32 11 00000	BALANCE PIPE	1 ADET
84	--	71 13 06000	M6 NUT (STAINLESS)	60 ADET	35	——	19 12 00015	FASTENING ROD LATCH (8mm)	2 ADET
83	--	70 14 06040	M6x40 BOLT (STAINLESS)	22 ADET	34	——	32 08 00580	5/8" SIGHT GLASS	1 ADET
82	--	70 14 06025	M6x25 BOLT (STAINLESS)	8 ADET	33	ESR.01.067.000.023	20 24 35111	EVAPORATOR COIL COVER SHEET	2 ADET
81	--	70 14 06020	M6x20 BOLT (STAINLESS)	130 ADET	32	ESR.01.067.000.026	20 24 35123	HOSE SUPPORT PART	1 ADET
80	--	70 14 06015	M6x15 BOLT (STAINLESS)	1 ADET	31	ESR.09.000.000.010/2	19 12 00001	M10 COVER LOCK SUPPORT	10 ADET
79	ESR.08.010.050	14 03 00021	ABS COVER FOR WATER GUTTER-RIGHT	1 ADET	30	ESR.09.000.000.471	21 15 08256	LOCKING CONNECTING BRACKET	11 ADET
78	ESR.08.018.049	14 03 00020	ABS COVER FOR WATER GUTTER-LEFT	1 ADET	29	ESR.09.000.000.304	19 12 00003	M6 AIR DUCT BASE LOCK	30 ADET
77	ESR.08.013.024	14 03 00019	ABS COVER FOR WATER GUTTER-2	2 ADET	28		32 00 01006	EXPANSION VALVE 8 TON (R134a)	1 ADET
76	ESR.01.067.000.003/1	20 24 45088	BRACKET FOR HINGE-2 (LEFT)	1 ADET	27	——	28 06 00010	MULTI CLAMP PART	1 ADET
75	ESR.01.067.000.003	20 24 35088	BRACKET FOR HINGE-1 (RIGHT)	1 ADET	26	——	28 06 00020	MULTI CLAMP	0.02 M
74	ESR.01.067.000.010/1	20 24 45096	BRACKET FOR HINGE-2 (LEFT)	1 ADET	25	ESR-613	28 01 06130	ESR-613 RAKOR	2 ADET
73	ESR.01.067.000.010	20 24 35096	BRACKET FOR HINGE-2 (RIGHT)	1 ADET	24	ESR-612	28 01 06120	ESR-612 RAKOR	1 ADET
72	ESR.01.067.000.004	21 16 09486	EVAP. COVER HINGE CONNECTING BRACKET-RIGHT (COMPLETE)	6 ADET	23	ESR-611	28 01 06110	ESR-611 RAKOR	1 ADET
71	ESR.01.067.000.019	21 16 09491	EVAP. COVER HINGE CONNECTING BRACKET-LEFT (COMPLETE)	6 ADET	22	ESR-610	28 01 06100	ESR-610 RAKOR	1 ADET
70	ESR.01.067.000.022	20 24 35108	EVAPORATOR OUTLET FILTER CARRIER BRACKET	4 ADET	21	——	32 02 00632	FAN CONTROL SWITCH G63	1 ADET
69	ESR.01.067.000.011	21 16 09490	AIR BY-PASS PREVENT PLATE (RIGHT)	1 ADET	20	——	28 01 00595	059/X FITTING (5/8")	1 ADET
68	ESR.01.067.000.012	21 16 09489	AIR BY-PASS PREVENT PLATE (LEFT)	1 ADET	19	——	32 07 01305	305 DRIER	1 ADET
67	ESR.01.067.000.016	20 24 35104	EXTRUDED RUBBER GASKET SHEET	1 ADET	18	——	32 04 00002	5/8" SHUT OFF VALVE	1 ADET
66	ESR.01.067.000.020	21 16 09487	EVAP. COVER ROD	2 ADET	17	ESR.09.000.000.459	32 03 00022	RECEIVER (COMPLETE WITH SUPPORTS)	1 ADET
65	ESR.01.067.000.021	21 16 09488	EVAP. FRONT LOCK CONNECTING BRACKET	2 ADET	16	ESR.09.000.000.648	19 10 00140	ES 360 TS - ES 362 TS CONDENSER COIL SUPPORT	12 ADET
64	ESR.01.067.000.018	20 24 35106	AIR BY-PASS PREVENT PLATE (FRONT LEFT)	1 ADET	15	ESR.01.067.000.041	-	EVAPORATOR COIL (HEAT EXCHANGER)	1 ADET
63	ESR.01.067.000.017	20 24 35105	AIR BY-PASS PREVENT PLATE (FRONT RIGHT)	1 ADET	14	ESR.01.067.000.042	-	CONDENSER COIL (HEAT EXCHANGER)	1 ADET
62	ESR.01.067.000.015	20 24 45102	AIR BY-PASS PREVENT PLATE (BACK LEFT)	1 ADET	13	——	27 00 00064	BOSCH FLAP ELECTRO-MOTOR 24 V DC	2 ADET
61	ESR.01.067.000.014	20 24 35102	AIR BY-PASS PREVENT PLATE (BACK RIGHT)	1 ADET	12	ESR.09.010.000.028/1	27 12 00124	12" 24V CONDENSER FAN (SUCTION TYPE)	5 ADET
60	ESR.01.067.000.032	20 24 35184	SUPPORT SHEET FOR FITTING (SIGHT GLASS OUTLET-EXP.VALVE INLET)	3 ADET	11	ESR.09.010.000.035/1	27 00 00070	600m3/h SMALL SINGLE BLOWER	2 ADET
59	--	28 06 00350	ø35mm.CLAMP WITH RUBBER	1 ADET	10	——	27 00 00070	DOUBLE RADIAL BLOWER 24 V.	6 ADET
58	--	28 06 00180	ø18mm.CLAMP WITH RUBBER	3 ADET	9	——	15 30 17400	FRP SERVICE COVER FOR EXPANSION VALVE	1 ADET
57	ESR.01.041.000.003	21 16 02300	CONDENSER COVER HINGE (COMPLETE)	2 TK	8	——	15 28 17401	AIR DUCT (LEFT)	1 ADET
56	ESR.01.051.000.032	21 16 09484	FLAP HINGE BRACKET	4 ADET	7	——	15 28 17400	AIR DUCT (RIGHT)	1 ADET
55	ESR.01.051.000.018	21 15 08255	FLAP HINGE (COMPLETE)	4 ADET	6	——	15 17 17400	FRP PART BETWEEN EVAPORATOR AND CONDENSER	1 ADET
54	ESR.01.051.000.017	20 24 05578	FLAP MOTOR CONNECTING BRACKET	2 ADET	5	——	15 27 17400	FRP HOUSING	1 ADET
53	ESR.01.051.000.015	20 24 05567	FLAP MOTOR CONNECTING BRACKET	2 ADET	4	——	15 15 17401	FRP EVAPORATOR BACK COVER	1 ADET
52	ESR.01.051.000.014	21 15 08253	FLAP MOTOR CONNECTING BRACKET	2 ADET	3	——	15 15 17401	FRP EVAPORATOR LEFT COVER	1 ADET
51	ESR.01.051.000.004	20 24 05554	FLAP	2 ADET	2	——	15 15 17400	FRP EVAPORATOR FRONT COVER	1 ADET
50	ESR.01.051.000.044/3	70 10 08025	M8x25 STAINLESS STEEL HEXAGONAL FLANGE BOLT	30 ADET	1	——	15 05 17400	FRP CONDENSER FRONT COVER	1 ADET
SIRA NO ITEM NO	RESİM NO DRAWING NO	STOK KOD STOCK CODE	ADI NAME	KULLANIM MİKTARI QUANTITY	SIRA NO ITEM NO	RESİM NO DRAWING NO	STOK KOD STOCK CODE	ADI NAME	KULLANIM MİKTARI QUANTITY

SIRA NO ITEM NO	DEĞİŞİKLİK REVISION	TARİH DATE	REV.YAPAN REVISION BY	ONAY APPROVED BY
②				
①	41,42,43,44,65,66 NOLU PARÇALAR ÇIKARILIP YENİDEN DÜZENLENMİŞTİR.	15.12.03	Özgür M. ARATAN	

SIRA NO ITEM NO	DEĞİŞİKLİK REVISION	TARİH DATE	REV.YAPAN REVISION BY	ONAY APPROVED BY
④				
③				

PARÇANIN PAFT'S

GEN.TOLERANS GEN.TOLERANCE	TS 13
0-18	±0.14
18-30	±0.17
30-50	±0.20
50-80	±0.23
80-120	±0.27
120-180	±0.32
180-250	±0.36
250-315	±0.41
315-400	±0.45
400-500	±0.49
500-630	±0.55
630-800	±0.62
800-1000	±0.71
DIN 7168	
AÇI ANGLE	±1,5°

RESİM NO DRAWING NO	: ESR.01.067.000.039/A
STOK KOD STOCK CODE	:
MALZEME MATERIAL	:
BRÜT AĞIRLIK GROSS WEIGHT	:
KULLANIM MİKTARI QUANTITY	:
REV. NO REV. NO	: 01
ÖLÇEK SCALE	: 1/1

ADI NAME : ES 360/TS
MONOBLOK CİHAZI AÇILIM RESMİ
PARÇA LİSTESİ

	TARİH DATE	ADI SOYADI NAME/SURNAME	İMZA SIGNATURE
ÇİZEN DRAWN BY	15.12.03	Özgür M.ARATAN	
KONTROL CONTROLLED BY	15.12.03	Gökhan ÖZCANLI	
ONAY APPROVED BY	15.12.03	Tayfun SAĞLAM	

EGE

EGE SOĞUTMACILIK A.Ş.
MÜH. ÜRÜN GELİŞTİRME
MÜDÜRLÜĞÜ

SAFKAR

TEMSA

Compressor, Air Conditioner
Klimakompressor
Compresseur, climatiseur
Compressore, climatizzatore

Vehicle Model: TB162L - TB162R

Group No : 23-020
Draw. Num. : x
Rev. Date :
Page : 1

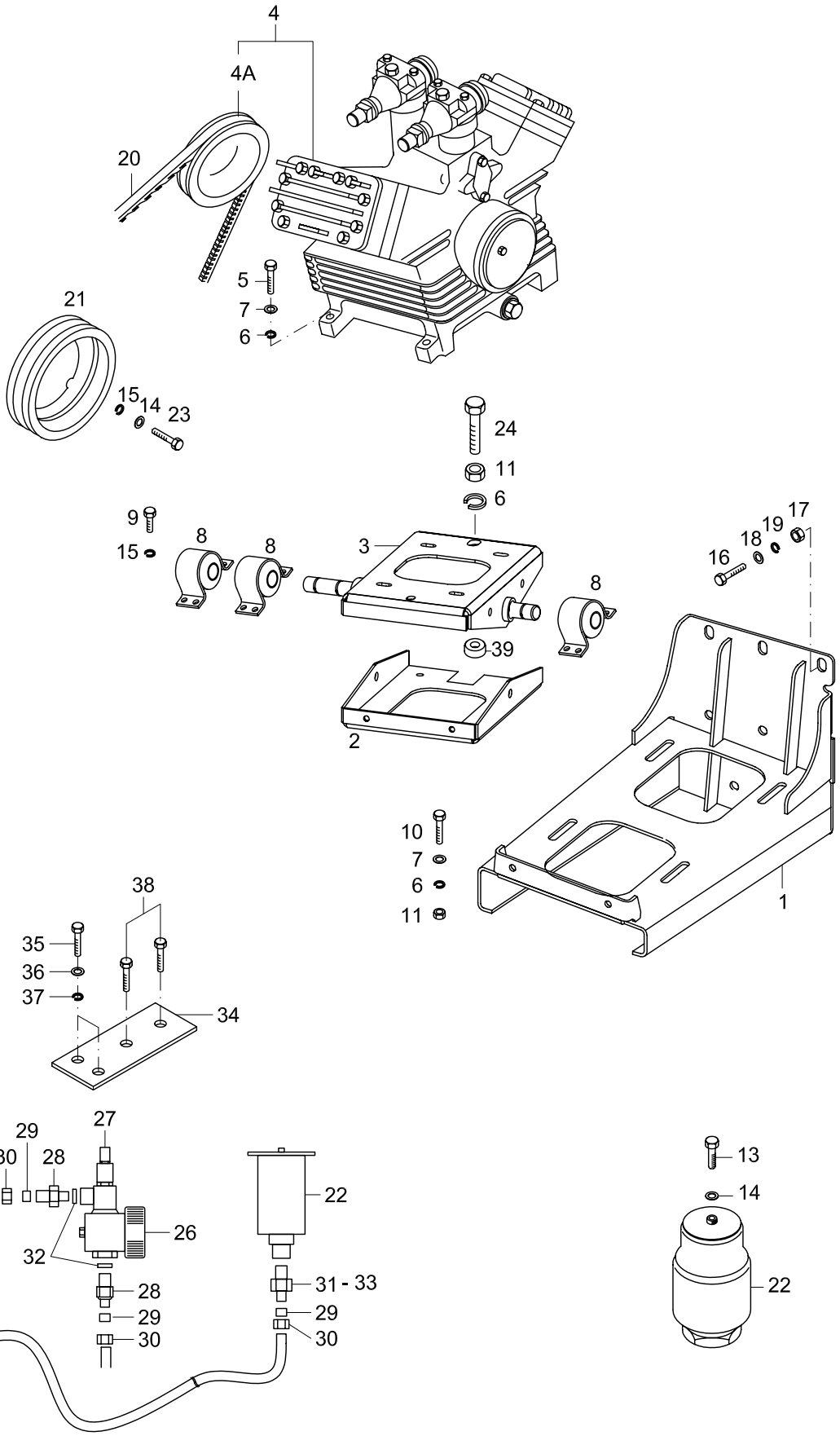

TEMSA	COMPRESSOR, AIR CONDITIONER KLIMAKOMPRESSOR COMPRESSEUR, CLIMATISEUR COMPRESSORE, CLIMATIZZATORE			Drw.no 62309-94027-70 / 62309-96027-70 Vehicle Model: TB162L - TB162R						23-020 RevDate: 10.02.2005 Page: 1
Pos	Part Number	English	German	French	Italian	Qty	R/P	From	Up To	Original Number Supplier
1	62309-90030-70AY	CONSOLE	KONSOLE	CONSOLE	CONSOLLE	1		1		
2	62309-90028-01CY	SLIDING	UNTERE FÜHRUNG	PATIN INFERIEUR	SOSTEGNO INFERIORE	1		1		
3	62309-90028-02BY	SLIDING	OBERE FÜHRUNG	PATIN SUPERIEUR	ROTAIA SUPERIORE	1		1		
4	62309-90020-08	COMPRESSSOR+ PULLEY	KOMPRESSOR+ TROMMEL	COMPRESSEUR + POUL	COMPRESSORE + PULE	1		1	110105 2005	BOCK: FKX40/560K
4	62309-90020-08	COMPRESSSOR+ PULLEY	KOMPRESSOR+ TROMMEL	COMPRESSEUR + POUL	COMPRESSORE + PULE	1		110105 2005		BITZER: 4PFCY
4	62309-90020-09	COMPRESSSOR+ PULLEY	KOMPRESSOR+ TROMMEL	COMPRESSEUR + POUL	COMPRESSORE + PULE	1		1	110105 2005	BOCK: FKX40/655K
4	62309-90020-09	COMPRESSSOR+ PULLEY	KOMPRESSOR+ TROMMEL	COMPRESSEUR + POUL	COMPRESSORE + PULE	1		110105 2005		BITZER 4NFCY
4A	KK73.1.112N D:193	MAGNETIC PULLEY				1		1	110105 2005	FOR BOCK: FKX40/560K
4A	KK73.1.112N D:193	MAGNETIC PULLEY				1		110105 2005		FOR BITZER: 4PFCY
4A	LA 16.258 D:163	MAGNETIC PULLEY				1		1	110105 2005	FOR BOCK: FKX40/655K
4A	LA 16.258 D:163	MAGNETIC PULLEY				1		110105 2005		FOR BITZER 4NFCY
5	TF101319Y	BOLT	SCHRAUBE	BOULON	BULLONE	4		1		M12*1.75*55
6	MF450407Y	WASHER SPRING	BEILEGSCHEIBE	RONDELLE DE GROWER	RONDELLA	AR		1		A12
7	MF450007Y	WASHER PLAIN	UNTERLEGSCHEIBE	RONDELLE PLATE	RONDELLA	8		1		A12
8	62309-70037-01Y	HOUSE	LAGER	ROULEMENT	LETTO	3		1		
9	MF100051Y	BOLT	SCHRAUBE	BOULON	BULLONE	12		1		M8*12
10	MF100116Y	BOLT	SCHRAUBE	BOULON	BULLONE	4		1		M12*40
11	MF430007Y	NUT	MUTTER	ECROU	BULLONE	AR		1		M12*1.25
13	MF100055Y	BOLT	SCHRAUBE	BOULON	BULLONE	AR		1		M8*1.25*20
14	MF450005Y	WASHER PLAIN	UNTERLEGSCHEIBE	RONDELLE PLATE	RONDELLA	AR		1		A8.5
15	MF450405Y	WASHER SPRING	BEILEGSCHEIBE	RONDELLE DE GROWER	RONDELLA	AR		1		A8
16	MF101344Y	BOLT	SCHRAUBE	BOULON	BULLONE	6		1		M14*40
17	MF430008Y	NUT	MUTTER	ECROU	BULLONE	AR		1		M14*1.25
18	MF450008Y	WASHER PLAIN	UNTERLEGSCHEIBE	RONDELLE PLATE	RONDELLA	6		1		A14
19	MF450408Y	WASHER SPRING	BEILEGSCHEIBE	RONDELLE DE GROWER	RONDELLA	6		1		A14
20	62309-94027-50Y	V-BELT 2/ xpb2150	V-KEILRIEMEN 2/ xpb2150	COURROIE EN V/TRAPE 2/ xpb2150	CINGHIA-V 2/ xpb2150	1		1	010504	FOR BOCK: FKX40/560K
20	62309-94027-55Y	V-BELT 2/ xpb2140	V-KEILRIEMEN 2/ xpb2140	COURROIE EN V/TRAPE 2/ xpb2140	CINGHIA-V 2/ xpb2140	1		010504		FOR BOCK: FKX40/560K
20	62309-94027-55Y	V-BELT 2/ xpb2140	V-KEILRIEMEN 2/ xpb2140	COURROIE EN V/TRAPE 2/ xpb2140	CINGHIA-V 2/ xpb2140	1		110105 2005		FOR BITZER: 4PFCY
20	62309-90027-60Y	V-BELT 2/ xpb2000	V-KEILRIEMEN 2/ xpb2000	COURROIE EN V/TRAPE 2/ xpb2000	CINGHIA-V 2/ xpb2000	1		1		FOR BOCK: FKX40/655K
20	62309-90027-60Y	V-BELT 2/ xpb2000	V-KEILRIEMEN 2/ xpb2000	COURROIE EN V/TRAPE 2/ xpb2000	CINGHIA-V 2/ xpb2000	1		110105 2005		FOR BITZER 4NFCY
21	62309-90016-01Y	PULLEY	VELLENROLLE	POULIE	PULEGGIA	1		1		
22	62309-90000-11Y	BELLOWS	BLASEBALG	SOUFFLET	SOFFIETTO	1		1		CONTITECH SZ 35-11
23	MF101263Y	BOLT	SCHRAUBE	BOULON	BULLONE	8		1		M8*40
24	62309-90027-51Y	BOLT	SCHRAUBE	BOULON	BULLONE	1		1		
26	62309-70278-01Y	CONNECTOR	VENTIL	VALVE	VALVOLA	1		1		SÜTRAK

TEMSA

COMPRESSOR, AIR CONDITIONER
KLIMAKOMPRESSOR
COMPRESSEUR, CLIMATISEUR
COMPRESSORE, CLIMATIZZATORE

Drw.no
62309-94027-70

Vehicle Model:
TB162L - TB162R

23-20

RevDate: 10.02.2005
Page: 1

Pos	Part Number	English	German	French	Italian	Qty	R/P	From	Up To	Original Number Supplier
27	TU181001-48	VENTIL	VENTIL	VALVE	VENTOLA	1		1		
28	62309-90027-38Y	CONNECTOR	STECKVERBINDER	CONNECTEUR	CONNETTORE	2		1		
29	TM153102	OUTER RING	AUSSEN RING	BAGUE EXTERIEURE	ANELLO ESTERNO	3		1		
30	TM153101	NUT	MUTTER	ECROU	BULLONE	3		1		
31	62309-90027-31Y	CONNECTOR	STECKVERBINDER	CONNECTEUR	CONNETTORE	1		1		
32	TU181159	WASHER PLAIN	UNTERLEGSCHEIBE	RONDELLE PLATE	RONDELLA	2		1		
33	TU181001-48	REDUCTION	REDUZIERUNG	REDUCTION	RIDUZIONE	1		1		
34	62309-90027-34AY	PLATE	PLATTE	PLAQUE D'IMMATRICULA	TARGA	1		1		
35	MF100027Y	BOLT	SCHRAUBE	BOULON	BULLONE	2		1		M6*16
36	MF450004Y	WASHER PLAIN	UNTERLEGSCHEIBE	RONDELLE PLATE	RONDELLA	AR		1		A6.4
37	MF450404Y	WASHER SPRING	BEILEGSCHEIBE	RONDELLE DE GROWER	RONDELLA	AR		1		A6
38	MF200088Y	SCREW MACHINE	SCHRAUBE	PLAQUE D'IMMATRICULA	VITE	2		1		6*45

FK40/390-655 K

FK40/390-655 N

Sonderzubehör / special accessories / accessoires spéciaux

FK40/390-655 N+TK

FK40/390-655 K

FK40/390-655 TK

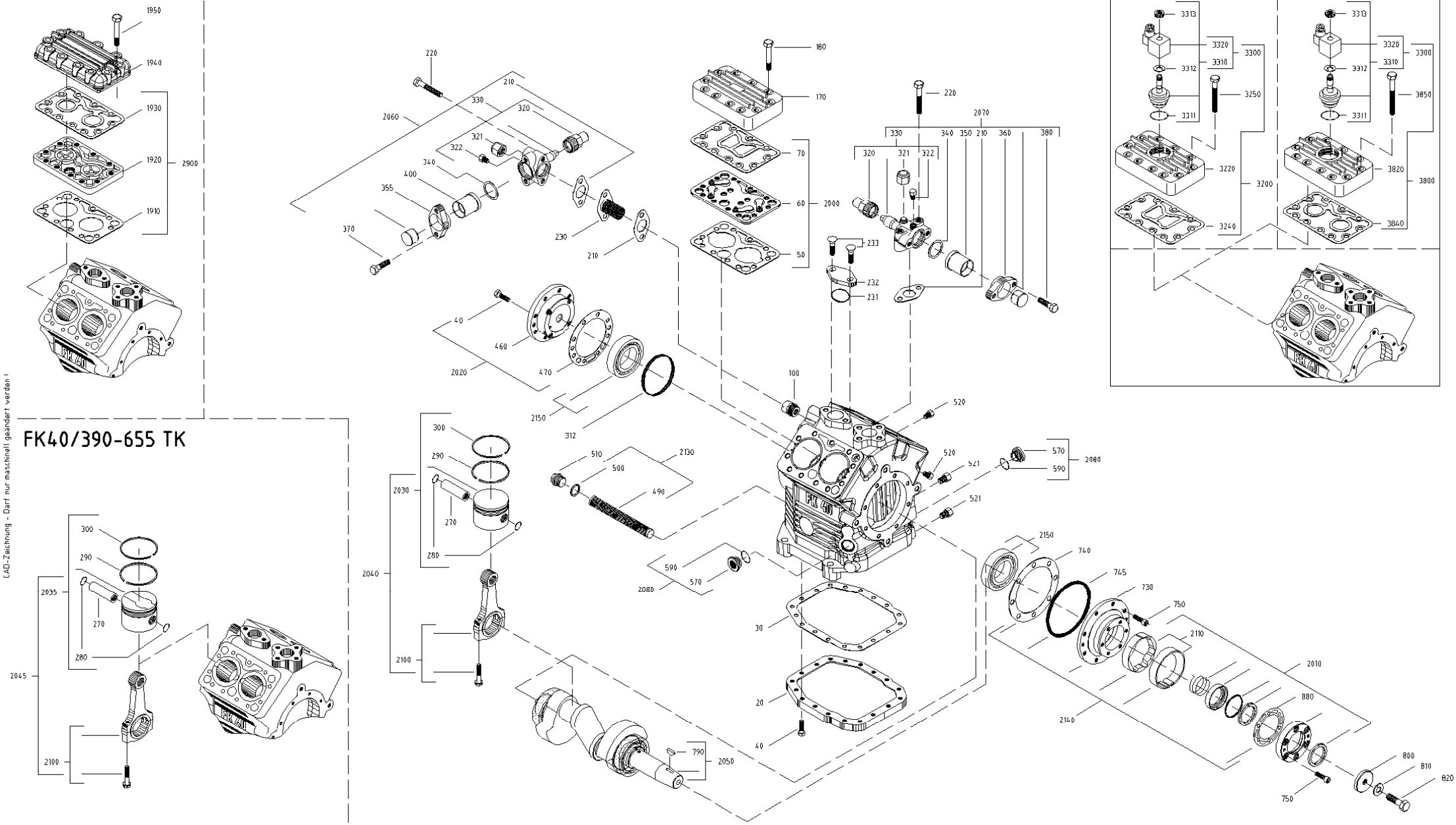

CAD-Zeichnung - Darf nur maschinell geändert werden !

BOCK COMPRESSORS

Fahrzeugverdichter / Vehicle Compressor / Compresseur pour automobiles

Typ	Teile Nr.	Typ	Teile Nr.	Typ	Teile Nr.
FK(X)40/390 N	13977 (13985)	FK(X)40/390 K	13978 (13986)	FK(X)40/390 TK	14339 (14343)
FK(X)40/470 N	13979 (13987)	FK(X)40/470 K	13980 (13988)	FK(X)40/470 TK	14340 (14344)
FK(X)40/560 N	13981 (13989)	FK(X)40/560 K	13982 (13990)	FK(X)40/560 TK	14341 (14345)
FK(X)40/655 N	13983 (13991)	FK(X)40/655 K	13984 (13992)	FK(X)40/655 TK	14342 (14346)

Zeichn.-Nr./Drawing no./Numéro de plan

1.0851-13979.0 d

Stand/As of date/État: 11/03

Spareparts list

COMPR. - FK40/655
D.-Nr. 1.0851-13979.0 BL.3(D)

E00299
Page 1
Valid from 14.11.03
Date 24.11.03

BOCK COMPRESSORS

Spare parts list valid for the following types: No longer series since:

COMPR. - FK40/655 N	Item no. : 13983	
COMPR. - FK40/655 K	Item no. : 13984	
COMPR. - FKX40/655 N	Item no. : 13991	
COMPR. - FKX40/655 K	Item no. : 13992	
COMPR. - FK40/655 TK	Item no. : 14342	
COMPR. - FKX40/655 TK	Item no. : 14346	

Pos.	Part no.	Description	Quantity	QU
20	03876	BASE PLATE	1	Pc
30	06721	BASE PLATE GASKET	1	Pc
40	06244	HEX. HEAD SCREW M8X30	26	Pc
50	05697	LOWER VALVE PLATE GASKET DM65 FÜR FK(X)40/655 N+TK	2	Pc
60	07118	VALVE PLATE COMPLETE DM60 FÜR FK(X)40/655 N+TK	2	Pc
70	06730	UPPER VALVE PLATE GASKET FÜR FK(X)40/655 N+TK	2	Pc
100	07940	SAFETY VALVE F. 25BAR OPER.	1	Pc
170	03384	CYLINDER COVER FÜR FK(X)40/655 N+TK	2	Pc
180	06034	HEX. HEAD SCREW M10X65 FÜR FK(X)40/655 N+TK	22	Pc
210	05083	VALVE FLANGE GASKET	3	Pc
220	06034	HEX. HEAD SCREW M10X65	4	Pc
230	03370	FILTER SUCTION SIDE	1	Pc
231	05153	O-RING DIA.34,59X2,62	1	Pc
232	04715	BLANK FLANGE 9MM	1	Pc
233	05075	HEXAGON HEAD SCREW M10X30	2	Pc
270	07857	PISTON PIN DIA.15X50	4	Pc
280	05551	SEEGER CIRCLIP 15X1	8	Pc
290	06572	OIL CONTROL RING PISTON 65	4	Pc
300	06564	COMPRESSION RING PISTON 65	4	Pc
312	05280	CLEARANCE RING F.BEARING DIA90	1	Pc
320	05784	CAP NUT M22X1,5	2	Pc
321	05789	CAP NUT UNF 7/16"	2	Pc
322	05514	LOCKING SCREW 1/8" NPTF	2	Pc
330	07128	SHUT-OFF VALVE LESS SOLD UNION	2	Pc
340	05067	GASKET SOLDERED CONNECT.	2	Pc
350	05313	BRAZED HEXAGON NIPPLE DM 35	1	Pc
355	04329	FLANGE OVAL 16MM	1	Pc
360	04329	FLANGE OVAL 16MM	1	Pc
370	05489	CYLINDER SCREW M10X35	2	Pc
380	05489	CYLINDER SCREW M10X35	2	Pc
400	05313	BRAZED HEXAGON NIPPLE DM 35	1	Pc
460	07990	OIL PUMP COMPLETE	1	Pc
470	05094	GASKET F.OILP.+REAR BEAR.FL.	1	Pc
490	06723	OIL FILTER	1	Pc
500	05342	SEAL RING 27X22X2	2	Pc
510	06400	LOCKING SCREW M22X1,5	1	Pc
520	05514	LOCKING SCREW 1/8" NPTF	2	Pc
521	05801	SEAL PLUG 1/4" NPTF	2	Pc
570	06026	SIGHT GLASS-INSERT	2	Pc
590	05142	O-RING DIA.23,52X1,78	2	Pc
730	06726	FRONT BEARING FLANGE	1	Pc
740	06165	FRONT BEARING FLANGE GASKET	1	Pc
745	05169	O-RING DIA 101,19X3,53	1	Pc

Spareparts list

COMPR. - FK40/655
D.-Nr. 1.0851-13979.0 BL.3(D)

E00299
Page 2
Valid from 14.11.03
Date 24.11.03

BOCK COMPRESSORS

Spare parts list valid for the following types: No longer series since:

COMPR. - FK40/655 N	Item no. : 13983	
COMPR. - FK40/655 K	Item no. : 13984	
COMPR. - FKX40/655 N	Item no. : 13991	
COMPR. - FKX40/655 K	Item no. : 13992	
COMPR. - FK40/655 TK	Item no. : 14342	
COMPR. - FKX40/655 TK	Item no. : 14346	

Pos.	Part no.	Description	Quantity	QU
750	06067	CYLINDER SCREW M8X25	14	Pc
790	05673	WOODRUFF KEY A5X9	1	Pc
800	04425	DISC DIA. 50X12.5X8	1	Pc
810	05666	SPRING WASHER B12	1	Pc
820	05462	HEX. HEAD SCREW M12X40	1	Pc
880	05063	SHAFT SEAL COVER GASKET	1	Pc
1910	06642	LOWER VALVE PLATE GASKET	2	Pc
		FOR FK(X)40/655 K		
1920	07700	VALVE PLATE COMPLETE	2	Pc
		FOR FK(X)40/655 K		
1930	06162	UPPER VALVE PLATE GASKET	2	Pc
		FOR FK(X)40/655 K		
1940	03381	CYLINDER COVER	2	Pc
		FOR FK(X)40/655 K		
1950	05457	HEX. HEAD SCREW M10X70	22	Pc
		FOR FK(X)40/655 K		
		------ ASSEMBLY KITS ------		
2000	80241	SET VALVE PLATE	2	Pc
		FÜR FK(X)40/655 N+TK		
2010	80023	SET SHAFT SEAL	1	Pc
2020	80017	SET OIL PUMP	1	Pc
2030	80105	SET PISTON DIA 65 (OPTIMIZED)	4	Pc
		FÜR FK(X)40/655 N+K		
2035	80225	SET PISTON DM 65 (RILL.+OPT.)	4	Pc
		FÜR FK(X)40/655 TK		
2040	80111	SET PISTON-CON.ROD 2 RINGS/65	4	Pc
		FÜR FK(X)40/655 N+K		
2045	80226	SET PISTON-CON.ROD (65,R+OPT.)	4	Pc
		FÜR FK(X)40/655 TK		
2050	80154	SET CRANKSHAFT 49STROKE, OPT.	1	Pc
2060	08082	SET SHUT-OFF VALVE NW32	1	Pc
2070	08082	SET SHUT-OFF VALVE NW32	1	Pc
2080	08698	SET SIGHT GLASS	2	Pc
2090	80230	SET GAKSETS	1	Pc
		FÜR FK(X)40/655 N+TK		
		NOT SHOWN		
2090	80001	SET GASKETS	1	Pc
		FOR FK(X)40/655 K		
		NOT SHOWN		
2100	08449	SET CONNECTING ROD	4	Pc
2110	80129	SET COLL.RING W.FELT INSRT	1	Pc
2130	80076	SET OIL FILTER	1	Pc
2140	80081	SET FRONT BEARING FLANGE	1	Pc
2150	80118	SET CYLINDER ROLLER BEARING	2	Pc
2900	80010	SET VALVE PLATE	2	Pc
		FOR FK(X)40/655 K		

Spareparts list

COMPR. - FK40/655
D.-Nr. 1.0851-13979.0 BL.3(D)

E00299
Page 3
Valid from 14.11.03
Date 24.11.03

BOCK COMPRESSORS

Spare parts list valid for the following types: No longer series since:

COMPR. - FK40/655 N	Item no. : 13983	
COMPR. - FK40/655 K	Item no. : 13984	
COMPR. - FKX40/655 N	Item no. : 13991	
COMPR. - FKX40/655 K	Item no. : 13992	
COMPR. - FK40/655 TK	Item no. : 14342	
COMPR. - FKX40/655 TK	Item no. : 14346	

Pos.	Part no.	Description	Quantity	QU
		---- SPECIAL ACCESORIES ----		
3200	08704	SET CAP. REG. LR87 24V- WITH CYLINDER COVER FÜR FK(X)40/655 N+TK	1	Pc
3220	03383	CYLINDER COVER FOR LR FÜR FK(X)40/655 N+TK	1	Pc
3240	06730	UPPER VALVE PLATE GASKET FÜR FK(X)40/655 N+TK	1	Pc
3250	05457	HEX. HEAD SCREW M10X70 FÜR FK(X)40/655 N+TK	11	Pc
3300	08418	SET CAP. REGULATION LR87 24V-	1	Pc
3310	07541	VALVE BODY LR87	1	Pc
3311	05987	O-RING DIA.48,0X2,5 GREEN	1	Pc
3312	05143	DISC DIA. 30X16X2,0	1	Pc
3313	05885	MILLED NUT M15X1 WITH O-RING	1	Pc
3320	07526	SOLENOID COIL 24V CC	1	Pc
3600	80022	SET REPLACEMENT ADAPTER SET THE SAME SHUT-OFF VALVE POSITIONING SIMILAR TO FK4/467 NOT SHOWN	1	Pc
3800	08709	SET CAP. REGULATION LR87 24V- WITH CYLINDER COVER FOR FK(X)40/655 K	1	Pc
3820	03323	CYLINDER COVER FOR LR FOR FK(X)40/655 K	1	Pc
3840	06162	UPPER VALVE PLATE GASKET FOR FK(X)40/655 K	1	Pc
3850	06338	HEX. HEAD SCREW M10X85 FOR FK(X)40/655 K	11	Pc

Spareparts list

COMPR. - FK40/560
D.-Nr. 1.0851-13979.0 BL.3(D)

E00298
Page 1
Valid from 14.11.03
Date 24.11.03

BOCK COMPRESSORS

Spare parts list valid for the following types: No longer series since:

COMPR. - FK40/560 N	Item no. : 13981	
COMPR. - FK40/560 K	Item no. : 13982	
COMPR. - FKX40/560 N	Item no. : 13989	
COMPR. - FKX40/560 K	Item no. : 13990	
COMPR. - FK40/560 TK	Item no. : 14341	
COMPR. - FKX40/560 TK	Item no. : 14345	

Pos.	Part no.	Description	Quantity	QU
20	03876	BASE PLATE	1	Pc
30	06721	BASE PLATE GASKET	1	Pc
40	06244	HEX. HEAD SCREW M8X30	26	Pc
50	05696	LOWER VALVE PLATE GASKET DM60 FÜR FK(X)40/560 N+TK	2	Pc
60	07118	VALVE PLATE COMPLETE DM60 FÜR FK(X)40/560 N+TK	2	Pc
70	06730	UPPER VALVE PLATE GASKET FÜR FK(X)40/560 N+TK	2	Pc
100	07940	SAFETY VALVE F. 25BAR OPER.	1	Pc
170	03384	CYLINDER COVER FÜR FK(X)40/560 N+TK	2	Pc
180	06034	HEX. HEAD SCREW M10X65 FÜR FK(X)40/560 N+TK	22	Pc
210	05083	VALVE FLANGE GASKET	3	Pc
220	06034	HEX. HEAD SCREW M10X65	4	Pc
230	03370	FILTER SUCTION SIDE	1	Pc
231	05153	O-RING DIA.34,59X2,62	1	Pc
232	04715	BLANK FLANGE 9MM	1	Pc
233	05075	HEXAGON HEAD SCREW M10X30	2	Pc
270	07857	PISTON PIN DIA.15X50	4	Pc
280	05551	SEEGER CIRCLIP 15X1	8	Pc
290	06562	OIL SCRAPER RING PISTON 60	4	Pc
300	06563	COMPRESSION RING PISTON 60	4	Pc
312	05280	CLEARANCE RING F.BEARING DIA90	1	Pc
320	05784	CAP NUT M22X1,5	2	Pc
321	05789	CAP NUT UNF 7/16"	2	Pc
322	05514	LOCKING SCREW 1/8" NPTF	2	Pc
330	07128	SHUT-OFF VALVE LESS SOLD UNION	2	Pc
340	05067	GASKET SOLDERED CONNECT.	2	Pc
350	04367	BRAZED HEXAGON NIPPLE DM 28	1	Pc
355	04329	FLANGE OVAL 16MM	1	Pc
360	04329	FLANGE OVAL 16MM	1	Pc
370	05489	CYLINDER SCREW M10X35	2	Pc
380	05447	HEX. HEAD SCREW M10X35	2	Pc
400	05313	BRAZED HEXAGON NIPPLE DM 35	1	Pc
460	07990	OIL PUMP COMPLETE	1	Pc
470	05094	GASKET F.OILP.+REAR BEAR.FL.	1	Pc
490	06723	OIL FILTER	1	Pc
500	05342	SEAL RING 27X22X2	2	Pc
510	06400	LOCKING SCREW M22X1,5	1	Pc
520	05514	LOCKING SCREW 1/8" NPTF	2	Pc
521	05801	SEAL PLUG 1/4" NPTF	2	Pc
570	06026	SIGHT GLASS-INSERT	2	Pc
590	05142	O-RING DIA.23,52X1,78	2	Pc
730	06726	FRONT BEARING FLANGE	1	Pc
740	06165	FRONT BEARING FLANGE GASKET	1	Pc
745	05169	O-RING DIA 101,19X3,53	1	Pc

Spareparts list E00298
Page 2
COMPR. - FK40/560 Valid from 14.11.03
D.-Nr. 1.0851-13979.0 BL.3(D) Date 24.11.03

BOCK COMPRESSORS

Spare parts list valid for the following types: No longer series since:

COMPR. - FK40/560 N	Item no. : 13981	
COMPR. - FK40/560 K	Item no. : 13982	
COMPR. - FKX40/560 N	Item no. : 13989	
COMPR. - FKX40/560 K	Item no. : 13990	
COMPR. - FK40/560 TK	Item no. : 14341	
COMPR. - FKX40/560 TK	Item no. : 14345	

Pos.	Part no.	Description	Quantity	QU
750	06067	CYLINDER SCREW M8X25	14	Pc
790	05673	WOODRUFF KEY A5X9	1	Pc
800	04425	DISC DIA. 50X12.5X8	1	Pc
810	05666	SPRING WASHER B12	1	Pc
820	05462	HEX. HEAD SCREW M12X40	1	Pc
880	05063	SHAFT SEAL COVER GASKET	1	Pc
1910	06641	LOWER VALVE PLATE GASKET	2	Pc
		FOR FK(X)40/560 K		
1920	07700	VALVE PLATE COMPLETE	2	Pc
		FOR FK(X)40/560 K		
1930	06162	UPPER VALVE PLATE GASKET	2	Pc
		FOR FK(X)40/560 K		
1940	03381	CYLINDER COVER	2	Pc
		FOR FK(X)40/560 K		
1950	05457	HEX. HEAD SCREW M10X70	22	Pc
		FOR FK(X)40/560 K		
		------ ASSEMBLY KITS ------		
2000	80241	SET VALVE PLATE	2	Pc
		FÜR FK(X)40/560 N+TK		
2010	80023	SET SHAFT SEAL	1	Pc
2020	80017	SET OIL PUMP	1	Pc
2030	80104	SET PISTON DIA 60 (OPTIMIZED)	4	Pc
		FÜR FK(X)40/560 N+K		
2035	80210	SET PISTON DM 60	4	Pc
		FÜR FK(X)40/560 TK		
2040	80110	SET PISTON-CON ROD 2 RINGS/50	4	Pc
		FÜR FK(X)40/560 N+K		
2045	80251	SET PISTON-CON.ROD (60,R.+OPT)	4	Pc
		FÜR FK(X)40/560 TK		
2050	80154	SET CRANKSHAFT 49STROKE, OPT.	1	Pc
2060	08082	SET SHUT-OFF VALVE NW32	1	Pc
2070	08084	SET SHUT-OFF VALVE NW25	1	Pc
2080	08698	SET SIGHT GLASS	2	Pc
2090	80230	SET GAKSETS	1	Pc
		FÜR FK(X)40/560 N+TK		
		NOT SHOWN		
2090	80001	SET GASKETS	1	Pc
		FOR FK(X)40/560 K		
		NOT SHOWN		
2100	08449	SET CONNECTING ROD	4	Pc
2110	80129	SET COLL.RING W.FELT INSRT	1	Pc
2130	80076	SET OIL FILTER	1	Pc
2140	80081	SET FRONT BEARING FLANGE	1	Pc
2150	80118	SET CYLINDER ROLLER BEARING	2	Pc
2900	80010	SET VALVE PLATE	2	Pc
		FOR FK(X)40/560 K		

Spareparts list

COMPR. - FK40/560
D.-Nr. 1.0851-13979.0 BL.3(D)

E00298
Page 3
Valid from 14.11.03
Date 24.11.03

BOCK COMPRESSORS

Spare parts list valid for the following types: No longer series since:

COMPR. - FK40/560 N	Item no. : 13981	
COMPR. - FK40/560 K	Item no. : 13982	
COMPR. - FKX40/560 N	Item no. : 13989	
COMPR. - FKX40/560 K	Item no. : 13990	
COMPR. - FK40/560 TK	Item no. : 14341	
COMPR. - FKX40/560 TK	Item no. : 14345	

Pos.	Part no.	Description	Quantity	QU
		---- SPECIAL ACCESORIES ----		
3200	08704	SET CAP. REG. LR87 24V-	1	Pc
		WITH CYLINDER COVER		
		FÜR FK(X)40/560 N+TK		
3220	03383	CYLINDER COVER FOR LR	1	Pc
		FÜR FK(X)40/560 N+TK		
3240	06730	UPPER VALVE PLATE GASKET	1	Pc
		FÜR FK(X)40/560 N+TK		
3250	05457	HEX. HEAD SCREW M10X70	11	Pc
		FÜR FK(X)40/560 N+TK		
3300	08418	SET CAP. REGULATION LR87 24V-	1	Pc
3310	07541	VALVE BODY LR87	1	Pc
3311	05987	O-RING DIA.48,0X2,5 GREEN	1	Pc
3312	05143	DISC DIA. 30X16X2,0	1	Pc
3313	05885	MILLED NUT M15X1 WITH O-RING	1	Pc
3320	07526	SOLENOID COIL 24V CC	1	Pc
3600	80022	SET REPLACEMENT ADAPTER SET	1	Pc
		THE SAME SHUT-OFF VALVE		
		POSITIONING SIMILAR TO FK4/467		
		NOT SHOWN		
3800	08709	SET CAP. REGULATION LR87 24V-	1	Pc
		WITH CYLINDER COVER		
		FOR FK(X)40/560 K		
3820	03323	CYLINDER COVER FOR LR	1	Pc
		FOR FK(X)40/560 K		
3840	06162	UPPER VALVE PLATE GASKET	1	Pc
		FOR FK(X)40/560 K		
3850	06338	HEX. HEAD SCREW M10X85	11	Pc
		FOR FK(X)40/560 K		

24	HEATING	HEIZUNG		
24-010	Central Heating Chauffage	Heizung Calorifero	TB162L	TB162R
24-020	Heater Piping Tuyauterie du chauffage	Warmwasser Rohre Impianto riscaldamento	TB162L	TB162R
24-030	Preheather Unit - up to 2004' 09.02 Unité de préchauffage	Vorheizsystem Unita riscaldamento anteriore	TB162L	TB162R
24-031	Preheather Unit - after 2004' 09.02 Unité de préchauffage	Vorheizsystem Unita riscaldamento anteriore	TB162L	TB162R
24-040	Defroster Dégivrage	Entfroster Sbrinatore	TB162L	TB162R

TEMSA

Central Heating
Heizung
Chauffage
Calorifero

Vehicle Model: TB162L

Group No : 24-010
Draw. Num. :
x
Rev. Date :
Page : 1

SAG DIS GÖRÜNÜŞ - OUTSIDE VIEW RH

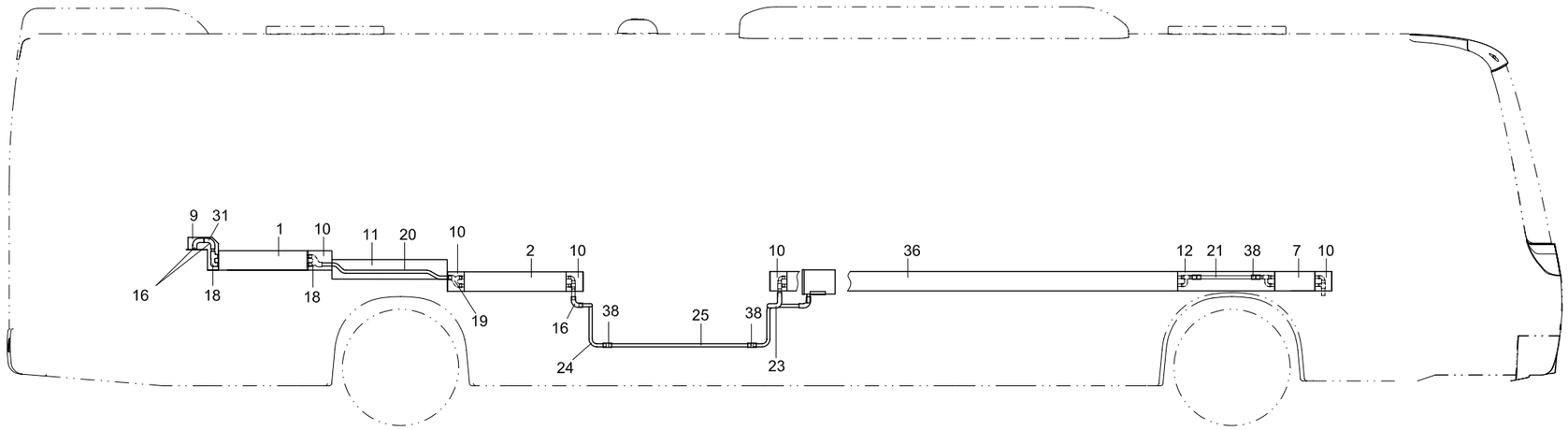

TABAN (UST GORUNUS) - FLOOR(TOP VIEW)

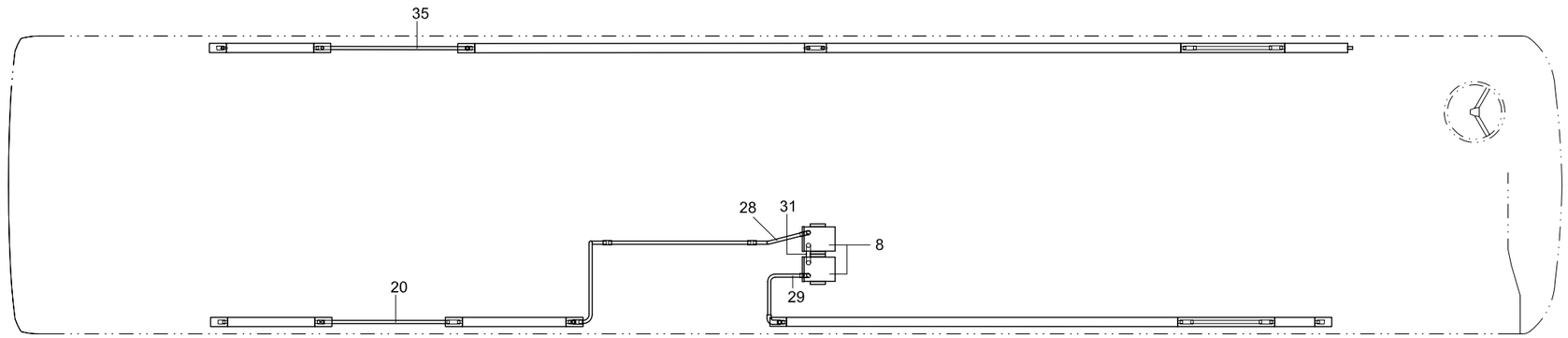

SOL DIS GÖRÜNÜŞ - OUTSIDE VIEW LH

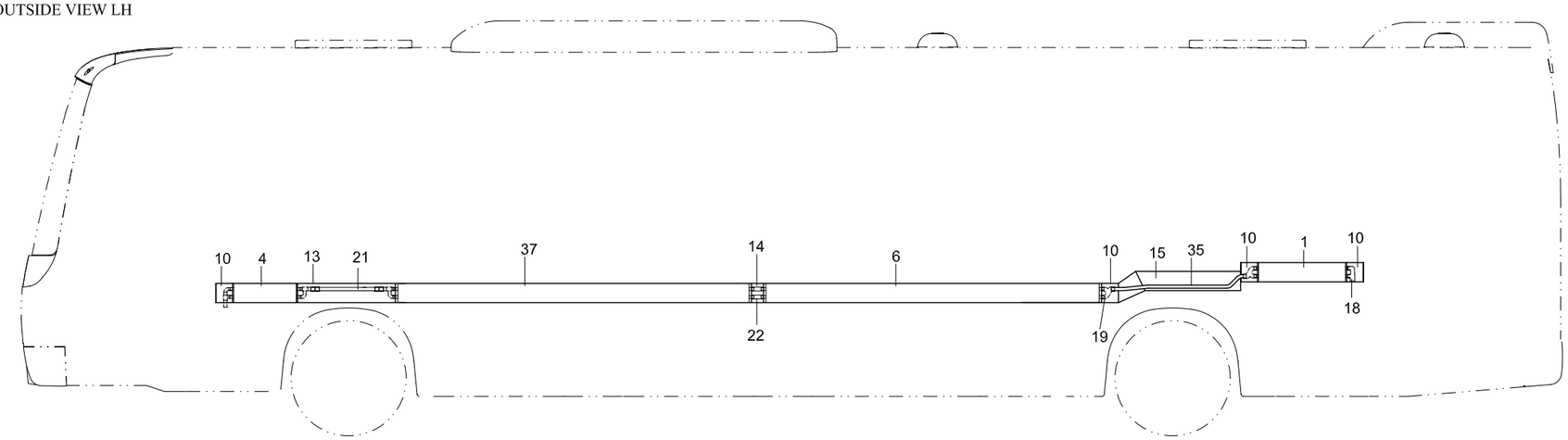

SAG DIS GÖRÜNÜŞ - OUTSIDE VIEW RH

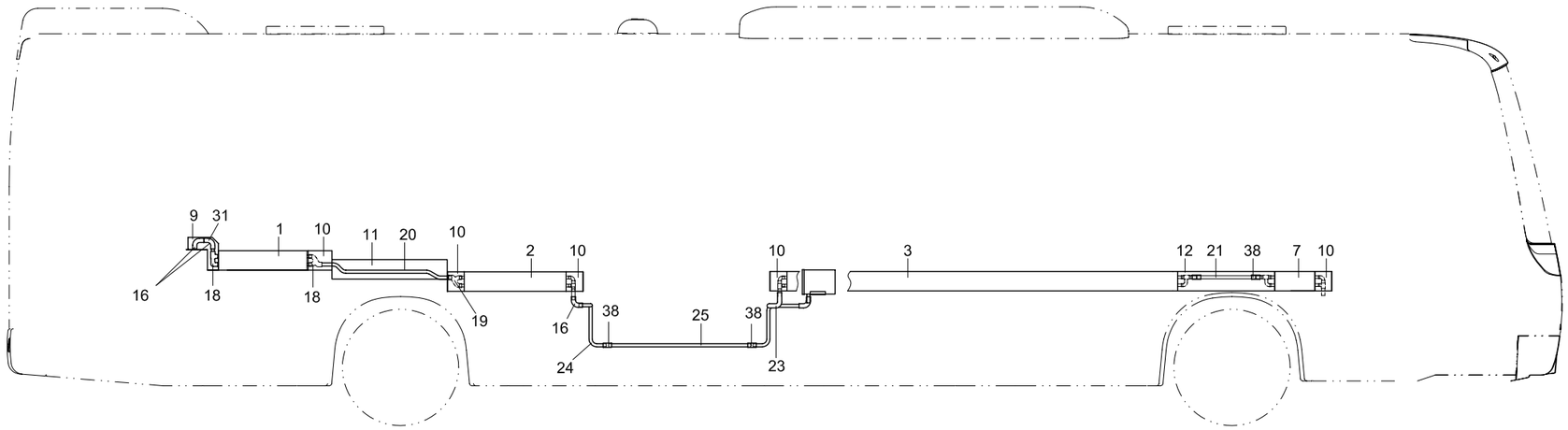

TABAN (UST GORUNUS) - FLOOR(TOP VIEW)

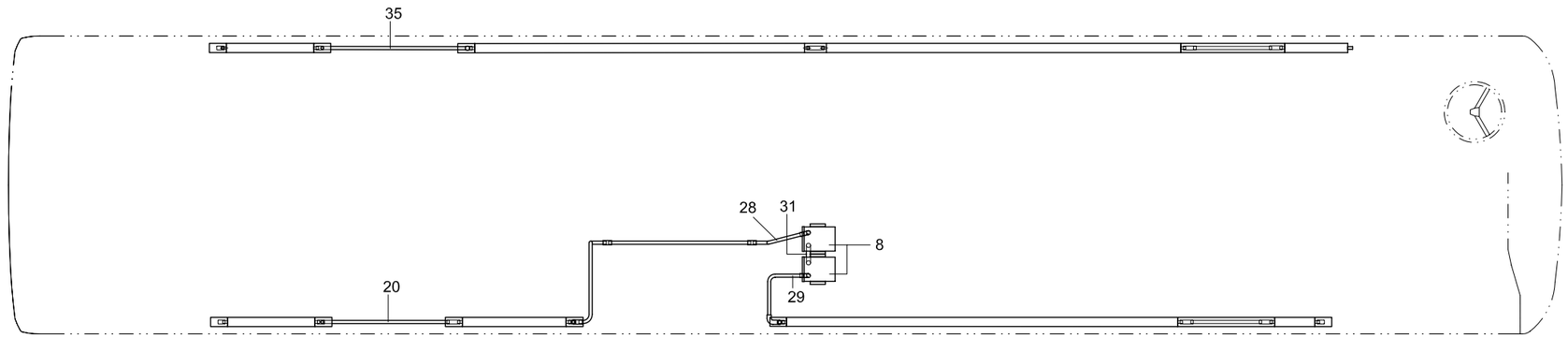

SOL DIS GÖRÜNÜŞ - OUTSIDE VIEW LH

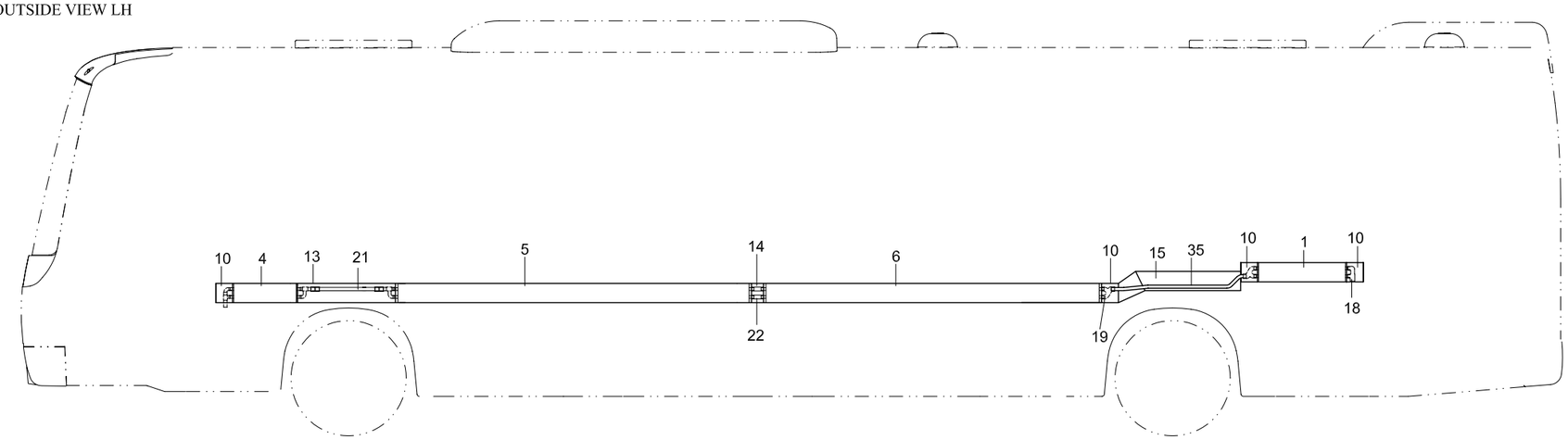

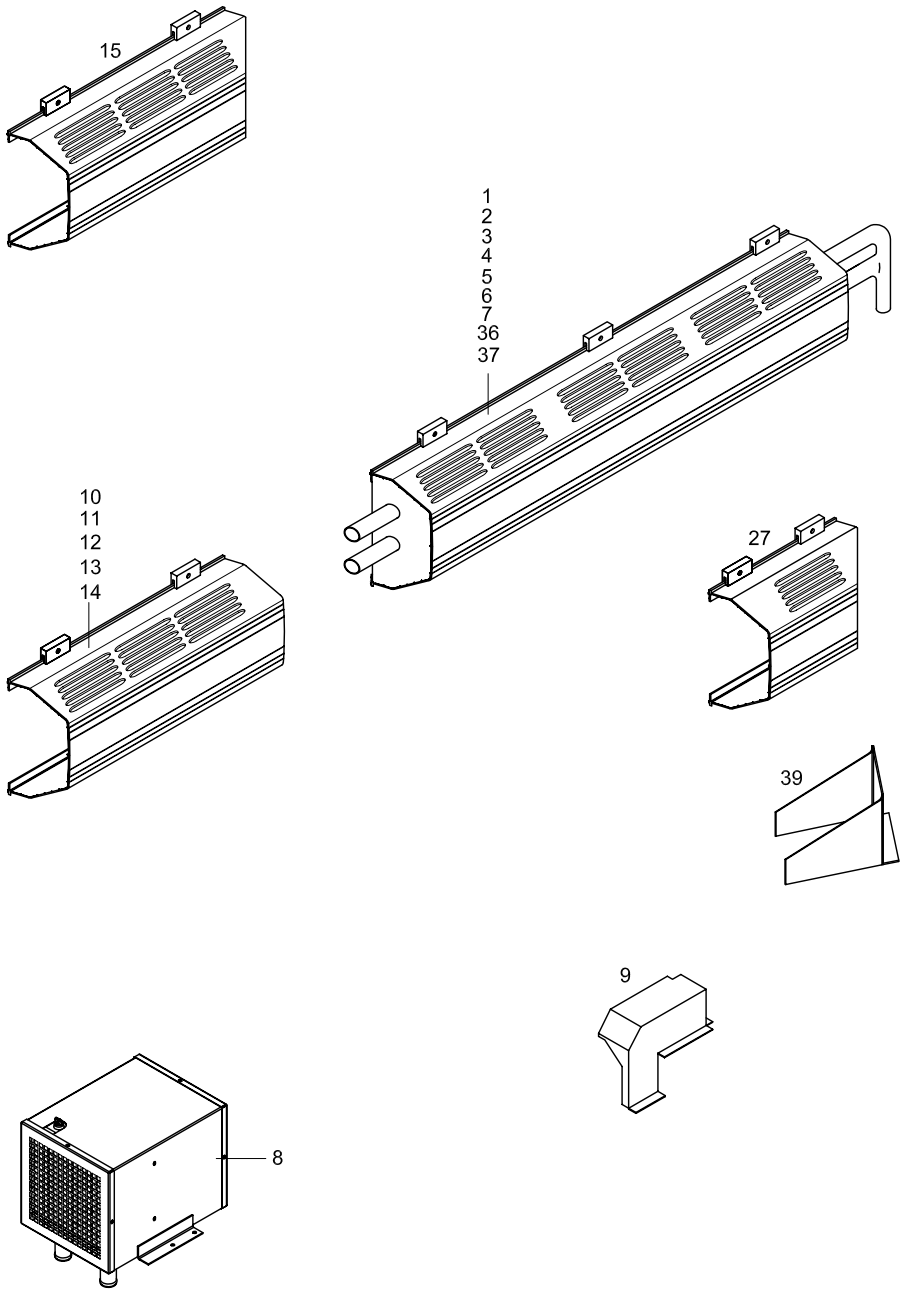
15
1
2
3
4
5
6
7
36
37
10
11
12
13
14
27
39
9
8

TEMSA	CENTRAL HEATING HEIZUNG CHAUFFAGE CALORIFERO			Drw.no 62323-94010-71Y Vehicle Model: TB162L - TB162R					24-010 RevDate: 10.02.2005 Page: 1
Pos	**Part Number**	**English**	**German**	**French**	**Italian**	**Qty**	**R/P**	**From**	**Up To**	Original Number Supplier
*	62323-94010-55Y	SET CONVECTION HEAT	KONVEKTOR SET	SET DU CONVECTEUR	SET CONVETTORE	SET		1	020704 2004	FOR TB162L SAFKAR
*	62323-94010-55Y	SET CONVECTION HEAT	KONVEKTOR SET	SET DU CONVECTEUR	SET CONVETTORE	SET		020704 2004		FOR TB162L KONVEKTA
*	62323-94010-50Y	SET CONVECTION HEAT	KONVEKTOR SET	SET DU CONVECTEUR	SET CONVETTORE	SET		1	020704 2004	FOR TB162R SAFKAR
*	62323-94010-51Y	SET CONVECTION HEAT	KONVEKTOR SET	SET DU CONVECTEUR	SET CONVETTORE	SET		020704 2004		FOR TB162R KONVEKTA
1	62323-94010-01X	CONVECTION HEATER	KONVEKTOR	CONNECTEUR	CONVETTORE	2		1		L:800mm SAFKAR
2	62323-94010-02X	CONVECTION HEATER	KONVEKTOR	CONNECTEUR	CONVETTORE	2		1		L:920mm SAFKAR
3	62323-94010-03X	CONVECTION HEATER	KONVEKTOR	CONNECTEUR	CONVETTORE	1		1		L:3300mm SAFKAR
4	62323-94010-04X	CONVECTION HEATER	KONVEKTOR	CONNECTEUR	CONVETTORE	1		1		L:600mm SAFKAR
5	62323-94010-05X	CONVECTION HEATER	KONVEKTOR	CONNECTEUR	CONVETTORE	1		1		L:3000mm SAFKAR
6	62323-94010-06X	CONVECTION HEATER	KONVEKTOR	CONNECTEUR	CONVETTORE	1		1		L:2850mm SAFKAR
7	62323-94010-07X	CONVECTION HEATER	KONVEKTOR	CONNECTEUR	CONVETTORE	1		1		L:410mm SAFKAR
8	62323-94010-40Y	HEATER	HEIZUNG	RADIATEUR	CALORIFERO	2		1		BAŞKURT
9	62323-94010-09Y	COVER - CORNER	ECK DECKEL	COUVERCLE DE COIN	COPERCHIO ANGOLO	1		1		SAFKAR
10	62323-94010-10X	COVER - REAR END	DECKEL - END	COUVERCLE – EXTREMI	COPERCHIO – ESTREMI	9		1		L:140mm SAFKAR
11	62323-94010-11X	COVER	DECKEL - END	COUVERCLE	COPERTURA	1		1		L:950mm SAFKAR
12	62323-94010-12X	COVER	DECKEL	COUVERCLE	COPERTURA	1		1		L:830mm SAFKAR
13	62323-94010-13X	COVER	DECKEL	COUVERCLE	COPERTURA	1		1		L:856 SAFKAR
14	62323-94010-14X	COVER	DECKEL	COUVERCLE	COPERTURA	1		1		L:65mm SAFKAR
15	62323-94010-15X	COVER	DECKEL	COUVERCLE	COPERTURA	1		1		L:875mm SAFKAR
16	62322-40720-00Y	HOSE ELBOW	SCHLAUCH WINKEL	POTEAU TUYAU	GOMITO TUBO	7		1		
18	62323-94010-18Y	HOSE ELBOW	SCHLAUCH WINKEL	POTEAU TUYAU	GOMITO TUBO	2		1		
19	62323-94010-19Y	HOSE ELBOW	SCHLAUCH WINKEL	POTEAU TUYAU	GOMITO TUBO	4		1		
20	62323-94010-20Y	PIPE	ROHR	TUYAU	TUBO	1		1		d.26
21	62323-94010-21Y	PIPE	ROHR	TUYAU	TUBO	2		1		d.26
22	TH166022	HOSE	SCHLAUCH	TUYAU	TUBO	2		1		d.22 L:500mm
23	62323-94010-23Y	PIPE	ROHR	TUYAU	TUBO	AR		1		d.26
24	62323-94010-24Y	PIPE	ROHR	TUYAU	TUBO	1		1		d.26
25	62323-94010-25Y	PIPE	ROHR	TUYAU	TUBO	1		1		d.26
27	62323-94010-27X	COVER	DECKEL	COUVERCLE	COPERTURA	1		1		L:300mm
28	62323-94010-28Y	PIPE	ROHR	TUYAU	TUBO	1		1		d.26
29	62323-94010-29Y	PIPE	ROHR	TUYAU	TUBO	1		1		d.26
31	62323-94010-31Y	PIPE	ROHR	TUYAU	TUBO	2		1		d.26
35	62323-94010-35Y	PIPE	ROHR	TUYAU	TUBO	1		1		d.26
36	62323-94010-36X	CONVECTION HEATER	KONVEKTOR	CONVECTEUR	CONVETTORE	1		1		L:2500mm
37	62323-94010-37X	CONVECTION HEATER	KONVEKTOR	CONVECTEUR	CONVETTORE	1		1		L:2200mm

TEMSA	CENTRAL HEATING HEIZUNG CHAUFFAGE CALORIFERO			Drw.no 62323-94010-71Y					24-010
				Vehicle Model: TB162L - TB162R					RevDate: 10.02.2005 Page: 2
Pos	Part Number	English	German	French	Italian	Qty	R/P	From	Up To	Original Number Supplier
38	62322-60740-80Y	HOSE	SCHLAUCH	TUYAU	TUBO	6		1		d:25
39	62323-94010-16Y	COVER	DECKEL	COUVERCLE	COPERTURA	5		1		

TEMSA

Heater Piping
Warmwasser Rohre
Tuyauterie du chauffage
Impianto riscaldamento

Vehicle Model: TB162L - TB162R

Group No : 24-020
Draw. Num. : x
Rev. Date :
Page : 1

TB162L

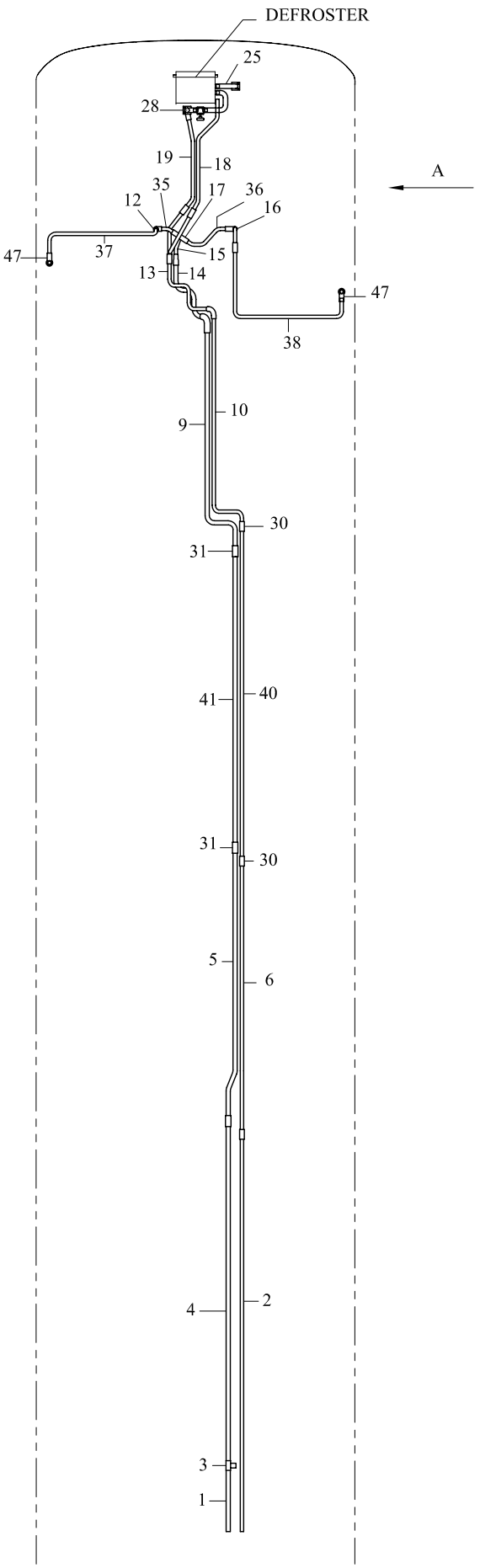

TB162R

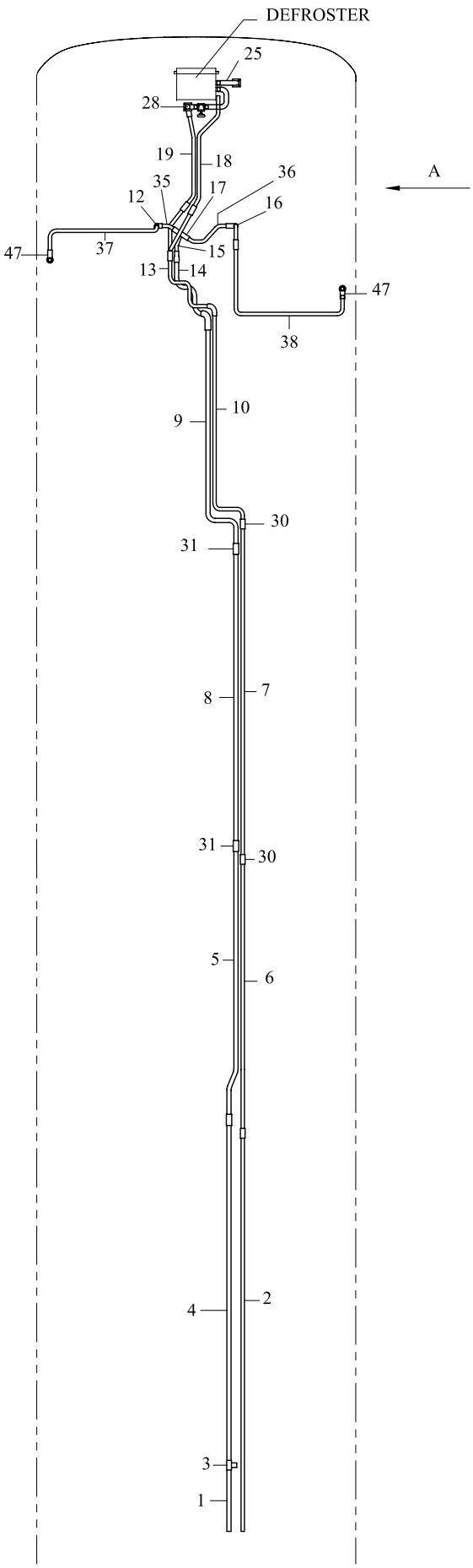

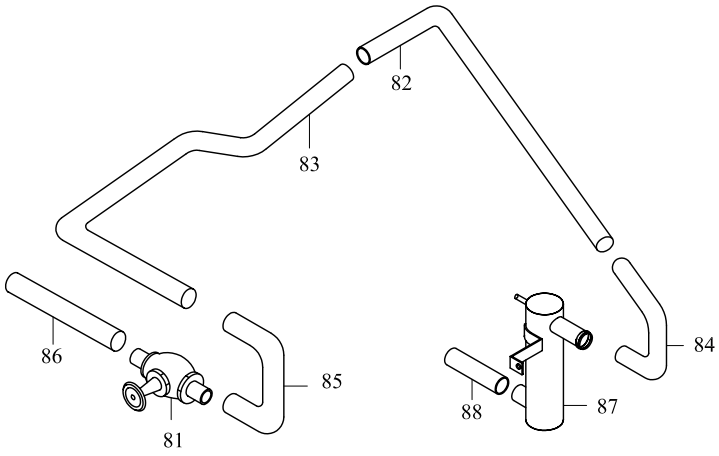

REAR PIPING

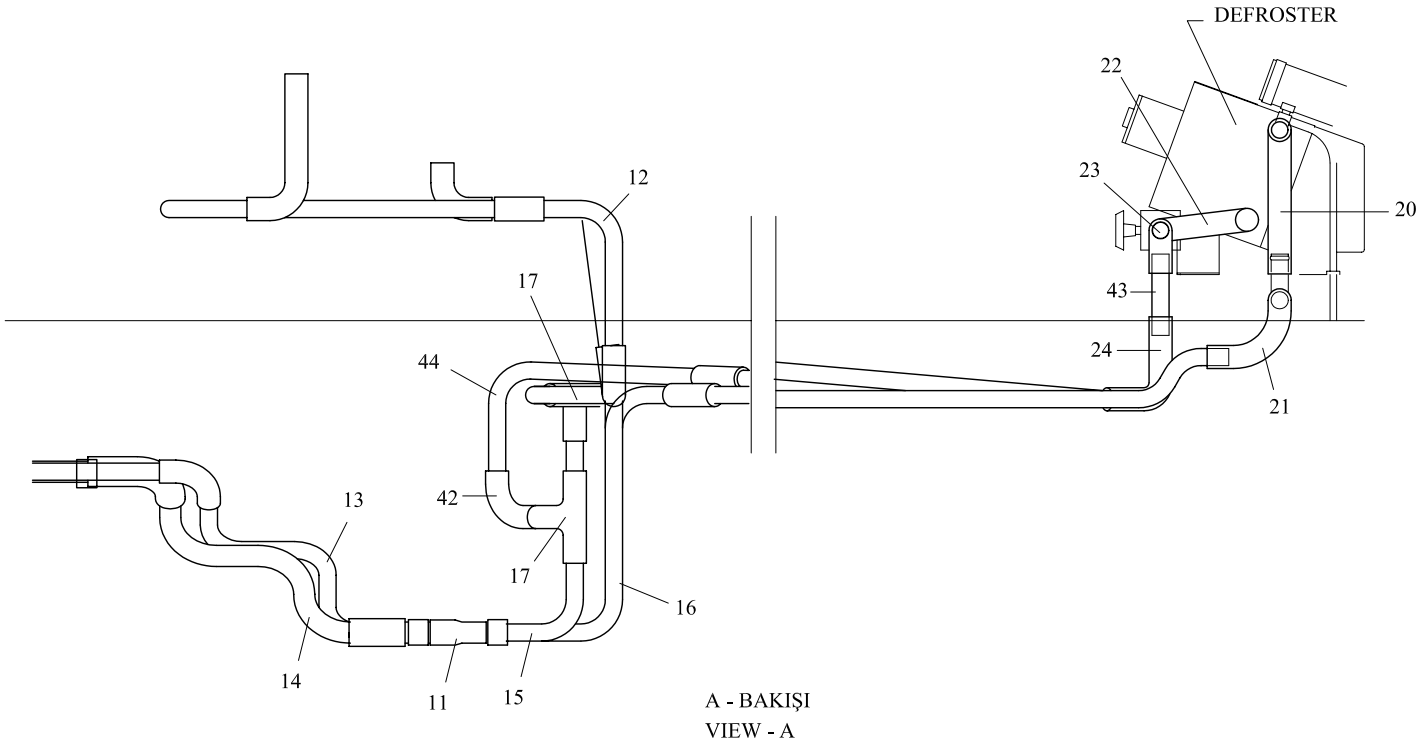

A - BAKIŞI
VIEW - A

TEMSA	HEATER PIPING WARMWASSER ROHRE TUYAUTERIE DU CHAUFFAGE IMPIANTO RISCALDAMENTO			Drw.no 62323-94010-70Y / 62323-94030-70/71 Vehicle Model: TB162L - TB162R					24-020 RevDate: Page: 1
Pos	**Part Number**	**English**	**German**	**French**	**Italian**	**Qty**	**R/P**	**From**	**Up To**	Original Number Supplier
1	62322-94010-01Y	HOT WATER PIPE	WARMWASSER ROHR	TUYAU D'EAU CHAUDE	TUBO ACQUA CALDA	1		1	010304	D.32
1	62322-94030-01AY	HOT WATER PIPE	WARMWASSER ROHR	TUYAU D'EAU CHAUDE	TUBO ACQUA CALDA	1		010304		D.28
2	62322-94010-02Y	HOT WATER PIPE	WARMWASSER ROHR	TUYAU D'EAU CHAUDE	TUBO ACQUA CALDA	1		1	010304	D.26
2	62322-97050-41Y	HOT WATER PIPE	WARMWASSER ROHR	TUYAU D'EAU CHAUDE	TUBO ACQUA CALDA	1		010304		D.23
3	62322-40390-00Y	T- ELBOW	T-WINKEL	COUDE-T	GOMITO-T	1		1		25*25 HEATPIPE
4	62322-94010-04Y	HOT WATER PIPE	WARMWASSER ROHR	TUYAU D'EAU CHAUDE	TUBO ACQUA CALDA	1		1	010304	
4	62322-97050-43Y	HOT WATER PIPE	WARMWASSER ROHR	TUYAU D'EAU CHAUDE	TUBO ACQUA CALDA	1		010304		D.28
5	62322-94010-05Y	HOT WATER PIPE	WARMWASSER ROHR	TUYAU D'EAU CHAUDE	TUBO ACQUA CALDA	1		1	010304	D.32
5	62322-94030-05Y	HOT WATER PIPE	WARMWASSER ROHR	TUYAU D'EAU CHAUDE	TUBO ACQUA CALDA	1		010304		D.28
6	62322-94010-06Y	HOT WATER PIPE	WARMWASSER ROHR	TUYAU D'EAU CHAUDE	TUBO ACQUA CALDA	1		1	010304	D.26
6	62322-94030-06Y	HOT WATER PIPE	WARMWASSER ROHR	TUYAU D'EAU CHAUDE	TUBO ACQUA CALDA	1		010304		D.23
7	62322-94010-07Y	HOT WATER PIPE	WARMWASSER ROHR	TUYAU D'EAU CHAUDE	TUBO ACQUA CALDA	1		1	010304	D.26
7	62322-94030-07AY	HOT WATER PIPE	WARMWASSER ROHR	TUYAU D'EAU CHAUDE	TUBO ACQUA CALDA	1		010304		D.23
8	62322-94010-08Y	HOT WATER PIPE	WARMWASSER ROHR	TUYAU D'EAU CHAUDE	TUBO ACQUA CALDA	1		1	010304	D.32
8	62322-94030-08Y	HOT WATER PIPE	WARMWASSER ROHR	TUYAU D'EAU CHAUDE	TUBO ACQUA CALDA	1		010304		D.28
9	62322-94010-09Y	HOT WATER PIPE	WARMWASSER ROHR	TUYAU D'EAU CHAUDE	TUBO ACQUA CALDA	1		1	010304	D.32
9	62322-94030-09Y	HOT WATER PIPE	WARMWASSER ROHR	TUYAU D'EAU CHAUDE	TUBO ACQUA CALDA	1		010304		D.28
10	62322-94010-10Y	HOT WATER PIPE	WARMWASSER ROHR	TUYAU D'EAU CHAUDE	TUBO ACQUA CALDA	1		1	010304	D.26
10	62322-94030-10Y	HOT WATER PIPE	WARMWASSER ROHR	TUYAU D'EAU CHAUDE	TUBO ACQUA CALDA	1		010304		D.23
12	62322-94030-12Y	HOT WATER PIPE	WARMWASSER ROHR	TUYAU D'EAU CHAUDE	TUBO ACQUA CALDA	1		010304		D.23
13	62322-94010-13Y	HOT WATER PIPE	WARMWASSER ROHR	TUYAU D'EAU CHAUDE	TUBO ACQUA CALDA	1		1	010304	D.26
13	62322-94030-13Y	HOT WATER PIPE	WARMWASSER ROHR	TUYAU D'EAU CHAUDE	TUBO ACQUA CALDA	1		010304		D.23
14	62322-94010-14Y	HOT WATER PIPE	WARMWASSER ROHR	TUYAU D'EAU CHAUDE	TUBO ACQUA CALDA	1		1	010304	D.32
14	62322-94030-14Y	HOT WATER PIPE	WARMWASSER ROHR	TUYAU D'EAU CHAUDE	TUBO ACQUA CALDA	1		010304		D.28
15	62322-94030-15Y	HOT WATER PIPE	WARMWASSER ROHR	TUYAU D'EAU CHAUDE	TUBO ACQUA CALDA	1		010304		D.23
16	62322-94030-16Y	HOT WATER PIPE	WARMWASSER ROHR	TUYAU D'EAU CHAUDE	TUBO ACQUA CALDA	1		010304		D.28
17	TN211127Y	T-ELBOW				2		010304		D.28
18	62322-94010-18Y	HOT WATER PIPE	WARMWASSER ROHR	TUYAU D'EAU CHAUDE	TUBO ACQUA CALDA	1		1	010304	D.26
18	62322-94030-18Y	HOT WATER PIPE	WARMWASSER ROHR	TUYAU D'EAU CHAUDE	TUBO ACQUA CALDA	1		010304		D.23
19	62322-94010-19Y	HOT WATER PIPE	WARMWASSER ROHR	TUYAU D'EAU CHAUDE	TUBO ACQUA CALDA	1		1	010304	D.26
19	62322-94030-19Y	HOT WATER PIPE	WARMWASSER ROHR	TUYAU D'EAU CHAUDE	TUBO ACQUA CALDA	1		010304		D.23
20	TU213157Y	HOSE	SCHLAUCH	TUYAU	TUBO	1		1		
21	62322-90050-70Y	HOSE	SCHLAUCH	TUYAU	TUBO	1		1		
22	62322-60720-00Y	HOSE	SCHLAUCH	TUYAU	TUBO	AR		1		
23	62322-40750-00Y	HOSE	SCHLAUCH	TUYAU	TUBO	AR		1		

TEMSA	HEATER PIPING WARMWASSER ROHRE TUYAUTERIE DU CHAUFFAGE IMPIANTO RISCALDAMENTO			Drw.no 62323-94010-70Y / 62323-94030-70/71 Vehicle Model: TB162L - TB162R						24-020 RevDate: Page: 2
Pos	Part Number	English	German	French	Italian	Qty	R/P	From	Up To	Original Number Supplier
24	72323-00060-02Y	ELBOW	SCHLAUCH WINKEL	POTEAU TUYAU	GOMITO TUBO	3		1		
25	62322-90730-70Y	HOT WATER PIPE	WARMWASSER ROHR	TUYAU D'EAU CHAUDE	TUBO ACQUA CALDA	1		1		
28	62322-60730-70Y	HOT WATER PIPE	WARMWASSER ROHR	TUYAU D'EAU CHAUDE	TUBO ACQUA CALDA	1		1		
30	72323-00121-20Y	SOCKET STRAIGHT	ADAPTER	FICHE PLANE	SCANALATURA PIANURA	5		1	010304	20 HEATPIPE
30	MK146798Y	SOCKET STRAIGHT	ADAPTER	FICHE PLANE	SCANALATURA PIANURA	5		010304		D.23
31	72323-00121-25Y	SOCKET STRAIGHT	ADAPTER	FICHE PLANE	SCANALATURA PIANURA	5		1	010304	25 HEATPIPE
31	MK146799Y	SOCKET STRAIGHT	ADAPTER	FICHE PLANE	SCANALATURA PIANURA	5		010304		D.28
35	62322-94010-35Y	HOT WATER PIPE	WARMWASSER ROHR	TUYAU D'EAU CHAUDE	TUBO ACQUA CALDA	1		1	010304	D.26
35	62322-94030-35Y	HOT WATER PIPE	WARMWASSER ROHR	TUYAU D'EAU CHAUDE	TUBO ACQUA CALDA	1		010304		D.23
36	62322-94010-36Y	HOT WATER PIPE	WARMWASSER ROHR	TUYAU D'EAU CHAUDE	TUBO ACQUA CALDA	1		1	010304	D.26
36	62322-94030-36Y	HOT WATER PIPE	WARMWASSER ROHR	TUYAU D'EAU CHAUDE	TUBO ACQUA CALDA	1		010304		D.23
37	62322-94010-37Y	HOT WATER PIPE	WARMWASSER ROHR	TUYAU D'EAU CHAUDE	TUBO ACQUA CALDA	1		1	010304	D.26
37	62322-94030-37Y	HOT WATER PIPE	WARMWASSER ROHR	TUYAU D'EAU CHAUDE	TUBO ACQUA CALDA	1		010304		D.23
38	62322-94010-38Y	HOT WATER PIPE	WARMWASSER ROHR	TUYAU D'EAU CHAUDE	TUBO ACQUA CALDA	1		1	010304	D.26
38	62322-94030-38Y	HOT WATER PIPE	WARMWASSER ROHR	TUYAU D'EAU CHAUDE	TUBO ACQUA CALDA	1		010304		D.23
40	62322-94010-40Y	HOT WATER PIPE	WARMWASSER ROHR	TUYAU D'EAU CHAUDE	TUBO ACQUA CALDA	1		1	010304	D.26
40	62322-94030-40Y	HOT WATER PIPE	WARMWASSER ROHR	TUYAU D'EAU CHAUDE	TUBO ACQUA CALDA	1		010304		D.23
41	62322-94010-41Y	HOT WATER PIPE	WARMWASSER ROHR	TUYAU D'EAU CHAUDE	TUBO ACQUA CALDA	1		1	010304	D.32
41	62322-94030-41Y	HOT WATER PIPE	WARMWASSER ROHR	TUYAU D'EAU CHAUDE	TUBO ACQUA CALDA	1		010304		D.28
42	62322-94030-42Y	HOT WATER PIPE	WARMWASSER ROHR	TUYAU D'EAU CHAUDE	TUBO ACQUA CALDA	1		010304		D.23
43	62322-94030-43Y	HOT WATER PIPE	WARMWASSER ROHR	TUYAU D'EAU CHAUDE	TUBO ACQUA CALDA	1		010304		D.23
44	62322-94030-44Y	HOT WATER PIPE	WARMWASSER ROHR	TUYAU D'EAU CHAUDE	TUBO ACQUA CALDA	1		010304		D.23
47	MC329057Y	HOSE ELBOW	SCHLAUCH WINKEL	POTEAU TUYAU	GOMITO TUBO	2		1	010304	
81	MC393410-01Y	VALVE	SCHIEBERVENTIL	VANNE COULISSANTE	VALVOLA A SCORRIMEN	1		1		
82	62322-90200-01Y	PIPE	ROHR	TUYAU	TUBO	1		1		
83	62322-90200-02Y	PIPE	ROHR	TUYAU	TUBO	1		1		for manual transmission
83	62322-90200-05Y	PIPE	ROHR	TUYAU	TUBO	1		1		for automatic transmission
84	62348-61030-05Y	ELBOW	SCHLAUCH WINKEL	POTEAU TUYAU	GOMITO TUBO	1		1		
85	62322-90200-00Y	ELBOW	SCHLAUCH WINKEL	POTEAU TUYAU	GOMITO TUBO	1		1		
86	MC329063Y	HOSE WATER	WASSER SCHLAUCH	HYDRAULIQUE TUYAU	TUBO ACQUA	1		1		
87	62322-90210-70BY	WATER SEPERATOR	WASSER TRENNER	PARTAGEUR D'EAU	SEPARATORE D'ACQUA	1		1		for manual transmission
87	62322-90210-71Y	WATER SEPERATOR	WASSER TRENNER	PARTAGEUR D'EAU	SEPARATORE D'ACQUA	1		1		for automatic transmission
88	62322-90200-03Y	HOSE WATER	WASSER SCHLAUCH	HYDRAULIQUE TUYAU	TUBO ACQUA	1		1		

TEMSA	Preheather Unit - up to 2004.09.02 Vorheizsystem Unité de préchauffage Unita riscaldamento anteriore	Group No : 24-030 Draw. Num. : x Rev. Date : Page : 1
	Vehicle Model: TB162L - TB162R	

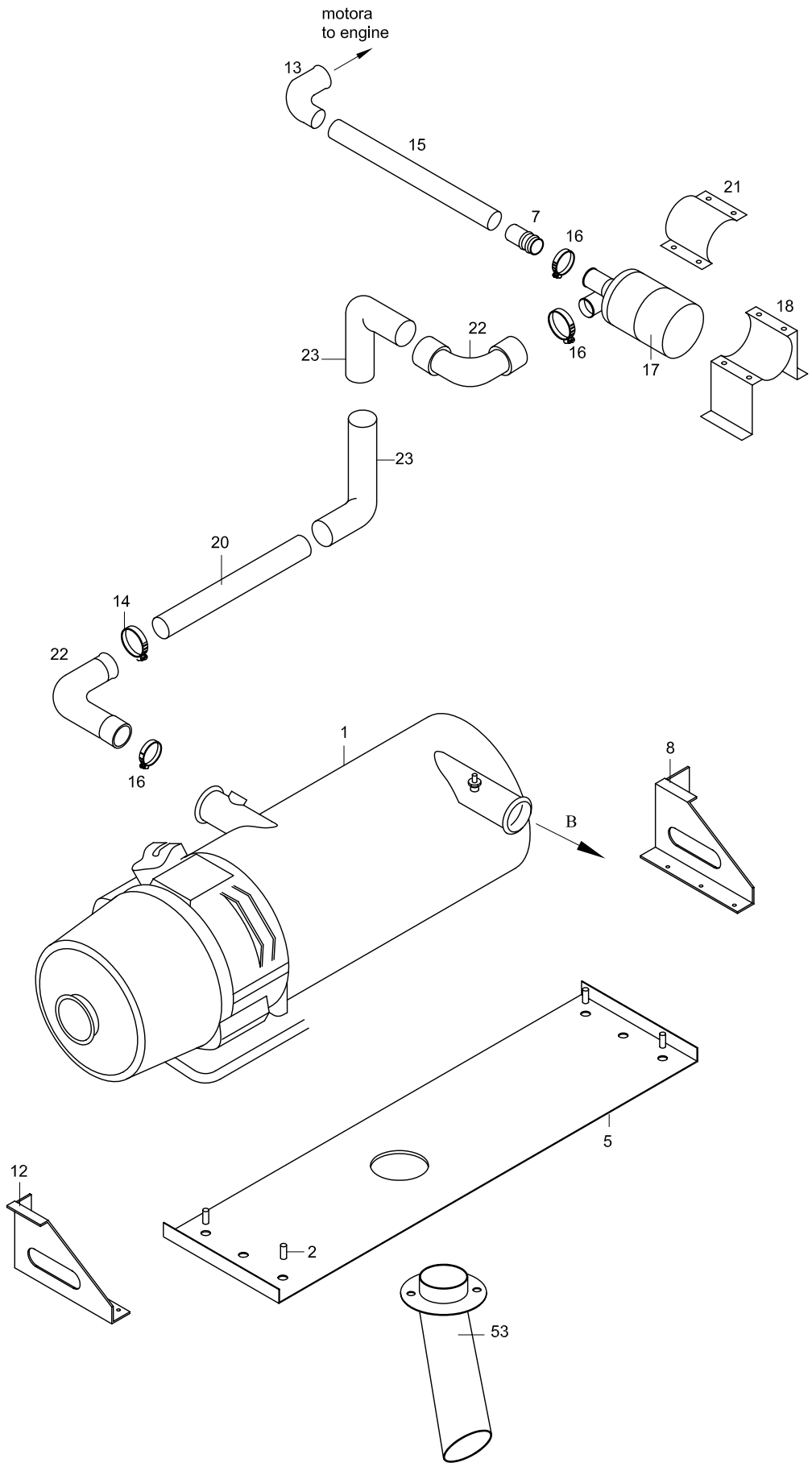

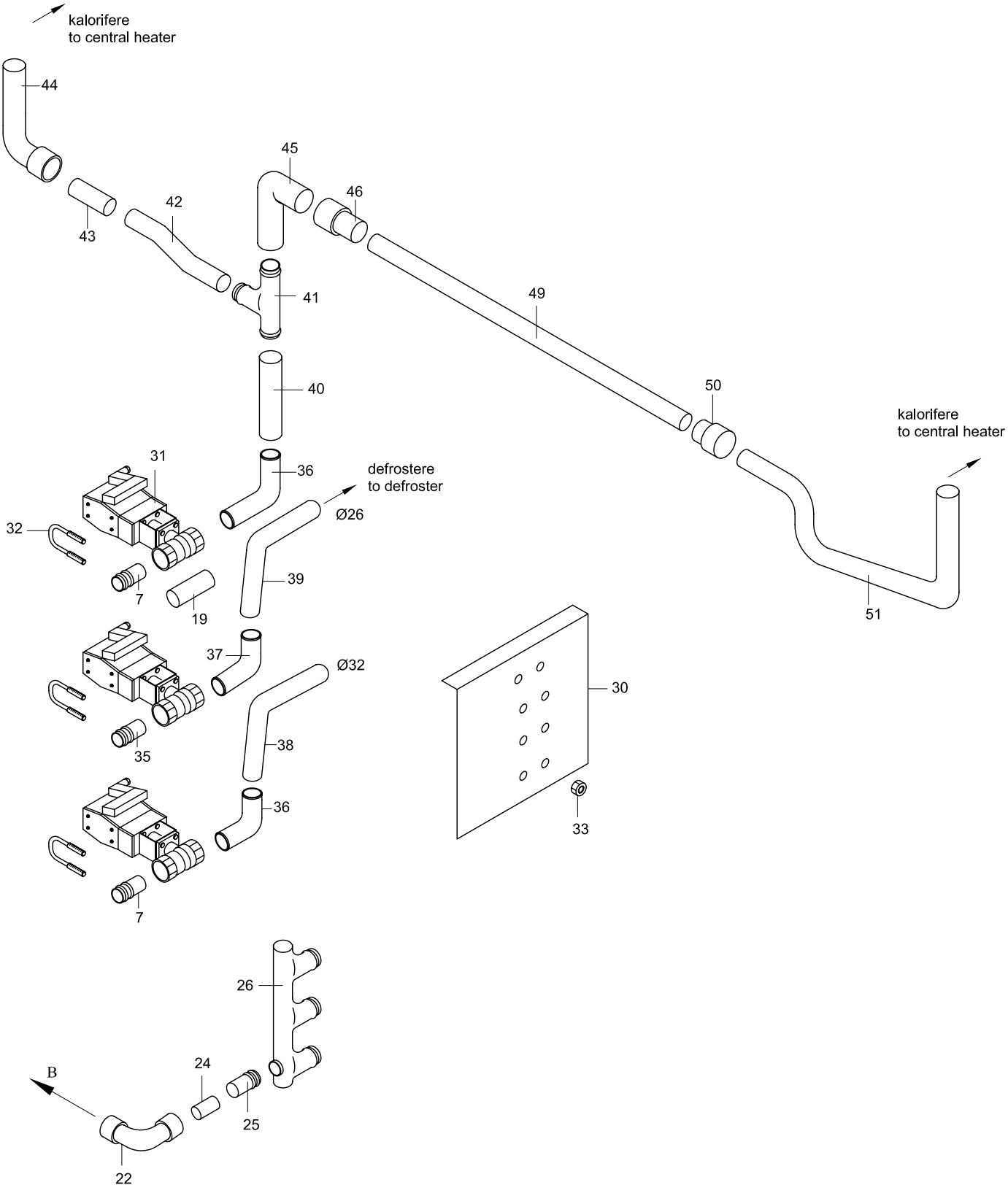
kalorifere
to central heater
44
43
42
45
46
41
49
40
50
kalorifere
to central heater
31
36
defrostere
to defroster
Ø26
32
39
7
19
51
37
Ø32
30
38
35
36
33
7
26
24
B
25
22

TEMSA	PREHEATER UNIT - up to 2004.09.02 VORHEIZSYSTEM UNITÉ DE PRÉCHAUFFAGE UNITA RISCALDAMENTO ANTERIORE			Drw.no 62348-94100-70 Vehicle Model: TB162L - TB162R					24-030 RevDate: 10.02.2005 Page: 1
Pos	**Part Number**	**English**	**German**	**French**	**Italian**	**Qty**	**R/P**	**From**	**Up To**	Original Number Supplier
1	62321-90020-50Y	PREHEATER UNIT	VOR WÄRMEEINHEIT WEBASTO	UNITE DE PRECHAUFFA	UNITÀ DI RISCALDAMEN	1		1		HYDRO-30 EBERSPACHER
2	61108-60900-00	SPACER	ZWISCHENTEIL	PIECE INTERMEDIAIRE	PARTE INTERMEDIA	4		1		
5	62348-94100-05Y	PREHEATER, BASE	WEBASTO GESTELL	PLATEAU DU WEBASTO	VASSOIO WEBASTO	1		1		
7	62348-94100-07Y	ADAPTER	ADAPTER	ADAPTATEUR	ADATTATORE	10		1		
8	62348-94100-08Y	BRACKET	BRACKET	SUPPORT	BRACCIO	1		1		
12	62348-94100-12Y	BRACKET	BRACKET	SUPPORT	BRACCIO	1		1		
13	62348-90100-30Y	HOSE ELBOW	SCHLAUCH WINKEL	POTEAU TUYAU	GOMITO TUBO	2		1	020904 2004	
14	MF661021Y	CLAMP	SCHELLE	COLLIER DE SERRAGE	ANELLO	AR		1		D.42
15	62322-90030-71Y	HOSE	SCHLAUCH	TUYAU	TUBO	AR		1	020904 2004	
16	MF661025Y	CLAMP	SCHELLE	COLLIER DE SERRAGE	ANELLO	AR		1		D.48
17	62322-90010-13Y	WATER PUMP	WASSERPUMPE	POMPE HYDRAULIQUE	POMPA D'ACQUA	1		1		EBERSPACHER
18	62348-90100-36Y	BRACKET CLAMP	SCHELLE BRACKET	SUPPORT DE COLLIER D	BRACCIO ANELLO	1		1		
19	62348-94100-19Y	HOSE	SCHLAUCH	TUYAU	TUBO	3		1		
20	62348-94100-20Y	PIPE	ROHR	TUYAU	TUBO	1		1		
21	62322-90010-23Y	CLAMP, WEATER PUMP	WASSERPUMPE SCHELLE	COLLIER DE SERRAGE D	ANELLO POMPA ACQUA	1		1		
22	62348-61030-05Y	HOSE ELBOW	SCHLAUCH WINKEL	POTEAU TUYAU	GOMITO TUBO	3		1		
23	62348-90100-31Y	PIPE	ROHR	TUYAU	TUBO	2		1		
24	62348-94100-24Y	PIPE	ROHR	TUYAU	TUBO	1		1		
25	62348-94100-25Y	HOSE	SCHLAUCH	TUYAU	TUBO	1		1		
26	62348-94100-26Y	COLLECTOR	KOLLEKTOR	COLLECTEUR	COLLETTORE	1		1	020904 2004	
30	62348-94100-30Y	BRACKET VALVE	VENTIL BRACKET	SUPPORT DE VALVE	BRACCIO VALVOLA	1		1	020904 2004	
31	TC252500Y	ELECTRICAL VALVE	ELEKTRISCHE VENTIL	VANNE ELECTRIQUE	VALVOLA ELETTRICA	3		1	020904 2004	
32	TU211113Y	U-BOLT	U-SCHRAUBE	BOULON-U	BULLONE-V	3		1	020904 2004	
33	MF430003Y	NUT	MUTTER	ECROU	BULLONE	AR		1		
35	62348-94100-35Y	ADAPTER	ADAPTER	ADAPTATEUR	ADATTATORE	1		1		
36	TU213119Y	HOSE ELBOW	SCHLAUCH WINKEL	POTEAU TUYAU	GOMITO TUBO	2		1	020904 2004	32
37	TU213105Y	HOSE ELBOW	SCHLAUCH WINKEL	POTEAU TUYAU	GOMITO TUBO	1		1	020904 2004	25
38	62348-94100-38Y	PIPE	ROHR	TUYAU	TUBO	1		1	020904 2004	
39	62348-94100-39Y	PIPE	ROHR	TUYAU	TUBO	1		1	020904 2004	
40	62348-94100-40Y	PIPE	ROHR	TUYAU	TUBO	1		1	020904 2004	
41	62322-40390-01Y	T - ELBOW	T-WINKEL	COUDE-T	GOMITO-T	1		1	020904 2004	25*20 HEATPIPE
42	62348-94100-42Y	PIPE	ROHR	TUYAU	TUBO	1		1	020904 2004	
43	72323-00121-20Y	ADAPTER	ADAPTER	ADAPTATEUR	ADATTATORE	1		1	020904 2004	
44	62348-94100-44Y	PIPE	ROHR	TUYAU	TUBO	1		1	020904 2004	
45	62348-94100-45Y	PIPE ELBOW	SCHLAUCH WINKEL	TUYAU	TUBO GOMITO	1		1	020904 2004	

TEMSA

PREHEATER UNIT - up to 2004.09.02
VORHEIZSYSTEM
UNITÉ DE PRÉCHAUFFAGE
UNITA RISCALDAMENTO ANTERIORE

Drw.no
62348-94100-70

Vehicle Model:
TB162L - TB162R

24-030

RevDate: 10.02.2005

Pos	Part Number	English	German	French	Italian	Qty	R/P	From	Up To	Original Number Supplier
46	72323-00121-25Y	ADAPTER	ADAPTER	ADAPTATEUR	ADATTATORE	1		1	020904 2004	
49	62348-94100-49Y	PIPE	ROHR	TUYAU	TUBO	1		1	020904 2004	
50	72325-00200-02Y	REDUCER SOCKET	ADAPTER	FICHE REDUCTRICE	SCANALATURA RIDUTTO	1		1	020904 2004	25*20 HEATPIPE
51	62348-94100-51Y	PIPE	ROHR	TUYAU	TUBO	1		1	020904 2004	
53	62348-94100-53Y	PIPE EXHAUST	AUSPUFFROHR	POT D'ECHAPPEMENT	TUBO DI SCARICO	1		1		

TEMSA

Preheather Unit - after 2004.09.02
Vorheizsystem
Unité de préchauffage
Unita riscaldamento anteriore

Vehicle Model: TB162L - TB162R

Group No : 24-031
Draw. Num. : x
Rev. Date :
Page : 1

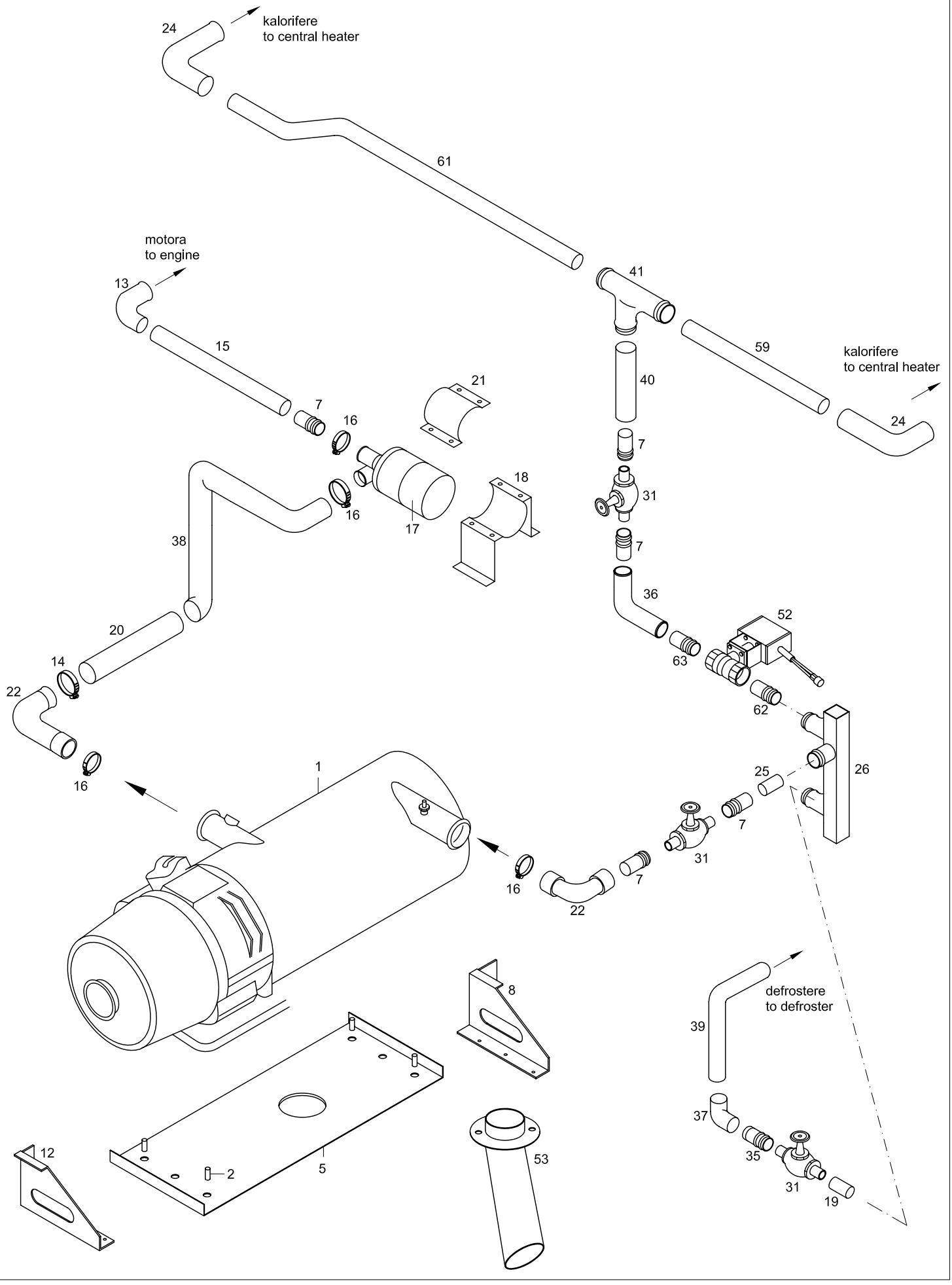

TEMSA

PREHEATER UNIT - after 2004.09.02
VORHEIZSYSTEM
UNITÉ DE PRÉCHAUFFAGE
UNITA RISCALDAMENTO ANTERIORE

Drw.no 62348-96140-70

Vehicle Model: **TB162L - TB162R**

24-031

RevDate: 10.02.2005

Pos	Part Number	English	German	French	Italian	Qty	R/P	From	Up To	Original Number Supplier
1	62321-90020-50Y	PREHEATER UNIT	VOR WÄRMEEINHEIT WEBASTO	UNITE DE PRECHAUFFA	UNITÀ DI RISCALDAMEN	1		1		HYDRO-30 EBERSPACHER
2	61108-60900-00	SPACER	ZWISCHENTEIL	PIECE INTERMEDIAIRE	PARTE INTERMEDIA	4		1		
5	62348-94100-05Y	PREHEATER, BASE	WEBASTO GESTELL	PLATEAU DU WEBASTO	VASSOIO WEBASTO	1		1		
7	62348-94100-07Y	ADAPTER	ADAPTER	ADAPTATEUR	ADATTATORE	10		1		
8	62348-94100-08Y	BRACKET	BRACKET	SUPPORT	BRACCIO	1		1		
12	62348-94100-12Y	BRACKET	BRACKET	SUPPORT	BRACCIO	1		1		
13	62348-90150-30Y	HOSE ELBOW	SCHLAUCH WINKEL	POTEAU TUYAU	GOMITO TUBO	1		150604 2004		
14	MF661021Y	CLAMP	SCHELLE	COLLIER DE SERRAGE	ANELLO	AR		1		D.42
15	62322-90430-71Y	HOSE	SCHLAUCH	TUYAU	TUBO	AR		1		
16	MF661025Y	CLAMP	SCHELLE	COLLIER DE SERRAGE	ANELLO	AR		1		D.48
17	62322-90010-13Y	WATER PUMP	WASSERPUMPE	POMPE HYDRAULIQUE	POMPA D'ACQUA	1		1		EBERSPACHER
18	62348-90100-36Y	BRACKET CLAMP	SCHELLE BRACKET	SUPPORT DE COLLIER D	BRACCIO ANELLO	1		1		
19	62348-94100-19Y	HOSE	SCHLAUCH	TUYAU	TUBO	3		1		
20	62348-94150-20AY	PIPE	ROHR	TUYAU	TUBO	1		020904 2004		
21	62322-90010-23Y	CLAMP, WEATER PUMP	WASSERPUMPE SCHELLE	COLLIER DE SERRAGE D	ANELLO POMPA ACQUA	1		1		
22	62348-61430-05Y	HOSE ELBOW	SCHLAUCH WINKEL	POTEAU TUYAU	GOMITO TUBO	3		020904 2004		
23	62348-90150-31AY	PIPE	ROHR	TUYAU	TUBO	2		020904 2004		
24	TU213117Y	HOSE ELBOW	SCHLAUCH WINKEL	POTEAU TUYAU	GOMITO TUBO	2		020904 2004		
25	62348-94150-25Y	HOSE	SCHLAUCH	TUYAU	TUBO	1		020904 2004		
26	62348-96100-26Y	COLLECTOR	KOLLEKTOR	COLLECTEUR	COLLETTORE	1		020904 2004		
31	MC393410-01Y	MANUAL VANE	VENTIL	VANNE	VALVOLA	3		020904 2004		
35	62348-94100-35Y	ADAPTER	ADAPTER	ADAPTATEUR	ADATTATORE	1		1		
36	TU213419Y	HOSE ELBOW	SCHLAUCH WINKEL	POTEAU TUYAU	GOMITO TUBO	1		020904 2004		
37	TU213405Y	HOSE ELBOW	SCHLAUCH WINKEL	POTEAU TUYAU	GOMITO TUBO	1		020904 2004		
38	62348-94150-25Y	HOSE	SCHLAUCH	TUYAU	TUBO	1		020904 2004		
39	62348-94150-39Y	PIPE	ROHR	TUYAU	TUBO	1		020904 2004		
40	62348-94150-40Y	PIPE	ROHR	TUYAU	TUBO	1		020904 2004		
41	TN211127	T - ELBOW	T-WINKEL	COUDE-T	GOMITO-T	1		020904 2004		
52	TC252530	VANE, MOTORIZED	VENTIL	VANNE	VALVOLA	1		020904 2004		
53	62348-94100-53Y	PIPE EXHAUST	AUSPUFFROHR	POT D'ECHAPPEMENT	TUBO DI SCARICO	1		1		
59	62322-97050-30Y	PIPE	ROHR	TUYAU	TUBO	1		020904 2004		
61	62322-96150-61Y	PIPE	ROHR	TUYAU	TUBO	1		020904 2004		
62	62322-90030-71Y	HOSE	SCHLAUCH	TUYAU	TUBO	1		020904 2004		
63	62348-61430-05Y	HOSE	SCHLAUCH	TUYAU	TUBO	1		020904 2004		

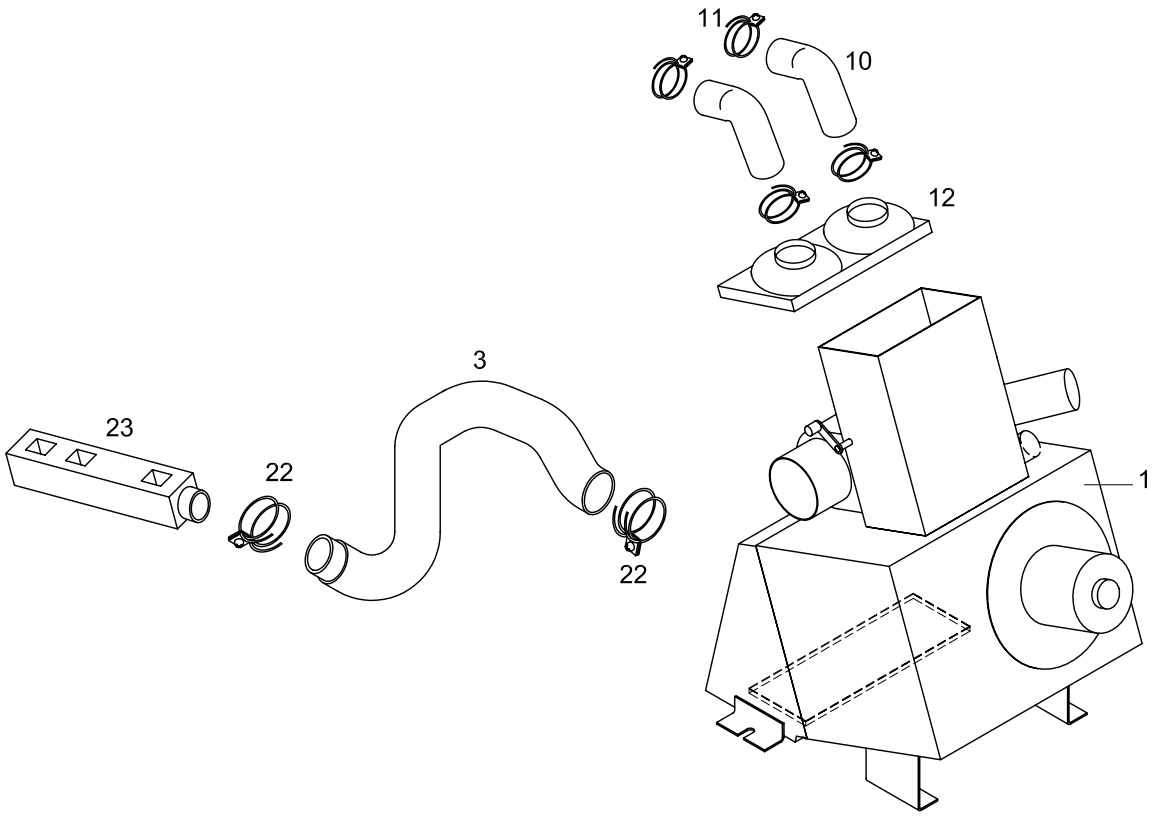
11
10
12
3
23
22
22
1

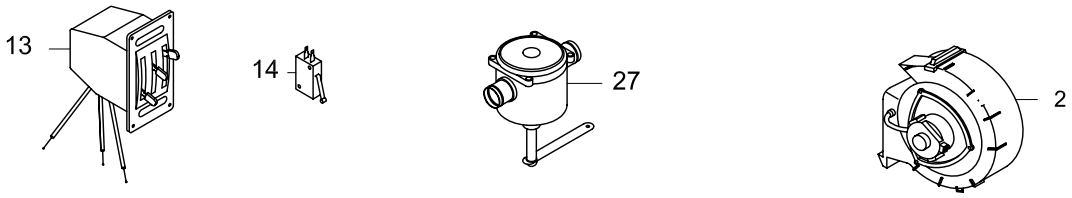
13
14
27
2

TEMSA	DEFROSTER ENTFROSTER DÉGIVRAGE SBRINATORE			Drw.no 62332-94000-70/80100-70/62335-90020-70						**24-040** RevDate: 10.02.2005 Page: 1
					Vehicle Model: **TB162L - TB162R**					
Pos	**Part Number**	**English**	**German**	**French**	**Italian**	**Qty**	**R/P**	**From**	**Up To**	Original Number Supplier
1	62335-94060-83Y	DEFROSTER UNIT	ENTFROSTER EINHEIT	UNITE DE DEGIVRAGE	UNITÀ SBRINATORE	1		1	390704 2005	BAŞKURT 55032158
1	62335-94060-85Y	DEFROSTER UNIT	ENTFROSTER EINHEIT	UNITE DE DEGIVRAGE	UNITÀ SBRINATORE	1		390704 2005		
2	52716402	MOTOR+FAN	MOTOR+LÜFTER	MOTEUR + VENTILATEUI	MOTORE + VENTILATOR	1		1	390704 2005	BAŞKURT
2	52716409	MOTOR+FAN	MOTOR+LÜFTER	MOTEUR + VENTILATEUI	MOTORE + VENTILATOR	1		390704 2005		BAŞKURT
3	TC329189Y	HOSE DEFROSTER	ENTFROSTER SCHLAUCH	TUYAU DE DEGIVRAGE	TUBO SBRINATORE	1		1		
10	62332-80100-01Y	PIPE	ROHR	TUYAU	TUBO	2		1		
11	62332-80100-02Y	CLAMP	SCHELLE	COLLIER DE SERRAGE	ANELLO	4		1		
12	62332-94100-03Y	NOZZLE	ÖFFNUNG	GRILLE	SOSTEGNO	1		1		
13	62335-90020-01Y	DEFROSTER CONTROL	ENTFROSTER STEUERUNG	COMMANDE DE DEGIVR	COMANDO SBRINATORE	1		1		
14	TM252165Y	LIMIT SWITCH	LIMIT SWITSCH	CLE DE LIMITE	INTERRUTTORE LIMITE	1		1		
22	62332-30100-38Y	CLAMP	SCHELLE	COLLIER DE SERRAGE	ANELLO	2		1		
23	62332-60100-39Y	NOZZLE-DRIVERS FOOT	ÖFFNUNG - FAHRER FUSS	GRILLE – AU PIED DU CO	SOSTEGNO PER PIEDE (	1		1		
27	62332-30100-35Y	VANA	VENTIL	VANNE/VALVE	VALVOLA	1		1		
30	62332-94000-14Y	BRACKET	BRACKET	SUPPORT	SOSTEGNO	2		1		
31	TM211240Y	HOSE DEFROSTER	ENTFROSTER SCHLAUCH	TUYAU DE DEGIVRAGE	TUBO SBRINATORE	AR		1		L:350mm

25	SEAT		SITZE		
	25-010	Passenger Seats Sièges des passagers	Passagier Sitz Sedili passeggeri	TB162L	TB162R
	25-020	Drivers Seats Siège du conducteur	Fahrersitz Sedile conducente	TB162L	TB162R
	25-030	Assistance Seat Siège de l’assistant	Reisebegleiter sitz Sedile aiutante	TB162L	TB162R
	25-040	Seat Rail Rail de siège	Sitzschiene Rotaie sedile	TB162L	TB162R

TEMSA	Passenger Seats Passagier Sitz Sièges des passagers Sedili passeggeri	Group No : 25-010 Draw. Num. : x Rev. Date : Page : 1
	Vehicle Model: TB162L - TB162R	

TB162R

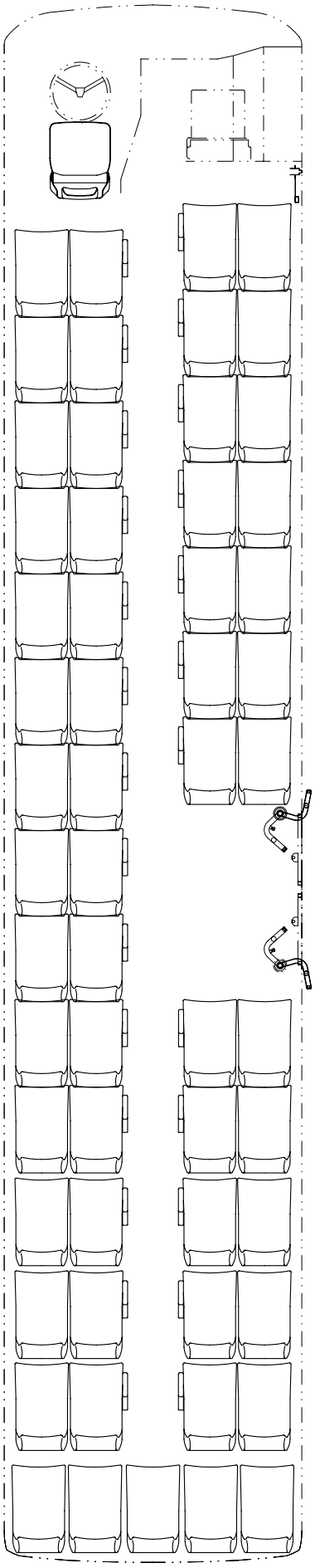

TB162L

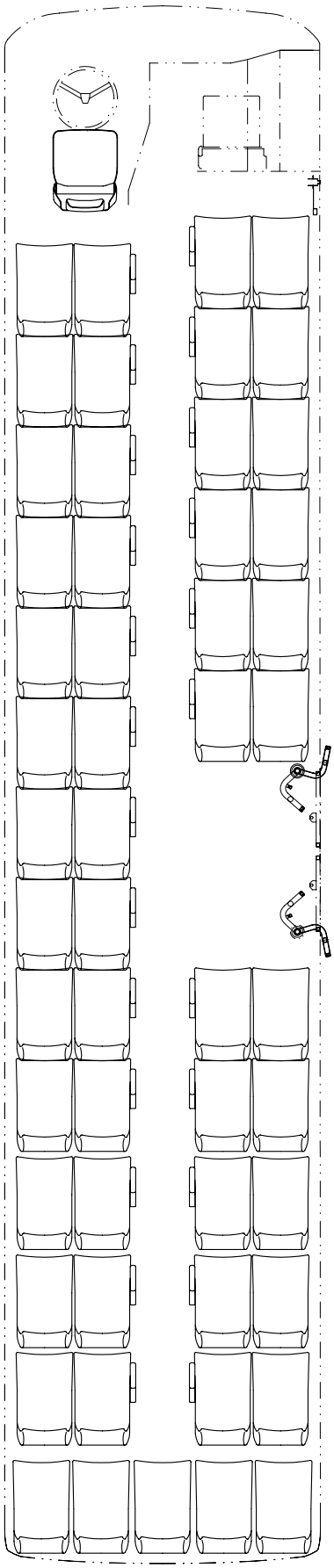

TEMSA	PASSENGER SEATS PASSANGIER SITZ SIÈGES DES PASSAGERS SEDILI PASSEGGERI			Drw.no			25-010	
				Vehicle Model: TB162L - TB162R			RevDate: Page: 1	

Pos	Part Number	English	German	French	Italian	Qty	R/P	From	Up To	Original Number Supplier
*	65119-90010-53Y	SEAT - SET 53	SITZ - SET 53	SIEGES 53	SEDILE 53	SET				OPTION CODE BYKS03LF1253
*	65119-90020-51Y	SEAT - SET 51	SITZ - SET 51	SIEGES 51	SEDILE 51	SET				OPTION CODE BYKS03LF1251
*	65119-90010-49Y	SEAT - SET 49	SITZ - SET 49	SIEGES 49	SEDILE 49	SET				OPTION CODE BYKS03LF1249
*	65119-92116-70Y	SEAT - SET	SITZ - SET	SIEGES	SEDILE	SET				OPTION CODE for creche
*	65119-90010-57Y	SEAT - SET 57	SITZ - SET 57	SIEGES 57	SEDILE 57	SET				OPTION CODE BYKS03LF1257ÖZEL
*	65119-90011-53Y	SEAT - SET 53	SITZ - SET 53	SIEGES 53	SEDILE 53	SET				OPTION CODE BYKS03LF1253PB02O

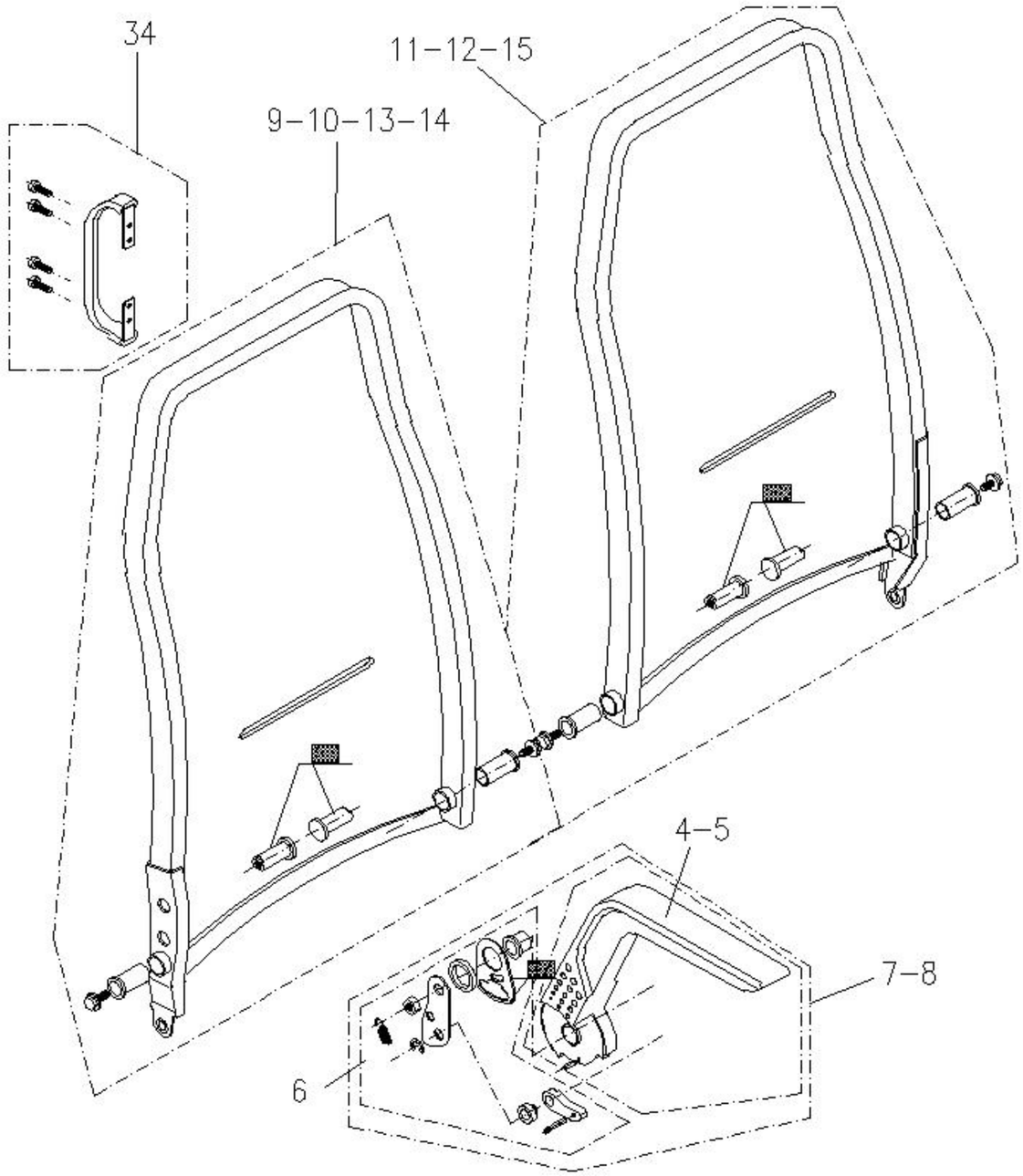
34
11-12-15
9-10-13-14
4-5
7-8
6

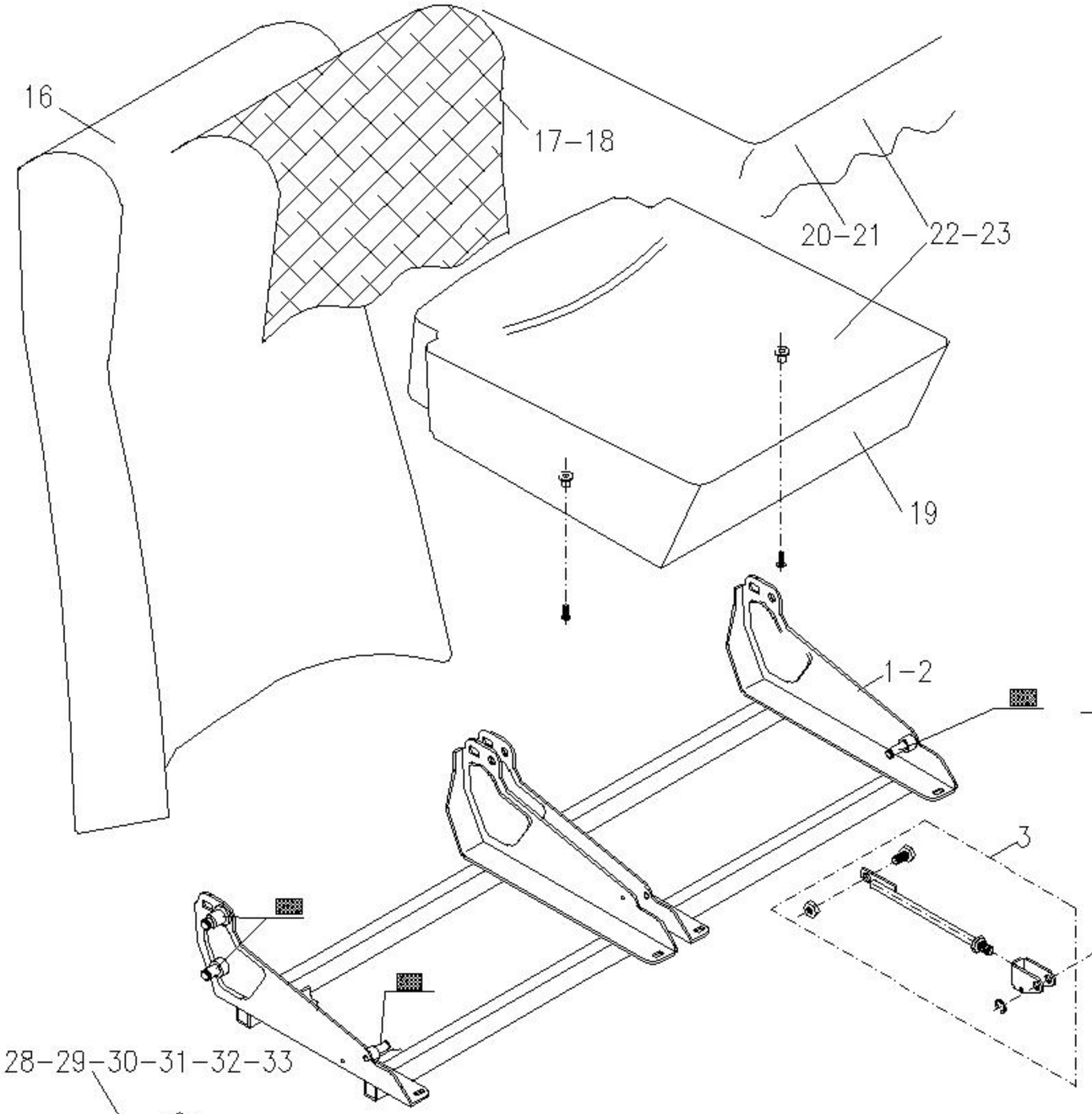
16
17-18
20-21
22-23
19
1-2
3

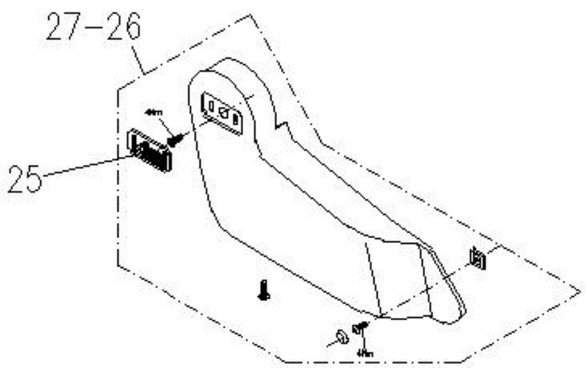
27-26
25

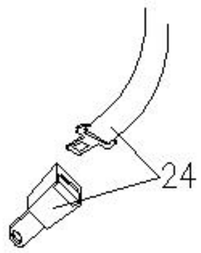
24

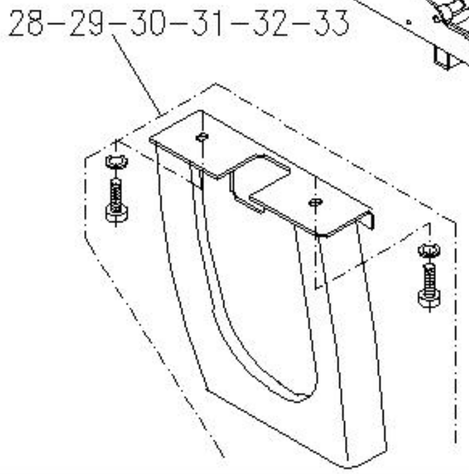
28-29-30-31-32-33

EINFETTEN

| | | |

MODÜLER PARÇA LİSTESİ

ADET								PARÇA NO	POZ	PARÇA ADI	AÇIKLAMA
A	B	C	D	E	G	H	I				
1		1	1	1				300 101	1	ŞASİ GRUBU SOL	
	1				1	1	1	300 102	2	ŞASİ GRUBU SAĞ	
2	2	2	2	2	2	2	2	300 138	3	ARKALIK SABİTLEME PARÇASI	
1		1	1	1				300 020	4	KOLÇAK SAĞ	
	1				1	1	1	300 021	5	KOLÇAK SOL	
1	1	1	1	1	1	1	1	300 022	6	KOLÇAK TAHRİK KİTİ	
1		1	1	1				300 023	7	KOLÇAK GRUBU SAĞ	
	1				1	1	1	300 024	8	KOLÇAK GRUBU SOL	
1								300 139	9	ARKALIK GRUBU SAĞ KORİDOR	
	1							300 140	10	ARKALIK GRUBU SOL KORİDOR	
1								300 141	11	ARKALIK GRUBU SOL PENCERE	
	1							300 142	12	ARKALIK GRUBU SAĞ PENCERE	
		1	1	1				300 149	13	ARKALIK GRUBU SAĞ KORİDOR GÜÇLENDİRİLMİŞ	
					1	1	1	300 147	14	ARKALIK GRUBU SOL KORİDOR GÜÇLENDİRİLMİŞ	
		1	1	1	1	1	1	300 151	15	ARKALIK GRUBU PENC.TARAFI GÜÇLENDİRİLMİŞ	
2	2	2	2	2	2	2	2	300 116	16	ARKALIK SÜNGERİ	
2	2	2	2	2	2	2	2	300117.029	17	ARKALIK KILIFI	
2	2	2	2	2	2	2	2	300117.032	18	ARKALIK KILIFI	
2	2	2	2	2	2	2	2	300 126	19	OTURAK SÜNGERİ	
2	2	2	2	2	2	2	2	300127.029	20	OTURAK KILIFI	
2	2	2	2	2	2	2	2	300127.032	21	OTURAK KILIFI	
2	2	2	2	2	2	2	2	300128.029	22	OTURAK DÖŞEMELİ	
2	2	2	2	2	2	2	2	300128.032	23	OTURAK DÖŞEMELİ	
2	2	2	2	2	2	2	2	300 132	24	EMNİYET KEMERİ	
1	1	1	1	1	1	1	1	300 040	25	LOGO KİEL	
	1				1	1	1	300 143	26	YAN KAPAK GRUBU SOL	
1		1	1	1				300 144	27	YAN KAPAK GRUBU SAĞ	
1		1						300 135	28	AYAK KPL SAĞ L=252	
	1				1			300 009	29	AYAK KPL SOL L=252	
			1					300 136	30	AYAK KPL SAĞ L=202	
						1		300 137	31	AYAK KPL SOL L=202	
				1				300 145	32	AYAK SAĞ L=135	
							1	300 146	33	AYAK SOL L=135	
1	1	1	1	1	1	1	1	300 148	34	TUTAMAK TAKIMI (HAPPICH)	

OVERLAND-LOW FLOOR
YANDAN TUTAMAKLI - KIZAKSIZ

SAYFA 1/1

Ind.	İsim	Onay	Tarih	Değişiklik
a	N.M	R.N	19.09.03	RD-170-03

	AÇIKLAMA
A	Y100 048 SOL
B	Y100 049 SAĞ
C	Y100 050 SOL
D	Y100 051 SOL
E	Y100 052 SOL
G	Y100 053 SAĞ
H	Y100 054 SAĞ
I	Y100 055 SAĞ

	İSİM	TARİH
HAZIR	MERT	16.06.2003
ONAY	NURKAYA	16.06.2003

ADI: LOW FLOOR OVERLAND (İKİLİ Y.K.)

PARÇA NO: 300 150

TEMSA

Drivers seat
Fahrersitz
Siége du conducteur
Sedile conducente

Vehicle Model: TB162L - TB162R

Group No : 25-020
Draw. Num. : x
Rev. Date :
Page : 1

ISRI 6860/875

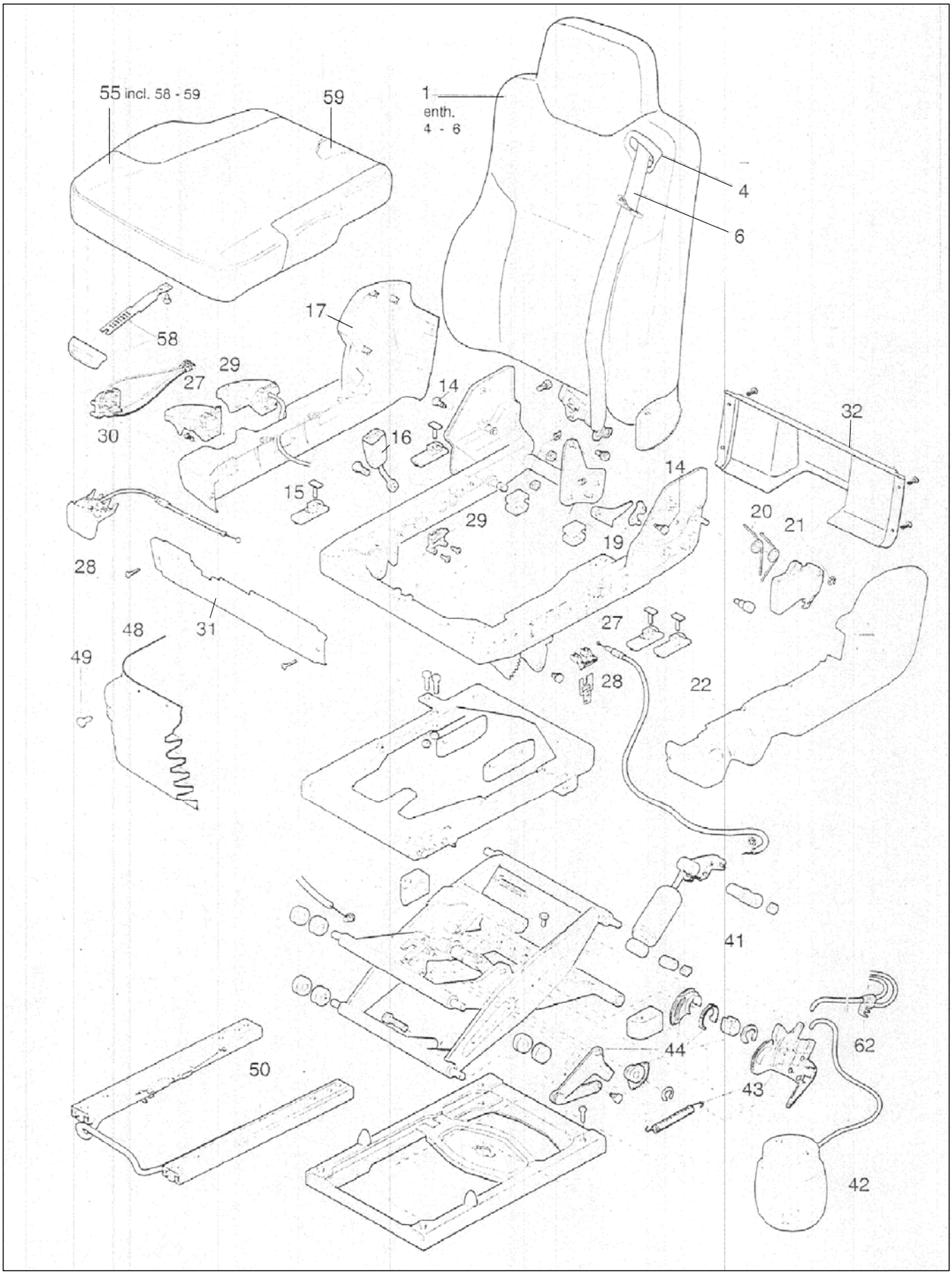

TEMSA	DRIVERS SEAT- ISRI FAHRER SITZ - ISRI SIÈGE DU CONDUCTEUR SEDILE CONDUCENTE			Drw.no					25-020
				Vehicle Model: TB162L - TB162R					RevDate: Page: 1
Pos	**Part Number**	**English**	**German**	**French**	**Italian**	**Qty**	**R/P**	**From**	**Up To**	Original Number Supplier
*	6860/875	DRIVERS SEAT COMPLETE	FAHRER SITZ	SIÈGE DU CONDUCTEUR	SEDILE CONDUCENTE	1		1		ISRI
1	010037-01	BACKREST WITHSBELT FURNISHLESS	RUCKENTEIL KPL MIT GURT LI ohne bezung			1		1		010037-01 ISRI
4	929527-94	SAFETY BELT GUIDE L/R	GURTFUHRUNG LI/RE			1		1		929527-94 ISRI
6	929527-23		3PUNKT GURT LI			1		1		929527-23 ISRI
14	929527-62		SCHRAUBEN FUR RUCKENLEHNE			1		1		929527-62 ISRI
15	914516-04		GLEITER FUR SITZKISSEN			1		1		914516-04 ISRI
16	929527-21	LOCK, SAFETY BELT	GURTSCHLOSS							
17	929527-89	SIDE COVER RH	SEITENABDECKUNG RE							
19	929527-11	BACKREST ADJUSTMENT LH	RUCKENLEHNENRASTUNG L							
21	929527-54	BACKREST TILT BUTTON	RUCKENLEHNENGRIFF							
22	929527-69	SIDE COVER LH	SEITENABDECKUNG LI							
27	929527-43	WIRE PULL	VERSTELLEINHEIT DAEMPFER LI							

TEMSA	Assistance Seat Reisebegleiter sitz Siège de l'assistant Sedile aiutante	Group No : 25-030 Draw. Num. : x Rev. Date : Page : 1
	Vehicle Model: TB162L - TB162R	

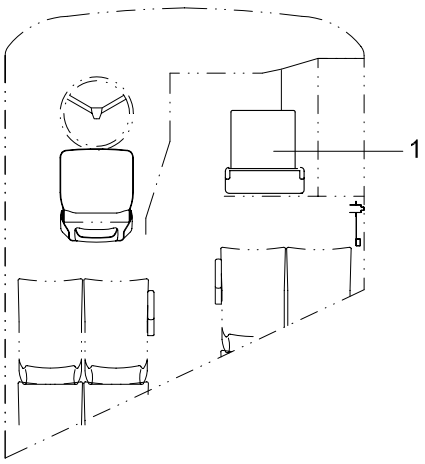

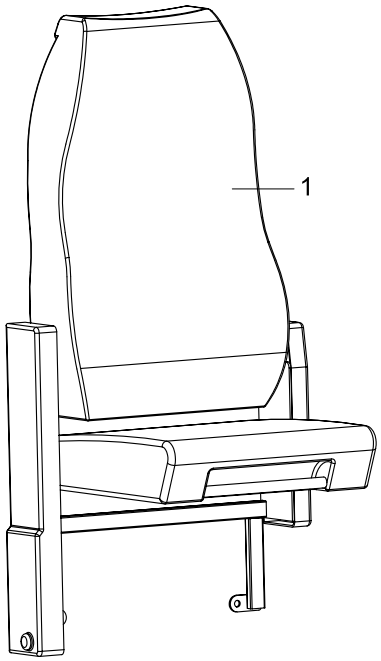

TEMSA	ASSISTANCE SEAT REISEBEGLEITER SITZ SIÈGE DE L'ASSISTANT SEDILE AIUTANTE			Drw.no				25-030
				Vehicle Model: TB162L - TB162R				RevDate: Page: 1

Pos	Part Number	English	German	French	Italian	Qty	R/P	From	Up To	Original Number Supplier
1	65119-90046-01Y	ASSISTANCE SEAT	REISEBEGLEITER SITZ	SIÈGE DE L'ASSISTANT	SEDILE AIUTANTE	1		1		GRAMMER

INSIDE LH
INNENSEITE LINKS

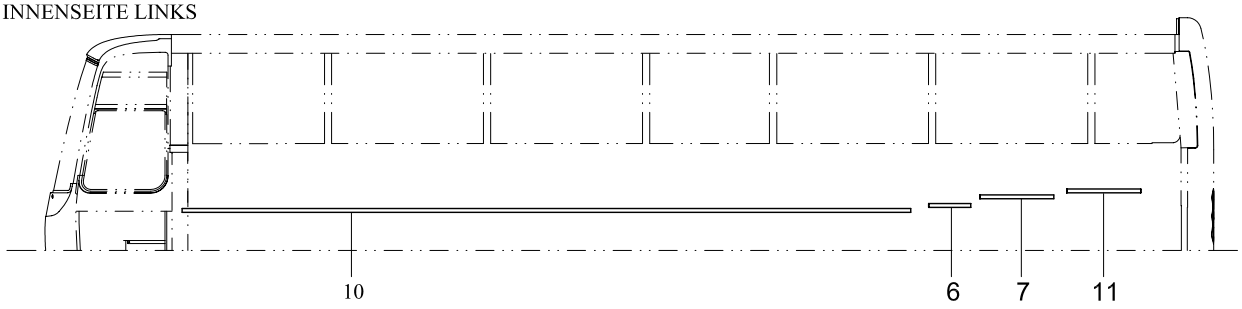

FLOOR
SCHWELLE

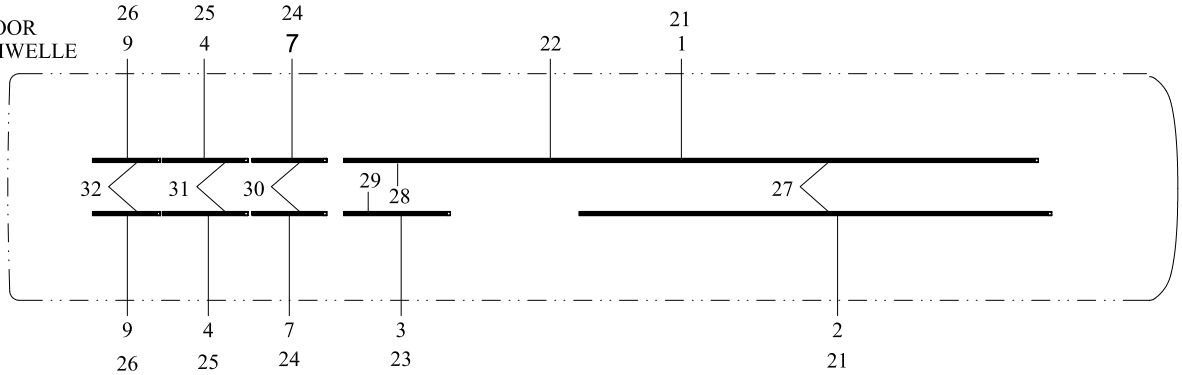

INSIDE RH
INNENSEITE RECHTS

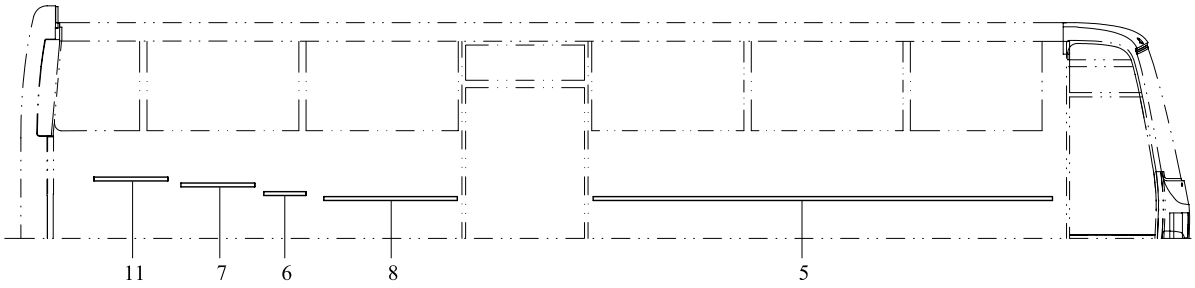

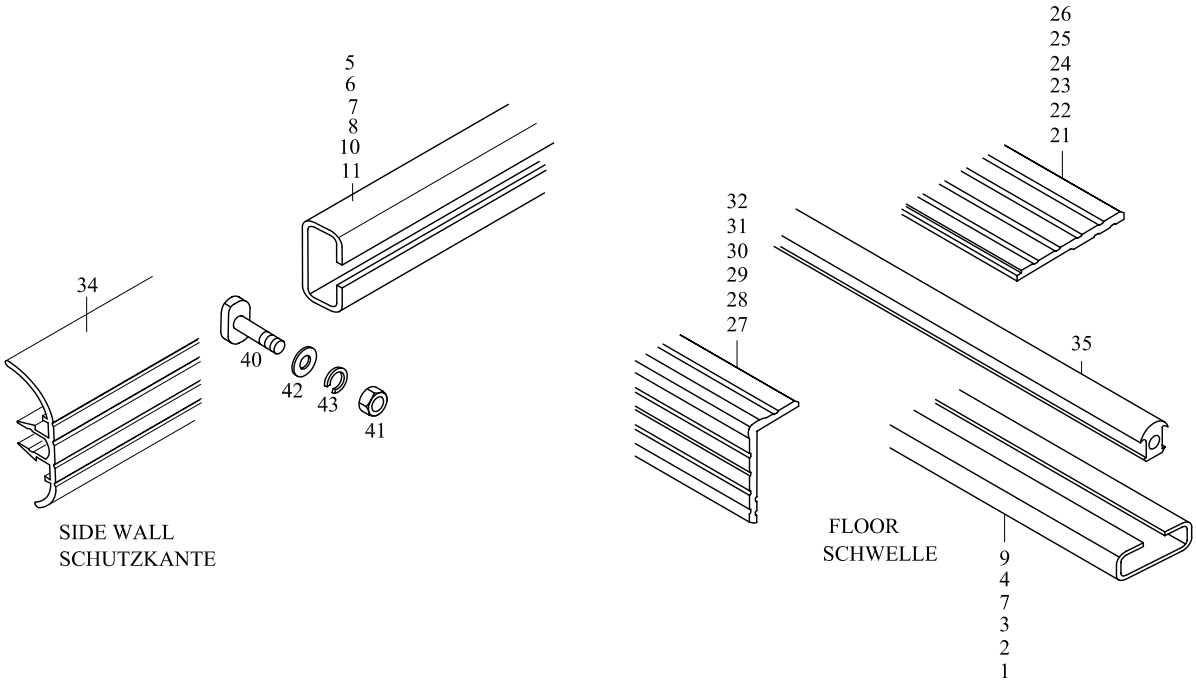

INSIDE LH
INNENSEITE LINKS

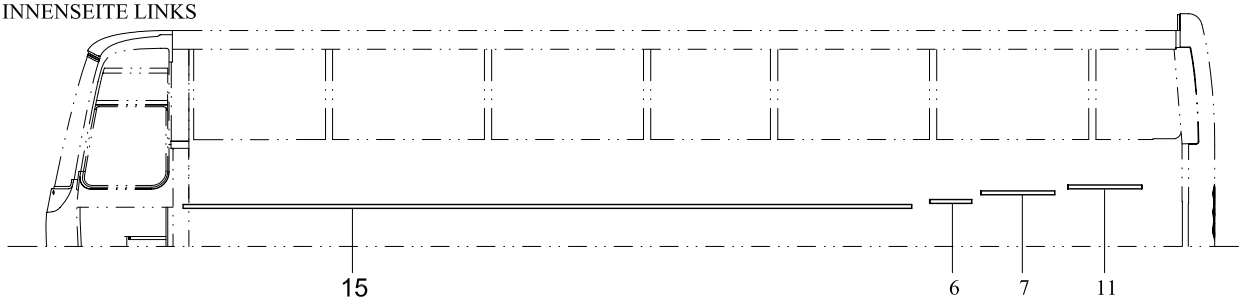

FLOOR
SCHWELLE

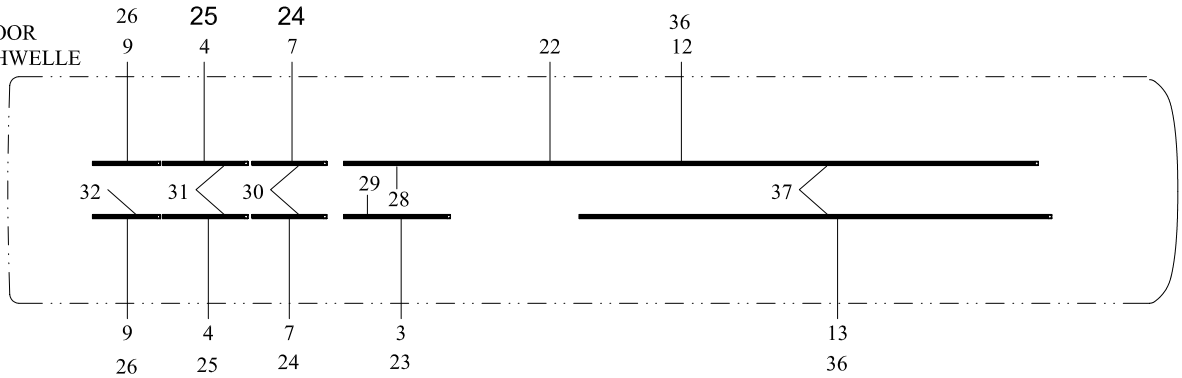

INSIDE RH
INNENSEITE RECHTS

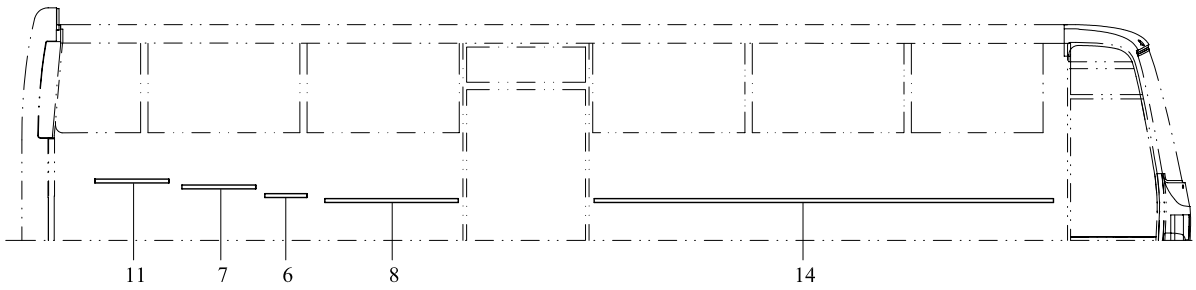

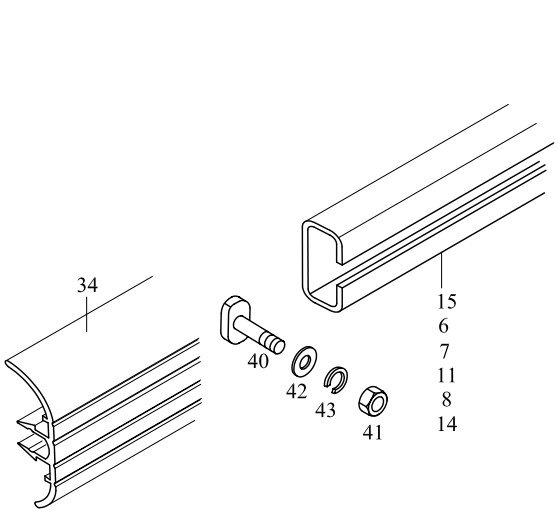

SIDE WALL
SCHUTZKANTE

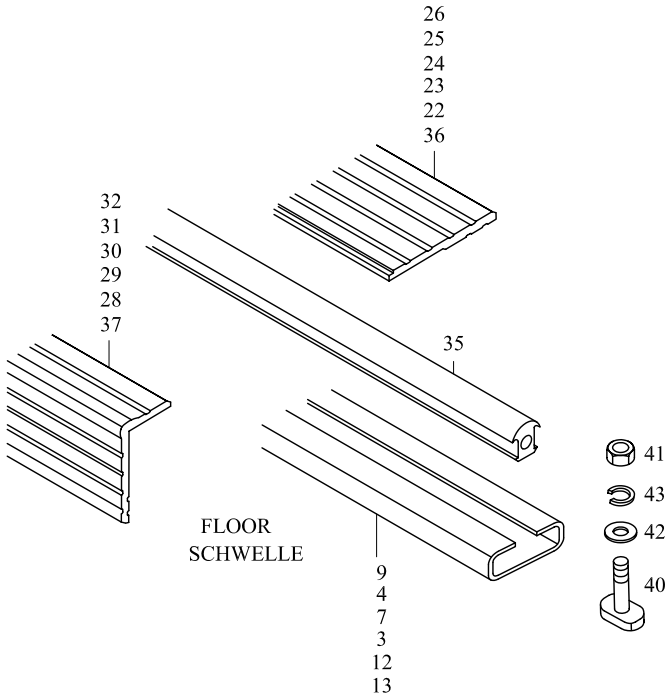

FLOOR
SCHWELLE

TEMSA	SEAT RAIL SITZSCHIENE RAIL DE SIÈGE ROTAIE SEDILE			Drw.no						25-040
				Vehicle Model: TB162L - TB162R						RevDate: Page: 1
Pos	Part Number	English	German	French	Italian	Qty	R/P	From	Up To	Original Number Supplier
1	TU296113Y	RAIL	SCHIENE	RAIL	ROTAIA	AR		1		
2	TU296113Y	RAIL	SCHIENE	RAIL	ROTAIA	AR		1		
3	TU296113Y	RAIL	SCHIENE	RAIL	ROTAIA	AR		1		
4	TU296113Y	RAIL	SCHIENE	RAIL	ROTAIA	AR		1		
5	TU296113Y	RAIL	SCHIENE	RAIL	ROTAIA	AR		1		
6	TU296113Y	RAIL	SCHIENE	RAIL	ROTAIA	AR		1		
7	TU296113Y	RAIL	SCHIENE	RAIL	ROTAIA	AR		1		
8	TU296113Y	RAIL	SCHIENE	RAIL	ROTAIA	AR		1		
9	TU296113Y	RAIL	SCHIENE	RAIL	ROTAIA	AR		1		
10	TU296113Y	RAIL	SCHIENE	RAIL	ROTAIA	AR		1		
11	TU296113Y	RAIL	SCHIENE	RAIL	ROTAIA	AR		1		
12	TU296113Y	RAIL	SCHIENE	RAIL	ROTAIA	AR		1		
13	TU296113Y	RAIL	SCHIENE	RAIL	ROTAIA	AR		1		
14	TU296113Y	RAIL	SCHIENE	RAIL	ROTAIA	AR		1		
15	TU296113Y	RAIL	SCHIENE	RAIL	ROTAIA	AR		1		
21	65119-94026-07Y	PLATE EDGE	RANDLEISTE	CHEVRON LATERAL	STECCA LATERALE	AR		1		
22	65119-94026-02Y	PLATE EDGE	RANDLEISTE	CHEVRON LATERAL	STECCA LATERALE	AR		1		
23	65119-94026-03Y	PLATE EDGE	RANDLEISTE	CHEVRON LATERAL	STECCA LATERALE	AR		1		
24	65119-94026-04Y	PLATE EDGE	RANDLEISTE	CHEVRON LATERAL	STECCA LATERALE	AR		1		
25	65119-94026-05Y	PLATE EDGE	RANDLEISTE	CHEVRON LATERAL	STECCA LATERALE	AR		1		
26	65119-94026-06Y	PLATE EDGE	RANDLEISTE	CHEVRON LATERAL	STECCA LATERALE	AR		1		
27	65119-94036-07Y	PLATE EDGE	RANDLEISTE	CHEVRON LATERAL	STECCA LATERALE	AR		1		
28	65119-94036-02Y	PLATE EDGE	RANDLEISTE	CHEVRON LATERAL	STECCA LATERALE	AR		1		
29	65119-94036-03Y	PLATE EDGE	RANDLEISTE	CHEVRON LATERAL	STECCA LATERALE	AR		1		
30	65119-94036-04Y	PLATE EDGE	RANDLEISTE	CHEVRON LATERAL	STECCA LATERALE	AR		1		
31	65119-94036-05Y	PLATE EDGE	RANDLEISTE	CHEVRON LATERAL	STECCA LATERALE	AR		1		
32	65119-94036-06Y	PLATE EDGE	RANDLEISTE	CHEVRON LATERAL	STECCA LATERALE	AR		1		
34	TU290121-01Y	MOULDING	DOCHT	MECHE	GUARNIZIONE	AR		1		
35	65119-90029-01Y	MOULDING	SITZ SCHIENEN DOCHT	MECHE DU RAIL DU SIEC	GUARNIZIONE ROTAIA S	AR		1		
36	65119-94026-01Y	PLATE EDGE	RANDLEISTE	CHEVRON LATERAL	STECCA LATERALE	AR		1		
37	65119-94036-01Y	PLATE EDGE	RANDLEISTE	CHEVRON LATERAL	STECCA LATERALE	AR		1		
40	TU290160Y	BOLT-T	T-SCHRAUBE	BOULON-T	BULLONE-T	AR		1		M10X1.25
41	MF450406Y	WASHER SPRING	BEILEGSCHEIBE	RONDELLE DE GROWER	RONDELLA	AR		1		A10
42	MF450155Y	WASHER SPRING	UNTERLEGSCHEIBE	RONDELLE DE GROWER	RONDELLA	AR		1		M10.5
43	MF450406Y	WASHER SPRING	BEILEGSCHEIBE	RONDELLE DE GROWER	RONDELLA	AR		1		A10

26	LIGHTS, INSTRUMENT & SWITCHES	INSTRUMENTE, SHALTER		
26-010	Front Lamps Lampes avant	Beleuchtung vordere Fari anteriori	TB162L	TB162R
26-020	Rear Lamps Lampes arrière	Beleuchtung hintere Fari posterior	TB162L	TB162R
26-030	Side, Trunk Room, Step & Aisle Lamps Lampes latérales, du coffre, des marches et du couloir	Leuchten für Seiten,Kofferraum,Gang,Stufen und Motorraum Lampade laterali, portabagagli e corridoio	TB162L	TB162R
26-040	Room Lamps Lampes de la cabine	Innenleuchten zur Beleuchtung Lampade cabine	TB162L	TB162R
26-050	Front Switches - up to 2004' 05.15 Boutons avant	Vordere Steuerungswitsch Interruttori frontali	TB162L	TB162R
26-051	Front Switches - after 2004' 05.15 Boutons avant	Vordere Steuerungswitsch Interruttori frontali	TB162L	TB162R
26-060	Side Switch Box - up to 2004' 05.15 Boîtier de boutons latéraux	Seiten Steuerungskasten Scatola laterale interruttori	TB162L	TB162R
26-061	Side Switch Box - after 2004' 05.15 Boîtier de boutons latéraux	Seiten Steuerungskasten Scatola laterale interruttori	TB162L	TB162R
26-070	Front Lower Trim Habillage inférieur avant	Trimm, Vordere Steuerungspaneele Trim anteriore inferiore	TB162L	TB162R

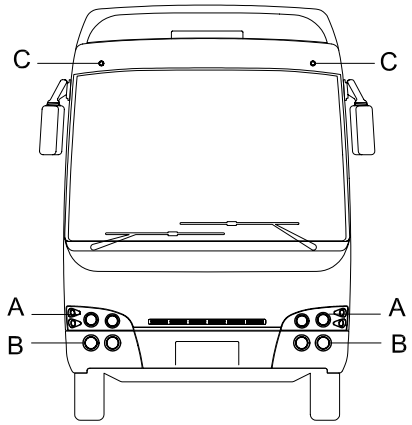

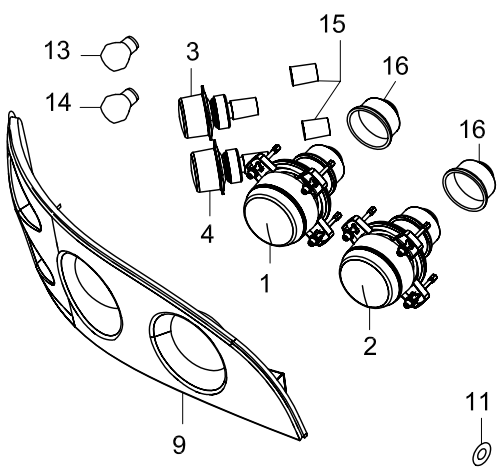

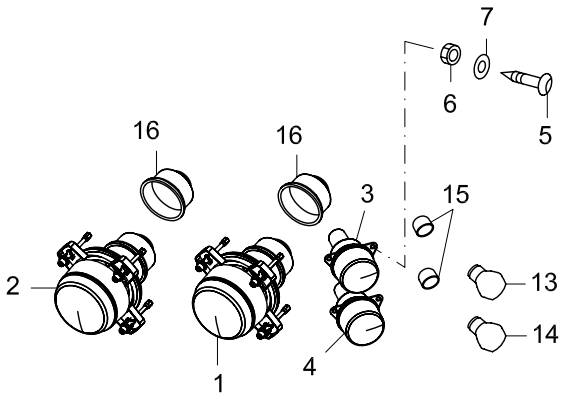

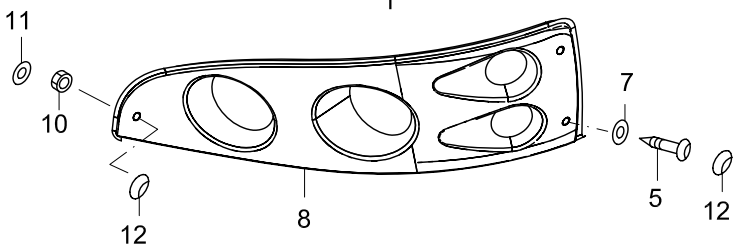

DETAIL - A

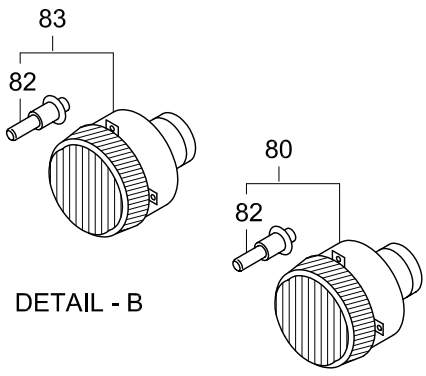

DETAIL - B

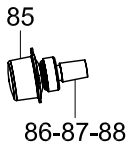

DETAIL - C

TEMSA

FRONT LAMP
BELEUCHTUNG VORDERE
LAMPES AVANT
FARI ANTERIORI

Drw.no

26-010

Vehicle Model: **TB162L - TB162R**

RevDate:

Page: 1

Pos	Part Number	English	German	French	Italian	Qty	R/P	From	Up To	Original Number Supplier
1	TC852102	DIPPED BEAM HEADLAM	KURZLICHT	FEU DE POSITION	FARO DI POSIZIONE	2		1		1BL 008 193-017 HELLA
2	TC852101	MAIN BEAM HEADLAMP	FERNLICHT	FEU DE ROUTE	ABBAGLIANTI	2		1		1KO 008 191-047 HELLA
3	TC852103	FLASHER LAMP FRONT	BLINKERLAMPE FRONT	CLIGNOTANT AVANT	INDICATORE DI DIREZIO	2		1		2BA 008 221-007 HELLA
4	TC852104	POSITION LAMP	POSITION LAMPE	FEU DE POSITION	FARO DI POSIZIONE	2		1		2PF 008 221-017 HELLA
5	MF200053Y	SCREW MACHINE	SCHRAUBE	PLAQUE D'IMMATRICULA	VITE	AR		1		5*16
6	MF430003Y	NUT	MUTTER	ECROU	BULLONE	AR		1		M5
7	MF450403Y	WASHER SPRING	BEILEGSCHEIBE	RONDELLE DE GROWER	RONDELLA	AR		1		5
8	TC299548-266Y	COVER SOL	DECKEL LINKS	COUVERCLE – GAUCHE	COPERTURA – SINISTRA	1		1		
9	TC299548-267Y	COVER RH	DECKEL RECHTS	COUVERCLE – DROITE	COPERTURA – DESTRA	1		1		
10	MF430004Y	NUT	MUTTER	ECROU	BULLONE	AR		1		M6
11	MF450004Y	WASHER PLAIN	UNTERLEGSCHEIBE	RONDELLE PLATE	RONDELLA	AR		1		A6.4
12	TC299640-30Y	PLUG	STÖPSEL	BOUCHON	TAPPO	4		1		
13	TC852113	BULB 21W YELLOW	AMPEL ORANGE	AMPOULE – ORANGE	LAMPADINA - ARANCION	2		1		8GA 006 841-241 HELLA
14	64131-61000-18Y	BULB (24V-5W)	AMPEL (24V-5W)	AMPOULE (24V-5W)	LAMPADINA (24V-5W)	2		1		
15	TC852111	LEAD CABLE	GROMMET	OEILLET	GROMMET	4		1		8KA 152 134-007 HELLA
16	TC852110	REAR COVER CAP	GROMMET	OEILLET	GROMMET	4		1		9GH 152 654-007 HELLA
80	TC299548-144Y	LAMP ASSY FOG	FRONT NEBELSCHEINWERFER	FEU DE BROUILLARD AV	LAMPADA NEBBIA ANTE	2		1		FARBA
82	230220	BULB	AMPEL	AMPOULE	LAMPADINA	2		1		
83	TC299548-145Y	FOG LAMP	NEBELSCHEINWERFER	FEU DE BROUILLARD	LAMPADA NEBBIA	2		1		FARBA
85	TC852112	MARKER LAMP FR	FRONT DECKENLAMPE	PLAFONNIER AVANT	ILLUMINAZIONE SOFFITT	2		1		2PF 003 563-151 HELLA
86	TC852115Y	BULB (24V-3W)	AMPEL (24V-3W)	AMPOULE 24V-3W)	LAMPADINA(24V-3W)	2		1		
87	64426-60010-03Y	SOCKET	SOCKET	FICHE	SCANALATURA	2		1		
88	TH992102Y	TERMINAL	TERMINAL	TERMINAL	TERMINALE	4		1		

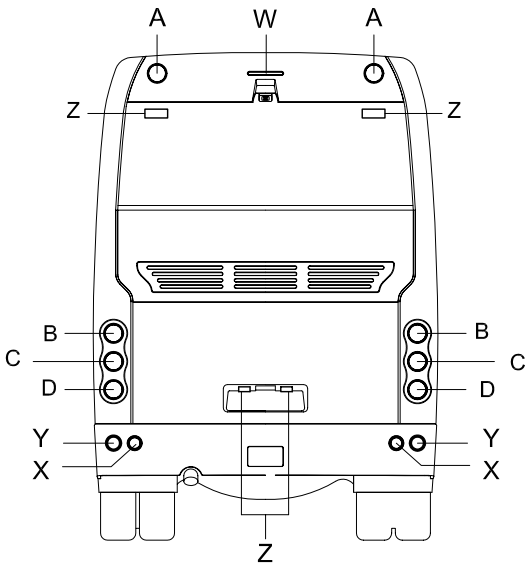

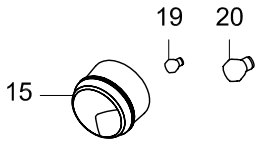

DETAIL - A

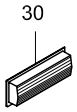

DETAIL - Z

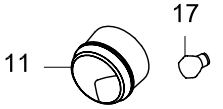

DETAIL - B

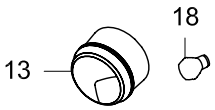

DETAIL - C

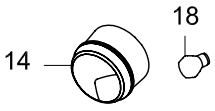

DETAIL - D

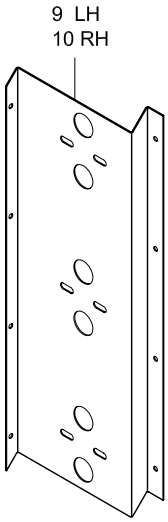

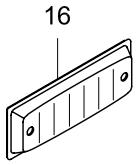

DETAIL - W

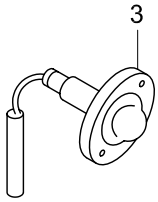

DETAIL - Z

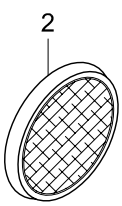

DETAIL - Y

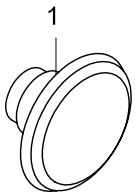

DETAIL - X

TEMSA

REAR LAMPS
BELEUCHTUNG HINTERE
LAMPES ARRIÈRE
FARI POSTERIOR

Drw.no
64194-90010-70/62204-90230-70/61802-90230-70

Vehicle Model:
TB162L - TB162R

26-020

RevDate: 10.02.2005
Page: 1

Pos	Part Number	English	German	French	Italian	Qty	R/P	From	Up To	Original Number Supplier
1	61802-80030-22	BACK LAMP	RÜCKWÄRTSFAHR LAMPE	FEU DE RECUL	FANALINO RETROMARC	2		1	280504 2004	306BTF ARCOLSA
1	TY252100Y	BACK LAMP	RÜCKWÄRTSFAHR LAMPE	FEU DE RECUL	FANALINO RETROMARC	2		280504 2004		
2	61802-80030-23	REFLECTOR (RED)	REFLECKTOR	REFLECTEUR	RIFLETTORE	2		1		8RA 002 016-121 HELLA
3	TM252134	LICENCE LAMP	KENNZEICHEN BELEUCHTUNG	ECLAIRAGE DE LA PLAQ	ILLUMINAZIONE TARGA	2		1		2KA 005 049-017
9	64194-90100-01Y	PANEL LH	PANEELE LINKS	TABLEAU – GAUCHE	PANNELLO SINISTRA	1		1		
10	64194-90100-02Y	PANEL RH	PANEELE RECHTS	TABLEAU – DROITE	PANNELLO DESTRO	1		1		
11	TC852108	TAIL/BREAK LAMP	HECK POSITION LAMPE	FEU DE POSITION ARRIE	LAMPADA POSIZIONE PO	2		1		2TA 964 169-061 HELLA
13	TC852105	FLASHER LAMP REAR	HECK SIGNALLAMPE	CLIGNOTANT ARRIERE	FANALINO DI SEGNALAZ	2		1		2BA 964 169-011 HELLA
14	TC852107	REAR FOG LAMP	HECK NEBELSCHLUSSLEUCHTE	FEU DE BROUILLARD AR	LAMPADA NEBBIA – POS	2		1		2NE 964 169-021 HELLA
15	TC852106	TAIL/FLASHER LAMP	HECK DECKENLAMPE	PLAFONNIER ARRIERE	LAMPADA SUPERIORE P	2		1		2SW 964 169-081 HELLA
16	TU252136	SAFETY BRAKE LAMP	STOP LAMPE	FEU STOP	LAMPADA	1		1		2DA 959 071-737 HELLA
17	MF820364Y	BULB (24V-21W/5W)	AMPEL (24V-21W/5W)	AMPOULE (24V-21W/5W)	LAMPADINA(24V-21W/5W	2		1		
18	MF820336Y	BULB (24V-25W)	AMPEL (24V-25W)	AMPOULE (24V-25W)	LAMPADINA24V-25W)	4		1		
19	64131-61000-18Y	BULB (24V-5W)	AMPEL (24V-5W)	AMPOULE (24V-5W)	LAMPADINA24V-5W)	2		1		
20	MF820185Y	BULB	AMPEL	AMPOULE	LAMPADINA	2		1		
30	TC852116	SGINAL LAMP				2		1		

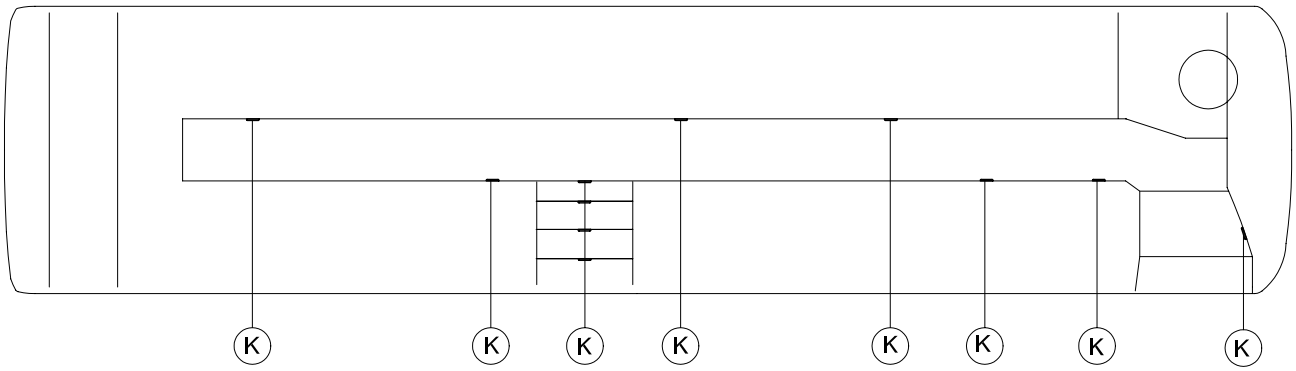

AISLE
GANG

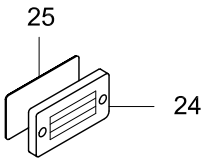

DETAIL - K

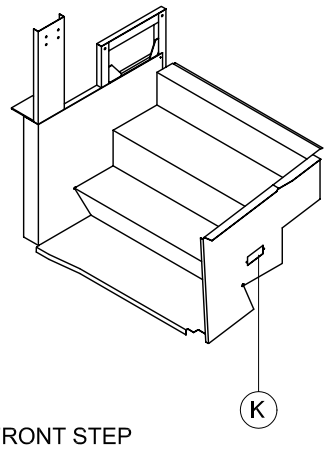

FRONT STEP
VONDERER EINSTIEG

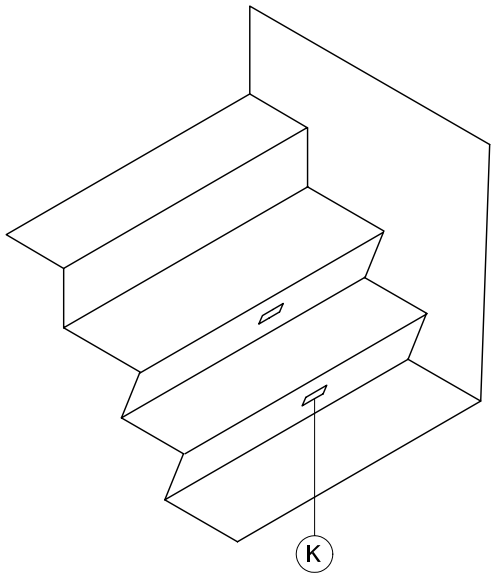

CENTER STEP
MITTLERER EINSTIEG

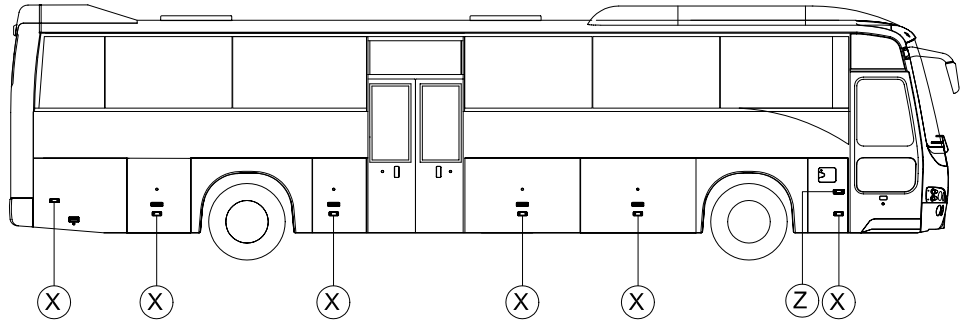

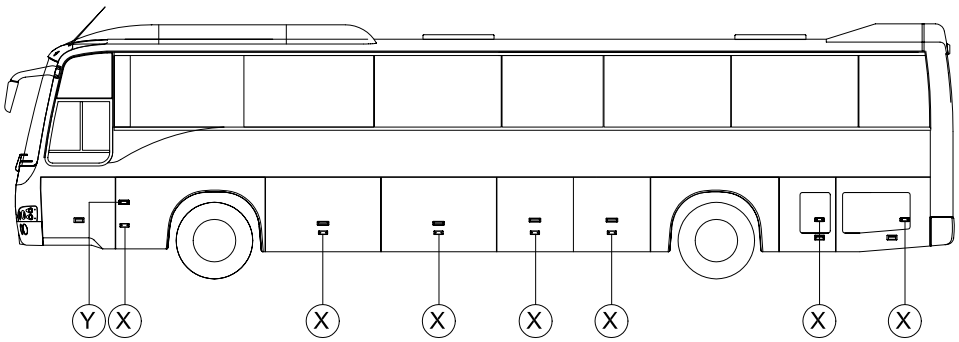

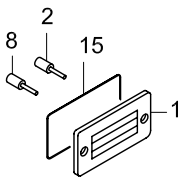

DETAIL - X

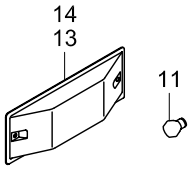

DETAIL Y-Z

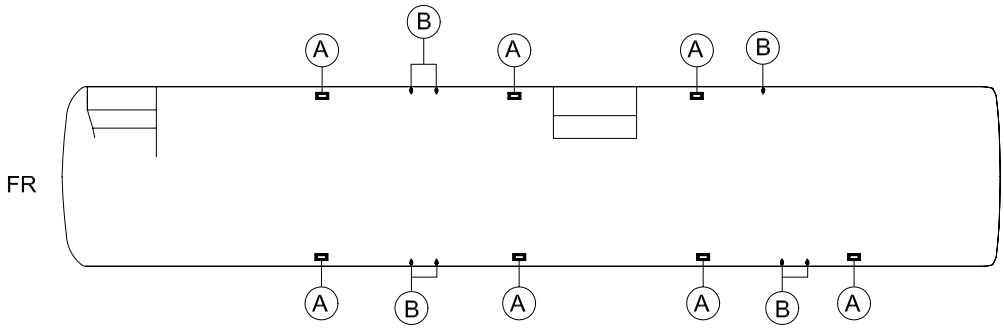

TRUNK
GEPATE

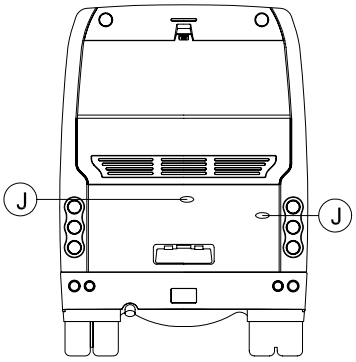

ENGINE ROOM
ABDECKUNGSMECHANISMUS HINTEN

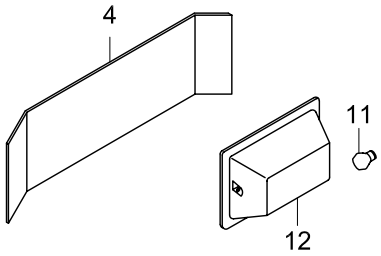

DETAIL - A

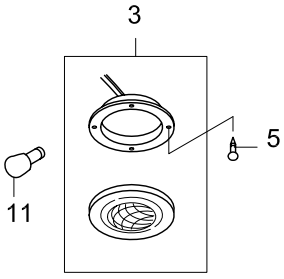

DETAIL - J

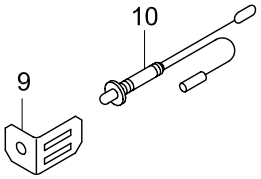

DETAIL - B

TEMSA

SIDE LAMP, TRUNK ROOM , STEP & AISLE LAMPS
Leuchten für Seiten,Kofferraum,Gang,Stufen und Motorraum
LAMPES LATÉRALES, DU COFFRE, DES MARCHES ET DU COULOIR
LAMPADE LATERALI, PORTABAGAGLI E CORRIDOIO

Drw.no TC299842
64194-90010-70/62204-90230-70/61802-90230-70

Vehicle Model:
TB162L - TB162R

26-030

RevDate: 10.02.2005
Page: 1

Pos	Part Number	English	German	French	Italian	Qty	R/P	From	Up To	Original Number Supplier
1	TC856565Y	SIDE TRACE LAMP	SEITLICHE BELEUCHTUNG	LAMPE LATERALE	LAMPADA LATERALE	13		1	150205 2005	03MFU9610-001 FARPLAS
1	TC856566Y	SIDE TRACE LAMP	SEITLICHE BELEUCHTUNG	LAMPE LATERALE	LAMPADA LATERALE	13		150205 2005		
2	TC828120Y	SOCKET	SOKET	FICHE	SCANALATURA	13		1		
3	TC852120	INTERIOR LAMP	LAMPE	LAMPE	LAMPADA	2		1		2JA 001 335-011 HELLA
4	64195-60000-70Y	BRACKET LAMP	LAMPEN BRACKET	SUPPORT DE LAMPE	LAMPADA	7		1	150205 2005	
4	TU252124AY	BRACKET LAMP	LAMPEN BRACKET	SUPPORT DE LAMPE	LAMPADA	7		150205 2005		
5	MF453903Y	SCREW TAPPING	SCHRAUBE	PLAQUE D'IMMATRICULA	VITE	AR		1		2.9*12
8	TC828121Y	TERMINAL	TERMINAL	TERMINAL	TERMINALE	26		1		
9	64195-60030-55Y	BRACKET SWITCH	SWITSCH BRACKET	SUPPORT DE CLE	BRACCIO INTERRUTTOR	5		1		
10	TU252137Y	SWITCH	SWITSCH	COMMUTATEUR/CLE	INTERRUTTORE	8		1		
11	MF820185Y	BULB 24V-10W	AMPEL	AMPOULE	LAMPADINA	AR		1		
12	TA248808Y	LAMP ASSY LUGGAGE	KOFFERRAUM BELEUCHTUNG	LAMPE DU COFFRE	LAMPADINA PORTABAG/	7		1		
13	TC856564Y	SIDE SIGNAL LAMP LH	SIGNAL LINKS	CLIGNOTANT GAUCHE	LAMPADA SEGNALAZION	1		1		FARPLAS
14	TC856563Y	SIDE SIGNAL LAMP RH	SIGNAL RECHTS	CLIGNOTANT AVANT	LAMPADA SEGNALAZION	1		1		FARPLAS
15	TC828122Y	SEAL RING	DICHTUNG	JOINT	GUARNIZIONE	26		1		
24	61723-60800-55Y	LAMP ASSY	LAMPE	LAMPE	LAMPADA	12		1		
25	61723-60800-56Y	PACKING	DICHTUNG	JOINT	GUARNIZIONE	12		1		

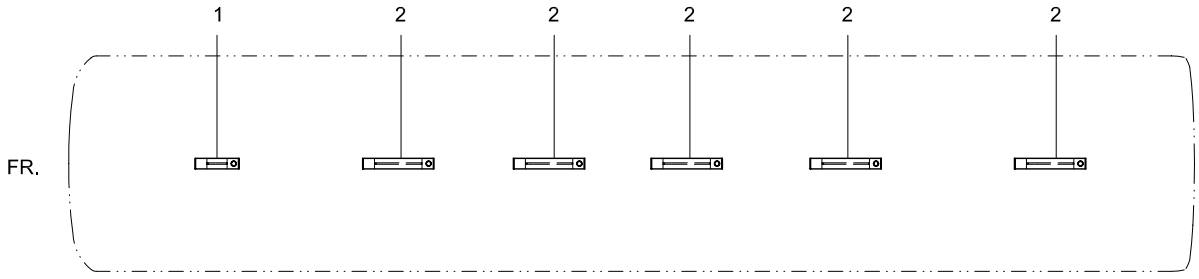
1
2
2
2
2
2
FR.

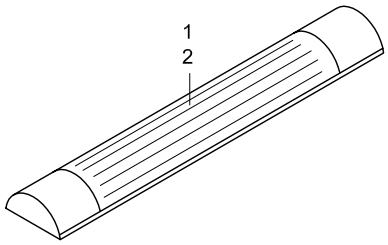
1
2

TEMSA	ROOM LAMPS INNEN BELEUCHTUNGSLAMPEN LAMPES DE LA CABINE LAMPADE CABINE			Drw.no					26-040
				Vehicle Model: TB162L - TB162R					RevDate: Page: 1

Pos	Part Number	English	German	French	Italian	Qty	R/P	From	Up To	Original Number Supplier
1	63315-94016-35Y	ROOM LAMP- SHORT	INNEN BELEUCHTUNGSLAMPE KURZ	LAMPE D'ECLAIRAGE IN	LAMPADA ILLUMINAZION	1		1	010204 2004	
2	63315-94016-34Y	ROOM LAMP- LONG	INNEN BELEUCHTUNGSLAMPE LANG	LAMPE D'ECLAIRAGE IN	LAMPADA ILLUMINAZION	4		1		

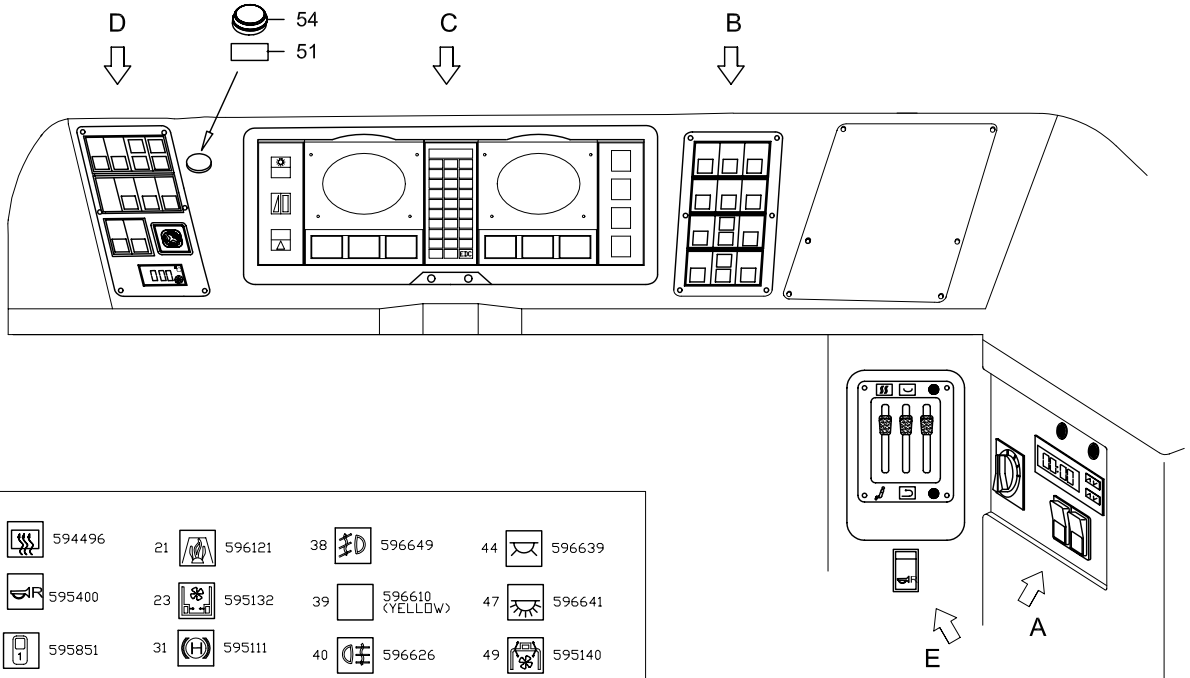

3	594496	21	596121	38	596649	44	596639
6	595400	23	595132	39	596610 (YELLOW)	47	596641
7	595851	31	595111	40	596626	49	595140
8	595852	35	595146	42	596615 (RED)	50	596637
12	595424	36	591844	43	595440	53	596651

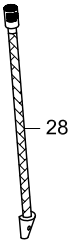

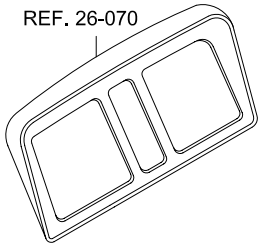

VIEW - C
ANSICHT - C

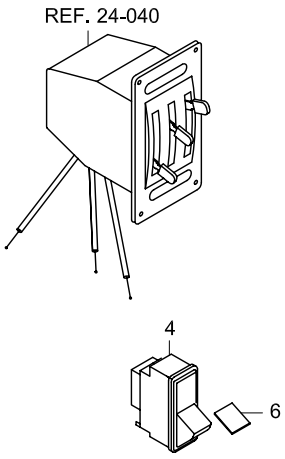

VIEW - E
ANSICHT - E

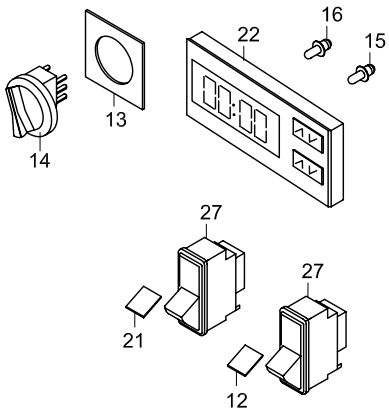

VIEW - A
ANSICHT - A

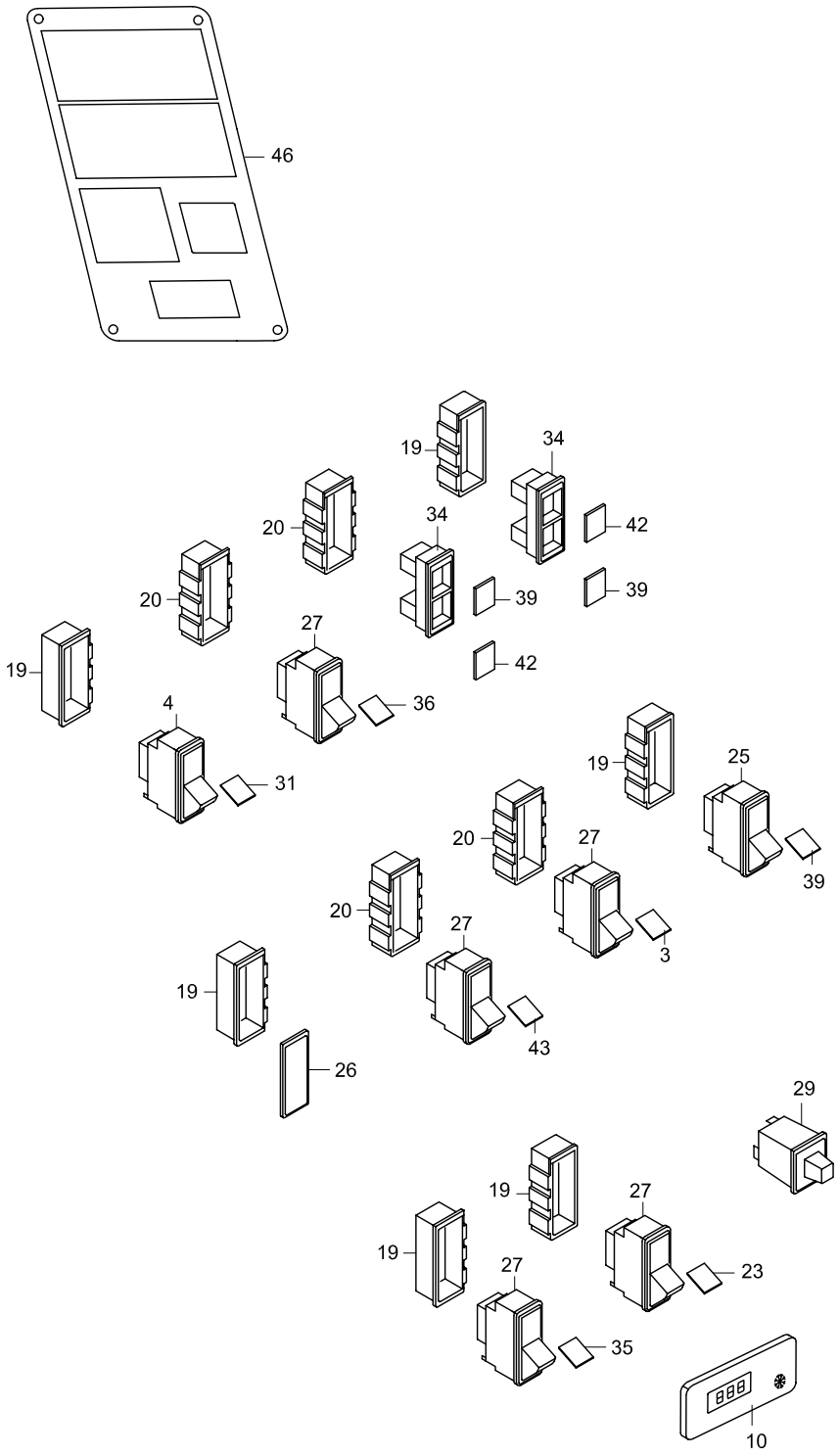

VIEW - D
ANSICHT - D

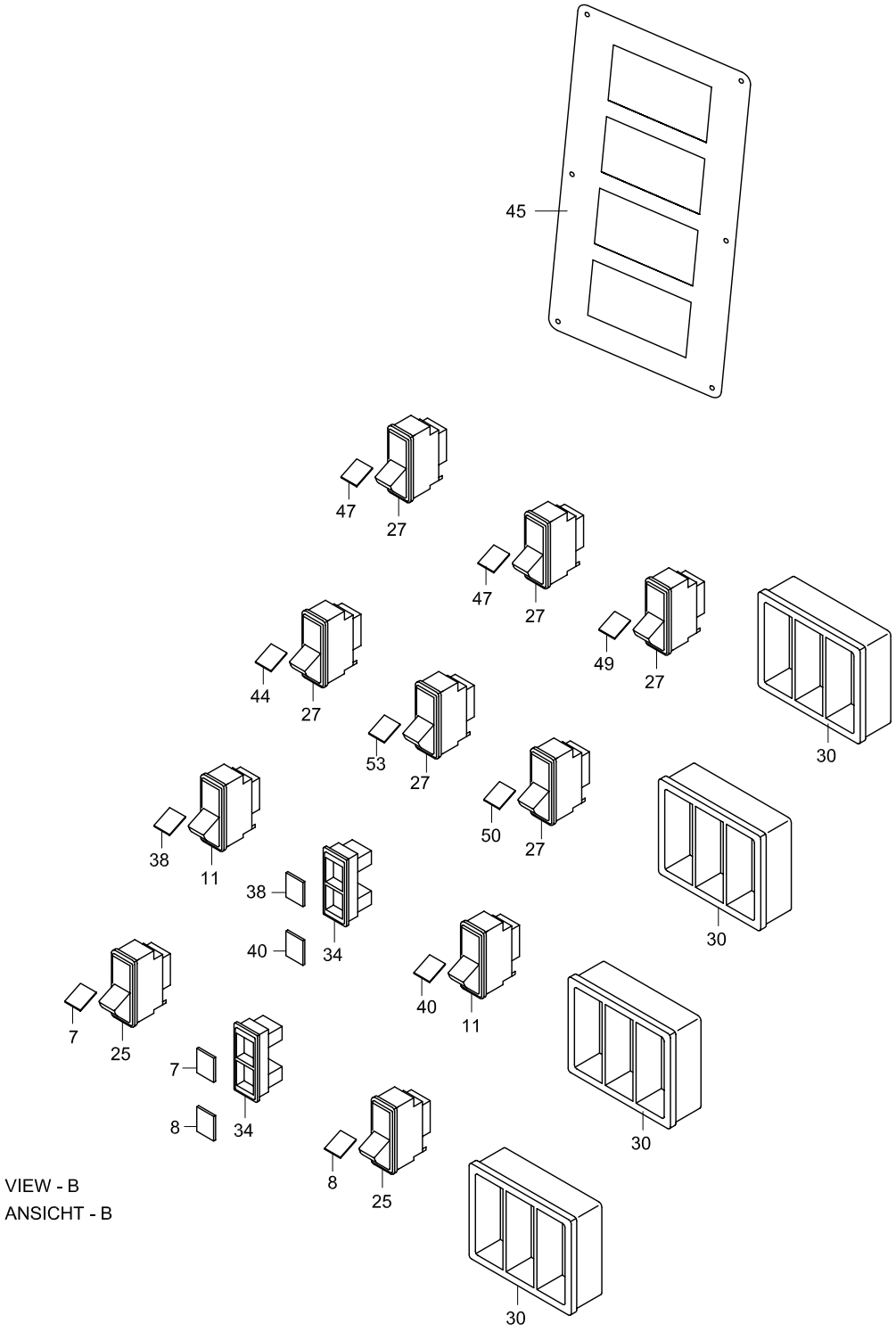
45
47
27
47
27
49
27
30
44
27
53
27
50
27
30
38
11
38
40
34
40
11
30
7
25
7
8
34
8
25
30
VIEW - B
ANSICHT - B

TEMSA

FRONT SWITCHES - up to 2004' 05.15
VORDERE STEUERUNGSSWITSCH
BOUTONS AVANT
INTERRUTTORI FRONTALI

Drw.no 64153-94000-70

Vehicle Model: **TB162L - TB162R**

26-050

RevDate:

Page: 1

Pos	Part Number	English	German	French	Italian	Qty	R/P	From	Up To	Original Number Supplier
3	594496	INSERT- FR DOOR HEATING	ETIKETT- FRONT TÜRSCHEIBEN RES.	ETIQUETTE – CHAUFFAG	ETICHETTA – RISCALDAI	1		1		
4	511111	SWITCH	SWITSCH	COMMUTATEUR/CLE	INTERRUTTORE	2		1		
6	595400	INSERT	ETIKETT	ETIQUETTE	ETICHETTA	1		1		
7	595851	INSERT - FR DOOR	ETIKETT-FRONT TÜRE	ETIQUETTE – PORTE AV	ETICHETTA – PORTELLO	2		1		
8	595852	INSERT - RR DOOR	ETIKETT-HECK TÜRE	ETIQUETTE – PORTE AR	ETICHETTA – PORTA PO	2		1		
10	62017-94710-26	THERMOMETER	THERMOMETER	THERMOMETRE	TERMOMETRO	1		1		
11	511059	SWITCH	SWITSCH	COMMUTATEUR/CLE	INTERRUTTORE	2		1		
12	594424	INSERT- CONVECTION	ETIKETT-KONVEKTOR	ETIQUETTE – CONVECTI	ETICHETTA – CONVETTO	1		1		
13	64153-90729-01	LABEL SWITCH DEFROSTER	ENTFROSTER SWITSCH ETIKETTE	ETIQUETTE DE LA CLE D	ETICHETTA INTERRUTTO	1		1		
14	64103-90109-15	SWITCH	SWITSCH	COMMUTATEUR/CLE	INTERRUTTORE	1		1		
15	SMBD08114	LED LAMP - YELLOW	GELBE WARNLEUCHTE	LAMPE DE SIGNALEMEN	LAMPADA AVVERTIMENT	1		1		
16	SMBD08214	LED LAMP - GREEN	GRÜNE WRNLEUCHTE	LAMPE AVERTISSEUR VI	LAMPADA AVVERTIMENT	1		1		
19	594802	END PIECE	DREI RAHMEN	CADRE D'EXTREMITE	CORNICE ESTREMITÀ	6		1		
20	594801	INTERMEDIARY PIECE	ZWISCHEN RAHMEN	CADRE INTERMEDIAIRE	CORNICE INTERMEDIA	4		1		
21	596121	INSERT - PREHEATER	ETIKETTE-WEBASTO	ETIQUETTE – PRECHAUI	ETICHETTA – RISCALDAI	1		1		
22	TU252146	DIGITAL THERMOSTAT	DIGITAL THERMOSTAT	THERMOSTAT DIGITAL	TERMOSTATO DIGITAL	1		1		
23	595132	INSERT- HEATER	ETIKETTE-HEIZUNG	ETIQUETTE – RADIATEU	ETICHETTA – CALORIFEI	1		1		
25	511201	SWITCH - PUSH	SWITSCH	COMMUTATEUR/CLE	INTERRUTTORE	3		1		
26	596273	COVER	DECKEL	COUVERCLE	COPERTURA	3		1		
27	511018	SWITCH - PUSH	SWITSCH	COMMUTATEUR/CLE	INTERRUTTORE	13		1		
28	PB100005	MICROPHONE	MICROPHON	MICROPHONE	MICROFONO	1		1		
29	63336-70049-70	SWITCH- MIRROR	SPIEGEL STEUERUNGSSWITSCH	CLE DE COMMANDE DU	INTERRUTTORE DI COM.	1		1		6GM 500 212-0001 WILKE
30	595502	MOUNTING FRAME	RAHMEN	CADRE	CORNICE	4		1		
31	595111	INSERT - HALT BRAKE	ETIKETTE - HALTE BREMSE	ETIQUETTE – FREIN D'AI	ETICHETTA – FRENO	1		1		
34	511503	LAMP PILOT	PILOTEN LAMPE	LAMPE PILOTE	SPIA PILOTA	4		1		
35	595146	INSERT - IDLE	ETIKETTE - MOTOR ERWÄRMUNG	ETIQUETTE – CHAUFFAG	ETICHETTA – RISCALDAI	1		1		
36	591844	INSERT - INTARDER	ETIKETTE - INTARDER	ETIQUETTE – INTARDER	ETICHETTA – INTARDER	1		1		
38	596649	INSERT - FR LAMP CLEARENCE	ETIKETTE - FRONT NEBELSCHEIN.	ETIQUETTE – BROUILLAI	ETICHETTA – NEBBIA AN	2		1		
39	596610	INSERT - ASR	ETIKETTE - ASR	ETIQUETTE – RSA	ETICHETTA – ASR	2		1		
40	596626	INSERT -RR CLEARANCE	ETIKETTE - NEBELSCHLUSSLEUCH.	ETIQUETTE – FEU DE BR	ETICHETTA – LAMPADA	2		1		
42	596615	INSERT - WITHOUT SYMBOL RED	ETIKETTE - ROT OHNE SYMBOL	ETIQUETTE – SANS SYM	ETICHETTA – SENZA SIM	2		1		
43	595440	INSERT - MIRROR HEATING	ETIKETTE - SPIEGEL HEIZUNG	ETIQUETTE – CHAUFFAG	ETICHETTA – RISCALDAT	1		1		
44	596639	INSERT - LAMP	ETIKETTE - NACHT BELEUCHTUNG	ETIQUETTE – ECLAIRAG	ETICHETTA – ILLUMINAZ	1		1		
45	64153-70720-56	PANEL SWITCH	PANEELE SWITSCH	TABLEAU DE CLES	PANELLO INTERRUTTOR	1		1		
46	64153-90720-58	PANEL SWITCH	PANEELE SWITSCH	TABLEAU DE CLES	PANELLO INTERRUTTOR	1		1		

TEMSA

FRONT SWITCHES - up to 2004' 05.15
VORDERE STEUERUNGSSWITSCH
BOUTONS AVANT
INTERRUTTORI FRONTALI

Drw.no
64153-94000-70

Vehicle Model:
TB162L - TB162R

26-050

RevDate:
Page: 2

Pos	Part Number	English	German	French	Italian	Qty	R/P	From	Up To	Original Number Supplier
47	596641	INSERT - ROOM LAMP	ETIKETTE - INNEN BELEUCHTUNG	ETIQUETTE – ECLAIRAG	ETICHETTA – ILLUMINAZ	2		1		
49	595140	INSERT - MOTOR FAN	ETIKETTE - MOTOR LÜFTER	ETIQUETTE – VENTILATE	ETICHETTA – VENTILATO	1		1		
50	596637	INSERT- DRIVERS LAMP	ETIKETTE - FAHRER BELEUCHTUNG	ETIQUETTE – ECLAIRAG	ETICHETTA – ILLUMINAZ	1		1		
51	64103-90983-01	INSERT	ETIKETTE	ETIQUETTE	ETICHETTA	1		1		
53	596651	INSERT - AISLE LAMP	ETIKETTE - GANG BELEUCHTUNG	ETIQUETTE – LAMPE DE	ETICHETTA – LAMPADIN	1		1		
54	64103-90109-10	BUTTON-EMERGENCY S	NOT STOP KNOPF	BOUTON D'ARRET D'UR	BOTTONE D'ARRESTO D	1		1		

TEMSA

Front Switches - after 2004' 05.15
Vordere Steuerungswitsch
Boutons avant
Interruttori frontali

Group No : 26-051
Draw. Num. :
Rev. Date :
Page : 1

Vehicle Model: TB162L - TB162R

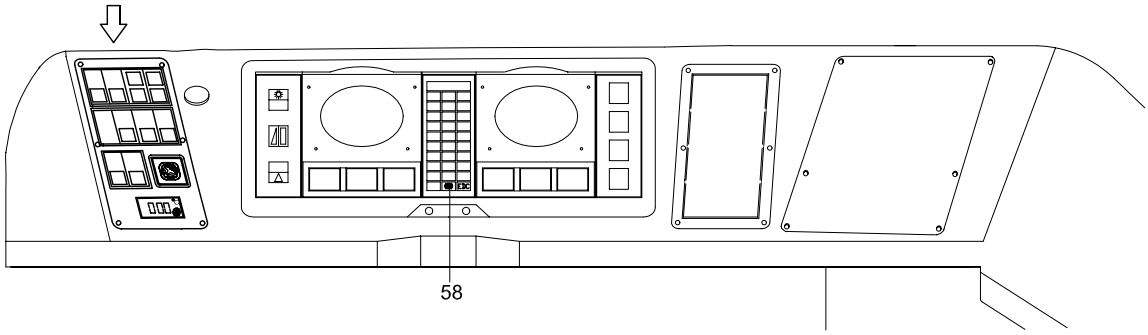

3	594496	17	596638	36	591844	43	595440	53	596651
6	595400	18	594468	38	596649	44	596639	56	595420
7	595851	21	596121	39	595341	47	596641	57	596222
8	595852	23	595132	40	596626	49	595140	58	TY254116
12	595424	35	595146	42	596152	50	596637	65	593624

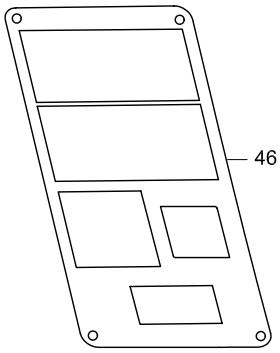

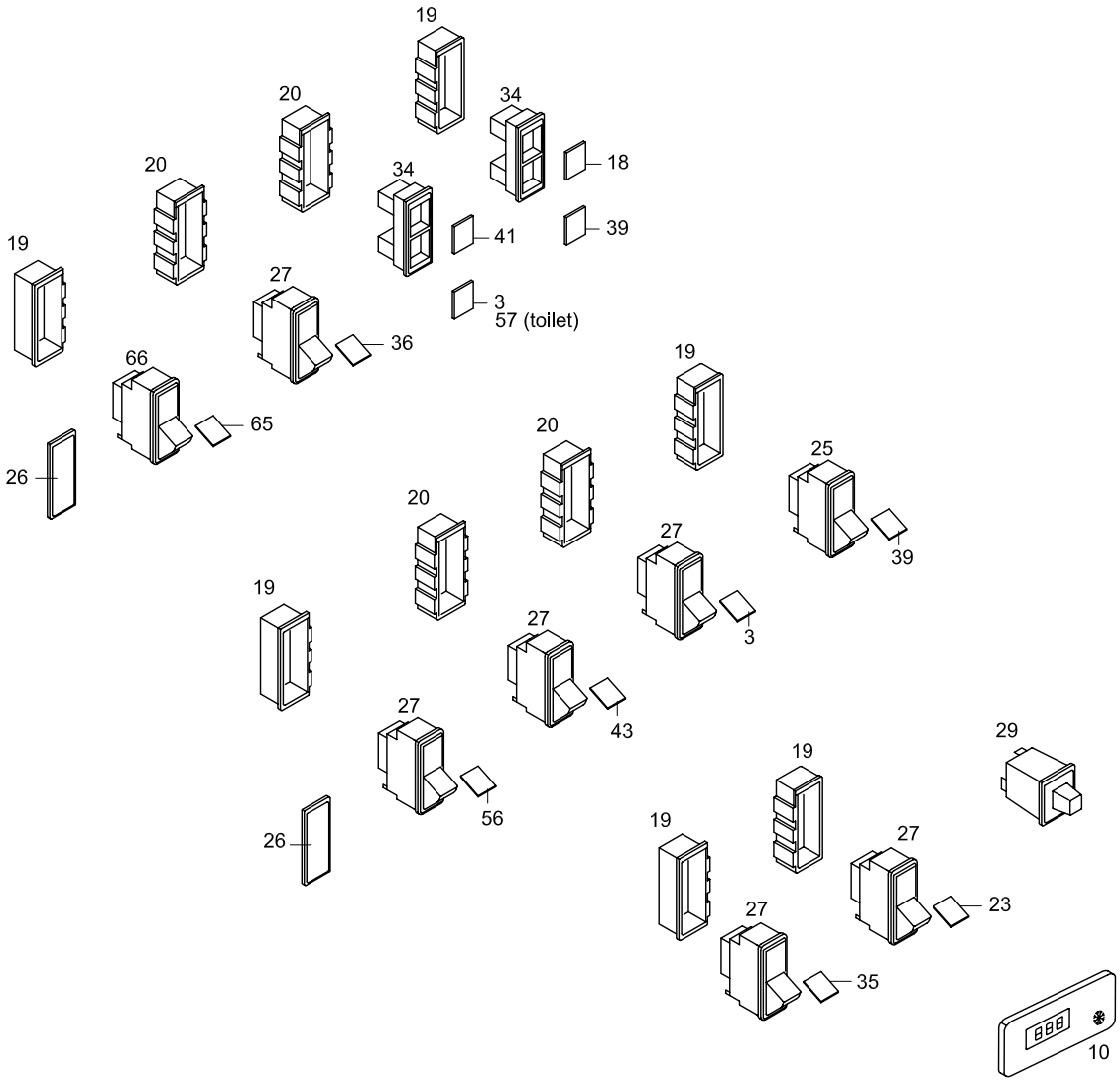

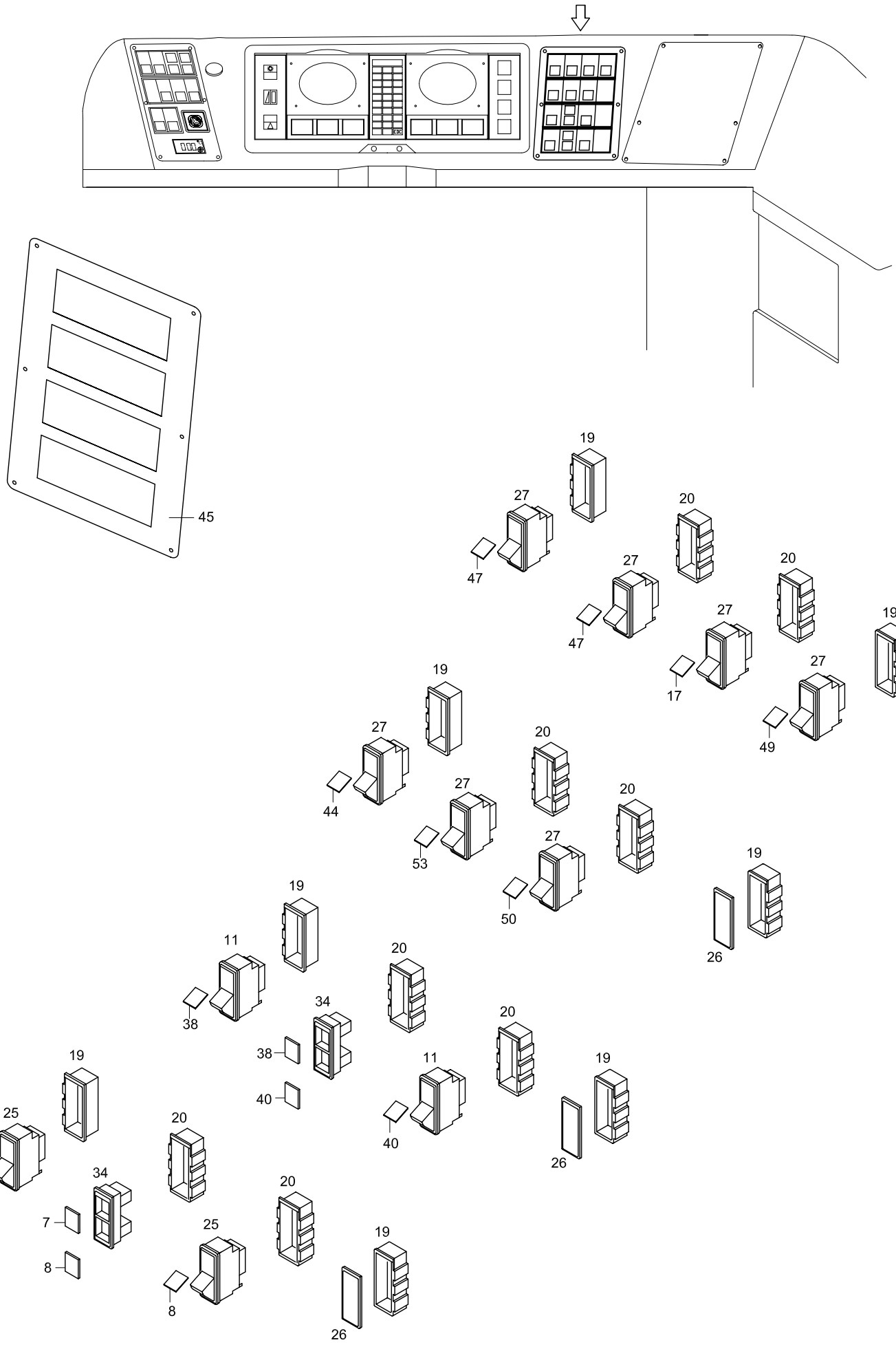
45
19
27
47
20
17
49
44
53
50
26
11
38
34
40
25
7
8

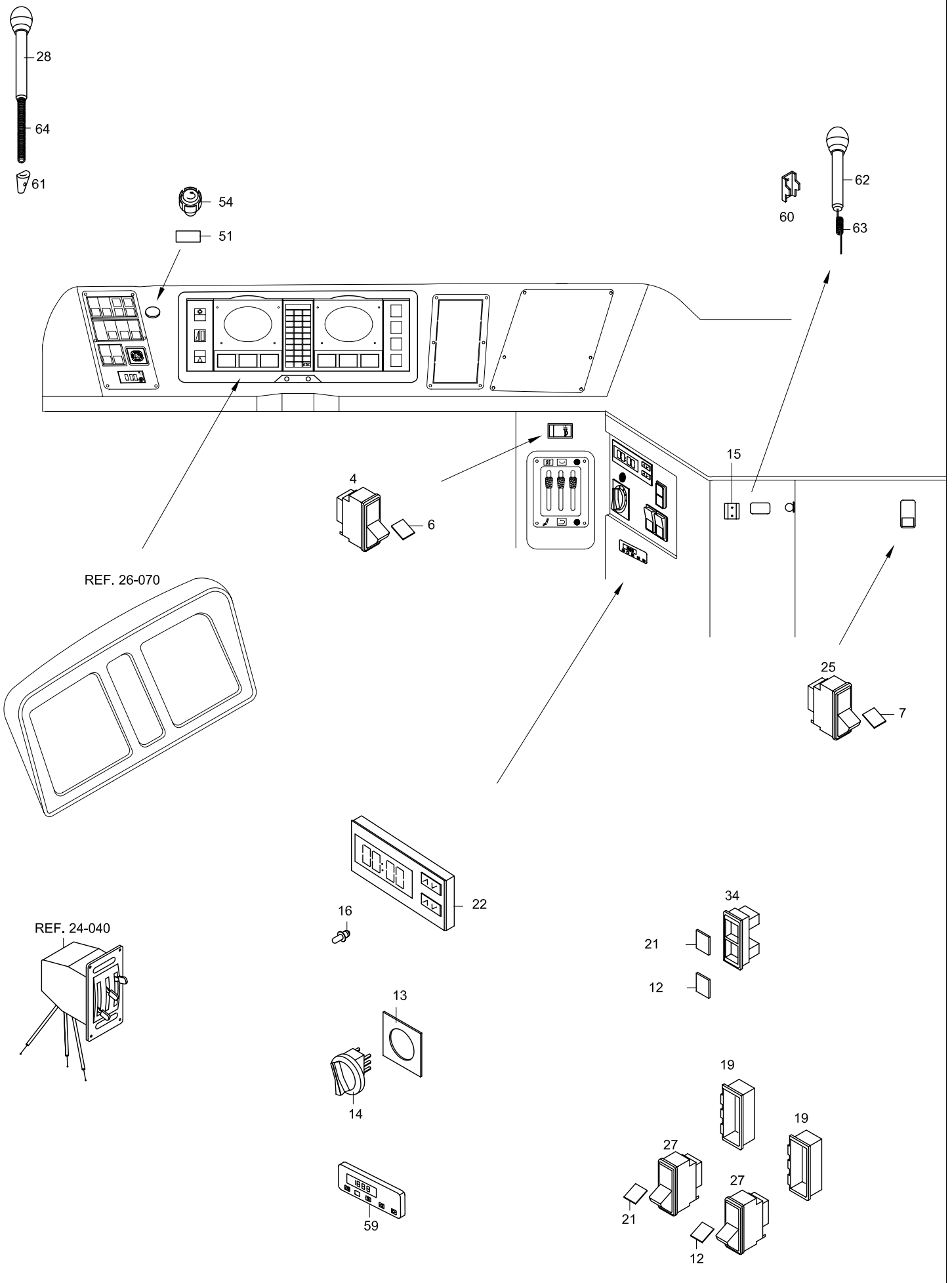
28
64
61
54
51
60
62
63
4
6
15
25
7
REF. 26-070
REF. 24-040
16
22
34
21
12
13
14
19
27
59

TEMSA

FRONT SWITCHES - - after 2004' 05.15
VORDERE STEUERUNGSSWITSCH
BOUTONS AVANT
INTERRUTTORI FRONTALI

Drw.no
64153-94000-70

Vehicle Model:
TB162L - TB162R

26-051

RevDate: 10.02.2005
Page: 1

Pos	Part Number	English	German	French	Italian	Qty	R/P	From	Up To	Original Number Supplier
3	594496Y	INSERT- FR DOOR HEATING	ETIKETT- FRONT TÜRSCHEIBEN RES.	ETIQUETTE – CHAUFFAG	ETICHETTA – RISCALDAI	1		1		
4	511111Y	SWITCH	SWITSCH	COMMUTATEUR/CLE	INTERRUTTORE	2		1		
6	595400Y	INSERT	ETIKETT	ETIQUETTE	ETICHETTA	1		1		
7	595851Y	INSERT - FR DOOR	ETIKETT-FRONT TÜRE	ETIQUETTE – PORTE AV	ETICHETTA – PORTELLO	2		1		
8	595852Y	INSERT - RR DOOR	ETIKETT-HECK TÜRE	ETIQUETTE – PORTE AR	ETICHETTA – PORTA PO	2		1		
10	62017-94710-26Y	THERMOMETER	THERMOMETER	THERMOMETRE	TERMOMETRO	1		1		
11	511059Y	SWITCH	SWITSCH	COMMUTATEUR/CLE	INTERRUTTORE	2		1		
12	594424Y	INSERT- CONVECTION	ETIKETT-KONVEKTOR	ETIQUETTE – CONVECTI	ETICHETTA – CONVETTO	1		1		
13	64153-90729-01Y	LABEL SWITCH DEFROSTER	ENTFROSTER SWITSCH ETIKETTE	ETIQUETTE DE LA CLE D	ETICHETTA INTERRUTTO	1		1		
14	64103-90109-15Y	SWITCH	SWITSCH	COMMUTATEUR/CLE	INTERRUTTORE	1		1		
15	64153-90720-49Y	PLATE				1		120404 2004		
16	SMBD08214	LED LAMP - GREEN	GRÜNE WRNLEUCHTE	LAMPE AVERTISSEUR VI	LAMPADA AVVERTIMENT	1		1		
17	596638Y	INSERT - READING LAMP	ETIKETTE	ETIQUETTE	ETICHETTA	1		120404 2004		
18	594468Y	INSERT- FIRE WARNING	ETIKETTE	ETIQUETTE	ETICHETTA	1		120404 2004		
19	594802Y	END PIECE	DREI RAHMEN	CADRE D'EXTREMITE	CORNICE ESTREMITÀ	6		1		
20	594801Y	INTERMEDIARY PIECE	ZWISCHEN RAHMEN	CADRE INTERMEDIAIRE	CORNICE INTERMEDIA	4		1		
21	596121Y	INSERT - PREHEATER	ETIKETTE-WEBASTO	ETIQUETTE – PRECHAUI	ETICHETTA – RISCALDAI	1		1		
22	TU252146Y	DIGITAL THERMOSTAT	DIGITAL THERMOSTAT	THERMOSTAT DIGITAL	TERMOSTATO DIGITAL	1		1		
23	595132Y	INSERT- HEATER	ETIKETTE-HEIZUNG	ETIQUETTE – RADIATEU	ETICHETTA – CALORIFEI	1		1		
25	511201Y	SWITCH - PUSH	SWITSCH	COMMUTATEUR/CLE	INTERRUTTORE	3		1		
26	596273Y	COVER	DECKEL	COUVERCLE	COPERTURA	3		1		
27	511018Y	SWITCH - PUSH	SWITSCH	COMMUTATEUR/CLE	INTERRUTTORE	13		1		
28	7607006121	MICROPHONE	MICROPHON	MICROPHONE	MICROFONO	1		1		BLAUPUNKT
29	63336-70049-70	SWITCH- MIRROR	SPIEGEL STEUERUNGSSWITSCH	CLE DE COMMANDE DU	INTERRUTTORE DI COM.	1		1		6GM 500 212-0001 WILKE
34	511503Y	LAMP PILOT	PILOTEN LAMPE	LAMPE PILOTE	SPIA PILOTA	4		1		
35	595146Y	INSERT - IDLE	ETIKETTE - MOTOR ERWÄRMUNG	ETIQUETTE – CHAUFFAG	ETICHETTA – RISCALDAI	1		1		
36	591844Y	INSERT - INTARDER	ETIKETTE - INTARDER	ETIQUETTE – INTARDER	ETICHETTA – INTARDER	1		1		
38	596649Y	INSERT - FR LAMP CLEARENCE	ETIKETTE - FRONT NEBELSCHEIN.	ETIQUETTE – BROUILLAI	ETICHETTA – NEBBIA AN	2		1		
39	595341Y	INSERT - ASR	ETIKETTE - ASR	ETIQUETTE – RSA	ETICHETTA – ASR	2		1		
40	596626	INSERT -RR CLEARANCE	ETIKETTE - NEBELSCHLUSSLEUCH.	ETIQUETTE – FEU DE BROUILLARD AR	ETICHETTA – LAMPADA NEBBIA POSTERIORE	2		1		
41	596152Y	INSERT - DOOR AIR	ETIKETTE -	ETIQUETTE – FEU DE BR	ETICHETTA			120404 2004		
43	595440Y	INSERT - MIRROR HEATING	ETIKETTE - SPIEGEL HEIZUNG	ETIQUETTE – CHAUFFAG	ETICHETTA – RISCALDAT	1		1		
44	596639Y	INSERT - LAMP	ETIKETTE - NACHT BELEUCHTUNG	ETIQUETTE – ECLAIRAG	ETICHETTA – ILLUMINAZ	1		1		
45	64153-90720-59Y	PANEL SWITCH	PANEELE SWITSCH	TABLEAU DE CLES	PANELLO INTERRUTTOR	1		120404 2004		
46	64153-90720-58Y	PANEL SWITCH	PANEELE SWITSCH	TABLEAU DE CLES	PANELLO INTERRUTTOR	1		1		

TEMSA

FRONT SWITCHES - - after 2004' 05.15
VORDERE STEUERUNGSSWITSCH
BOUTONS AVANT
INTERRUTTORI FRONTALI

Drw.no
64153-94000-70

Vehicle Model:
TB162L - TB162R

26-051

RevDate: 10.02.2005
Page: 2

Pos	Part Number	English	German	French	Italian	Qty	R/P	From	Up To	Original Number Supplier
47	596641Y	INSERT - ROOM LAMP	ETIKETTE - INNEN BELEUCHTUNG	ETIQUETTE – ECLAIRAG	ETICHETTA – ILLUMINAZ	2		1		
49	595140Y	INSERT - MOTOR FAN	ETIKETTE - MOTOR LÜFTER	ETIQUETTE – VENTILATE	ETICHETTA – VENTILATO	1		1		
50	596637Y	INSERT- DRIVERS LAMP	ETIKETTE - FAHRER BELEUCHTUNG	ETIQUETTE – ECLAIRAG	ETICHETTA – ILLUMINAZ	1		1		
51	64103-90983-01Y	INSERT	ETIKETTE	ETIQUETTE	ETICHETTA	1		1		
53	596651Y	INSERT - AISLE LAMP	ETIKETTE - GANG BELEUCHTUNG	ETIQUETTE – LAMPE DE	ETICHETTA – LAMPADIN	1		1		
54	TY250122Y	BUTTON-EMERGENCY S	NOT STOP KNOPF	BOUTON D'ARRET D'UR	BOTTONE D'ARRESTO D	1		161204 2004		
56	595420Y	INSERT - TOILET				1		161204 2004		OPTION
57	596222Y	INSERT - TOILET TANK				1		161204 2004		OPTION
58	TY254116Y	INSERT-BRAKE LINNING				1		120404 2004		
59	TM250179Y	TIMER PREHEATER				1		120404 2004		Eberspaecher
59	TC250179Y	TIMER PREHEATER				1		120404 2004		Webasto
60	7607022001	SEAT MICROPHONE				1		150105 2005		BLAUPUNKT
61	7607006116	MOUNTING MICROPHONE				1		150105 2005		BLAUPUNKT
62	7607006110	MICROPHONE				1		150105 2005		BLAUPUNKT
63	7607006113	CABLE				1		150105 2005		BLAUPUNKT
64	7607006118	CABLE				1		150105 2005		BLAUPUNKT
65	593624Y	INSERT - KNEELING				1		150105 2005		OPTION
66	511150Y	SWITCH	SWITSCH	COMMUTATEUR/CLE	INTERRUTTORE	1		150105 2005		OPTION

TEMSA

Side Switch Box - up to 2004' 04.15
Seiten Steuerungskasten
Boîtier de boutons latéraux
Scatola laterale interruttori

Vehicle Model: TB162L - TB162R

Group No : 26-060
Draw. Num. : x
Rev. Date :
Page : 1

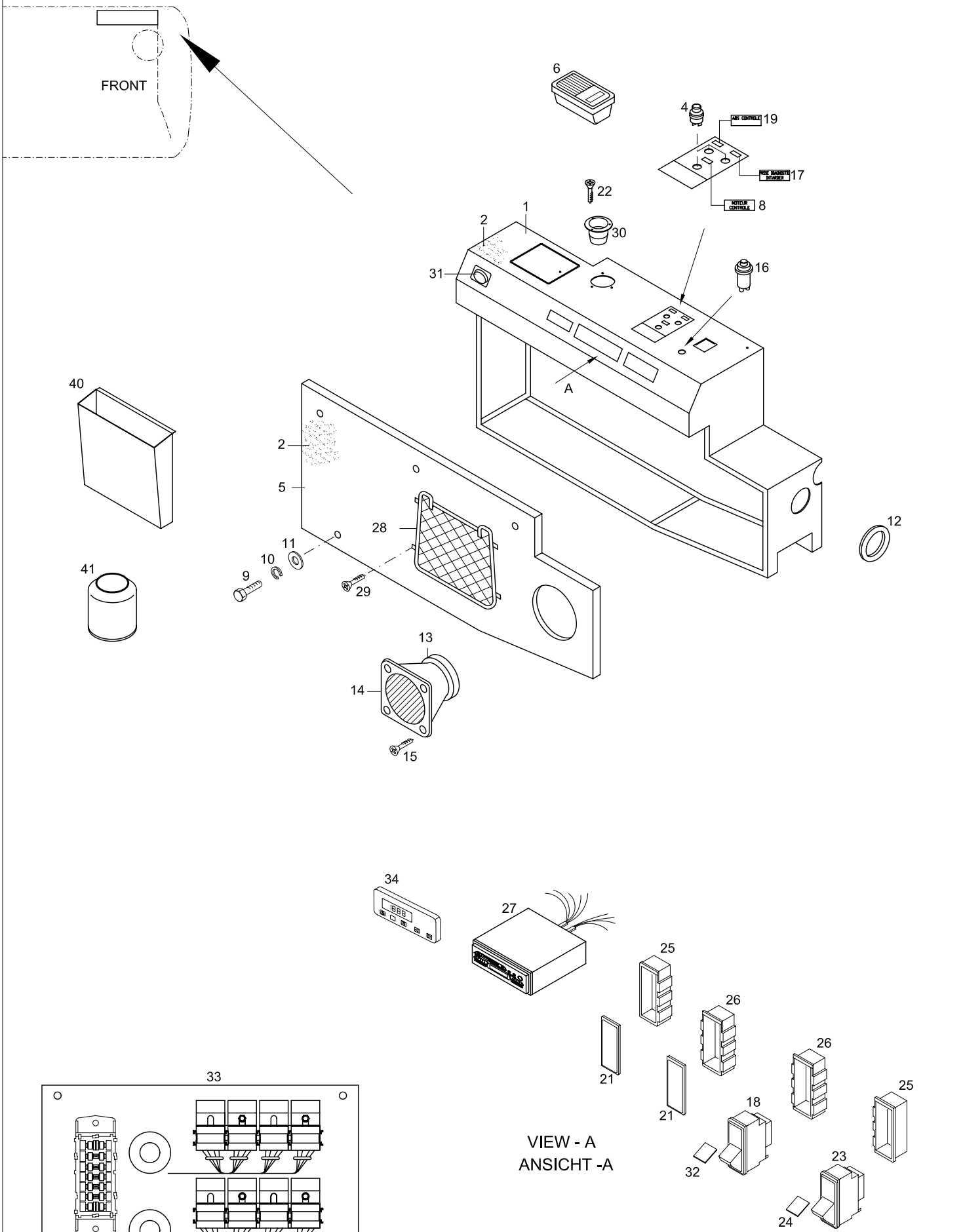

TEMSA

SIDE SWITCH BOX - up to 2004' 05.15
SEITEN STEUERUNGSKASTEN
BOÎTIER DE BOUTONS LATÉRAUX
SCATOLA LATERALE INTERRUTTORI

Drw.no
64103-94000-70

Vehicle Model:
TB162L - TB162R

26-060

RevDate: 10.02.2005
Page: 1

Pos	Part Number	English	German	French	Italian	Qty	R/P	From	Up To	Original Number Supplier
1	64103-94026-74Y	SIDE SWITCH BOX	SEITLICHE STEUERUNGSKASTEN	BOITIER DE COMMANDE	SCATOLA COMANDI LAT	1		1	150404	
2	TES40451-03Y	LEATHER	KUNSTLEDER	FAUX CUIR	PELLE ARTIFICIALE	AR		1		
4	64317-60100-10Y	BUTTON	KNOPF	BOUTON	TASTO	3		1		
5	64103-91010-01Y	LID	DECKEL	COUVERCLE	COPERTURA	1		1		
6	65119-60060-40	ASH TRAY	ASCHENBECHER	CENDRIER	POSACENERE	1		1		550 B 724 HAPPICH
8	64103-90982-28Y	LABEL - MOTOR CONTROL	ETIKETTE-MOTOR KONTROLLE	ETIQUETTE – CONTROLE	ETICHETTA – CONTROLL	1		1		
9	TF200057Y	BOLT	SCHRAUBE	BOULON	BULLONE	AR		1		M5*25
10	MF450403Y	WASHER SPRING	BEILEGSCHEIBE	RONDELLE DE GROWER	RONDELLA	AR		1		5
11	MF450192Y	WASHER PLAIN	UNTERLEGSCHEIBE	RONDELLE PLATE	RONDELLA	AR		1		A5.3
12	MA275667Y	GROMMET	GROMMET	OEILLET	GROMMET	1		1		68
13	MC857394Y	SPEAKER	LAUTSPRECHER	HAUT-PARLEUR	ALTOPARLANTE	1		1		
14	64103-31430-40Y	COVER LOUDSPEAKER	LAUTSPRECHER DECKEL	COUVERCLE DE HAUT-P	COPERTURA DELL'ALTO	1		1		
15	TC242892Y	SCREW	SCHRAUBE	PLAQUE D'IMMATRICULA	VITE	AR		1		
16	64159-10010-T1Y	LIGHTER	FEUERZEUG	BRIQUET	ACCENDISIGARO	1		1	150404 2004	
17	64103-90982-50Y	LABEL-INTARDER	ETIKETTE-INTARDER	ETIQUETTE – INTARDER	ETICHETTA – INTARDER	1		1		
18	511018Y	SWITCH - ON/OFF	SWITSCH-AUF-ZU	CLE OUVERTURE/FERME	ETICHETTA – INTARDER	1		1		
19	64103-90982-27Y	LABEL-ABS	ETIKETTE-ABS	ETIQUETTE-ABS	ETICHETTA – ABS	1		1		
21	596273Y	COVER	DECKEL	COUVERCLE	COPERTURA	2		1		
22	TF457583Y	SCREW TAPPING	SCHRAUBE	PLAQUE D'IMMATRICULA	VITE	AR		1		2.9*16
23	511111Y	SWITCH - ON/OFF	SWITSCH-AUF-ZU	CLE OUVERTURE/FERME	ETICHETTA – INTARDER	1		1		
24	595144Y	INSERT - SCHOOL	ETIKETTE-SCHULE	ETIQUETTE – ECOLE	ETICHETTA – SCUOLA	1		1		
25	594802Y	MOUNTING	SWITSCH KASTEN	EMPLACEMENT DE CLE	VANO INTERRUTTORE	2		1		
26	594801Y	MOUNTING	SWITSCH KASTEN	EMPLACEMENT DE CLE	VANO INTERRUTTORE	2		1		
27	64183-94100-70Y	RADIO+CD	RADIO+CD	RADIO + CD	RADIO+CD	1		1		
28	63258-30120-70Y	DOCUMENT NET	DOKUMENTE	FILET	RETE	1		1		
29	MF457236Y	SCREW TAPPING	SCHRAUBE	PLAQUE D'IMMATRICULA	VITE	AR		1		4.2*19
30	63272-60040-80Y	GLASS HOLDER	BECHER HALTER	PORTE-VERRE	PORTABICCHIERE	1		1	150404 2004	
31	81.96410-0614	COVER-DIAGNOS SOCKET	DECKEL-DIAGNOSE SOCKET	COUVERCLE – FICHE DE	COPERTURA – SCANALA	1		1		
32	595143Y	INSERT-DISPLAY SIGN	ETIKETTE-FAHRPLAN TABELLE	ETIQUETTE – PANNEAU	ETICHETTA – TABELLA T	1		1		
33	64422-94047-74Y	RELAY PANEL ASSY	RELAIS PANEELE KOMPLETT	TABLEAU DES RELAIS	SET COMPLETO PANNEL	1		1	150404 2004	
34	TM250179Y	WEBASTO TIMER	WEBASTO EINSTELLUNG	REGLAGE DU WEBASTO	REGISTRAZIONE DI WEB	1		1		
40	64104-94000-04Y	PAPER BOX	PAPIER KASTEN	CORBEILLE A PAPIER	SCATOLA CARTA	1		1		
41	64104-94000-01Y	BOTTLE BOX	FLASCHEN KASTEN	CORBEILLE A BOUTEILL	CONTENITORE BOTTIGL	1		1		

TEMSA

Side Switch Box - after 2004' 04.15
Seiten Steuerungskasten
Boîtier de boutons latéraux
Scatola laterale interruttori

Vehicle Model: TB162L - TB162R

Group No : 26-061
Draw. Num. : x
Rev. Date :
Page : 1

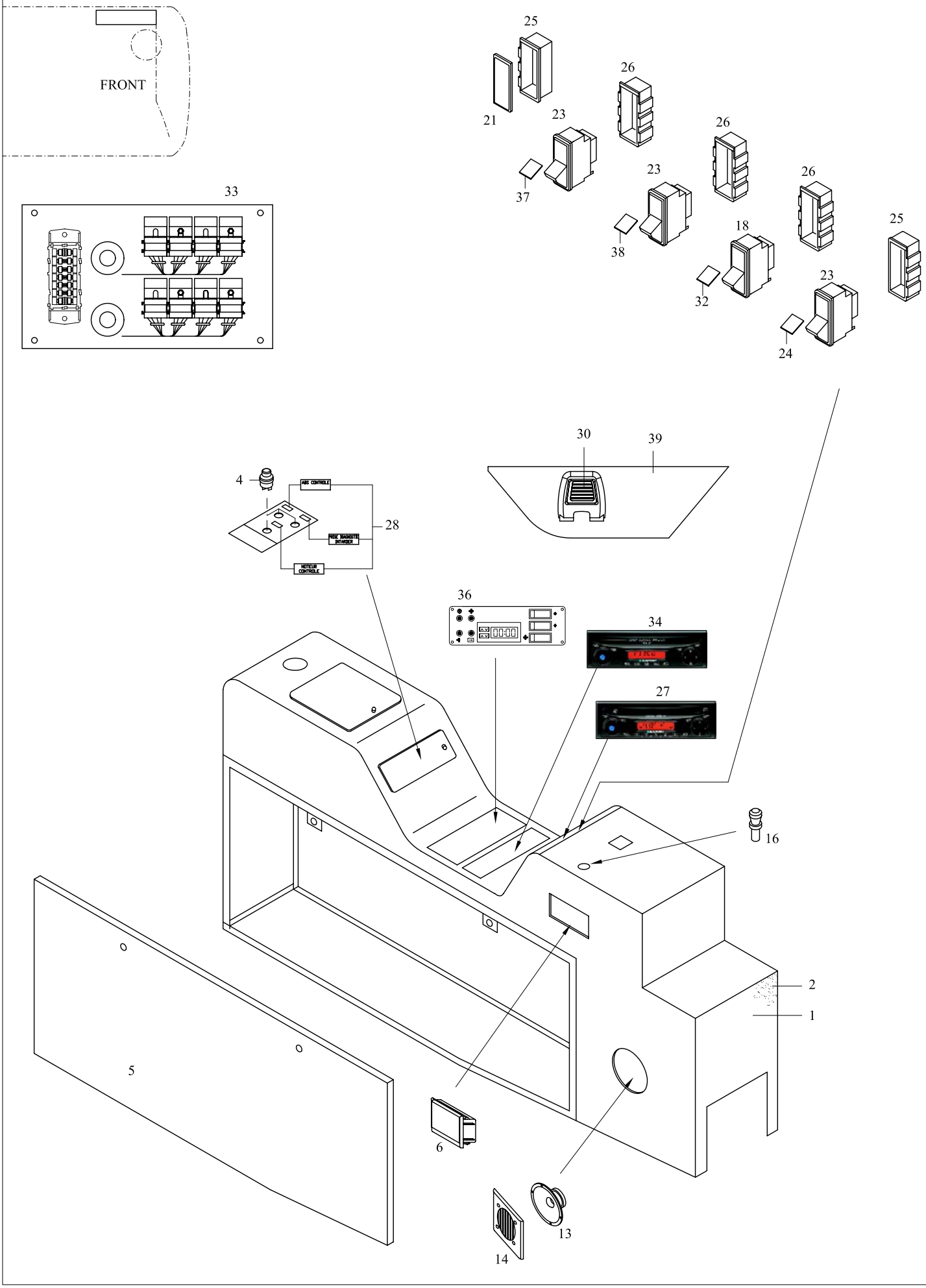

TEMSA

SIDE SWITCH BOX - after 2004' 04.15
SEITEN STEUERUNGSKASTEN
BOÎTIER DE BOUTONS LATÉRAUX
SCATOLA LATERALE INTERRUTTORI

Drw.no
64103-94000-72

Vehicle Model:
TB162L - TB162R

26-061

RevDate: 10.02.2005
Page: 1

Pos	Part Number	English	German	French	Italian	Qty	R/P	From	Up To	Original Number Supplier
1	64103-94026-75Y	SIDE SWITCH BOX	SEITLICHE STEUERUNGSKASTEN	BOITIER DE COMMANDE	SCATOLA COMANDI LAT	1		150404		
2	TES40451-03Y	LEATHER	KUNSTLEDER	FAUX CUIR	PELLE ARTIFICIALE	AR		1		
4	64317-60100-10Y	BUTTON	KNOPF	BOUTON	TASTO	3		1		
5	64103-91010-03Y	LID	DECKEL	COUVERCLE	COPERTURA	1		1		
6	64163-90570-03Y	ASH TRAY	ASCHENBECHER	CENDRIER	POSACENERE	1		150404 2004		
13	MC857394Y	SPEAKER	LAUTSPRECHER	HAUT-PARLEUR	ALTOPARLANTE	1		1		
14	64103-31430-40Y	COVER LOUDSPEAKER	LAUTSPRECHER DECKEL	COUVERCLE DE HAUT-P	COPERTURA DELL'ALTO	1		1		
16	64159-10010-T2Y	LIGHTER	FEUERZEUG	BRIQUET	ACCENDISIGARO	1		150404 2004		
18	511018Y	SWITCH - ON/OFF	SWITSCH-AUF-ZU	CLE OUVERTURE/FERME	ETICHETTA – INTARDER	1		1		
21	596273Y	COVER	DECKEL	COUVERCLE	COPERTURA	2		1		
23	511111Y	SWITCH - ON/OFF	SWITSCH-AUF-ZU	CLE OUVERTURE/FERME	ETICHETTA – INTARDER	1		1		
24	595144Y	INSERT - SCHOOL	ETIKETTE-SCHULE	ETIQUETTE – ECOLE	ETICHETTA – SCUOLA	1		1		
25	594802Y	MOUNTING	SWITSCH KASTEN	EMPLACEMENT DE CLE	VANO INTERRUTTORE	2		1		
26	594801Y	MOUNTING	SWITSCH KASTEN	EMPLACEMENT DE CLE	VANO INTERRUTTORE	2		1		
27	7607005031	RADIO/CD				1		1		
28	64103-90980-92Y	LABEL - MOTOR CONTROL	ETIKETTE-MOTOR KONTROLLE	ETIQUETTE – CONTROLE	ETICHETTA – CONTROLL	1		1		
30	63272-90040-80Y	GLASS HOLDER				1		150404 2004		
31	81.96410-0614	COVER-DIAGNOS SOCKET	DECKEL-DIAGNOSE SOCKET	COUVERCLE – FICHE DE	COPERTURA – SCANALA	1		1		
32	595143Y	INSERT-DISPLAY SIGN	ETIKETTE-FAHRPLAN TABELLE	ETIQUETTE – PANNEAU	ETICHETTA – TABELLA T	1		1		
33	64422-94047-77Y	RELAY PANEL ASSY	RELAIS PANEELE KOMPLETT	TABLEAU DES RELAIS	SET COMPLETO PANNEL	1		150404 2004		
34	7607272002	AMPLIFIER				1		150404 2004		BLAUPUNKT
36	62305-90020-10X	A/C CONTROL UNIT				1		1		Safkar 55 25 00062
37	595111Y	INSERT - HALT BRAKE	ETIKETTE - HALTE BREMSE	ETIQUETTE – FREIN D'AI	ETICHETTA – FRENO	1		1		
38	595377Y	INSERT- AUTOMATIC TRANSMISSION				1		150404 2004		
39	TY150190Y	PANEL - ABS				1		150404 2004		

TEMSA

Front Lower Trim
Trimm, Vordere Steuerungspaneele
Habillage inférieur avant
Trim anteriore inferiore

Vehicle Model: TB162L - TB162R

Group No : 26-070
Draw. Num. : 64163-90570-70
Rev. Date : 18.02.2003
Page : 1

OPTION

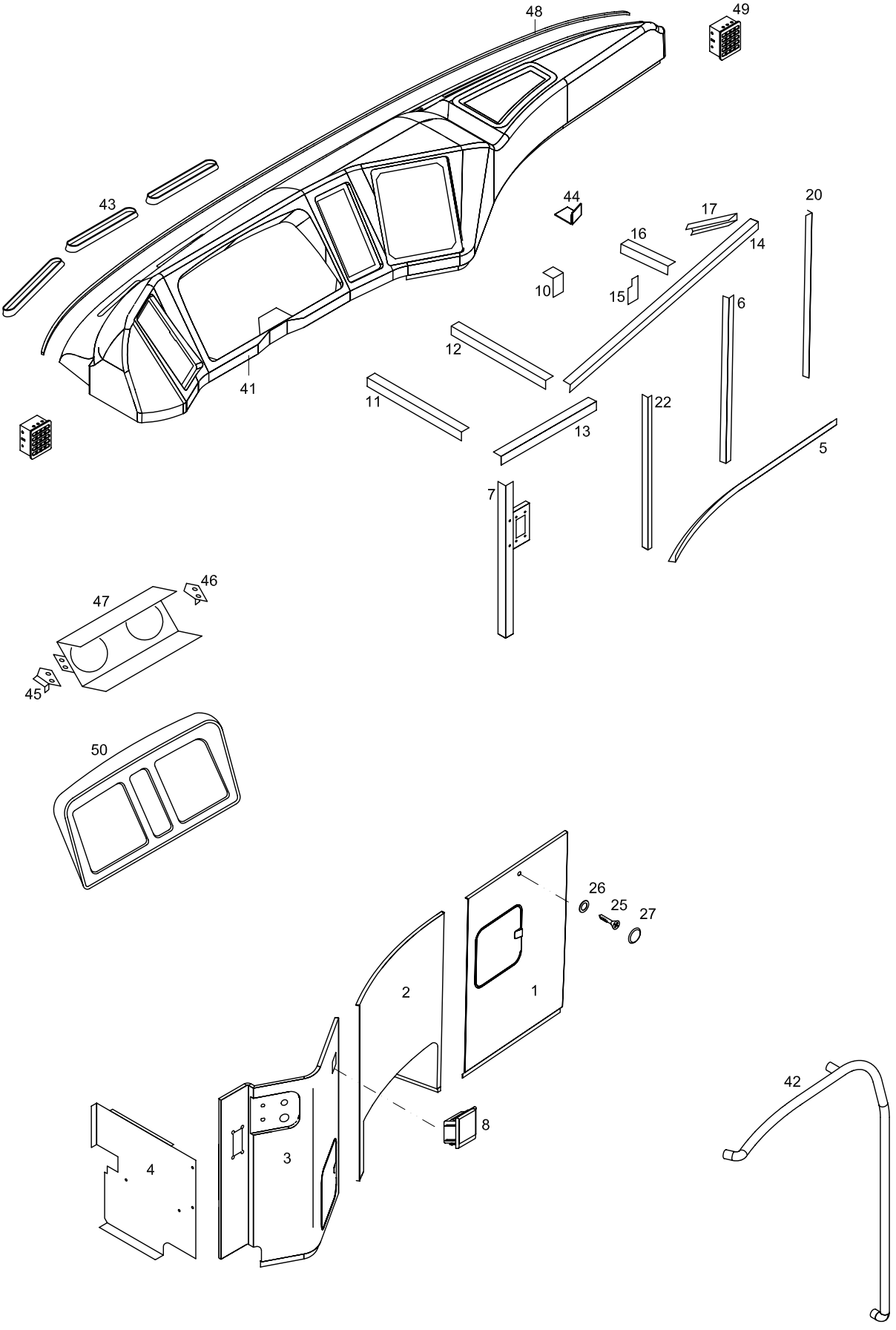

TEMSA

Front Lower Trim
Trimm, Vordere Steuerungspaneele
Habillage inférieur avant
Trim anteriore inferiore

Vehicle Model: TB162L - TB162R

Group No : 26-070
Draw. Num. : 64163-92570-70
Rev. Date : 18.02.2003
Page : 2

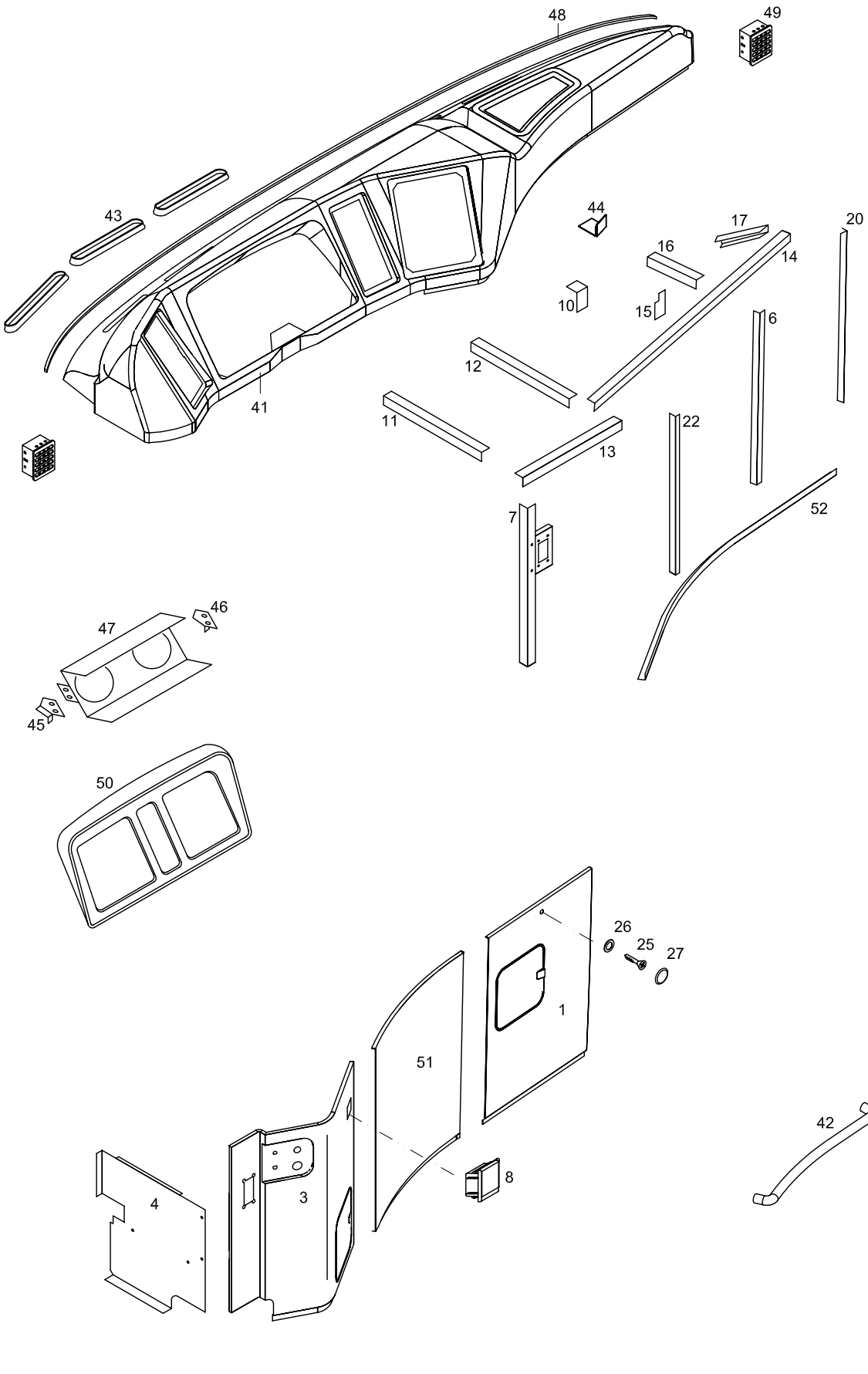

TEMSA	FRONT LOWER TRIM TRIMM, VORDERE STEUERUNGSPANEELE HABILLAGE INFÉRIEUR AVANT TRIM ANTERIORE INFERIORE			Drw.no 64163-90570-60/90570-70/94580-70 Vehicle Model: TB162L - TB162R					26-070 RevDate: 10.02.2005 Page: 1
Pos	**Part Number**	**English**	**German**	**French**	**Italian**	**Qty**	**R/P**	**From**	**Up To**	Original Number Supplier
1	64163-90520-70Y	DASBOARD, UNDER LID	KONTROLL PANEELE UNTERE DECKEL	COUVERCLE INFERIEUR	COPERCHIO INFERIORE	1		1		
2	64163-90530-71Y	DASBOARD, UNDER LID	KONTROLL PANEELE UNTERE DECKEL	COUVERCLE INFERIEUR	COPERCHIO INFERIORE	1		1		OPTION
3	64163-90540-71Y	DASBOARD, UNDER LID	KONTROLL PANEELE UNTERE DECKEL	COUVERCLE INFERIEUR	COPERCHIO INFERIORE	1		1	200404 2004	
3	64163-90540-72Y	DASBOARD, UNDER LID	KONTROLL PANEELE UNTERE DECKEL	COUVERCLE INFERIEUR	COPERCHIO INFERIORE	1		200404 2004		
4	64163-70580-70Y	DASBOARD, UNDER LID	KONTROLL PANEELE UNTERE DECKEL	COUVERCLE INFERIEUR	COPERCHIO INFERIORE	1		1		
5	64163-90570-10Y	PLATE-L	L-PLATTE	PLAQUE D'IMMATRICULA	TARGA-L	1		1		OPTION
6	64163-70570-02BY	PLATE-L	L-PLATTE	PLAQUE D'IMMATRICULA	TARGA-L	1		1		
7	64163-70570-71Y	PLATE-L	L-PLATTE	PLAQUE D'IMMATRICULA	TARGA-L	1		1		
8	64163-90570-03Y	ASH TRAY	ASCHENBECHER	CENDRIER	POSACENERE	1		1		
10	64163-70560-78Y	PLATE-L	L-PLATTE	PLAQUE D'IMMATRICULA	TARGA-L	1		1		
11	64163-70560-71Y	PLATE-L	L-PLATTE	PLAQUE D'IMMATRICULA	TARGA-L	1		1		
12	64163-70560-73BY	PLATE-L	L-PLATTE	PLAQUE D'IMMATRICULA	TARGA-L	1		1		
13	64163-70560-72BY	PLATE-L	L-PLATTE	PLAQUE D'IMMATRICULA	TARGA-L	1		1		
14	64163-70560-74BY	BRACKET-L	L-BRACKET	SUPPORT-L	BRACCIO-L	1		1		
15	64163-70560-77Y	BRACKET-L	L-BRACKET	SUPPORT-L	BRACCIO-L	1		1		
16	64163-70560-75AY	BRACKET-L	L-BRACKET	SUPPORT-L	BRACCIO-L	1		1		
17	64163-70560-76AY	BRACKET-L	L-BRACKET	SUPPORT-L	BRACCIO-L	1		1		
20	MC258338-02Y	PLATE EDGE	L-BRACKET	SUPPORT-L	BRACCIO-L	MT		1		L:1200mm
22	64163-90570-07Y	BRACKET-L	L-BRACKET	SUPPORT-L	BRACCIO-L	1		1		
25	MF457597Y	SCREW TAPPING	SCHRAUBE	PLAQUE D'IMMATRICULA	VITE	4		1		4.2*25
26	MK195239Y	WASHER	UNTERLEGSCHEIBE	RONDELLE SPECIALE	RONDELLA SPECIALE	4		1		
27	MK230245	SCREW CAP	SCHRAUBENKOPF	TETE DE VIS	COPERCHIO VITE	4		1		
41	64163-94500-70Y	DASHBOARD	KONTROLL PANEELE	TABLEAU DE BORD	PANNELLO DI CONTROL	1		1	030804	
41	64163-94500-75Y	DASHBOARD	KONTROLL PANEELE	TABLEAU DE BORD	PANNELLO DI CONTROL	1		030804		
42	64163-90550-70Y	GRAP	HALTER	POIGNEE	MANIGLIA	1		1	010205	
42	64163-92550-70Y	GRAP	HALTER	POIGNEE	MANIGLIA	1		010205		
43	64163-70560-70Y	NOZZLE	ÖFFNUNG	GRILLE	SOSTEGNO	7		1		
44	64163-70620-70Y	PLATE-L	L-PLATTE	PLAQUE D'IMMATRICULA	TARGA-L	4		1		
45	64163-90570-02Y	SUPPORT LH	STÜTZE LINK	SOUTIEN GAUCHE	SOSTEGNO SINISTRA	1		1		
46	64163-90570-01Y	SUPPORT RH	STÜTZE RECHTS	SOUTIEN DROIT	SOSTEGNO DESTRO	1		1		
47	64163-90570-72AY	SUPPORT	STÜTZE	SOUTIEN DROIT	SOSTEGNO	1		1	260504	
47	64163-90570-74Y	SUPPORT	STÜTZE	SOUTIEN DROIT	SOSTEGNO	1		260504		
48	MC339638-05Y	WEATHER STRIP	DOCHT	MECHE	GUARNIZIONE	AR		1		
49	TM101177Y	GRILLE	ÖFFNUNG	GRILLE	VANO	2		1		
50	64163-90510-70Y	GARNISH METER	ANZEIGEN PANEELE RAHMEN	CADRE DU TABLEAU IND	CORNICE PANNELLO DEI COMANDI	1		1		

TEMSA	FRONT LOWER TRIM TRIMM, VORDERE STEUERUNGSPANEELE HABILLAGE INFÉRIEUR AVANT TRIM ANTERIORE INFERIORE			Drw.no 64163-90570-60/90570-70/94580-70					26-070
				Vehicle Model: TB162L - TB162R					RevDate: 10.02.2005 Page: 2
Pos	Part Number	English	German	French	Italian	Qty	R/P	From	Up To	Original Number Supplier
51	64163-70530-70Y	DASBOARD, UNDER LID	KONTROLL PANEELE UNTERE DECKEL	COUVERCLE INFERIEUR	COPERCHIO INFERIORE	1		1		
52	64163-70570-06Y	PLATE-L	L-PLATTE	PLAQUE D'IMMATRICULA	TARGA-L	1		1		

27	WINDOWS	VERGLASUNG		
27-010	Windscreen and Rear Window Pare-brise et vitre arrière	Windschutzscheibe und Heckscheibe Parabrezza e finestrino posteriore	TB162L	TB162R
27-020	Side Window Glass Vitre latérale	Seitenscheiben Finestrini laterali	TB162L	TB162R
27-025	Side Window Glass Vitre latérale	Seitenscheiben Finestrini laterali	TB162L	TB162R
27-030	Drivers Window Fenêtre du conducteur	Fahrerscheibe Finestrino conducente	TB162L	TB162R
27-040	Window Panorama & Drip Moulding Panorama de fenêtre et baguette anti-gouttes	Ausblicksscheibe und Regenrinne Finestrino panoramico e sgocciatoio	TB162L	TB162R
27-050	Double Glazed Glasses Frame Cadre de double vitrage	Doppelt Glazierte Fensterrahmen Cornice finestrino doppio	TB162L	
27-055	Double Glazed Glasses Frame Cadre de double vitrage	Doppelt Glazierte Fensterrahmen Cornice finestrino doppio		TB162R

TEMSA

Windscreen and Rear Window
Windschutzscheibe und Heckscheibe
Pare-brise et vitre arrière
Parabrezza e finestrino posteriore

Vehicle Model: TB162L - TB162R

Group No : 27-010
Draw. Num. : x
Rev. Date :
Page : 1

FRONT

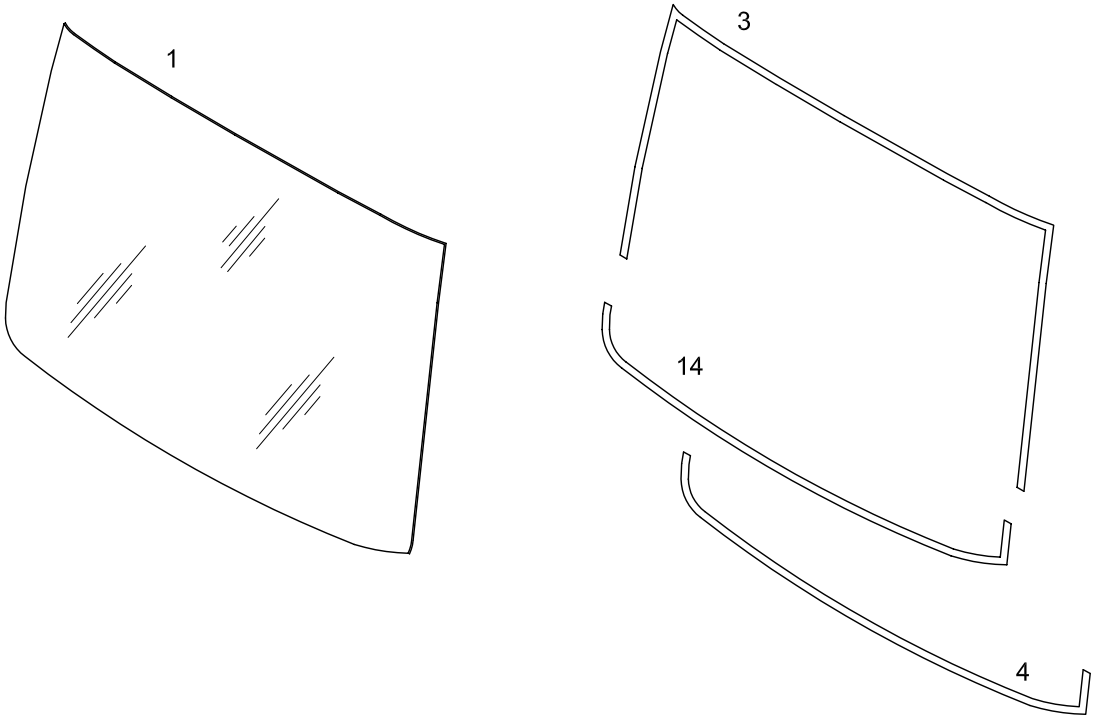

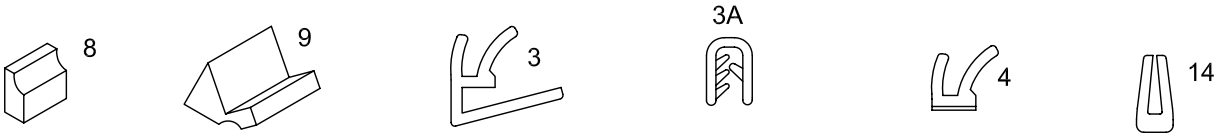

REAR

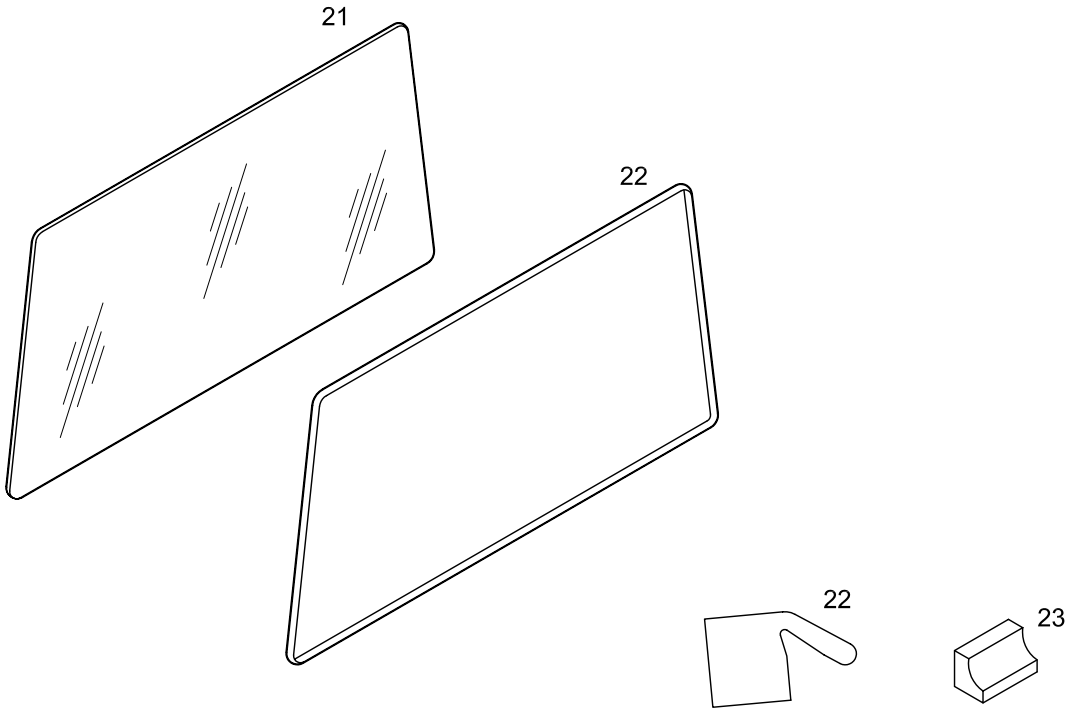

TEMSA

WINDSCREEN AND REAR WINDOW
WINDSCHUTZSCHEIBE UND HECKSCHEIBE
PARE-BRISE ET VITRE ARRIÈRE
PARABREZZA E FINESTRINO POSTERIORE

Drw.no
MC299370-022 / 73108--90000-70

Vehicle Model:
TB162L - TB162R

27-010

RevDate: 10.02.2005
Page: 1

Pos	Part Number	English	German	French	Italian	Qty	R/P	From	Up To	Original Number Supplier
1	MC281682Y	WINDSCREEN	WINDSCHUTZSCHEIBE	VITRE AVANT	PARABREZZA ANTERIOR	1		1		
3	MC208910Y	DAM WINDOW	DOCHT	MECHE DE LA VITRE AV	GUARNIZIONE PARABRE	1		1	301104 2004	
3A	TC395014Y	DAM WINDOW	DOCHT	MECHE DE LA VITRE AV	GUARNIZIONE PARABRE	1		301104 2004		
4	MB106791Y	DAM WINDOW	DOCHT	MECHE DE LA VITRE AV	GUARNIZIONE PARABRE	1		1		
8	MC259203Y	SPACER	STOPPER	CALE	CUNEO	2		1		
9	MC259204Y	SPACER	STOPPER	CALE	CUNEO	2		1		
14	MC339638-05Y	DAM WINDOW	DOCHT	MECHE DE LA VITRE AV	GUARNIZIONE PARABRE	1		1		
21	73103-90000-02Y	REAR WINDOW	HECKSCHEIBE	VITRE ARRIERE	VETRO POSTERIORE	1		1		
22	TC375959DY	DAM WINDOW	DOCHT	MECHE DE LA VITRE AR	GUARNIZIONE VETRO P	1		1		
23	73103-90000-03Y	SPACER	STOPPER	CALE	CUNEO	1		1		

BYAN_CAM_LWFL_02

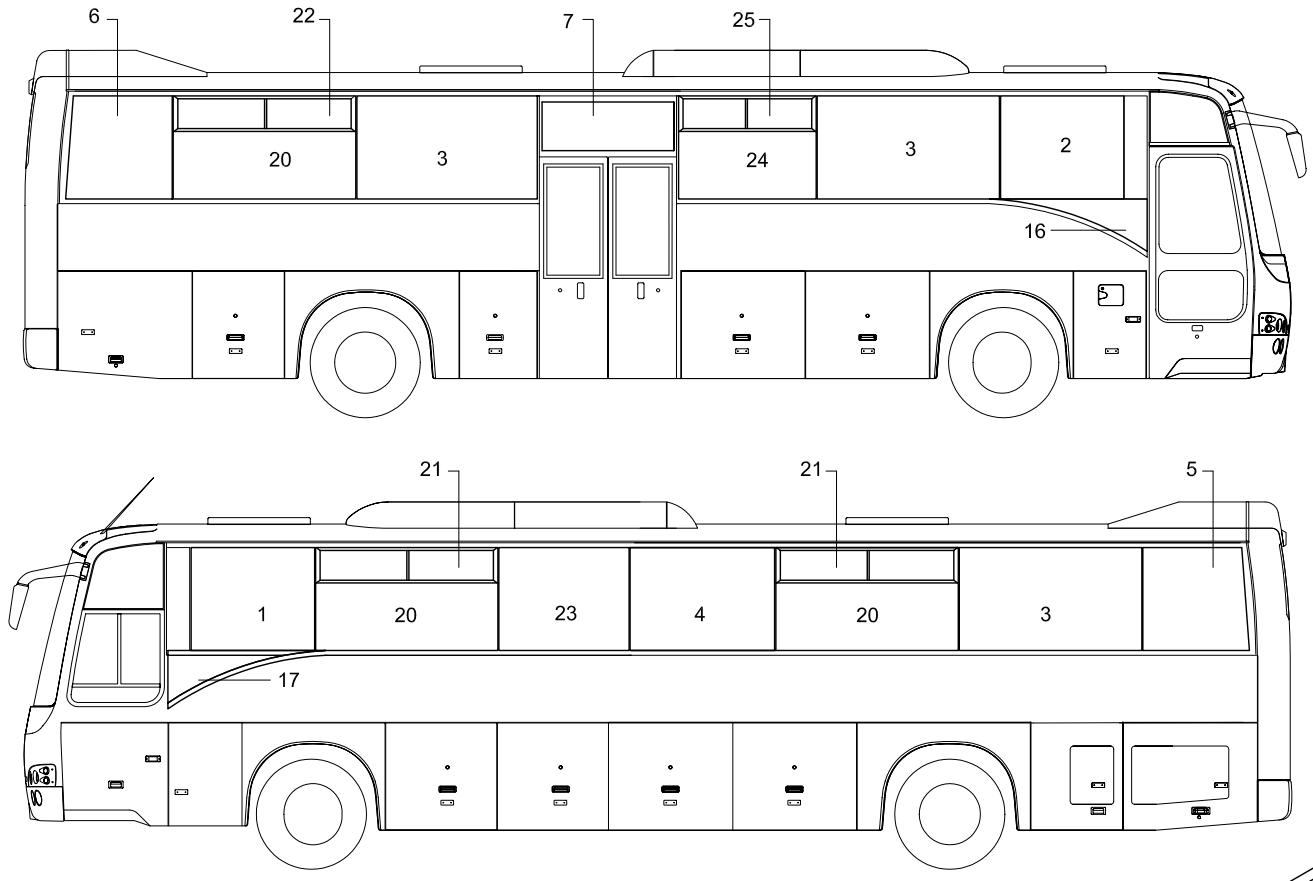

BYAN_CAM_LWFL_01

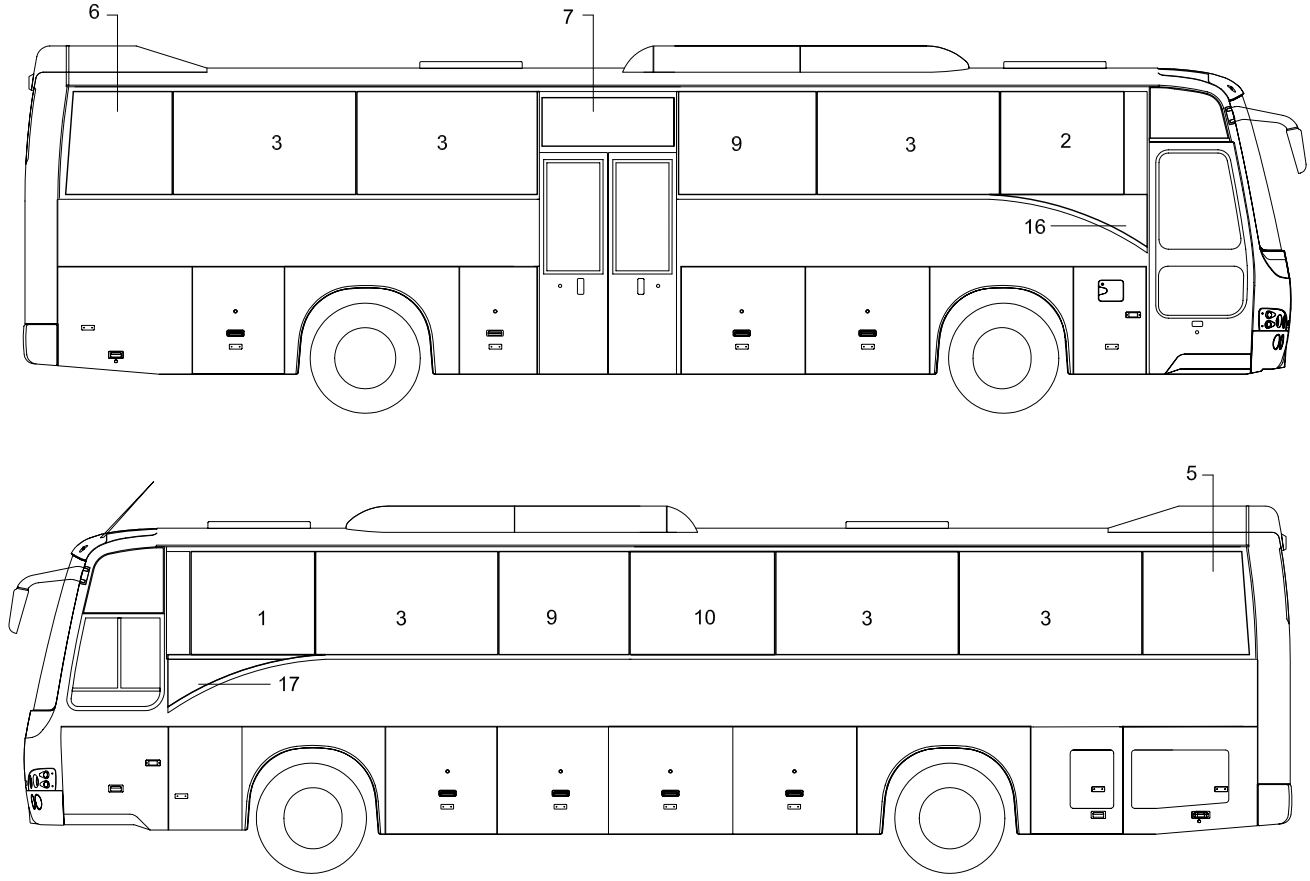

TEMSA

SIDE WINDOW GLASS
SEITEN SCHEIBEN
VITRE LATÉRALE
FINESTRINI LATERALI

Drw.no
63104-92120-70

Vehicle Model:
TB162L

27-020

RevDate: 10.02.2005
Page: 1

Pos	Part Number	English	German	French	Italian	Qty	R/P	From	Up To	Original Number Supplier
1	63104-90120-01Y	SIDE WINDOW GLASS	SEITEN SCHEIBE	VITRE LATERALE	VETRO LATERALE	1		1		
2	63104-90120-02Y	SIDE WINDOW GLASS	SEITEN SCHEIBE	VITRE LATERALE	VETRO LATERALE	1		1		
3	63104-90110-03Y	SIDE WINDOW GLASS	SEITEN SCHEIBE	VITRE LATERALE	VETRO LATERALE	3		1		BYAN_CAM_LWFL_02
3	63104-90110-03Y	SIDE WINDOW GLASS	SEITEN SCHEIBE	VITRE LATERALE	VETRO LATERALE	6		1		BYAN_CAM_LWFL_01
4	63104-94020-04Y	SIDE WINDOW GLASS	SEITEN SCHEIBE	VITRE LATERALE	VETRO LATERALE	1		1		
5	63104-94020-05Y	SIDE WINDOW GLASS	SEITEN SCHEIBE	VITRE LATERALE	VETRO LATERALE	1		1		
6	63104-94020-06Y	SIDE WINDOW GLASS	SEITEN SCHEIBE	VITRE LATERALE	VETRO LATERALE	1		1		
7	63104-94120-07Y	SIDE WINDOW GLASS	SEITEN SCHEIBE	VITRE LATERALE	VETRO LATERALE	1		1		
8	63104-90020-09Y	SPACER	STOPPER	CALE	CUNEO	AR		1		
9	63104-92120-23Y	SIDE WINDOW GLASS	SEITEN SCHEIBE	VITRE LATERALE	VETRO LATERALE	2		1		BYAN_CAM_LWFL_01
10	63104-94020-04Y	SIDE WINDOW GLASS	SEITEN SCHEIBE	VITRE LATERALE	VETRO LATERALE	1		1		BYAN_CAM_LWFL_01
16	63104-90120-16Y	GLASS - RH	SCHEIBE - RECHTS	VITRE – DROITE	VETRO – DESTRA	1		1		
17	63104-90120-17Y	GLASS - LH	SCHEIBE - LINKS	VITRE – GAUCHE	VETRO – SINISTRA	1		1		
20	63104-90016-03Y	SIDE WINDOW GLASS	SEITEN SCHEIBE	VITRE LATERALE	VETRO LATERALE	4		1		BYAN_CAM_LWFL_02
21	63104-90016-30Y	SLIDE WINDOWS ASSY	SCHIEBEFENSTER KOMPLETT	VITRE COULISSANTE – C	FINESTRINO SCORREVC	2		1		BYAN_CAM_LWFL_02
22	63104-90016-27Y	SLIDE WINDOWS ASSY	SCHIEBEFENSTER KOMPLETT	VITRE COULISSANTE – C	FINESTRINO SCORREVC	1		1		BYAN_CAM_LWFL_02
23	63104-92120-23Y	SIDE WINDOW GLASS	SEITEN SCHEIBE	VITRE LATERALE	VETRO LATERALE	1		1		BYAN_CAM_LWFL_02
24	63104-92120-24Y	SIDE WINDOW GLASS	SEITEN SCHEIBE	VITRE LATERALE	VETRO LATERALE	1		1		BYAN_CAM_LWFL_02
25	63104-92120-25Y	SLIDE WINDOWS ASSY	SCHIEBEFENSTER KOMPLETT	VITRE COULISSANTE – C	FINESTRINO SCORREVC	1		1		BYAN_CAM_LWFL_02

TEMSA

Side Window Glass
Seitenscheiben
Vitre latérale
Finestrini laterali

Vehicle Model: TB162R

Group No : 27-025
Draw. Num. :
x
Rev. Date :
Page : 1

BYAN_CAM_LWFL_02

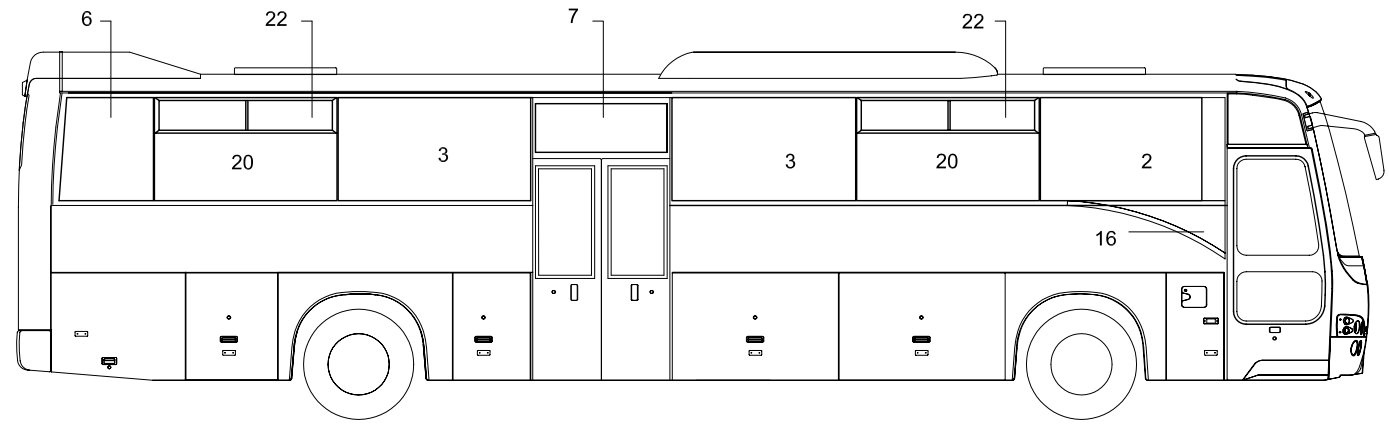

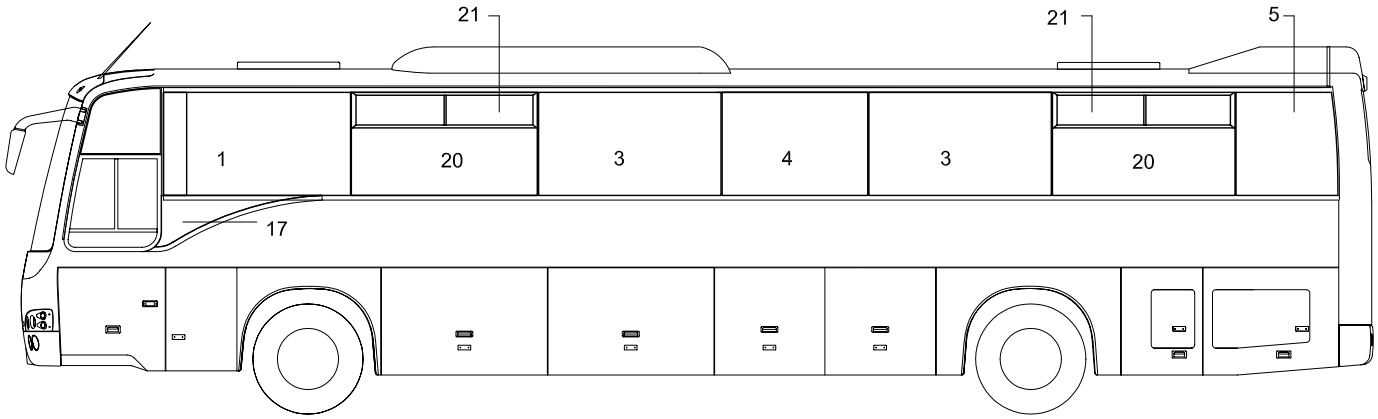

BYAN_CAM_LWFL_01

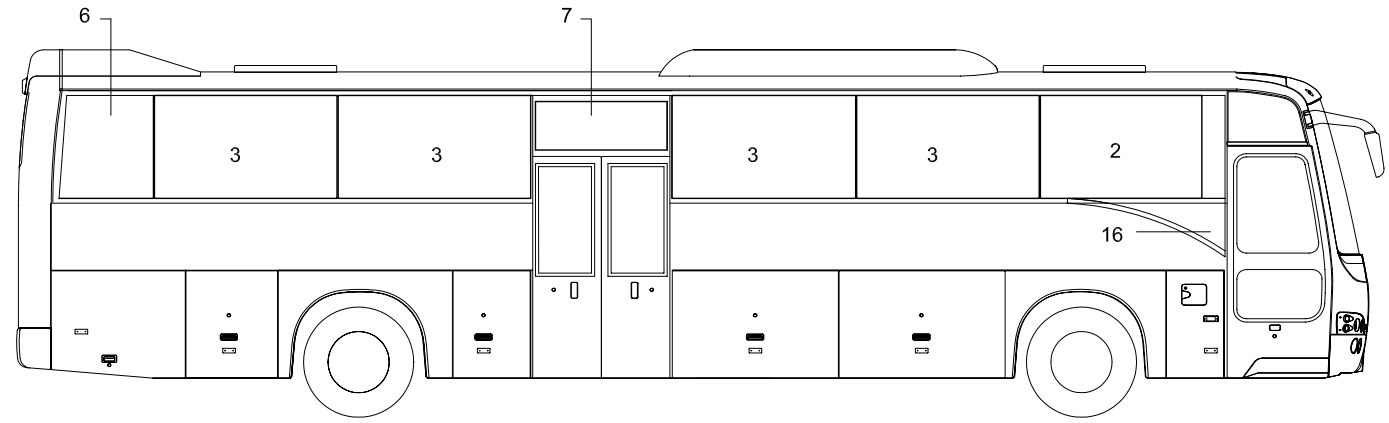

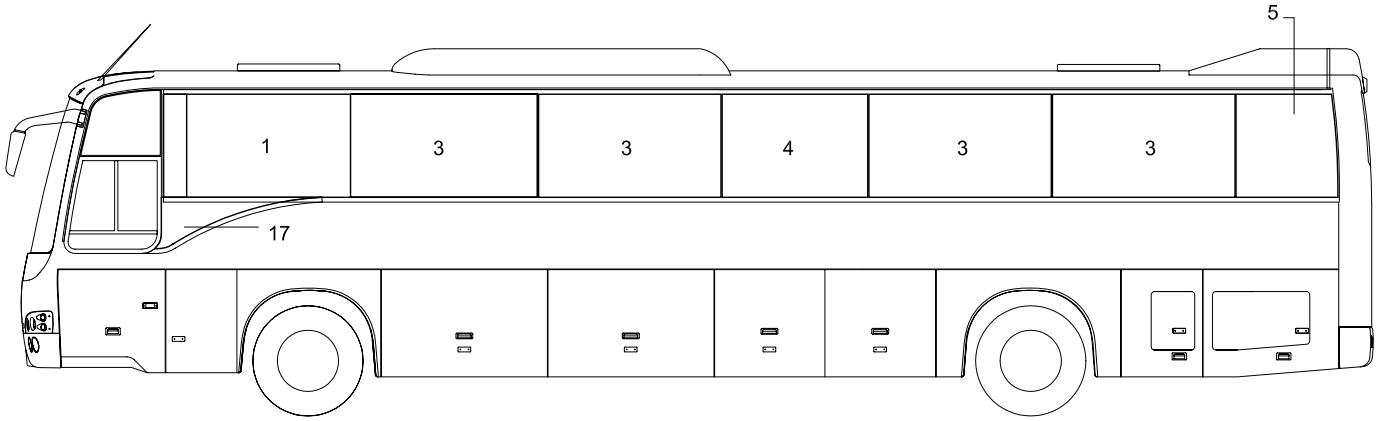

TEMSA

SIDE WINDOW GLASS
SEITEN SCHEIBEN
VITRE LATÉRALE
FINESTRINI LATERALI

Drw.no
63104-94120-70/94020-70

27-025

Vehicle Model:
TB162R

RevDate:
Page: 1

Pos	Part Number	English	German	French	Italian	Qty	R/P	From	Up To	Original Number Supplier
1	63104-94020-01Y	SIDE WINDOW GLASS	SEITEN SCHEIBE	VITRE LATERALE	VETRO LATERALE	1		1		
2	63104-94020-02Y	SIDE WINDOW GLASS	SEITEN SCHEIBE	VITRE LATERALE	VETRO LATERALE	1		1		
3	63104-90110-03Y	SIDE WINDOW GLASS	SEITEN SCHEIBE	VITRE LATERALE	VETRO LATERALE	8		1		BYAN_CAM_LWFL_01
3	63104-90110-03Y	SIDE WINDOW GLASS	SEITEN SCHEIBE	VITRE LATERALE	VETRO LATERALE	4		1		BYAN_CAM_LWFL_02
4	63104-94020-04Y	SIDE WINDOW GLASS	SEITEN SCHEIBE	VITRE LATERALE	VETRO LATERALE	1		1		
5	63104-94020-05Y	SIDE WINDOW GLASS	SEITEN SCHEIBE	VITRE LATERALE	VETRO LATERALE	1		1		
6	63104-94020-06Y	SIDE WINDOW GLASS	SEITEN SCHEIBE	VITRE LATERALE	VETRO LATERALE	1		1		
7	63104-94120-07Y	SIDE WINDOW GLASS	SEITEN SCHEIBE	VITRE LATERALE	VETRO LATERALE	1		1		
8	63104-90020-09Y	SPACER	STOPPER	CALE	CUNEO	AR		1		
16	63104-90120-16Y	SIDE WINDOW GLASS	SEITEN SCHEIBE	VITRE LATERALE	VETRO LATERALE	1		1		
17	63104-90120-17Y	SIDE WINDOW GLASS	SEITEN SCHEIBE	VITRE LATERALE	VETRO LATERALE	1		1		
20	63104-90016-03Y	SIDE WINDOW GLASS	SEITEN SCHEIBE	VITRE LATERALE	VETRO LATERALE	4		1		
21	63104-90016-30Y	SLIDE WINDOWS ASSY	SCHIEBEFENSTER KOMPLETT	VITRE COULISSANTE – C	FINESTRINO SCORREVC	2		1		BYAN_CAM_LWFL_02
22	63104-90016-27Y	SLIDE WINDOWS ASSY	SCHIEBEFENSTER KOMPLETT	VITRE COULISSANTE – C	FINESTRINO SCORREVC	2		1		BYAN_CAM_LWFL_02

TEMSA	Drivers Window Fahrerscheibe Fenêtre du conducteur Finestrino conducente	Group No : 27-030 Draw. Num. : x Rev. Date : Page : 1
	Vehicle Model: TB162L - TB162R	

BISICAMLISURUCUCAMI_YOK

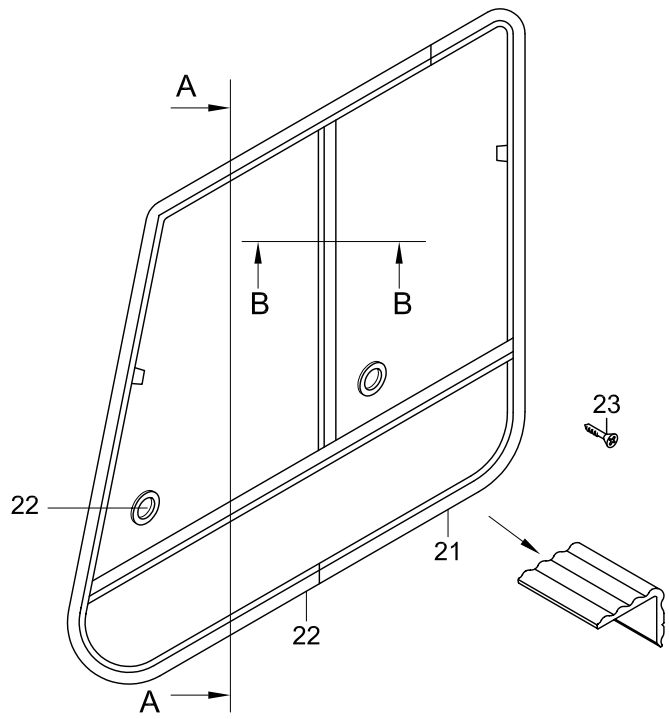

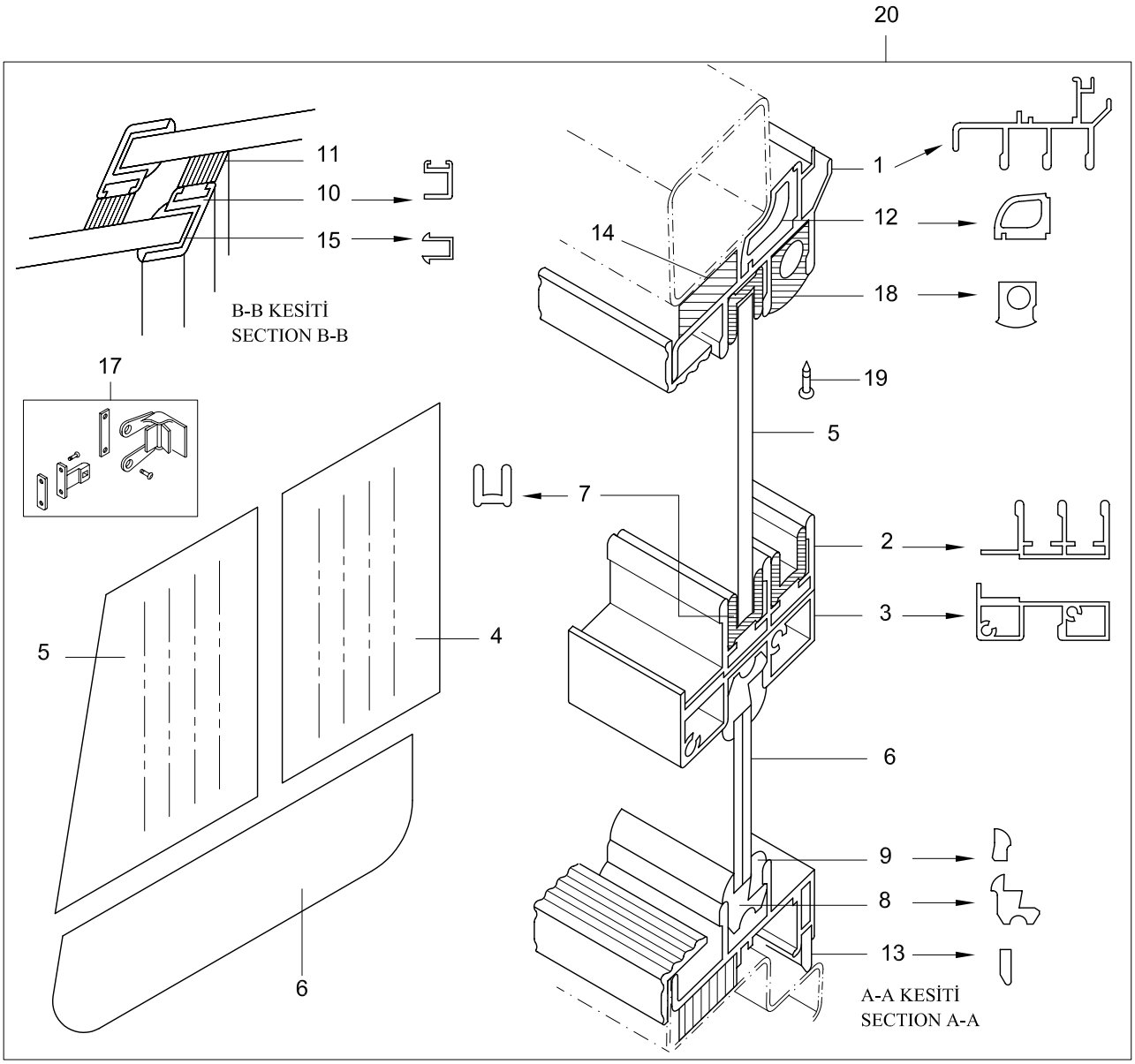

BISICAMLISURUCUCAMI_VAR

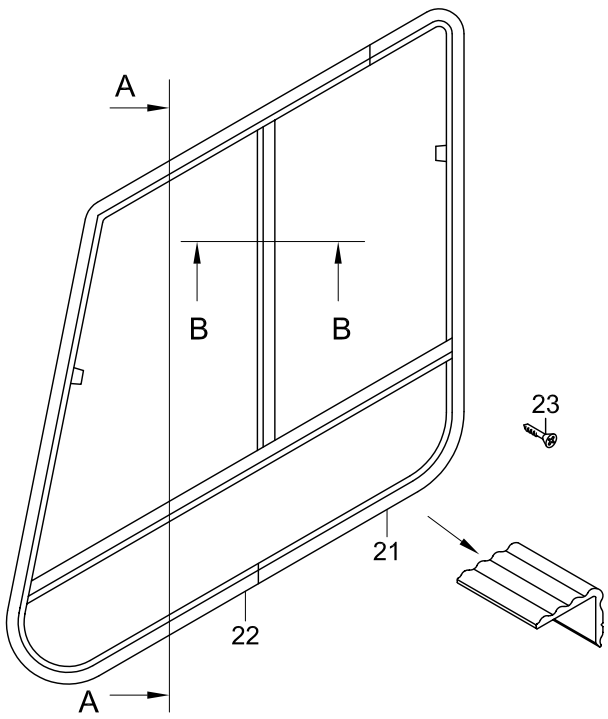

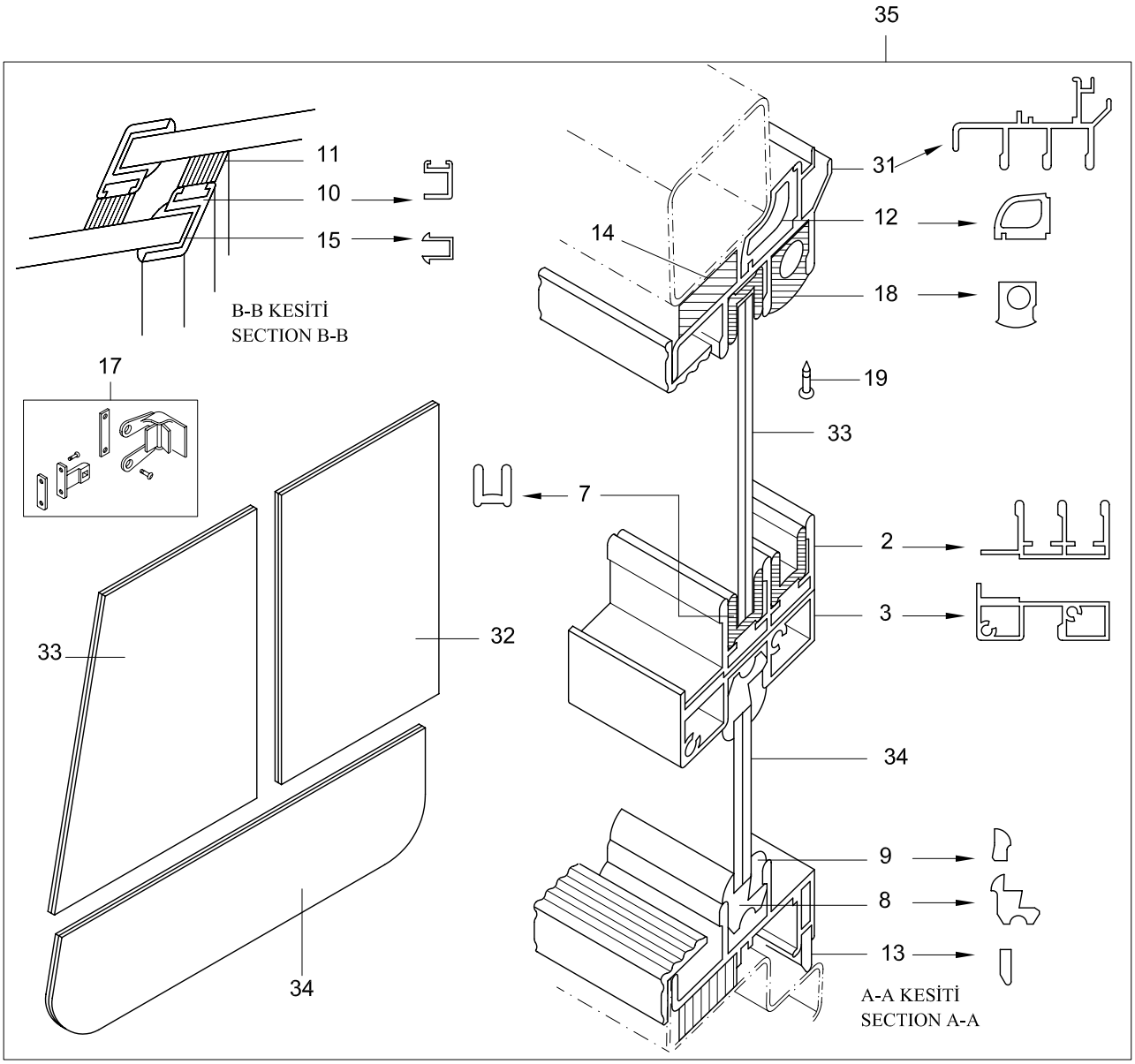

TEMSA

DRIVERS WINDOW
FAHRER SCHEIBE
FENÊTRE DU CONDUCTEUR
FINESTRINO CONDUCENTE

Drw.no
TC299383-270 / 290 - TN240100

Vehicle Model:
TB162L - TB162R

27-030

RevDate: 10.02.2005
Page: 1

Pos	Part Number	English	German	French	Italian	Qty	R/P	From	Up To	Original Number Supplier
1	TC299383-372X	FRAME	RAHMEN	CADRE	CORNICE	1		1		
2	TC299383-210X	PROFILE UPPER	OBERE ZWISCHEN PROFILE	PROFIL INTERMEDIAIRE	PROFILO INTERMEDIO S	1		1		
3	TC299383-211YX	PROFILE LOWER	UNTERE ZWISCHEN PROFILE	PROFIL INTERMEDIAIRE	SPESSORE INTERMEDIO	1		1		
4	TC299383-220X	CAM- RESISTANCE	SCHEIBE MIT RESISTANZ	VITRE A RESISTANCE	RESISTENZA VETRO	1		1		
5	TC299383-221X	CAM- RESISTANCE	SCHEIBE MIT RESISTANZ	VITRE A RESISTANCE	RESISTENZA VETRO	1		1		
6	TC299383-214X	GLASS	GLAS	VITRE	VETRO	1		1		
7	TC299383-218X	WEATHER STRIP	DOCHT	MECHE	GUARNIZIONE	1		1		L:4300mm
8	TC259317-06X	WEATHER STRIP	DOCHT	MECHE	GUARNIZIONE	1		1		L:2020mm
9	MC259317-07X	WEATHER STRIP	DOCHT	MECHE	GUARNIZIONE	1		1		L:2020mm
10	TC299383-114X	FRAME CENTER	ZWISCHEN RAHMEN	CADRE INTERMEDIAIRE	CORNICE INTERMEDIA	2		1		
11	TC299383-109X	WEATHER STRIP	DOCHT	MECHE	GUARNIZIONE	1		1		
12	MC271380-00X	MOULDING - OUTER	AUSSEN DOCHT	MECHE EXTERIEURE	GUARNIZIONE ESTERNA	1		1		
13	MC271115-00X	MOULDING - OUTER	AUSSEN DOCHT	MECHE EXTERIEURE	GUARNIZIONE ESTERNA	1		1		
14	MC324934-27X	SUPPORT	STÜTZE	SOUTIEN DROIT	SOSTEGNO	8		1		
15	TC299383-112X	WEATHER STRIP	DOCHT	MECHE	GUARNIZIONE	2		1		
17	TC299383-111X	LOCK	RASTER	PINCE	MOLLETTA	2		1		
18	TC299383-216X	WEATHER STRIP	DOCHT	MECHE	GUARNIZIONE	1		1		
19	TC299383-217X	SCREW	SCHRAUBE	PLAQUE D'IMMATRICULA	VITE	AR		1		
20	TC299383-376Y	WINDOW ASSY DRIVERS	FAHRER SCHEIBE UND RAHMEN	VITRE DU CONDUCTEUR	FINESTRINO E CORNICE	1		1	?	OLD
20	TC299383-377Y	WINDOW ASSY DRIVERS	FAHRER SCHEIBE UND RAHMEN	VITRE DU CONDUCTEUR	FINESTRINO E CORNICE	1		?		BISICAMLISURUCUCAMI_YOK
21	TC299392-11Y	PLATE EDGE	RANDLEISTE	CHEVRON LATERAL	STECCA LATERALE	1		1		TC299392-03
22	TC299392-12Y	PLATE EDGE	RANDLEISTE	CHEVRON LATERAL	STECCA LATERALE	1		1		TC299392-03
23	MC395366Y	SCREW TAPPING	SCHRAUBE	PLAQUE D'IMMATRICULA	VITE	8		1		4.2*25
24	TC299383-219Y	RESISTANCE COVER				2		1		
31	TN240104X	FRAME	RAHMEN	CADRE	CORNICE	1		1		BISICAMLISURUCUCAMI_VAR
32	TN240102X	GLASS	GLAS	VITRE	VETRO	1		1		BISICAMLISURUCUCAMI_VAR
33	TN240101X	GLASS	GLAS	VITRE	VETRO	1		1		BISICAMLISURUCUCAMI_VAR
34	TN240103X	GLASS	GLAS	VITRE	VETRO	1		1		BISICAMLISURUCUCAMI_VAR
35	TN240100Y	WINDOW ASSY DRIVERS	FAHRER SCHEIBE UND RAHMEN	VITRE DU CONDUCTEUR	FINESTRINO E CORNICE	1		1		BISICAMLISURUCUCAMI_VAR

TEMSA

Window Panorama & Drip Moulding
Ausblickscheibe und Regenrinne
Panorama de fenêtre et baguette anti-gouttes
Finestrino panoramico e sgocciatoio

Vehicle Model: TB162L - TB162R

Group No : 27-040
Draw. Num. : x
Rev. Date :
Page : 1

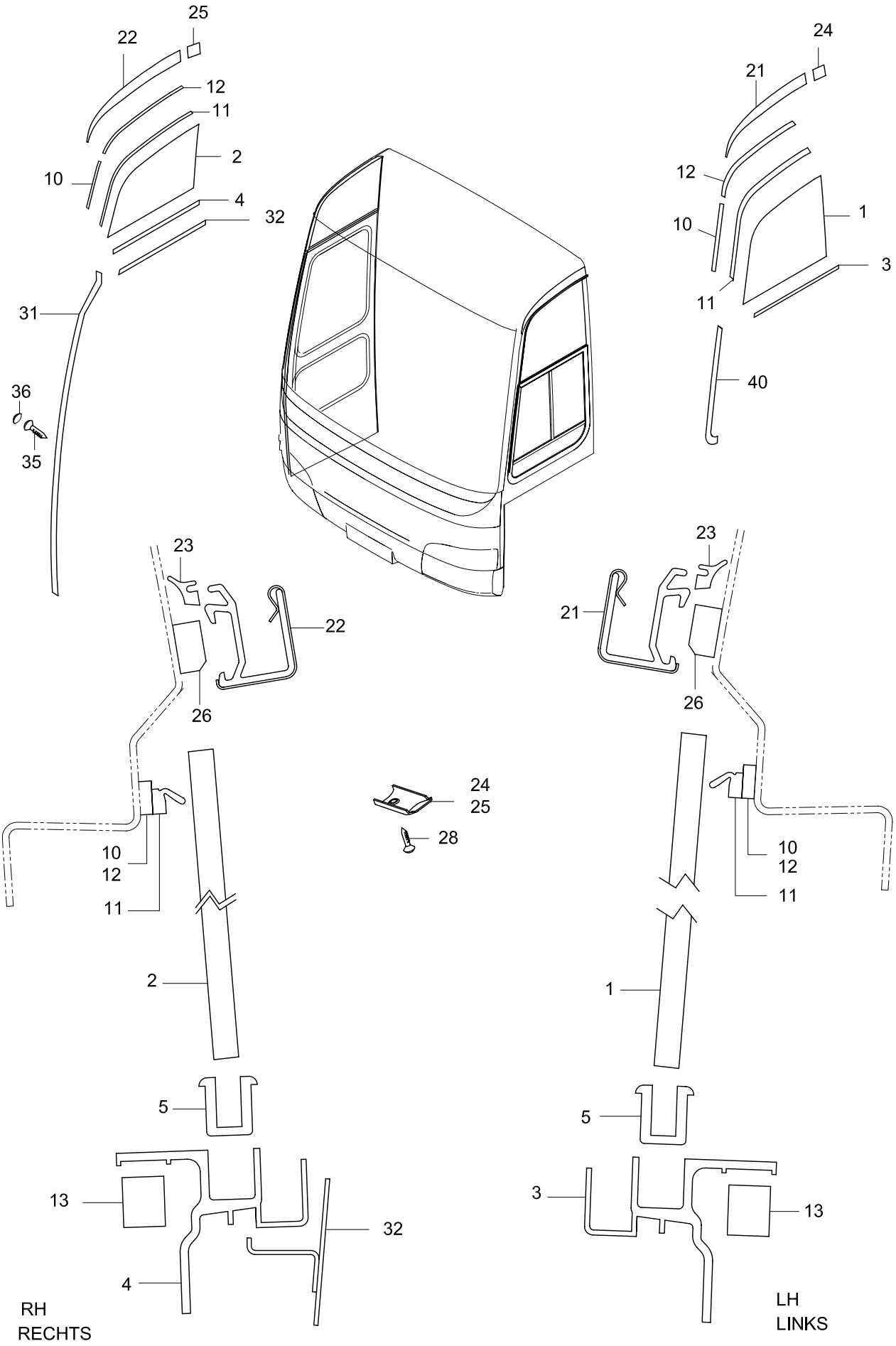

TEMSA

WINDOWS PANORAMA & DRIP MOULDING
AUSBLICKSSCHEIBE UND REGENRINNE
PANORAMA DE FENÊTRE ET BAGUETTE ANTI-GOUTTES
FINESTRINO PANORAMICO E SGOCCIATOIO

Drw.no
TC299392-003/100/TC783763-000/62013-91090-70/1

Vehicle Model:
TB162L - TB162R

27-040

RevDate: 10.01.2005
Page: 1

Pos	Part Number	English	German	French	Italian	Qty	R/P	From	Up To	Original Number Supplier
1	TC783763-001Y	WINDOWS PANORAMA LH	AUSBLICKSSCHEIBE LINKS	VITRE PANORAMIQUE G	FINESTRINO PANORAMI	1		1		
2	TC783763-002Y	WINDOW PANORAMA RH	AUSBLICKSSCHEIBE RECHTS	VITRE PANORAMIQUE D	FINESTRINO PANORAMI	1		1		
3	TC783763-003Y	FRAME LH	RAHMEN LINKS	CADRE – GAUCHE	CORNICE – SINISTRA	1		1		
4	TC783763-004Y	FRAME RH	RAHMEN RECHTS	CADRE – DROITE	CORNICE – DESTRA	1		1		
5	63108-10730-10Y	WEATHER STRIP	DOCHT	MECHE	GUARNIZIONE	AR		1		L:810mm, L:720mm
10	TM246135Y	WEATHER STRIP	DOCHT	MECHE	GUARNIZIONE	1		1		L:1090mm
11	TC375959DY	DAM WINDOW	DOCHT	MECHE	GUARNIZIONE	1		1		L:3050mm
12	TM246141Y	WEATHER STRIP	DOCHT	MECHE	GUARNIZIONE	1		1		L:1960mm
13	TC283762-09Y	SPACER	STOPPER	CALE	CUNEO	6		1		
21	62013-91090-01Y	DRIP MOULDING LH	REGENRINNE LINKS	GOUTTIERE -GAUCHE	SCOLA ACQUA PIOVANA	1		1		
22	62013-91190-02Y	DRIP MOULDING RH	REGENRINNE RECHTS	GOUTTIERE - DROITE	SCOLA ACQUA PIOVANA	1		1		
23	MC323621-03Y	WEATHER STRIP	DOCHT	MECHE	GUARNIZIONE	AR		1		
24	62013-41100-01Y	COVER DRIP MOULDING	DECKEL	COUVERCLE	COPERTURA	1		1		
25	62013-41100-02Y	COVER DRIP MOULDING	DECKEL	COUVERCLE	COPERTURA	1		1		L:770mm
26	MC268758Y	SPACER	ZWISCHENTEIL	PIECE INTERMEDIAIRE	PARTE INTERMEDIA	2		1		
28	MF455020Y	SCREW TAPPING	SCHRAUBE	PLAQUE D'IMMATRICULA	VITE	AR		1		4.2*19
31	TC255345Y	DRIP MOULDING - RH	REGENRINNE - RECHTS	GOUTTIERE - DROITE	SCOLA ACQUA PIOVANA	1		1		
32	TC272913Y	MEMBER DRIP	REGENRINNE	GOUTTIERE	SCOLA ACQUA PIOVANA	1		1		BYAGMUR_OLUGU_01
32	TC272915Y	MEMBER DRIP	REGENRINNE	GOUTTIERE	SCOLA ACQUA PIOVANA	1		1		BYAGMUR_OLUGU_02
35	MC395296PY	SCREW TAPPING	SCHRAUBE	PLAQUE D'IMMATRICULA	VITE	AR		1		3.5*16
36	MC272875Y	CAP SCREW	SCHRAUBENKOPF	TETE DE VIS	COPERCHIO VITE	AR		1		
40	TC272861-010	DRIP MOULDING-DRIVERS WNDW	REGENRINNE - FAHRERSCHEIBE	GOUTTIERE - FENETRE	SCOLA ACQUA PIOVANA	1		1	?	delete

TEMSA

Double Glazed Glasses Frame
Doppelt Glazierte Fensterrahmen
Cadre de double vitrage
Cornice finestrino doppio

Vehicle Model: TB162L

Group No : 27-050
Draw. Num. : x
Rev. Date :

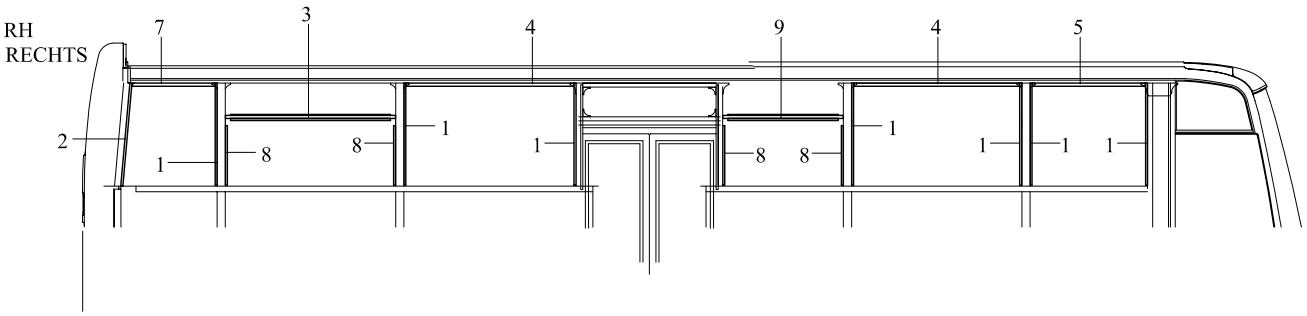

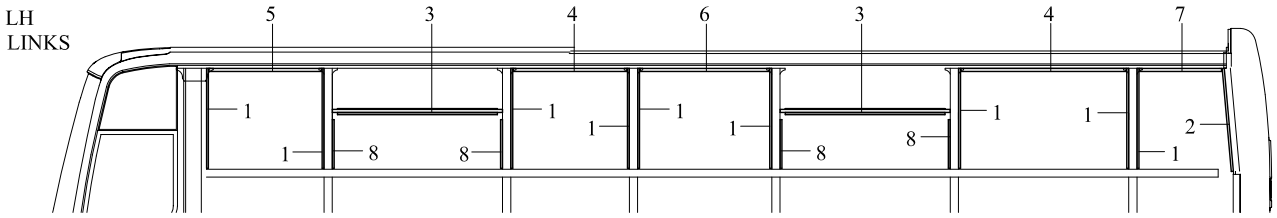

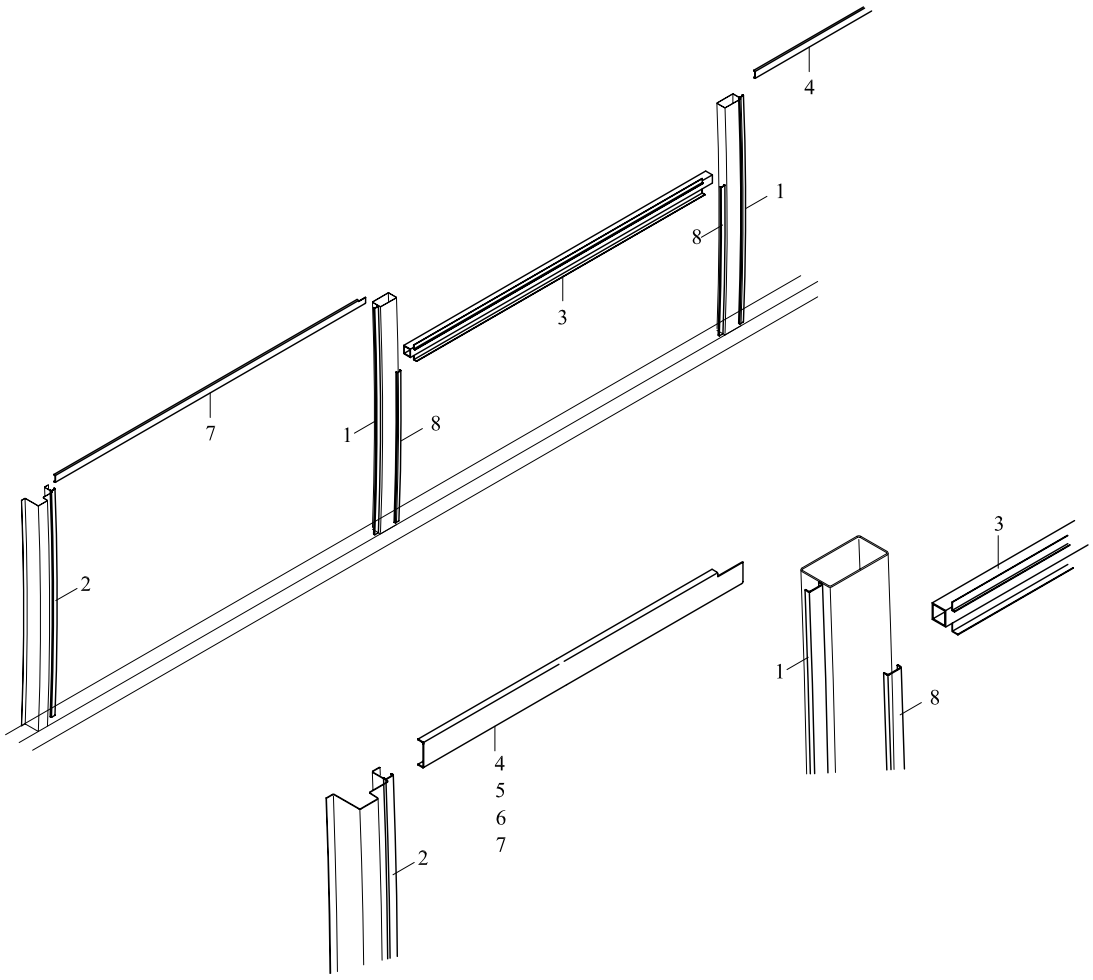

TEMSA	DOUBLE GLAZED GLASS FRAME DOPPELT GLAZIERTE FENSTERRAHMEN CADRE DE DOUBLE VITRAGE CORNICE FINESTRINO DOPPIO			Drw.no					27-050
				Vehicle Model: TB162L					RevDate: 10.01.2005 Page: 1
Pos	**Part Number**	**English**	**German**	**French**	**Italian**	**Qty**	**R/P**	**From**	**Up To**	Original Number Supplier
1	62006-80570-01AY	PROFILE-U	U-PROFILE	PROFIL -U	PROFILO-U	16		1		
2	62006-90570-02Y	PLATE	PLATTE	PLAQUE D'IMMATRICULA	TARGA	2		1		
3	62006-90018-04Y	PROFILE-U	U-PROFILE	PROFIL -U	PROFILO-U	3		1		
4	62006-80570-04Y	PROFILE-U	U-PROFILE	PROFIL -U	PROFILO-U	3		1		
5	62006-92570-05Y	PROFILE-U	U-PROFILE	PROFIL -U	PROFILO-U	2		1		
6	62006-94570-06Y	PROFILE-U	U-PROFILE	PROFIL -U	PROFILO-U	1		1		
7	62006-94570-07Y	PROFILE-U	U-PROFILE	PROFIL -U	PROFILO-U	2		1		
8	62006-90670-02Y	PROFILE-U	U-PROFILE	PROFIL -U	PROFILO-U	8		1	130404 2004	
9	62006-92570-10Y	PROFILE-U	U-PROFILE	PROFIL -U	PROFILO-U	1		1		

RH
RECHTS

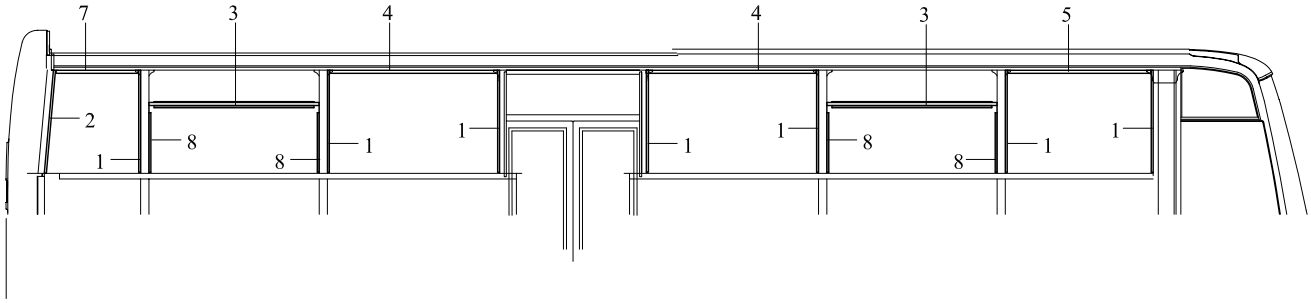

LH
LINKS

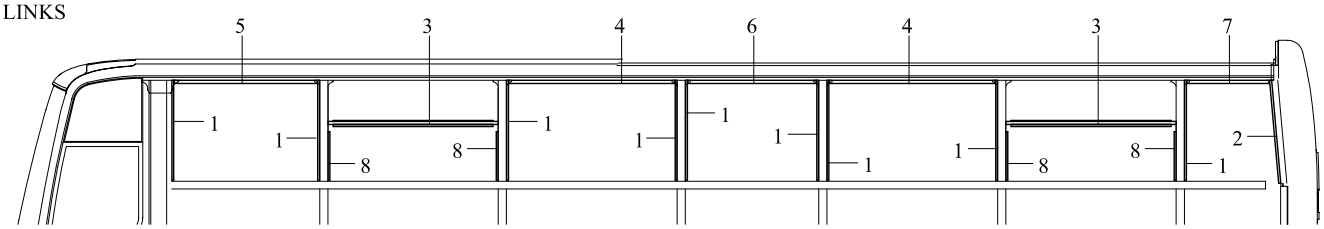

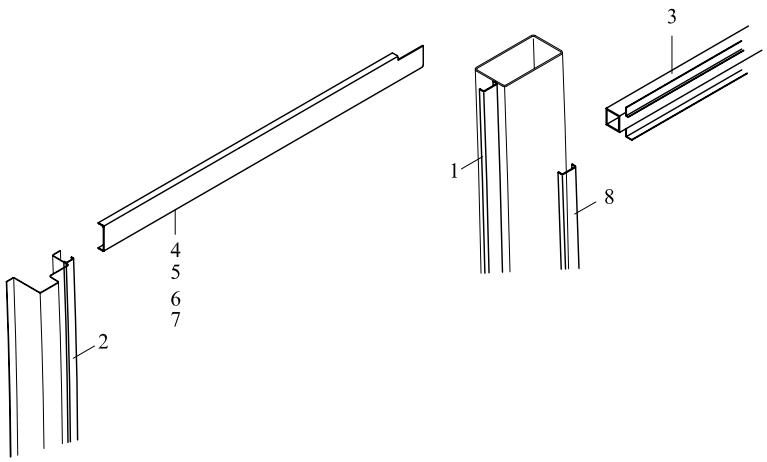

TEMSA	DOUBLE GLAZED GLASS FRAME DOPPELT GLAZIERTE FENSTERRAHMEN CADRE DE DOUBLE VITRAGE CORNICE FINESTRINO DOPPIO			Drw.no					27-055
				Vehicle Model: TB162R					RevDate: 10.01.2005 Page: 1
Pos	**Part Number**	**English**	**German**	**French**	**Italian**	**Qty**	**R/P**	**From**	**Up To**	Original Number Supplier
1	62006-80570-01AY	PROFILE-U	U-PROFILE	PROFIL -U	PROFILO-U	16		1		
2	62006-90570-02Y	PLATTE	PLATTE	PLAQUE D'IMMATRICULA	TARGA	2		1		
3	62006-90018-04Y	PROFILE-U	U-PROFILE	PROFIL -U	PROFILO-U	4		1		
4	62006-80570-04Y	PROFILE-U	U-PROFILE	PROFIL -U	PROFILO-U	8		1		
5	62006-94570-05Y	PROFILE-U	U-PROFILE	PROFIL -U	PROFILO-U	2		1		
6	62006-94570-06Y	PROFILE-U	U-PROFILE	PROFIL -U	PROFILO-U	1		1		
7	62006-94570-07Y	PROFILE-U	U-PROFILE	PROFIL -U	PROFILO-U	2		1		
8	62006-90670-02Y	PROFILE-U	U-PROFILE	PROFIL -U	PROFILO-U	8		1	130404 2004	

TEMSA

28	DOORS & LIDS	TÜREN UND DECKELN		
28-010	Front Door Porte avant	Vordertür Portiera anteriore	TB162L	TB162R
28-020	Center Door - up to 2004' 05.15 Porte centrale	Mitteltür Portiera intermedia	TB162L	TB162R
28-021	Center Door - after 2004' 05.15 Porte centrale	Mitteltür Portiera intermedia	TB162L	TB162R
28-030	Side Lids - up to 2004' 05.15 Couvercles latéraux	Seiten Deckeln Pannelli laterali	TB162L	
28-031	Side Lids - after 2004' 05.15 Couvercles latéraux	Seiten Deckeln Pannelli laterali	TB162L	
28-032	Side Lids - after 2004' 05.15 Couvercles latéraux	Seiten Deckeln Pannelli laterali	TB162L	
28-035	Side Lids - up to 2004' 05.15 Couvercles latéraux	Seiten Deckeln Pannelli laterali		TB162R
28-036	Side Lids - after 2004' 05.15 Couvercles latéraux	Seiten Deckeln Pannelli laterali		TB162R
28-037	Side Lids - after 2004' 05.15 Couvercles latéraux	Seiten Deckeln Pannelli laterali		TB162R
28-038	Side Lids (handicap) - after 2004' 05.15 Couvercles latéraux	Seiten Deckeln Pannelli laterali		TB162R
28-039	Side Lids (handicap / happich) - after 2004' 05.15 Couvercles latéraux	Seiten Deckeln Pannelli laterali		TB162R
28-040	Fender Lids Couvercles des garde-boue	Kotflügel Deckeln Coperchi parafanghi	TB162L	TB162R
28-050	Door Engine Air Piping Tuyauterie hydraulique de moteur de porte	Tür Motor Lüftungsrohre Impianto pneumatico portiere	TB162L	TB162R
28-060	Engine Inspection Lid - Rear Couvercle d'inspection du moteur – Arrière	Motor Wartungsdeckel Coperchio posteriore vano ispezione motore	TB162L	TB162R
28-070	Lock Serrure	Schloss Serratura	TB162L	TB162R
28-080	Drivers Compartment Lid Couvercle du compartiment du conducteur	Fahrerklappen Coperchio compartimento conducente	TB162L	TB162R

TEMSA

Front Door
Vordertür
Porte avant
Portiera anteriore

Vehicle Model: TB162L-TB162R

Group No : 28-010
Draw. Num. : x
Rev. Date :
Page : 1

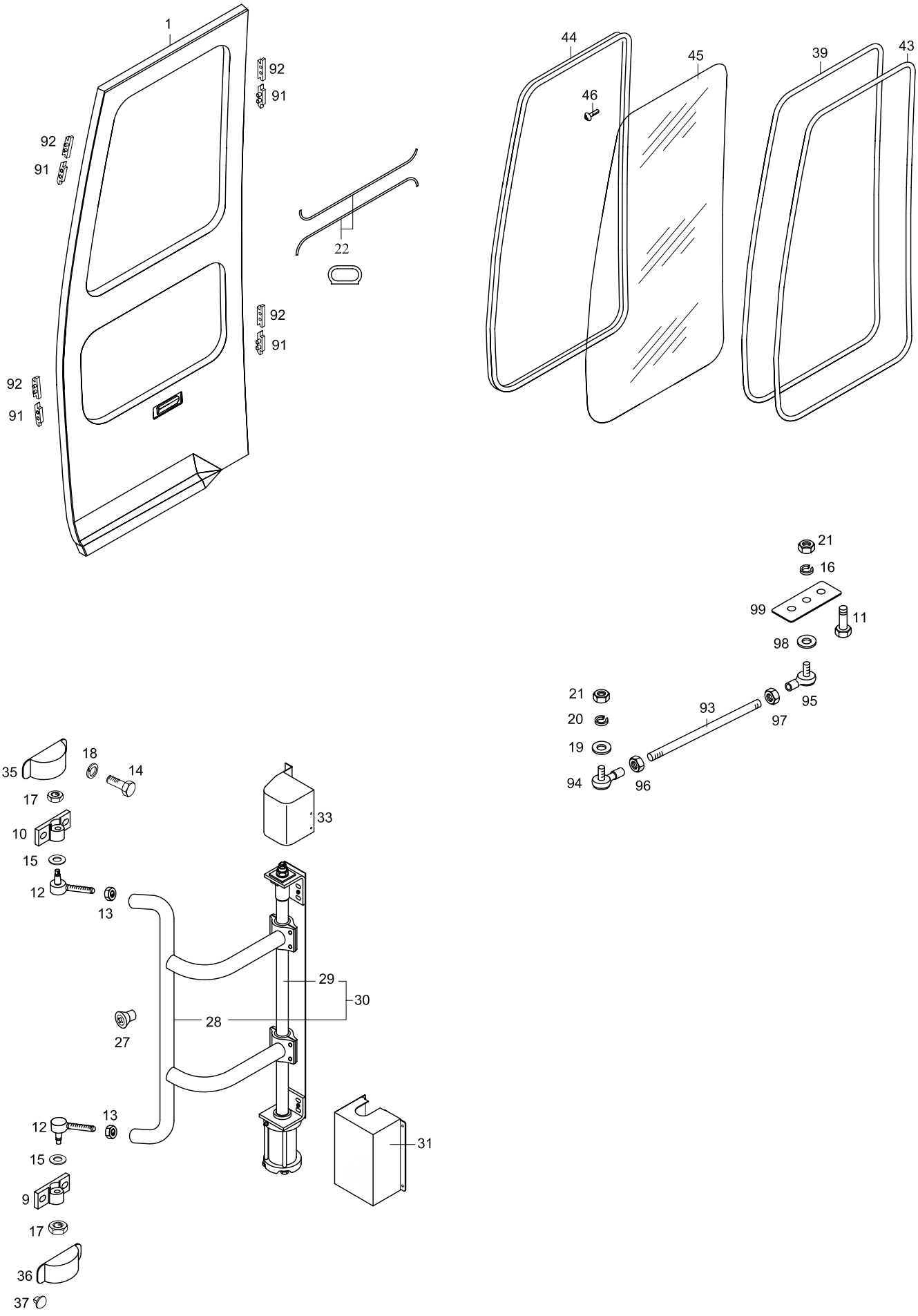

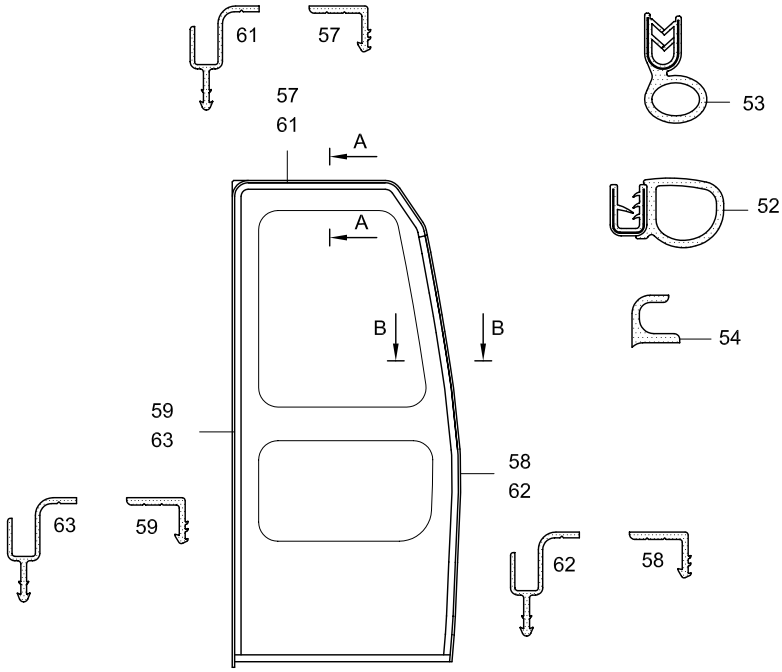

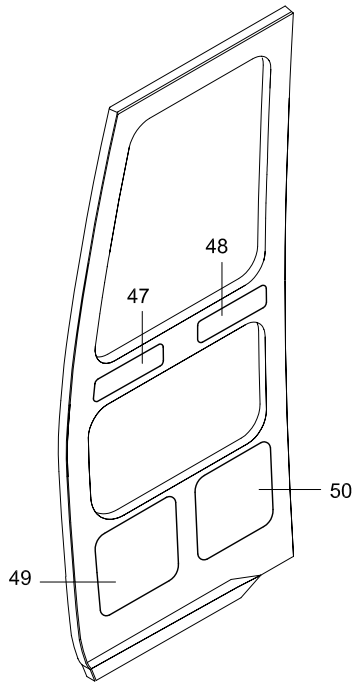

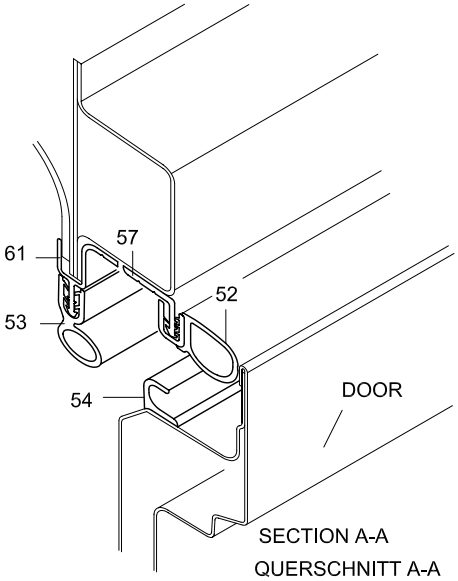

SECTION A-A
QUERSCHNITT A-A

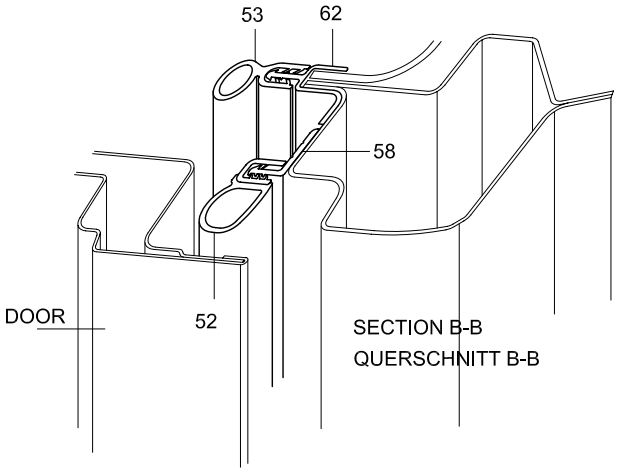

SECTION B-B
QUERSCHNITT B-B

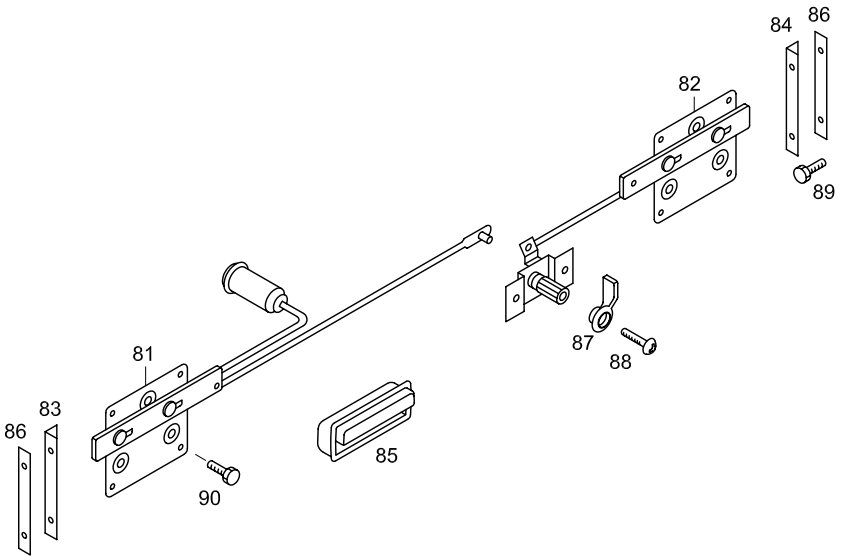

TEMSA	FRONT DOOR VORDERTÜR PORTE AVANT PORTIERA ANTERIORE			Drw.no TC299350-050/TC299355-014/015						28-010
				Vehicle Model: TB162L - TB162R						RevDate: 10.02.2005 Page: 1
Pos	Part Number	English	German	French	Italian	Qty	R/P	From	Up To	Original Number Supplier
1	YPTK257295Y	PANEL ASSY FRONT DOOR	FRONT TÜR PANEELE	TABLEAU DE LA PORTE A	PANNELLO PORTIERA AI	1		1		
9	62077-30060-09Y	BRACKET	BRACKET	SUPPORT	BRACCIO	1		1		
10	62077-30060-10Y	BRACKET	BRACKET	SUPPORT	BRACCIO	1		1		
11	MF101227Y	BOLT	SCHRAUBE	BOULON	BULLONE	AR		1		M6*16
12	TC210707Y	ROD END	ACHSKOPF	ARTICULATION MOBILE	ESTREMITÀ SBARRA	2		1		
13	MF430845Y	NUT JAM	ARRETIERBARER	BOULON A CLAVETTE	BULLONE SERRATURA	AR		1		M16*1.5
14	MF101285Y	BOLT	SCHRAUBE	BOULON	BULLONE	AR		1		M10*1.25*25
15	MF450006Y	WASHER PLAIN	UNTERLEGSCHEIBE	RONDELLE PLATE	RONDELLA	AR		1		A10.5
16	MF450404Y	WASHER SPRING	BEILEGSCHEIBE	RONDELLE DE GROWER	RONDELLA	AR		1		A6
17	62077-30130-20Y	NUT	MUTTER	ECROU	BULLONE	2		1		
18	MF450406Y	WASHER SPRING	BEILEGSCHEIBE	RONDELLE DE GROWER	RONDELLA	AR		1		A10
19	MF450005Y	WASHER PLAIN	UNTERLEGSCHEIBE	RONDELLE PLATE	RONDELLA	AR		1		A8.5
20	MF450405Y	WASHER SPRING	BEILEGSCHEIBE	RONDELLE DE GROWER	RONDELLA	AR		1		A8
21	MF430005Y	NUT	MUTTER	ECROU	BULLONE	AR		1		M8
22	62202-90000-17Y	WEATHER STRIP	DOCHT	MECHE	GUARNIZIONE	AR		1		
27	TC257580Y	PLUG	STÖPSEL	BOUCHON	TAPPO	2		1		
27	TC257582Y	PLUG	STÖPSEL	BOUCHON	TAPPO	2		1		
28	62077-90160-03X	ARM FR. DOOR	FRONT TÜRGRIFF	POIGNEE DE LA PORTE A	MANIGLIA PORTIERA AN	1		1	010105 2005	
29	TK260336-01X	DOOR ENGINE	TÜRMOTOR	MOTEUR DE PORTE	COMPONENTE MOTORE	1		1	010105 2005	
30	TK260336-11Y	FR. DOOR ENG. ARM &COVER ASSY	TÜRMOTOR	MOTEUR DE PORTE	COMPONENTE MOTORE	1		150404 2004		
31	62077-90120-11AY	DOOR ENG. COVER	DECKEL	COUVERCLE	COPERTURA	1		1	150404 2004	
31	62077-96120-15Y	DOOR ENG. COVER	DECKEL	COUVERCLE	COPERTURA	1		150404 2004		
33	62077-90120-05Y	COVER UPPER	DECKEL	COUVERCLE	COPERTURA	1		1	150404 2004	
33	62077-96120-10Y	COVER UPPER	DECKEL	COUVERCLE	COPERTURA	1		150404 2004		
35	62077-80160-35Y	COVER UPPER	DECKEL	COUVERCLE	COPERTURA	1		1	150404 2004	
35	62077-90160-06Y	COVER UPPER	DECKEL	COUVERCLE	COPERTURA	1		150404 2004		
36	62077-90130-37Y	COVER LOWER	DECKEL	COUVERCLE	COPERTURA	1		1	150404 2004	
36	62077-90130-38Y	COVER LOWER	DECKEL	COUVERCLE	COPERTURA	1		150404 2004		
37	TU344112Y	CLIP	CLIPS	CLIP	CLIP	AR		1		
39	TC272555-02Y	WEATHER STRIP	DOCHT	MECHE	GUARNIZIONE	AR		1		5mt
43	TC395014Y	WEATHER STRIP	DOCHT	MECHE	GUARNIZIONE	1		1		L:6600mm
44	TC272555Y	WINDOW FRAME	SCHEIBEN RAHMEN	CADRE DE VITRE	CORNICE FINESTRINO	1		1		
45	TC257574-010AY	GLASS FRONT DOOR RESISTANCE	FRONT TÜR SCHEIBE	VITRE DE LA PORTE AVA	VETRO PORTIERA ANTE	1		1		
46	MC395366Y	SCREW TAPPING	SCHRAUBE	PLAQUE D'IMMATRICULA	VITE	AR		1		4.2*25
47	TC340170-02Y	PANEL	PANEELE	TABLEAU	PANNELLO	1		1		

TEMSA	FRONT DOOR VORDERTÜR PORTE AVANT PORTIERA ANTERIORE			Drw.no TC299350-050/TC299355-014/015						28-010
				Vehicle Model: TB162L - TB162R						RevDate: 10.02.2005 Page: 2
Pos	Part Number	English	German	French	Italian	Qty	R/P	From	Up To	Original Number Supplier
48	TC340171-03Y	PANEL	PANEELE	TABLEAU	PANNELLO	1		1		
49	TC340172-04Y	PANEL	PANEELE	TABLEAU	PANNELLO	1		1		
50	TC340173-05Y	PANEL	PANEELE	TABLEAU	PANNELLO	1		1		
52	TC257071-01Y	WEATHER STRIP	DOCHT	MECHE	GUARNIZIONE	2		1		
53	TU299108Y	WEATHER STRIP	DOCHT	MECHE	GUARNIZIONE	AR		1		L:4900mm
54	MC259000Y	WEATHER STRIP	DOCHT	MECHE	GUARNIZIONE	1		1		
57	TC299355-08Y	WEATHER STRIP PROFILE	DOCHT	PROFIL DE MECHE	PROFILO GUARNIZIONE	1		1		
58	TC299355-09Y	WEATHER STRIP PROFILE	DOCHT	PROFIL DE MECHE	PROFILO GUARNIZIONE	1		1		
59	TC299355-10Y	WEATHER STRIP PROFILE	DOCHT	PROFIL DE MECHE	PROFILO GUARNIZIONE	1		1		
61	TC299355-21Y	WEATHER STRIP INSIDE PROFILE	DOCHT	PROFIL DE MECHE INTE	PROFILO GUARNIZIONE	1		1		
62	TC299355-20Y	WEATHER STRIP INSIDE PROFILE	DOCHT	PROFIL DE MECHE INTE	PROFILO GUARNIZIONE	1		1		
63	TC299355-19Y	WEATHER STRIP INSIDE PROFILE	DOCHT	PROFIL DE MECHE INTE	PROFILO GUARNIZIONE	1		1		
81	TC259101Y	LOCK ASSY - A	SCHLOSS KOMPLEX-A	SERRURE COMPLETE-A	SERRATURA COMPLETI-	1		1		
82	MC259073Y	LOCK ASSY - B	SCHLOSS KOMPLEX-B	SERRURE COMPLETE-B	SERRATURA COMPLETI-	1		1		
83	MC258725Y	PLATE LOCK	SCHLOSS BRACKET	SUPPORT DE SERRURE	BRACCIO ANELLO	1		1		
84	MC273570Y	PLATE LOCK	SCHLOSS BRACKET	SUPPORT DE SERRURE	BRACCIO ANELLO	1		1		
85	MC257149Y	HANDLE	HALTER	POIGNEE	MANIGLIA	1		1		
86	MC258726Y	SHIM	EINSTELLTEIL	GALE DE REGLAGE	SHIM	AR		1		
87	MB049777Y	OPEN LEVER	ÖFFNUNGSHEBEL	POIGNEE D'OUVERTURE	MANIGLIA D'APERTURA	1		1		
88	MF200183Y	SCREW MACHINE	SCHRAUBE	PLAQUE D'IMMATRICULA	VITE	AR		1		A M5*15
89	MF100029Y	BOLT	SCHRAUBE	BOULON	BULLONE	AR		1		M6*20
90	MF200075Y	SCREW MACHINE	SCHRAUBE	PLAQUE D'IMMATRICULA	VITE	AR		1		6*12
91	62077-90130-23Y	RETAINER	HALTER	POIGNEE D'OUVERTURE	SUPPORTO	6		1	010105 2005	
91	62077-90130-24Y	RETAINER	HALTER	POIGNEE D'OUVERTURE	SUPPORTO	2		1	010105 2005	
91	62077-90130-25Y	RETAINER	HALTER	POIGNEE D'OUVERTURE	SUPPORTO	2		010105 2005		
92	62077-90130-21Y	RETAINER	HALTER	POIGNEE D'OUVERTURE	SUPPORTO	4		1	010105 2005	
92	62077-90130-22Y	RETAINER	HALTER	POIGNEE D'OUVERTURE	SUPPORTO	4		1	010105 2005	
92	62077-90130-28Y	RETAINER	HALTER	POIGNEE D'OUVERTURE	SUPPORTO	4		010105 2005		
93	62077-60750-03Y	GUIDE ARM	FÜHRUNGSHEBEL	PERCHE	MANIGLIA DI GUIDA	1		1		
94	62102-71650-00Y	ROD END	ACHSKOPF	ARTICULATION MOBILE	ESTREMITÀ SBARRA	1		1		
95	62102-61650-01Y	JOINT	GELENK	ARTICULATION	GIUNTURA	1		1		
96	MF430006Y	NUT	MUTTER	ECROU	BULLONE	AR		1		M10*1.25
97	MS440031Y	NUT	MUTTER	ECROU	BULLONE	AR		1		M10*1.25
98	MF450005Y	WASHER PLAIN	UNTERLEGSCHEIBE	RONDELLE PLATE	RONDELLA	AR		1		A8.5
99	62077-71330-70Y	PLATE	PLATTE	PLAQUE D'IMMATRICULA	TARGA	1		1		

TEMSA

Center Door - up to 2004' 05.15
Mitteltür
Porte centrale
Portiera intermedia

Vehicle Model: TB162L-TB162R

Group No : 28-020
Draw. Num. :
x
Rev. Date :
Page : 1

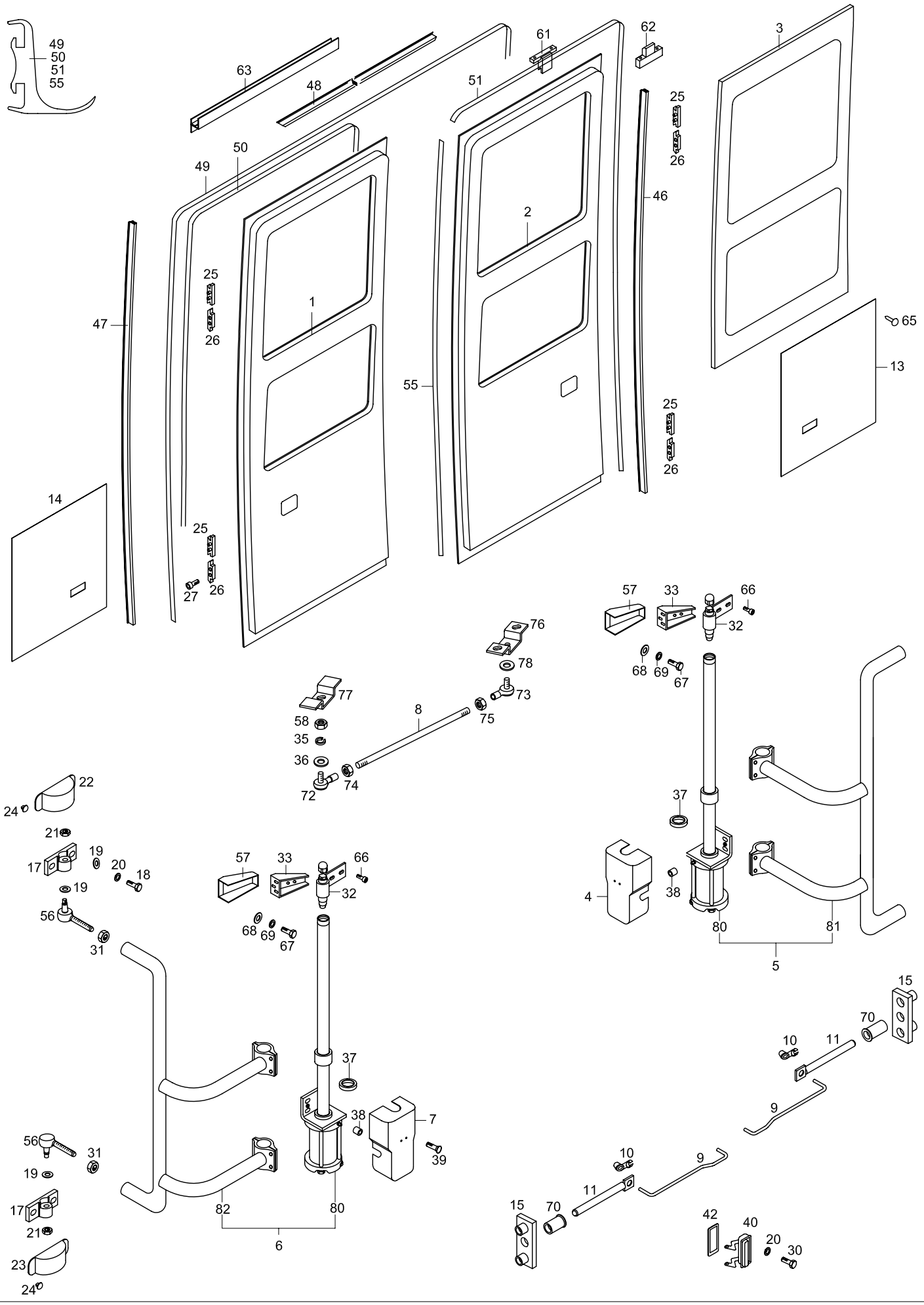

TEMSA

CENTER DOOR - up to 2004' 05.15
MITTELTÜR
PORTE CENTRALE
PORTIERA INTERMEDIA

Drw.no
62077-94000-70

Vehicle Model:
TB162L - TB162R

28-020

RevDate: 10.02.2005
Page: 1

Pos	Part Number	English	German	French	Italian	Qty	R/P	From	Up To	Original Number Supplier
1	62077-94110-70Y	CENTER DOOR NO.1	MITTLERE TÜRE NO.1	PORTE CENTRALE NO.1	PORTIERA INTERMEDIA	1	X	1	150504 2004	
2	62077-94110-71Y	CENTER DOOR NO.1	MITTLERE TÜRE NO.1	PORTE CENTRALE NO.2	PORTIERA INTERMEDIA	1	X	1	150504 2004	
3	62077-94100-03Y	GLASS CENTER DOOR	MITTLERE TÜREN SCHEIBE	VERRE DE LA PORTE CE	VETRO PORTIERA INTER	2		1		
4	62077-94000-04Y	DOOR ENGINE COVER	TÜR MOTOR DECKEL	COUVERCLE DE MOTEU	COPERCHIO MOTORE P	1		1		
5	62077-94120-70Y	DOOR ENGINE AND ARM	TÜR MOTOR UND HEBEL KOMPLETT	MOTEUR ET POIGNEE D	SET COMPLETO MOTOR	1		1		
6	62077-94120-71Y	DOOR ENGINE AND ARM	TÜR MOTOR UND HEBEL KOMPLETT	MOTEUR ET POIGNEE D	SET COMPLETO MOTOR	1		1		
7	TM151388Y	DOOR ENGINE COVER	TÜR MOTOR DECKEL	COUVERCLE DE MOTEU	COPERCHIO MOTORE P	1		1		
8	62077-94130-02Y	GUIDE ARM	FÜHRUNGSHEBEL	PERCHE	MANIGLIA DI GUIDA	2		1		
9	62077-94100-09Y	CONNECTING ROD	SCHLOSS SPINDEL	AXE DE SERRURE	TAMBURO SERRATURA	2		1		
10	MS470431Y	CLIP ROD	ACHS CLIPS	CLIP DE L' ARTICULATIO	TAMBURO SERRATURA	2		1		22L
11	TM151244Y	CONNECTING ROD	SCHLOSS SPINDEL	AXE DE SERRURE	TAMBURO SERRATURA	2		1		
12	62077-94000-12	COVER	DECKEL	COUVERCLE	COPERTURA	2		1		
13	62077-94110-13Y	PANEL INNER	INNEN PANEELE	PANNEAU INTERIEUR	PANNELLO INTERNO	1		1		
14	62077-94110-14Y	PANEL INNER	INNEN PANEELE	PANNEAU INTERIEUR	PANNELLO INTERNO	1		1		
15	62077-94000-15Y	BRACKET, CONTROL PIN	SCHLOSS GEGENTEIL	GACHE	VANO ELEMENTO SERR	2		1		
17	TM151372Y	BRACKET	BRACKET	SUPPORT	BRACCIO	2		1		
18	TF101285Y	BOLT	SCHRAUBE	BOULON	BULLONE	AR		1		
19	MF450006Y	WASHER PLAIN	UNTERLEGSCHEIBE	RONDELLE PLATE	RONDELLA	AR		1		A10.5
20	MF450406Y	WASHER SPRING	BEILEGSCHEIBE	RONDELLE DE GROWER	RONDELLA	AR		1		A10
21	62077-30130-20Y	NUT	MUTTER	ECROU	BULLONE	AR		1		
22	TM151271Y	COVER UPPER	OBERE DECKEL	COUVERCLE SUPERIEU	COPERTURA SUPERIOR	2		1		
23	TM151272Y	COVER LOWER	UNTERE DECKEL	COUVERCLE INFERIEUR	COPERTURA INFERIORE	2		1		
24	TC395816Y	CLIP	CLIPS	CLIP	CLIP	AR		1		
25	TM151113Y	RETAINER for body	HALTER	POIGNEE D'OUVERTURE	SUPPORTO	4		1		
26	TM151114Y	RETAINER for door	HALTER	POIGNEE D'OUVERTURE	SUPPORTO	4		1		
27	TM151124Y	ALLEN BOLT	SCHRAUBE	BOULON M8*40	BULLONE M8*40	AR		1		
30	TF140065Y	BOLT FLANGE	FLANGE SCHRAUBE	BOULON A COLLERETTE	BULLONE CON FLANGIA	AR		1		M10*25
31	MF430845Y	NUT JAM	ARRETIERBARER MUTTER	BOULON A CLAVETTE	BULLONE SERRATURA	AR		1		M16*1.5
32	TM151254Y	BRACKET	BRACKET	SUPPORT	BRACCIO	2		1		
33	62077-94000-33Y	BRACKET	BRACKET	SUPPORT	BRACCIO	2		1		
35	MF450405Y	WASHER	BEILEGSCHEIBE	RONDELLE DE GROWER	RONDELLA	AR		1		A8
36	MF450005Y	WASHER PLAIN	UNTERLEGSCHEIBE	RONDELLE PLATE	RONDELLA	AR		1		A8.5
37	TM151145Y	O-RING	O-RING	FEUTRE DU CONDUIT	FILTRO	AR		1		
38	TM151396Y	SPACER	ZWISCHENTEIL	PIECE INTERMEDIAIRE	PARTE INTERMEDIA	2		1	150504 2004	
39	MF201576Y	SCREW MACHINE	SCHRAUBE	PLAQUE D'IMMATRICULA	VITE	AR		1		A M6*25

TEMSA	CENTER DOOR - up to 2004' 05.15 MITTELTÜR PORTE CENTRALE PORTIERA INTERMEDIA			Drw.no 62077-94000-70 Vehicle Model: TB162L - TB162R					28-020 RevDate: 15.04.2004 Page: 2
Pos	**Part Number**	**English**	**German**	**French**	**Italian**	**Qty**	**R/P**	**From**	**Up To**	Original Number Supplier
40	TC323896Y	HANDLE	HALTER	POIGNEE	MANIGLIA	2		1		
42	TC258798Y	PACKING	DICHTUNG	JOINT	GUARNIZIONE	2		1		
46	62077-94100-46Y	FRAME	RAHMEN	CADRE	CORNICE	1	X	1	150504 2004	
47	62077-94100-47Y	FRAME	RAHMEN	CADRE	CORNICE	1	X	1	150504 2004	
48	62077-94100-48Y	FRAME	RAHMEN	CADRE	CORNICE	1	X	1	150504 2004	
49	62077-94100-49Y	WEATHER STRIP DOOR	TÜR DOCHT	MECHE DE PORTE	GUARNIZIONE PORTIER/	1	X	1	150504 2004	
50	62077-94100-50Y	WEATHER STRIP DOOR	TÜR DOCHT	MECHE DE PORTE	GUARNIZIONE PORTIER/	1	X	1	150504 2004	
51	62077-94100-51Y	WEATHER STRIP DOOR	TÜR DOCHT	MECHE DE PORTE	GUARNIZIONE PORTIER/	1	X	1	150504 2004	
55	62077-94300-55Y	WEATHER STRIP DOOR	TÜR DOCHT	MECHE DE PORTE	GUARNIZIONE PORTIER/	1	X	150504 2004		
56	TC210707Y	ROD END	ACHSKOPF	ARTICULATION MOBILE	ESTREMITÀ SBARRA	2		1		
57	TM151269Y	COVER	DECKEL	COUVERCLE ARRIERE	COPERTURA POSTERIOI	2		1		
58	MF430005Y	NUT	MUTTER	ECROU	BULLONE	AR		1		M8
61	62077-94000-61Y	BOLT OFF A LOCK	SCHLOSSKLINKE	PENE	ELEMENTO SERRATURA	2		1		
62	62077-94000-62Y	BOLT OFF A LOCK	SCHLOSSKLINKE	PENE	ELEMENTO SERRATURA	2		1		
63	62077-94100-00Y	MOULDING DRIP	REGENRINNE	GOUTTIERE	SCOLA ACQUA PIOVANA	1		1		
65	TC311650Y	PLASTIC RIVET	PLASTIK NIETE	CHEVILLAGE PLASTIQUE	RIVETTO IN PLASTICA	AR		1		
66	TF101259Y	BOLT	SCHRAUBE	BOULON	BULLONE	AR		1		M8*35
67	MF101227Y	BOLT	SCHRAUBE	BOULON	BULLONE	AR		1		M6*16
68	MF450004Y	WASHER	UNTERLEGSCHEIBE	RONDELLE PLATE	RONDELLA	AR		1		A6.4
69	MF450404Y	WASHER SPRING	BEILEGSCHEIBE	RONDELLE DE GROWER	RONDELLA	AR		1		A6
70	TM151216	BUSHING	BÜCHSE	COUSSINET	PERNO	2		1		
72	62102-61650-00EY	JOINT	GELENK	ARTICULATION	GIUNTURA	1		1		
73	62102-61650-01Y	JOINT	GELENK	ARTICULATION	GIUNTURA	1		1		
74	MF430006Y	NUT	MUTTER	ECROU	BULLONE	AR		1		M10*1.25
75	MS440031Y	NUT	MUTTER	ECROU	BULLONE	AR		1		M10*1.25
76	62077-94130-01Y	PLATE	PLATTE	PLAQUE D'IMMATRICULA	TARGA	1		1		
77	62077-61750-10Y	PLATE	PLATTE	PLAQUE D'IMMATRICULA	TARGA	1		1		
78	MF450005Y	WASHER PLAIN	UNTERLEGSCHEIBE	RONDELLE PLATE	RONDELLA	AR		1		A8.5
75	MS440031Y	NUT	MUTTER	ECROU	BULLONE	AR		1		M10*1.25
76	62077-94130-01Y	PLATE	PLATTE	PLAQUE D'IMMATRICULA	TARGA	1		1		
77	62077-61750-10Y	PLATE	PLATTE	PLAQUE D'IMMATRICULA	TARGA	1		1		
78	MF450005Y	WASHER PLAIN	UNTERLEGSCHEIBE	RONDELLE PLATE	RONDELLA	AR		1		A8.5
80	TM151375X	DOOR ENGINE	TÜR MOTOR	MOTEUR DE PORTE	COPERCHIO MOTORE	2		1		REVAR
81	62077-94120-01X	ARM DOOR	TÜRGRIFF	POIGNEE DE PORTE	MANIGLIA PORTIERA	1		1		
82	62077-94120-02X	ARM DOOR	TÜRGRIFF	POIGNEE DE PORTE	MANIGLIA PORTIERA	1		1		

TEMSA

Center Door - after 2004' 05.15
Mitteltür
Porte centrale
Portiera intermedia

Vehicle Model: TB162L-TB162R

Group No : 28-021
Draw. Num. : x
Rev. Date :
Page : 1

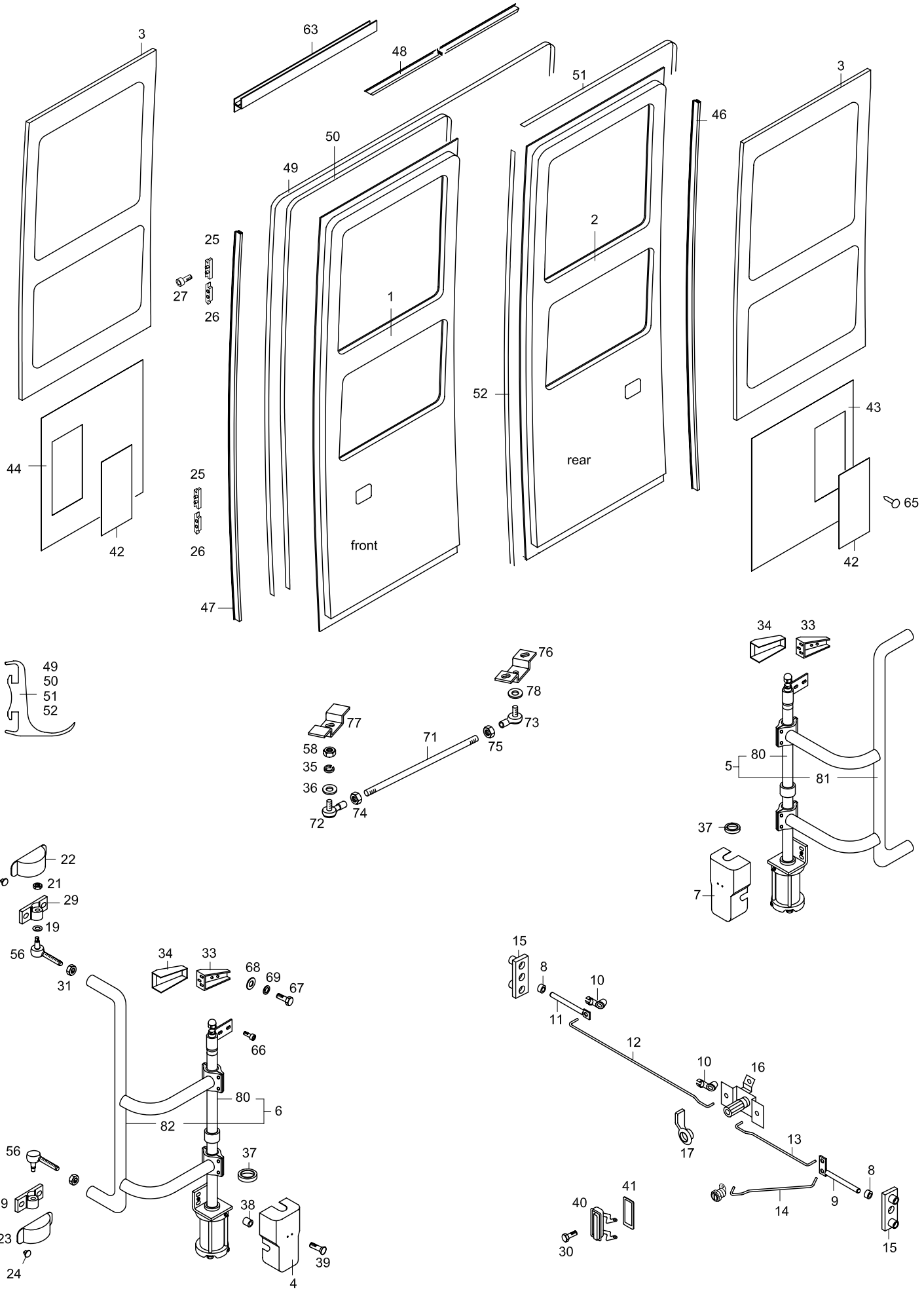

TEMSA

CENTER DOOR - after 2004' 05.15
MITTELTÜR
PORTE CENTRALE
PORTIERA INTERMEDIA

Drw.no
62077-94000-70

Vehicle Model:
TB162L - TB162R

28-021

RevDate: 10.02.2005
Page: 1

Pos	Part Number	English	German	French	Italian	Qty	R/P	From	Up To	Original Number Supplier
1	62077-99150-70Y	CENTER DOOR NO.1	MITTLERE TÜRE NO.1	PORTE CENTRALE NO.1	PORTIERA INTERMEDIA	1	X	150504 2004		
2	62077-99150-71Y	CENTER DOOR NO.2	MITTLERE TÜRE NO.1	PORTE CENTRALE NO.2	PORTIERA INTERMEDIA	1	X	150504 2004		
3	62077-94100-03Y	GLASS CENTER DOOR	MITTLERE TÜREN SCHEIBE	VERRE DE LA PORTE CE	VETRO PORTIERA INTER	2		1		
4	62077-94000-04Y	DOOR ENGINE COVER	TÜR MOTOR DECKEL	COUVERCLE DE MOTEU	COPERCHIO MOTORE P	1		1		
5	62077-94120-70Y	DOOR ENGINE AND ARM	TÜR MOTOR UND HEBEL KOMPLETT	MOTEUR ET POIGNEE D	SET COMPLETO MOTOR	1		1		
6	62077-94120-71Y	DOOR ENGINE AND ARM	TÜR MOTOR UND HEBEL KOMPLETT	MOTEUR ET POIGNEE D	SET COMPLETO MOTOR	1		1		
7	TM151388Y	DOOR ENGINE COVER	TÜR MOTOR DECKEL	COUVERCLE DE MOTEU	COPERCHIO MOTORE P	1		1		
8	TM151216Y	BUSHING	BÜCHSE	COUSSINET	PERNO	2		1		
9	TY151112Y	CONNECTING ROD	SCHLOSS SPINDEL	AXE DE SERRURE	TAMBURO SERRATURA	2		1		
10	MS470431Y	CLIP ROD	ACHS CLIPS	CLIP DE L' ARTICULATIO	TAMBURO SERRATURA	2		1		
11	TM151244Y	CONNECTING ROD	SCHLOSS SPINDEL	AXE DE SERRURE	TAMBURO SERRATURA	2		1		
12	TN152111Y	CONNECTING ROD	SCHLOSS SPINDEL	AXE DE SERRURE	TAMBURO SERRATURA	2		150504 2004		
13	TY151114Y	CONNECTING ROD	SCHLOSS SPINDEL	AXE DE SERRURE	TAMBURO SERRATURA	2		150504 2004		
14	TY151115Y	CONNECTING ROD	SCHLOSS SPINDEL	AXE DE SERRURE	TAMBURO SERRATURA	2		150504 2004		
15	62077-94000-15Y	BRACKET, CONTROL PIN	SCHLOSS GEGENTEIL	GACHE	VANO ELEMENTO SERR	2		1		
16	TY151113Y	LOCK ASSY				1		150504 2004		
17	MB049777	OPEN LEVER				1		150504 2004		
18	TF101285Y	BOLT	SCHRAUBE	BOULON	BULLONE	AR		1		
19	MF450006Y	WASHER PLAIN	UNTERLEGSCHEIBE	RONDELLE PLATE	RONDELLA	AR		1		A10.5
20	MF450406Y	WASHER SPRING	BEILEGSCHEIBE	RONDELLE DE GROWER	RONDELLA	AR		1		A10
21	62077-30130-20Y	NUT	MUTTER	ECROU	BULLONE	AR		1		
22	TM151271Y	COVER UPPER	OBERE DECKEL	COUVERCLE SUPERIEU	COPERTURA SUPERIOR	2		1		
23	TM151272Y	COVER LOWER	UNTERE DECKEL	COUVERCLE INFERIEUR	COPERTURA INFERIORE	2		1		
24	TC395816Y	CLIP	CLIPS	CLIP	CLIP	AR		1		
25	TM151119Y	RETAINER for body	HALTER	POIGNEE D'OUVERTURE	SUPPORTO	4		1		
26	TM151114Y	RETAINER for door	HALTER	POIGNEE D'OUVERTURE	SUPPORTO	4		1		
27	TM151124Y	ALLEN BOLT	SCHRAUBE	BOULON M8*40	BULLONE M8*40	AR		1		
29	TM151372Y	BRACKET	BRACKET	SUPPORT	BRACCIO	2		1		
30	TF140065Y	BOLT FLANGE	FLANGE SCHRAUBE	BOULON A COLLERETTE	BULLONE CON FLANGIA	AR		1		M10*25
31	MF430845Y	NUT JAM	ARRETIERBARER MUTTER	BOULON A CLAVETTE	BULLONE SERRATURA	AR		1		M16*1.5
33	62077-94000-33Y	BRACKET	BRACKET	SUPPORT	BRACCIO	2		1		
33	TY151155Y	BRACKET	BRACKET	SUPPORT	BRACCIO	2		1		
34	TM151269Y	COVER	DECKEL	COUVERCLE ARRIERE	COPERTURA POSTERIO	2		1		
34	TM151162Y	COVER	DECKEL	COUVERCLE ARRIERE	COPERTURA POSTERIO	2		1		
35	MF450405Y	WASHER	BEILEGSCHEIBE	RONDELLE DE GROWER	RONDELLA	AR		1		A8

TEMSA	CENTER DOOR - after 2004' 05.15 MITTELTÜR PORTE CENTRALE PORTIERA INTERMEDIA			Drw.no 62077-94000-70 Vehicle Model: TB162L - TB162R						28-021 RevDate: 10.02.2005 Page: 1
Pos	Part Number	English	German	French	Italian	Qty	R/P	From	Up To	Original Number Supplier
36	MF450005Y	WASHER PLAIN	UNTERLEGSCHEIBE	RONDELLE PLATE	RONDELLA	AR		1		A8.5
37	TM151145Y	O-RING	O-RING	FEUTRE DU CONDUIT	FILTRO	AR		1		
38	TM151159X	SPACER	ZWISCHENTEIL	PIECE INTERMEDIAIRE	PARTE INTERMEDIA	2		150504 2004		
39	MF201576Y	SCREW MACHINE	SCHRAUBE	PLAQUE D'IMMATRICULA	VITE	AR		1		A M6*25
40	TC323896Y	HANDLE	HALTER	POIGNEE	MANIGLIA	2		1		
41	TC258798Y	PACKING	DICHTUNG	JOINT	GUARNIZIONE	2		1		
42	62077-94120-80Y	COVER	DECKEL	COUVERCLE	COPERTURA	2		1		
43	62077-94110-13Y	PANEL INNER	INNEN PANEELE	PANNEAU INTERIEUR	PANNELLO INTERNO	1		1		
44	62077-94110-14Y	PANEL INNER	INNEN PANEELE	PANNEAU INTERIEUR	PANNELLO INTERNO	1		1		
46	62077-94300-46Y	FRAME	RAHMEN	CADRE	CORNICE	1	X	150504 2004		
47	62077-94300-47Y	FRAME	RAHMEN	CADRE	CORNICE	1	X	150504 2004		
48	62077-94300-48Y	FRAME	RAHMEN	CADRE	CORNICE	1	X	150504 2004		
49	62077-94300-49Y	WEATHER STRIP DOOR	TÜR DOCHT	MECHE DE PORTE	GUARNIZIONE PORTIER/	1	X	150504 2004		
50	62077-99300-50Y	WEATHER STRIP DOOR	TÜR DOCHT	MECHE DE PORTE	GUARNIZIONE PORTIER/	1	X	150504 2004		
51	62077-99300-56Y	WEATHER STRIP DOOR	TÜR DOCHT	MECHE DE PORTE	GUARNIZIONE PORTIER/	1	X	150504 2004		
52	62077-94300-55Y	WEATHER STRIP DOOR	TÜR DOCHT	MECHE DE PORTE	GUARNIZIONE PORTIER/	1	X	150504 2004		
56	TC210707Y	ROD END	ACHSKOPF	ARTICULATION MOBILE	ESTREMITÀ SBARRA	2		1		
58	MF430005Y	NUT	MUTTER	ECROU	BULLONE	AR		1		M8
63	62077-94100-00Y	MOULDING DRIP	REGENRINNE	GOUTTIERE	SCOLA ACQUA PIOVANA	1		1		
65	TC311650Y	PLASTIC RIVET	PLASTIK NIETE	CHEVILLAGE PLASTIQUE	RIVETTO IN PLASTICA	AR		1		
66	TF101259Y	BOLT	SCHRAUBE	BOULON	BULLONE	AR		1		M8*35
67	MF101227Y	BOLT	SCHRAUBE	BOULON	BULLONE	AR		1		M6*16
68	MF450004Y	WASHER	UNTERLEGSCHEIBE	RONDELLE PLATE	RONDELLA	AR		1		A6.4
69	MF450404Y	WASHER SPRING	BEILEGSCHEIBE	RONDELLE DE GROWER	RONDELLA	AR		1		A6
71	62077-94130-02Y	GUIDE ARM	FÜHRUNGSHEBEL	PERCHE	MANIGLIA DI GUIDA	2		1		
72	62102-61650-00EY	JOINT	GELENK	ARTICULATION	GIUNTURA	1		1		
73	62102-61650-01Y	JOINT	GELENK	ARTICULATION	GIUNTURA	1		1		
74	MF430006Y	NUT	MUTTER	ECROU	BULLONE	AR		1		M10*1.25
75	MS440031Y	NUT	MUTTER	ECROU	BULLONE	AR		1		M10*1.25
76	62077-94130-01Y	PLATE	PLATTE	PLAQUE D'IMMATRICULA	TARGA	1		1		
77	62077-61750-10Y	PLATE	PLATTE	PLAQUE D'IMMATRICULA	TARGA	1		1		
78	MF450005Y	WASHER PLAIN	UNTERLEGSCHEIBE	RONDELLE PLATE	RONDELLA	AR		1		A8.5
80	TM151375X	DOOR ENGINE	TÜR MOTOR	MOTEUR DE PORTE	COPERCHIO MOTORE	2		1		REVAR
81	62077-94120-01X	ARM DOOR	TÜRGRIFF	POIGNEE DE PORTE	MANIGLIA PORTIERA	1		1		
82	62077-94120-02X	ARM DOOR	TÜRGRIFF	POIGNEE DE PORTE	MANIGLIA PORTIERA	1		1		

TEMSA

Side Lids - up to 2004' 05.15
Seiten Deckeln
Couvercles latéraux
Pannelli laterali

Vehicle Model: TB162L

Group No : 28-030
Draw. Num. : x
Rev. Date :
Page : 1

RECHTS
RH

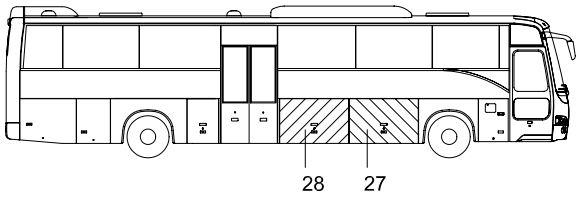

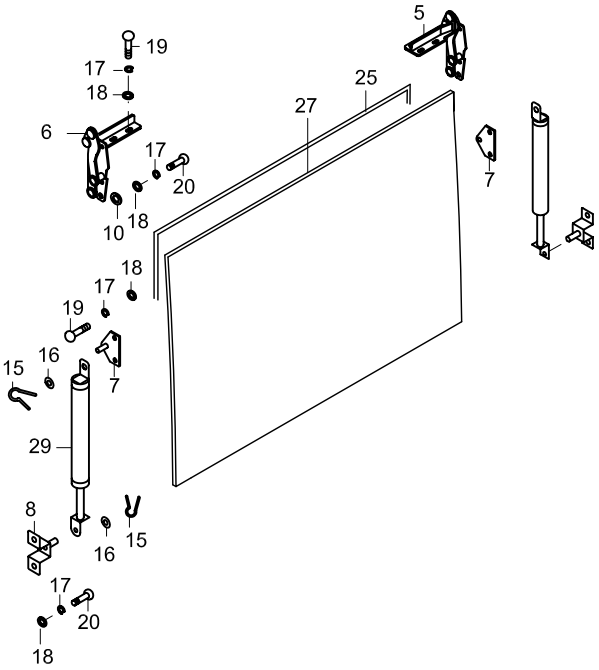

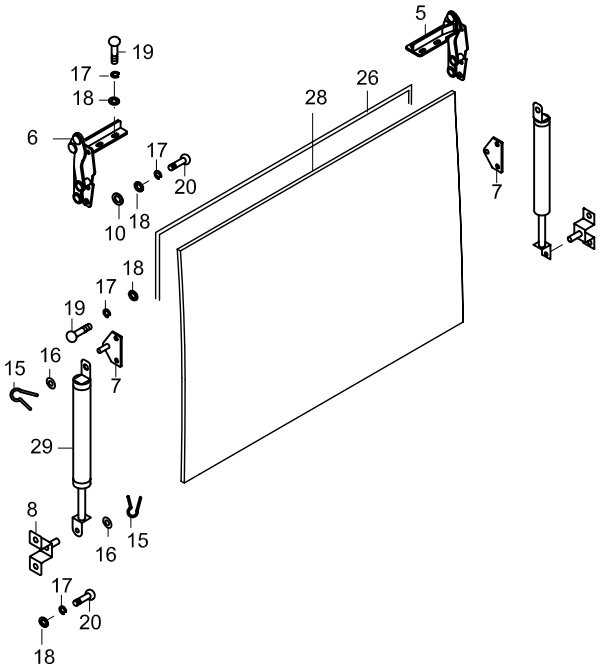

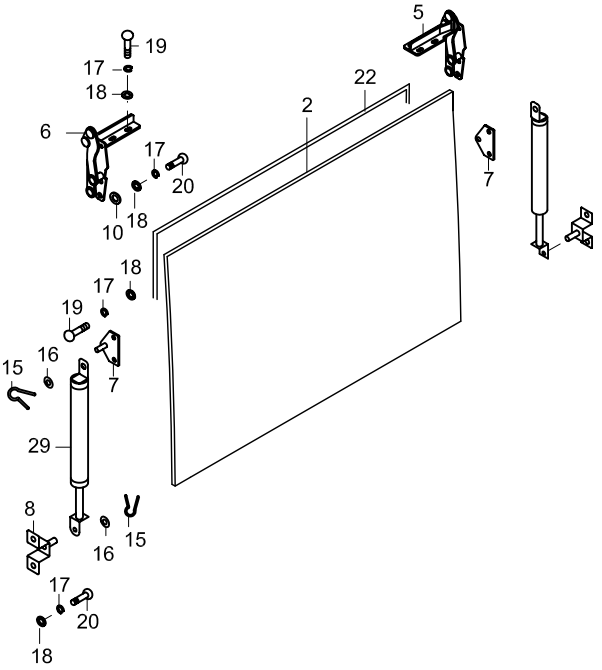

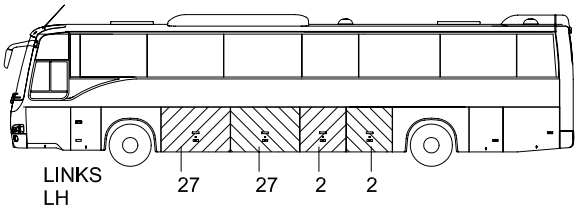

RECHTS
RH

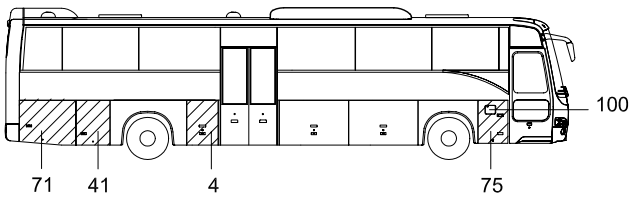
100
71
41
4
75

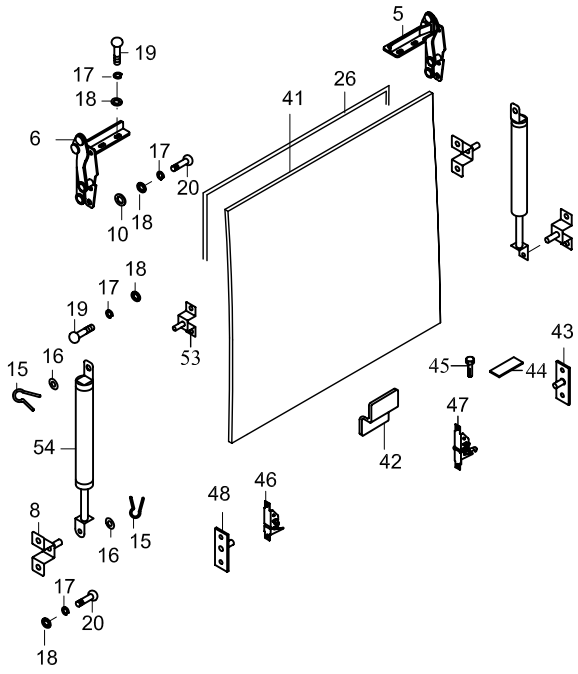
5
19
17
18
6
17
20
10
18
41
26
18
17
19
53
15
16
54
8
16
15
48
46
17
20
18
45
44
43
47
42

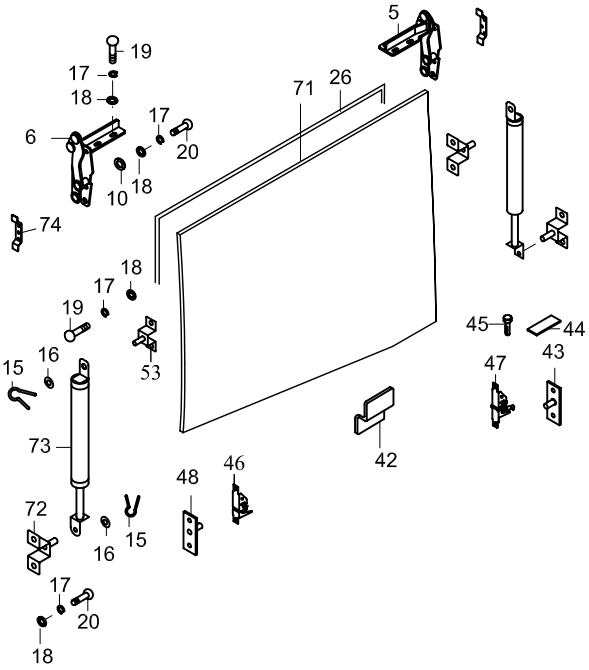
5
19
17
18
6
17
20
10
18
71
26
74
18
17
19
53
15
16
73
72
16
15
48
46
45
44
43
47
42
17
20
18

24
26

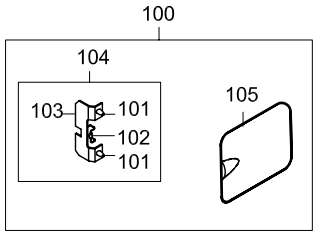
100
104
103
101
102
101
105

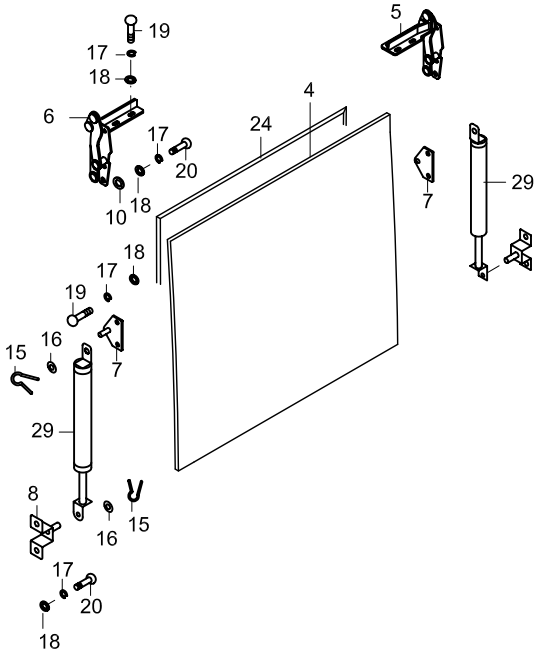
5
19
17
18
6
17
20
10
18
4
24
7
29
18
17
19
7
15
16
29
8
16
15
17
20
18

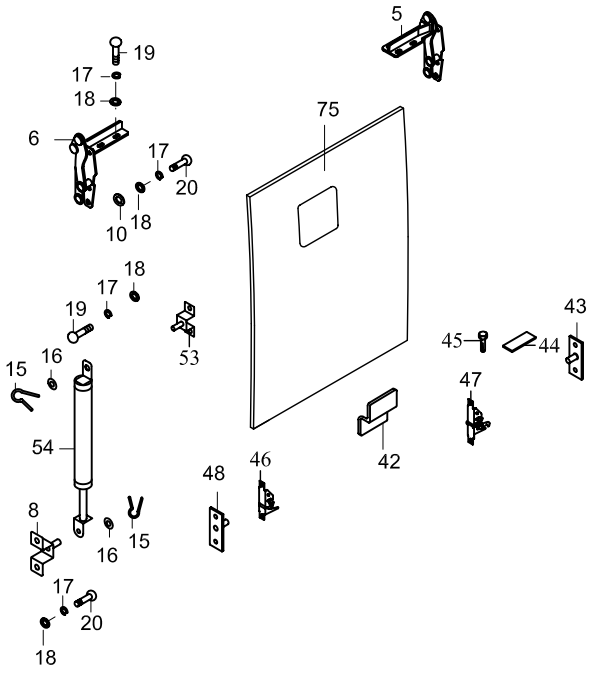
5
19
17
18
6
17
20
10
18
75
18
17
19
53
15
16
54
8
16
15
48
46
17
20
18
45
44
43
47
42

TEMSA	Side Lids - up to 2004' 05.15 Seiten Deckeln Couvercles latéraux Pannelli laterali	Group No : 28-030 Draw. Num. : x Rev. Date : Page : 3
	Vehicle Model: TB162L	

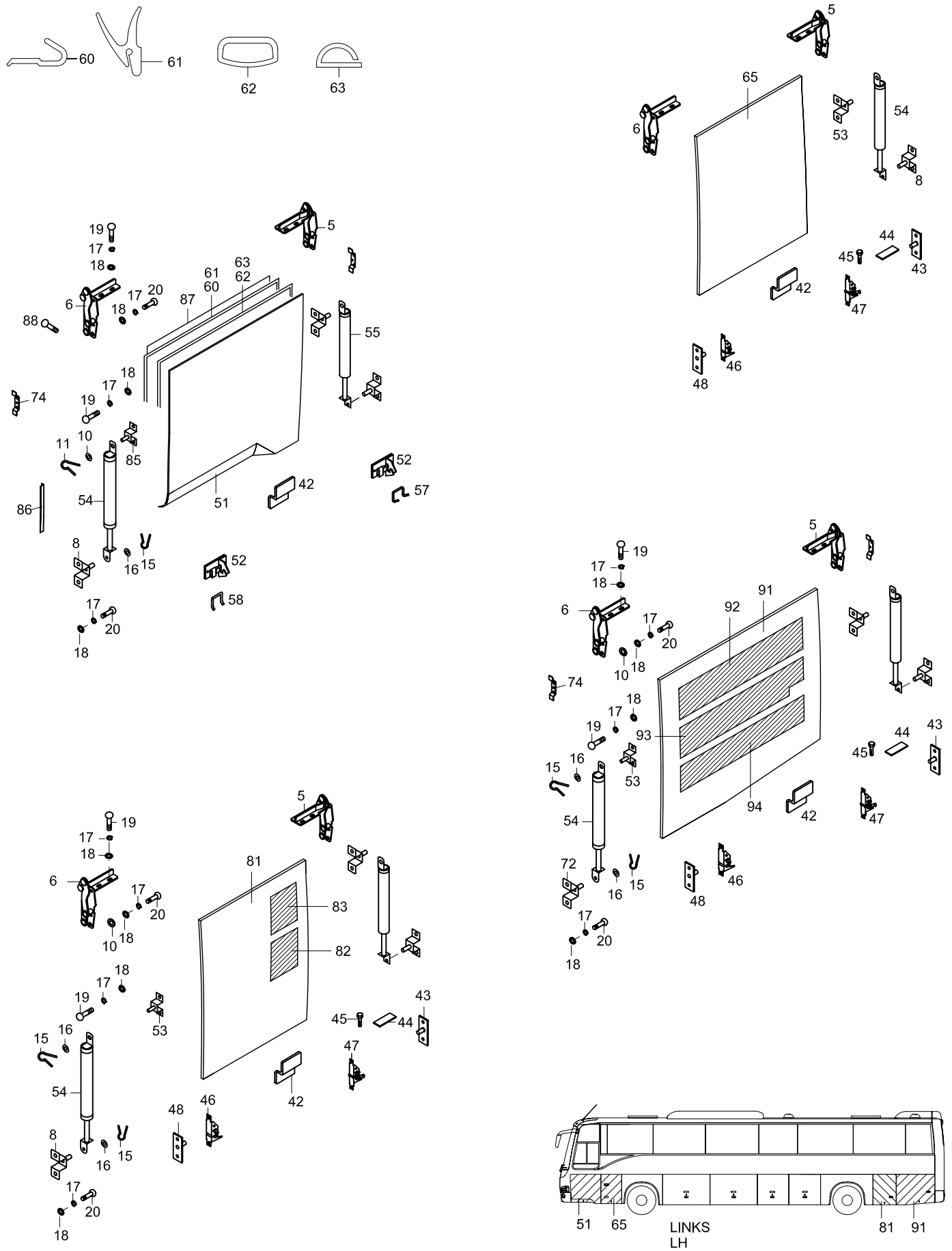

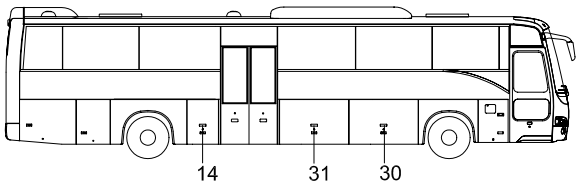
14
31
30

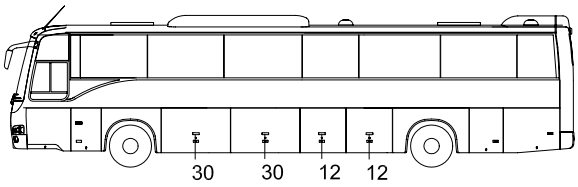
30
30
12
12

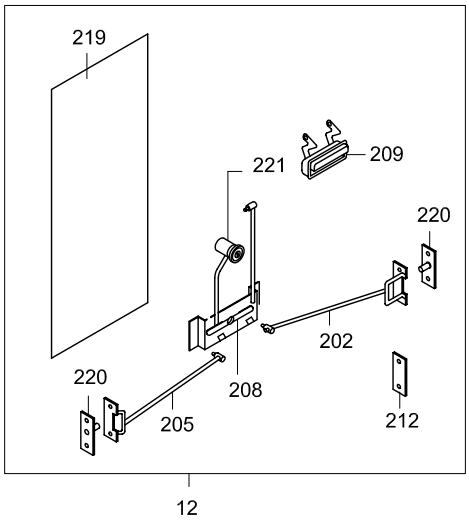
219
221
209
220
202
220
208
205
212
12

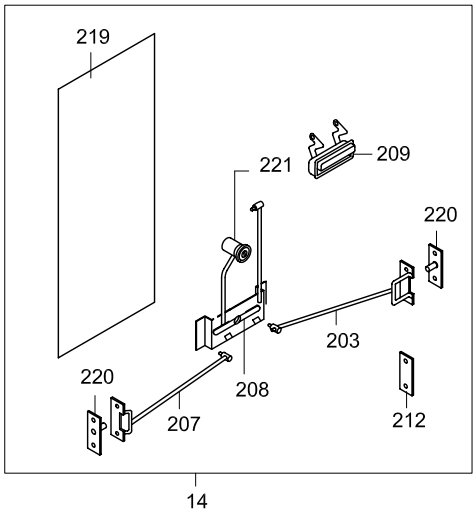
219
221
209
220
203
220
208
207
212
14

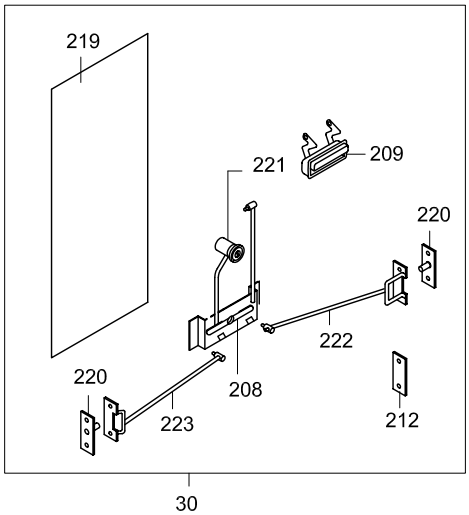
219
221
209
220
222
220
208
223
212
30

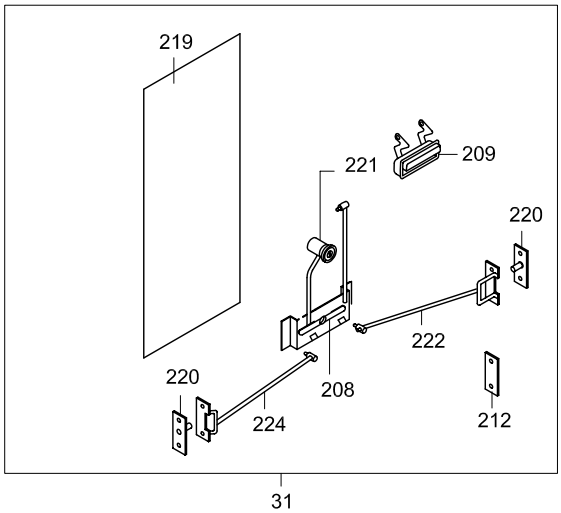
219
221
209
220
222
220
208
224
212
31

TEMSA

SIDE LID - up to 2004' 05.15
SEITEN DECKELN
COUVERCLES LATÉRAUX
PANNELLI LATERALI

Drw.no
62102-92000-70

Vehicle Model:
TB162L

28-030

RevDate: 10.02.2005
Page: 1

Pos	Part Number	English	German	French	Italian	Qty	R/P	From	Up To	Original Number Supplier
2	62102-94100-02Y	SIDE LID	SEITEN DECKEL	COUVERCLE LATERAL	COPERCHIO LATERALE	2		1	150504 2004	
4	62102-94100-04Y	SIDE LID	SEITEN DECKEL	COUVERCLE LATERAL	COPERCHIO LATERALE	1		1	150504 2004	
5	TC257622Y	HINGE ASSY	SCHARNIER	CHARNIERE	CERNIERA	AR		1		
6	TC257623Y	HINGE ASSY	SCHARNIER	CHARNIERE	CERNIERA	AR		1		
7	62102-94101-00Y	BRACKET, STAY DAMPER	STOSSDÄMPFER BRACKET	SUPPORT D'AMORTISSE	BRACCIO AMMORTIZZAT	AR		1		
8	MC211379Y	BRACKET, STAY DAMPER	STOSSDÄMPFER BRACKET	SUPPORT D'AMORTISSE	BRACCIO AMMORTIZZAT	AR		1		
10	MF450153Y	WASHER PLAIN	UNTERLEGSCHEIBE	RONDELLE PLATE	RONDELLA	AR		1		A6.4
12	62102-94100-31Y	LOCK ASSY	SCHLOSS KOMPLETT	SERRURE COMPLETE	SERRATURA COMPLETI	1		1		
14	62102-94100-33Y	LOCK ASSY	SCHLOSS KOMPLETT	SERRURE COMPLETE	SERRATURA COMPLETI	1		1		
15	MF472037Y	PIN SPLIT	CLIPS	COUPILLE	COPPIGLIA	AR		1		2*18
16	MF450005Y	WASHER PLAIN	UNTERLEGSCHEIBE	RONDELLE PLATE	RONDELLA	AR		1		A8.5
17	MF450404Y	WASHER SPRING	BEILEGSCHEIBE	RONDELLE DE GROWER	RONDELLA	AR		1		A6
18	MF450004Y	WASHER PLAIN	UNTERLEGSCHEIBE	RONDELLE PLATE	RONDELLA	AR		1		A6.4
19	MF200079Y	SCREW MACHINE	SCHRAUBE	PLAQUE D'IMMATRICULA	VITE	AR		1		6*20
20	TC386109Y	SCREW	SCHRAUBE	PLAQUE D'IMMATRICULA	VITE	AR		1		
22	62102-94000-21Y	WEATHER STRIP	DOCHT	MECHE	GUARNIZIONE	1		1		
24	62102-94000-23Y	WEATHER STRIP	DOCHT	MECHE	GUARNIZIONE	1		1		
25	62102-92000-01Y	WEATHER STRIP	DOCHT	MECHE	GUARNIZIONE	3		1		
26	62102-92000-02Y	WEATHER STRIP	DOCHT	MECHE	GUARNIZIONE	1		1		
27	62102-92100-01Y	SIDE LID	SEITEN DECKEL	COUVERCLE LATERAL	COPERCHIO LATERALE	3		1	150504 2004	
28	62102-92100-03Y	SIDE LID	SEITEN DECKEL	COUVERCLE LATERAL	COPERCHIO LATERALE	1		1	150504 2004	
29	62102-70038-08Y	STAY DAMPER	STOSSDÄMPFER	AMORTISSEUR	AMMORTIZZATORE	AR		1		
30	62102-92100-30Y	LOCK ASSY	SCHLOSS KOMPLETT	SERRURE COMPLETE	SERRATURA COMPLETI	3		1		
31	62102-92100-31Y	LOCK ASSY	SCHLOSS KOMPLETT	SERRURE COMPLETE	SERRATURA COMPLETI	1		1		
41	62102-94100-10Y	SIDE LID	SEITEN DECKEL	COUVERCLE LATERAL	COPERCHIO LATERALE	1		1	150504 2004	
42	62102-80010-22Y	BRACKET	BRACKET	SUPPORT	BRACCIO	AR		1		
43	MC381016Y	STRIKER	HALTER	POIGNEE D'OUVERTURE	SUPPORTO	AR		1		
44	TM150301Y	PLATE	PLATTE	PLAQUE D'IMMATRICULA	TARGA	AR		1		
45	MF100029Y	BOLT	SCHRAUBE	BOULON	BULLONE	AR		1		M6*20
46	MC375296Y	LOCK with locking hook	SCHLOSS	SERRURE	COPERTURA	AR		1		
47	MC375615Y	LOCK	SCHLOSS	SERRURE	COPERTURA	AR		1		
48	62102-94100-23Y	STRIKER	HALTER	POIGNEE D'OUVERTURE	SUPPORTO	AR		1		
51	62102-71000-70Y	SIDE LID	SEITEN DECKEL	COUVERCLE LATERAL	COPERCHIO LATERALE	1		1	?	
51	62102-71000-72Y	SIDE LID ALUMINIUM	SEITEN DECKEL	COUVERCLE LATERAL –	COPERCHIO LATERALE -	1		1	150504 2004	
52	MC201183Y	LOCK	SCHLOSS	SERRURE	COPERTURA	AR		1		

TEMSA	SIDE LID - up to 2004' 05.15 SEITEN DECKELN COUVERCLES LATÉRAUX PANNELLI LATERALI	Drw.no 62102-92000-70 Vehicle Model: TB162L	28-030 RevDate: 10.02.2005 Page: 2

Pos	Part Number	English	German	French	Italian	Qty	R/P	From	Up To	Original Number Supplier
53	62101-10250-72Y	BRACKET	BRACKET	SUPPORT	BRACCIO	AR		1		
54	62102-70028-02Y	STAY DAMPER	STOSSDÄMPFER	AMORTISSEUR	AMMORTIZZATORE	AR		1		
55	62102-70028-01Y	STAY DAMPER	STOSSDÄMPFER	AMORTISSEUR	AMMORTIZZATORE	AR		1		
57	TC201184-20Y	POST STOPPER	POST STOPPER	STOPPEUR	FERMO	AR		1		
58	TC201184-30Y	POST STOPPER	POST STOPPER	STOPPEUR	FERMO	AR		1		
60	62102-71050-70Y	WEATHER STRIP	DOCHT	MECHE	GUARNIZIONE	AR		1		
61	62102-61040-81Y	WEATHER STRIP	DOCHT	MECHE	GUARNIZIONE	AR		1		
62	62102-71060-70Y	WEATHER STRIP	DOCHT	MECHE	GUARNIZIONE	AR		1		
63	62102-71040-70Y	WEATHER STRIP	DOCHT	MECHE	GUARNIZIONE	AR		1		
65	62102-94100-06Y	SIDE LID	SEITEN DECKEL	COUVERCLE LATERAL	COPERCHIO LATERALE	1		1	150504 2004	
71	62102-94100-11Y	SIDE LID	SEITEN DECKEL	COUVERCLE LATERAL	COPERCHIO LATERALE	1		1	150504 2004	
72	MC211383Y	BRACKET	BRACKET	SUPPORT	BRACCIO	AR		1		
73	62102-70028-02Y	STAY DAMPER	STOSSDÄMPFER	AMORTISSEUR	AMMORTIZZATORE	2		1		
74	62102-61010-70Y	BRACKET	BRACKET	SUPPORT	BRACCIO	2		1		
75	62102-94100-05Y	SIDE LID	SEITEN DECKEL	COUVERCLE LATERAL	COPERCHIO LATERALE	1		1	150504 2004	
81	62102-94100-08Y	SIDE LID	SEITEN DECKEL	COUVERCLE LATERAL	COPERCHIO LATERALE	1		1	150504 2004	
82	62102-94110-00Y	GRILLE	GRILL	GRILLAGE	RETE DI METALLO	AR		1		
83	62102-94110-00Y	GRILLE	GRILL	GRILLAGE	RETE DI METALLO	AR		1		
85	62101-10250-72Y	BRACKET	BRACKET	SUPPORT	BRACCIO	2		1		
86	62102-76350-10X	PLATE	PLATTE	PLAQUE D'IMMATRICULA	TARGA	2		1		
87	62102-71030-70Y	PANEL INNER	INNEN PANEELE	PANNEAU INTERIEUR	PANNELLO INTERNO	1		1		
88	MF453017Y	SCREW TAPPING	SCHRAUBE	PLAQUE D'IMMATRICULA	VITE	AR		1		4.2*13
91	62102-94100-09Y	SIDE LID	SEITEN DECKEL	COUVERCLE LATERAL	COPERCHIO LATERALE	1		1	150504 2004	
92	62102-94110-00Y	GRILLE	GRILL	GRILLAGE	RETE DI METALLO	AR		1		
93	62102-94110-00Y	GRILLE	GRILL	GRILLAGE	RETE DI METALLO	AR		1		
94	62102-94110-00Y	GRILLE	GRILL	GRILLAGE	RETE DI METALLO	AR		1		
100	62102-40910-70Y	LID ASSY	DECKEL KOMPLETT	COUVERCLE COMPLET	COPERTURA– COMPLET	1		1		not available any more
101	MA141871Y	TUTUCU	HALTER	DAMPER	AMMORTIZZATORE	2		1		
102	MC236216Y	HOOK	HAKEN	CROCHET	GANCIO	1		1		
103	MC236202Y	POST STOPPER	POST STOPPER	STOPPEUR	FERMO	1		1		
104	MC236201Y	LOCKED	SCHLOSS KOMPLEX	SERRURE COMPLETE	SERRATURA COMPLETI	1		1		
105	62102-40910-20Y	LID	DECKEL KOMPLETT	COUVERCLE	COPERTURA	1		1		
202	62102-94110-02Y	CONNECTING ROD	SCHLOSS DRAHT	FIL DE SERRURE	LEGARE SERRATURA	AR		1		
203	62102-94110-03Y	CONNECTING ROD	SCHLOSS DRAHT	FIL DE SERRURE	LEGARE SERRATURA	AR		1		
205	62102-94110-05Y	CONNECTING ROD	SCHLOSS DRAHT	FIL DE SERRURE	LEGARE SERRATURA	AR		1		

TEMSA	SIDE LID - up to 2004' 05.15 SEITEN DECKELN COUVERCLES LATÉRAUX PANNELLI LATERALI			Drw.no 62102-92000-70 Vehicle Model: TB162L					28-030 RevDate: 10.02.2005 Page: 3
Pos	Part Number	English	German	French	Italian	Qty	R/P	From	Up To	Original Number Supplier
207	62102-94110-07Y	CONNECTING ROD	SCHLOSS DRAHT	FIL DE SERRURE	LEGARE SERRATURA	AR		1		
208	62102-80340-70Y	LINK ASSY	VERBINDUNG	LIAISON	RACCORDO	AR		1		
209	TC323896Y	HANDLE	HALTER	POIGNEE	MANIGLIA	AR		1		
212	TU150136Y	BASE	PLATTE	PLAQUE D'IMMATRICULA	TARGA	AR		1		
219	62102-80150-75Y	BASE	PLATTE	PLAQUE D'IMMATRICULA	TARGA	AR		1		
220	MC324121Y	STRIKER	HALTER	POIGNEE D'OUVERTURE	SUPPORTO	AR		1		
221	62102-94200-01X	LOCK ASSY	SCHLOSS KOMPLEX	SERRURE COMPLETE	SERRATURA COMPLETI	AR		1		
222	62102-94110-08Y	CONNECTING ROD	SCHLOSS DRAHT	FIL DE SERRURE	LEGARE SERRATURA	AR		1		
223	62102-94110-09Y	CONNECTING ROD	SCHLOSS DRAHT	FIL DE SERRURE	LEGARE SERRATURA	AR		1		
224	62102-94110-10Y	CONNECTING ROD	SCHLOSS DRAHT	FIL DE SERRURE	LEGARE SERRATURA	AR		1		

TEMSA

Side Lids - after 2004' 05.15
Seiten Deckeln
Couvercles latéraux
Pannelli laterali

Vehicle Model: TB162L

Group No : 28-031
Draw. Num. : x
Rev. Date :
Page : 1

RECHTS
RH

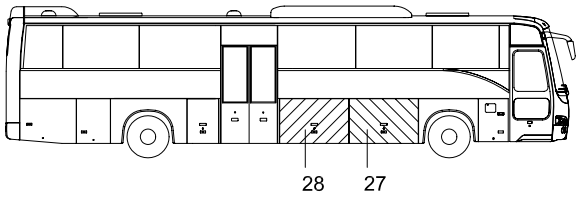

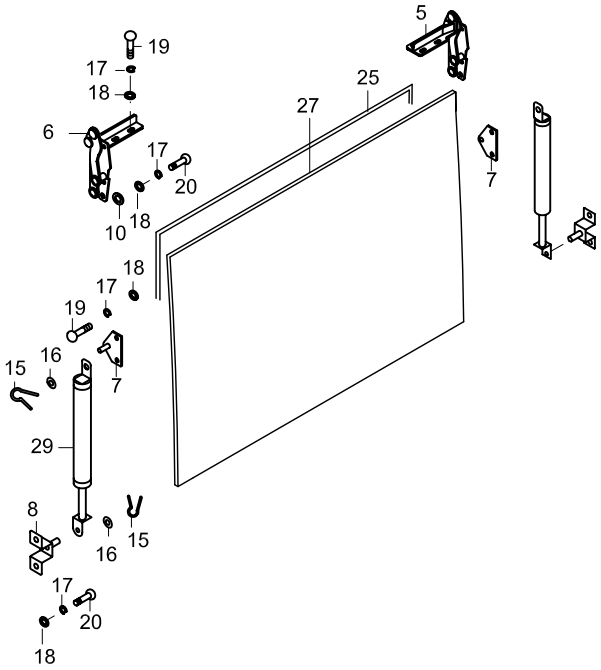

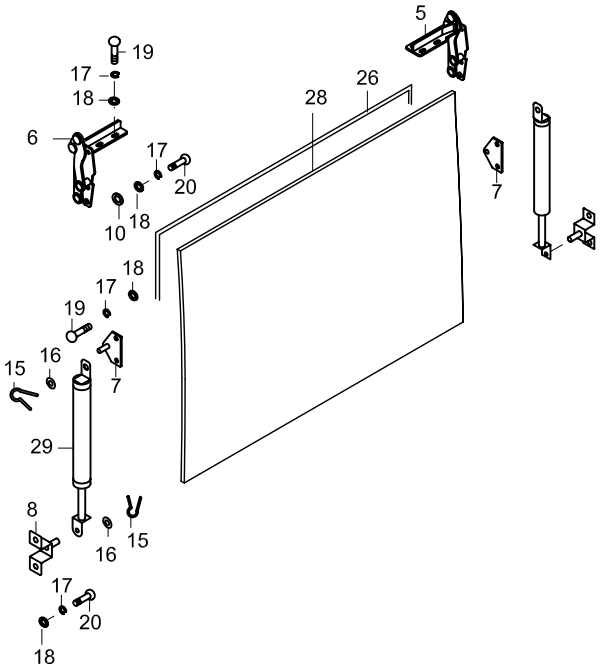

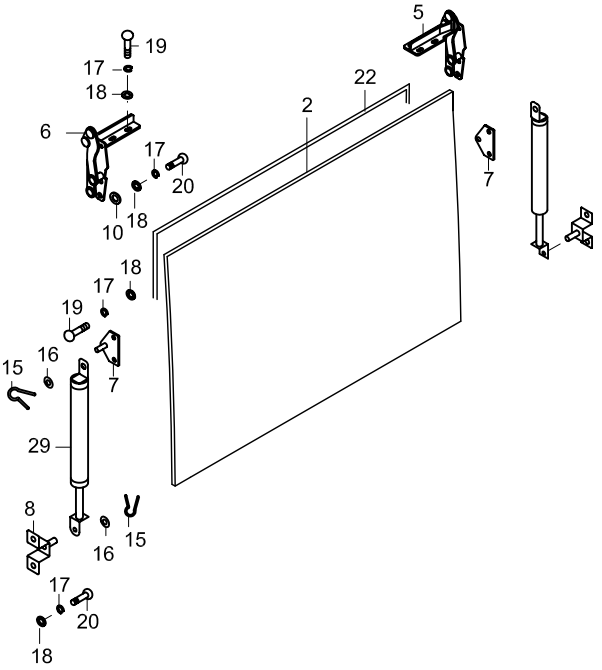

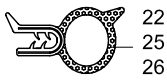

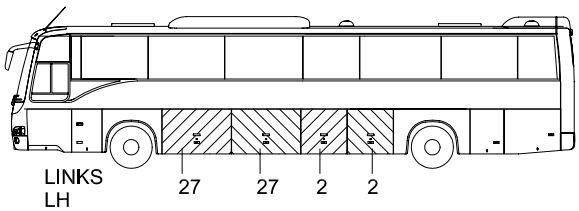

RECHTS
RH

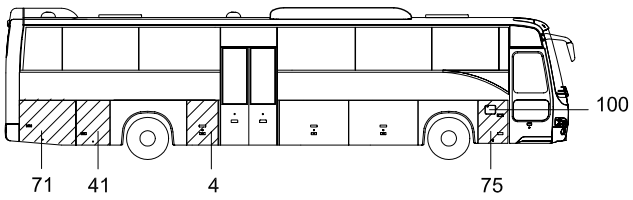
100
71
41
4
75

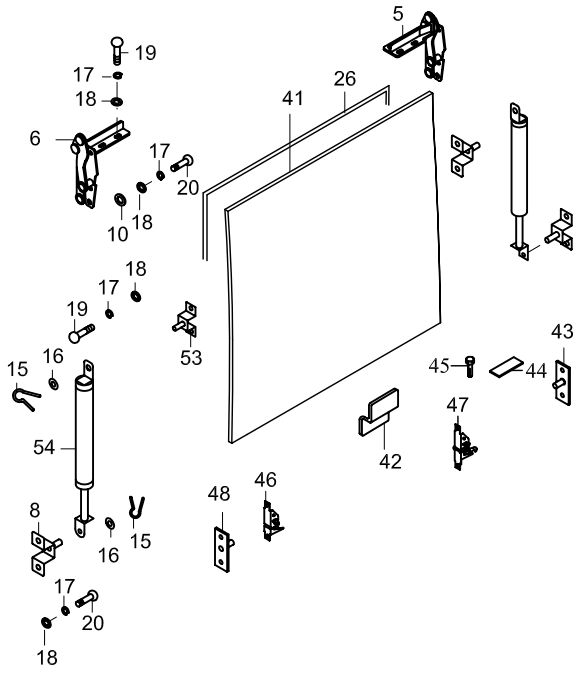
5
19
17
18
6
17
20
10
18
41
26
18
17
19
53
15
16
54
8
16
15
48
46
17
20
18
45
44
43
47
42

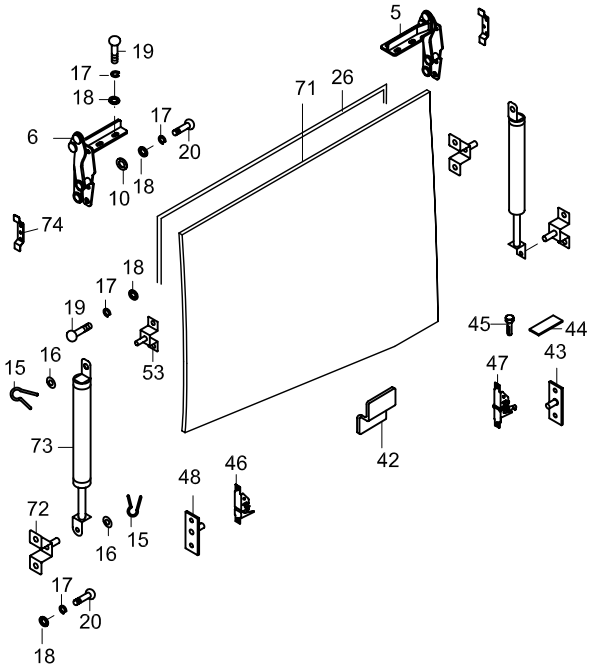
5
19
17
18
6
17
20
10
18
71
26
74
18
17
19
53
15
16
73
72
16
15
48
46
17
20
18
45
44
43
47
42

24
26

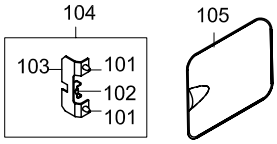
104
103
101
102
101
105

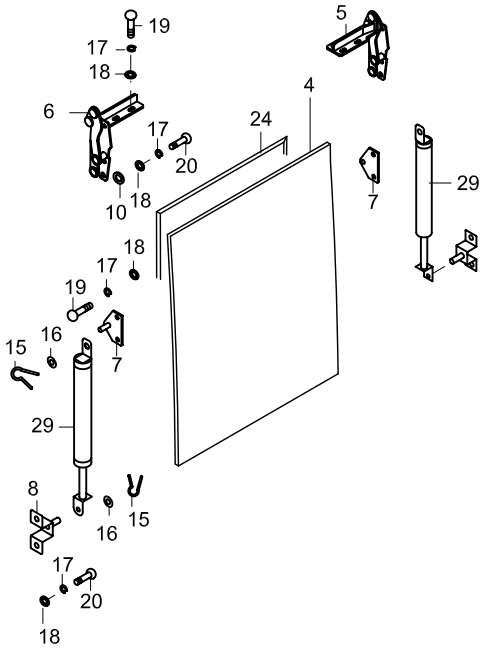
5
19
17
18
6
17
20
10
18
4
24
7
29
18
17
19
7
15
16
29
8
16
15
17
20
18

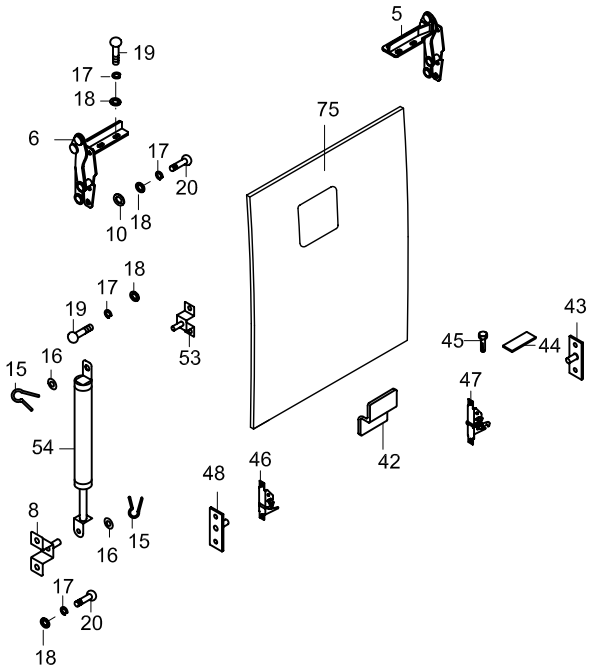
5
19
17
18
6
17
20
10
18
75
18
17
19
53
15
16
54
8
16
15
48
46
17
20
18
45
44
43
47
42

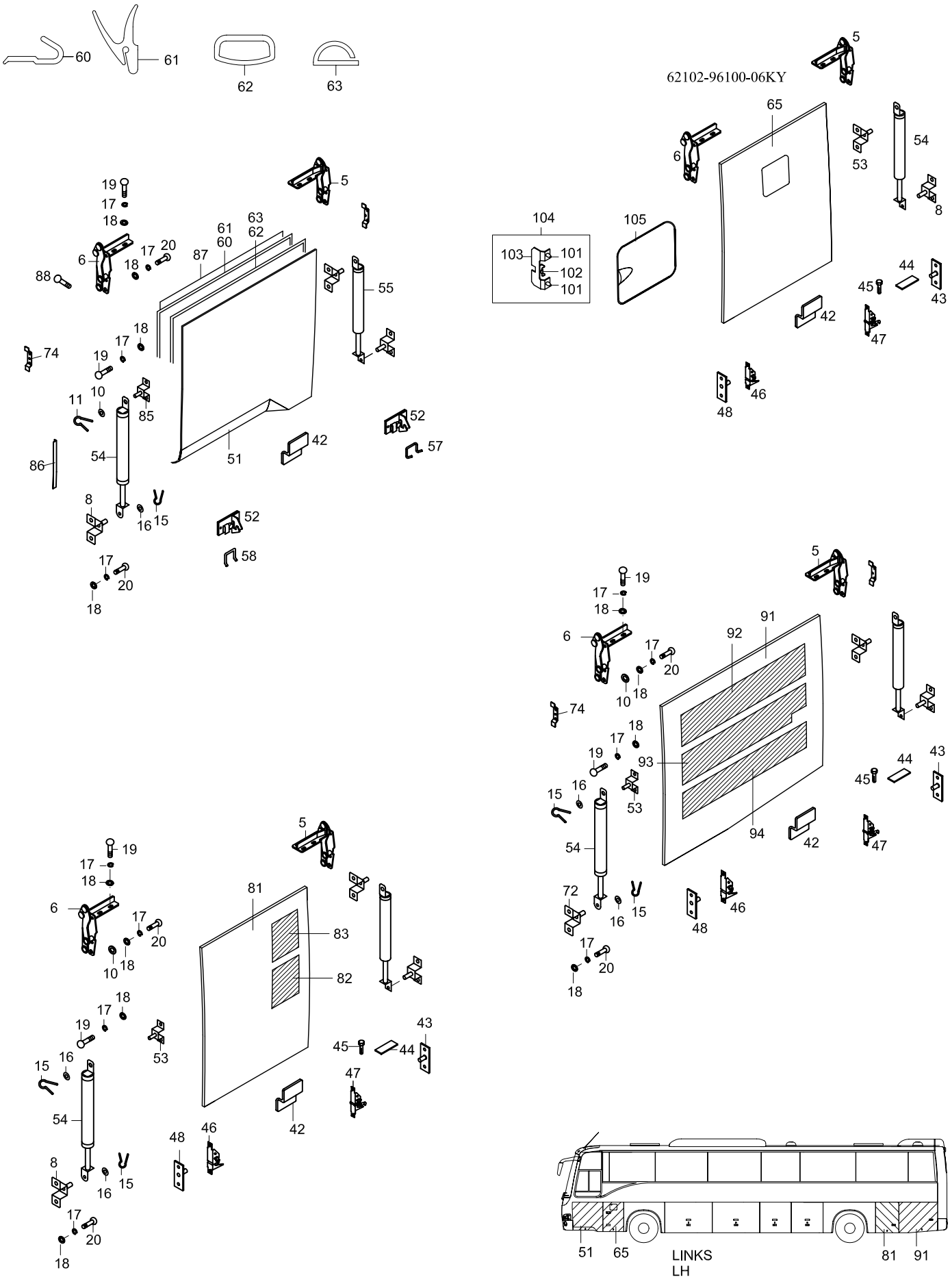
62102-96100-06KY
LINKS
LH

(BBAG_KILIT_01)

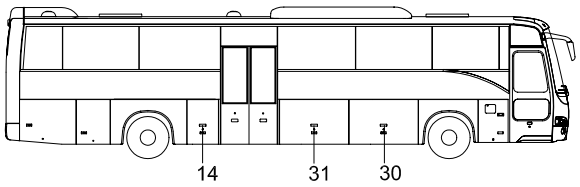

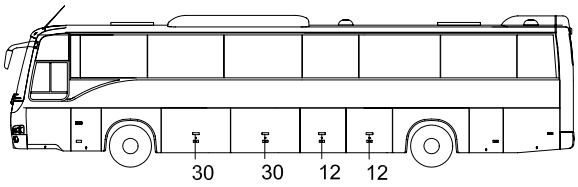

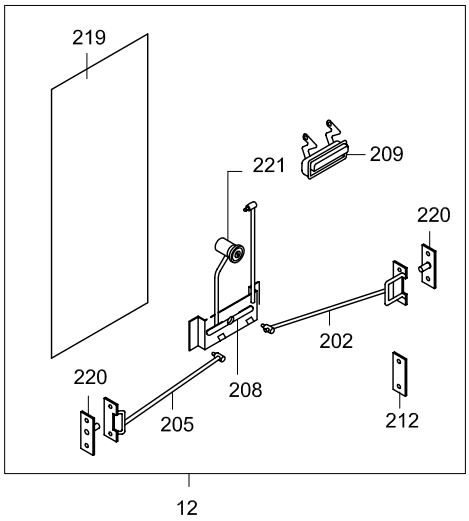

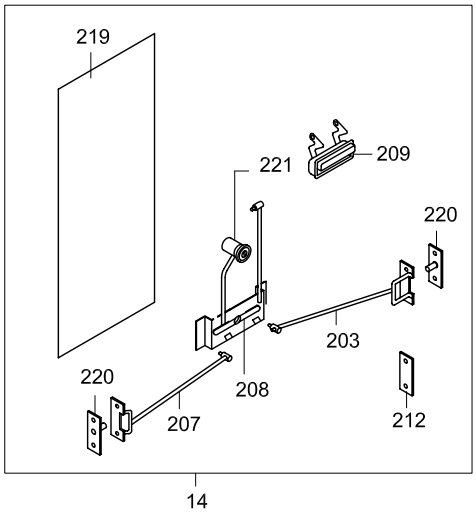

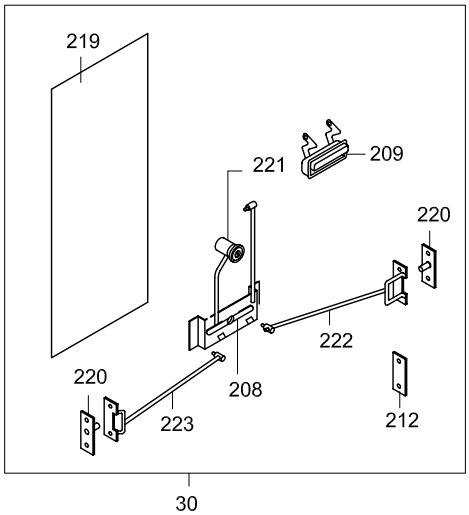

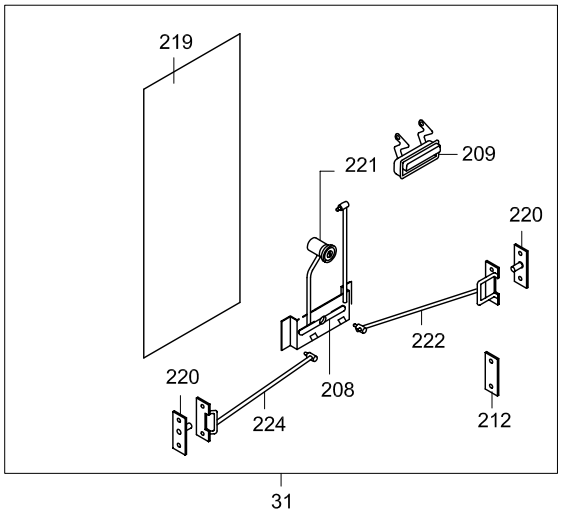

TEMSA

SIDE LID - after 2004' 05.15
SEITEN DECKELN
COUVERCLES LATÉRAUX
PANNELLI LATERALI

Drw.no
62102-92000-70

Vehicle Model:
TB162L

28-031

RevDate: 10.02.2005
Page: 1

Pos	Part Number	English	German	French	Italian	Qty	R/P	From	Up To	Original Number Supplier
2	62102-94100-02KY	SIDE LID	SEITEN DECKEL	COUVERCLE LATERAL	COPERCHIO LATERALE	2		150504 2004		
4	62102-94100-04KY	SIDE LID	SEITEN DECKEL	COUVERCLE LATERAL	COPERCHIO LATERALE	1		150504 2004		
5	TC257622Y	HINGE ASSY	SCHARNIER	CHARNIERE	CERNIERA	AR		1		
6	TC257623Y	HINGE ASSY	SCHARNIER	CHARNIERE	CERNIERA	AR		1		
7	62102-94101-00Y	BRACKET, STAY DAMPER	STOSSDÄMPFER BRACKET	SUPPORT D'AMORTISSE	BRACCIO AMMORTIZZAT	AR		1		
8	MC211379Y	BRACKET, STAY DAMPER	STOSSDÄMPFER BRACKET	SUPPORT D'AMORTISSE	BRACCIO AMMORTIZZAT	AR		1		
10	MF450153Y	WASHER PLAIN	UNTERLEGSCHEIBE	RONDELLE PLATE	RONDELLA	AR		1		A6.4
12	62102-94100-31Y	LOCK ASSY	SCHLOSS KOMPLETT	SERRURE COMPLETE	SERRATURA COMPLETI	1		1		(BBAG_KILIT_01)
14	62102-94100-33Y	LOCK ASSY	SCHLOSS KOMPLETT	SERRURE COMPLETE	SERRATURA COMPLETI	1		1		(BBAG_KILIT_01)
15	MF472037Y	PIN SPLIT	CLIPS	COUPILLE	COPPIGLIA	AR		1		2*18
16	MF450005Y	WASHER PLAIN	UNTERLEGSCHEIBE	RONDELLE PLATE	RONDELLA	AR		1		A8.5
17	MF450404Y	WASHER SPRING	BEILEGSCHEIBE	RONDELLE DE GROWER	RONDELLA	AR		1		A6
18	MF450004Y	WASHER PLAIN	UNTERLEGSCHEIBE	RONDELLE PLATE	RONDELLA	AR		1		A6.4
19	MF200079Y	SCREW MACHINE	SCHRAUBE	PLAQUE D'IMMATRICULA	VITE	AR		1		6*20
20	TC386109Y	SCREW	SCHRAUBE	PLAQUE D'IMMATRICULA	VITE	AR		1		
22	62102-94000-21Y	WEATHER STRIP	DOCHT	MECHE	GUARNIZIONE	1		1		
24	62102-94000-23Y	WEATHER STRIP	DOCHT	MECHE	GUARNIZIONE	1		1		
25	62102-92000-01Y	WEATHER STRIP	DOCHT	MECHE	GUARNIZIONE	3		1		
26	62102-92000-02Y	WEATHER STRIP	DOCHT	MECHE	GUARNIZIONE	1		1		
27	62102-92100-01KY	SIDE LID	SEITEN DECKEL	COUVERCLE LATERAL	COPERCHIO LATERALE	3		150504 2004		
28	62102-92100-03KY	SIDE LID	SEITEN DECKEL	COUVERCLE LATERAL	COPERCHIO LATERALE	1		150504 2004		
29	62102-70038-08Y	STAY DAMPER	STOSSDÄMPFER	AMORTISSEUR	AMMORTIZZATORE	AR		1		
30	62102-92100-30Y	LOCK ASSY	SCHLOSS KOMPLETT	SERRURE COMPLETE	SERRATURA COMPLETI	3		1		(BBAG_KILIT_01)
31	62102-92100-31Y	LOCK ASSY	SCHLOSS KOMPLETT	SERRURE COMPLETE	SERRATURA COMPLETI	1		1		(BBAG_KILIT_01)
41	62102-94100-10KY	SIDE LID	SEITEN DECKEL	COUVERCLE LATERAL	COPERCHIO LATERALE	1		150504 2004		
42	62102-80010-22Y	BRACKET	BRACKET	SUPPORT	BRACCIO	AR		1		
43	MC381016Y	STRIKER	HALTER	POIGNEE D'OUVERTURE	SUPPORTO	AR		1		
44	TM150301Y	PLATE	PLATTE	PLAQUE D'IMMATRICULA	TARGA	AR		1		
45	MF100029Y	BOLT	SCHRAUBE	BOULON	BULLONE	AR		1		M6*20
46	MC375296Y	LOCK with locking hook	SCHLOSS	SERRURE	COPERTURA	AR		1		
47	MC375615Y	LOCK	SCHLOSS	SERRURE	COPERTURA	AR		1		
48	62102-94100-23Y	STRIKER	HALTER	POIGNEE D'OUVERTURE	SUPPORTO	AR		1		
51	62102-71000-72KY	SIDE LID ALUMINIUM	SEITEN DECKEL	COUVERCLE LATERAL –	COPERCHIO LATERALE -	1		150504 2004		
52	MC201183Y	LOCK	SCHLOSS	SERRURE	COPERTURA	AR		1		
53	62101-10250-72Y	BRACKET	BRACKET	SUPPORT	BRACCIO	AR		1		

TEMSA	SIDE LID - after 2004' 05.15 SEITEN DECKELN COUVERCLES LATÉRAUX PANNELLI LATERALI			Drw.no 62102-92000-70 Vehicle Model: TB162L					28-031 RevDate: 10.02.2005 Page: 2
Pos	Part Number	English	German	French	Italian	Qty	R/P	From	Up To	Original Number Supplier
54	62102-70028-02Y	STAY DAMPER	STOSSDÄMPFER	AMORTISSEUR	AMMORTIZZATORE	AR		1		
55	62102-70028-01Y	STAY DAMPER	STOSSDÄMPFER	AMORTISSEUR	AMMORTIZZATORE	AR		1		
57	TC201184-20Y	POST STOPPER	POST STOPPER	STOPPEUR	FERMO	AR		1		
58	TC201184-30Y	POST STOPPER	POST STOPPER	STOPPEUR	FERMO	AR		1		
60	62102-71050-70Y	WEATHER STRIP	DOCHT	MECHE	GUARNIZIONE	AR		1		
61	62102-61040-81Y	WEATHER STRIP	DOCHT	MECHE	GUARNIZIONE	AR		1		
62	62102-71060-70Y	WEATHER STRIP	DOCHT	MECHE	GUARNIZIONE	AR		1		
63	62102-71040-70Y	WEATHER STRIP	DOCHT	MECHE	GUARNIZIONE	AR		1		
65	62102-94100-06KY	SIDE LID	SEITEN DECKEL	COUVERCLE LATERAL	COPERCHIO LATERALE	1		150504 2004		
71	62102-94100-11KY	SIDE LID	SEITEN DECKEL	COUVERCLE LATERAL	COPERCHIO LATERALE	1		150504 2004		
72	MC211383Y	BRACKET	BRACKET	SUPPORT	BRACCIO	AR		1		
73	62102-70028-02Y	STAY DAMPER	STOSSDÄMPFER	AMORTISSEUR	AMMORTIZZATORE	2		1		
74	62102-61010-70Y	BRACKET	BRACKET	SUPPORT	BRACCIO	2		1		
75	62102-94100-05KY	SIDE LID	SEITEN DECKEL	COUVERCLE LATERAL	COPERCHIO LATERALE	1		150504 2004		
81	62102-94100-18KY	SIDE LID	SEITEN DECKEL	COUVERCLE LATERAL	COPERCHIO LATERALE	1		150504 2004		
82	62102-94110-00Y	GRILLE	GRILL	GRILLAGE	RETE DI METALLO	AR		1		
83	62102-94110-00Y	GRILLE	GRILL	GRILLAGE	RETE DI METALLO	AR		1		
85	62101-10250-72Y	BRACKET	BRACKET	SUPPORT	BRACCIO	2		1		
86	62102-76350-10X	PLATE	PLATTE	PLAQUE D'IMMATRICULA	TARGA	2		1		
87	62102-71030-70Y	PANEL INNER	INNEN PANEELE	PANNEAU INTERIEUR	PANNELLO INTERNO	1		1		
88	MF453017Y	SCREW TAPPING	SCHRAUBE	PLAQUE D'IMMATRICULA	VITE	AR		1		4.2*13
91	62102-94100-09KY	SIDE LID	SEITEN DECKEL	COUVERCLE LATERAL	COPERCHIO LATERALE	1		150504 2004		
92	62102-94110-00Y	GRILLE	GRILL	GRILLAGE	RETE DI METALLO	AR		1		
93	62102-94110-00Y	GRILLE	GRILL	GRILLAGE	RETE DI METALLO	AR		1		
94	62102-94110-00Y	GRILLE	GRILL	GRILLAGE	RETE DI METALLO	AR		1		
101	MA141871Y	TUTUCU	HALTER	DAMPER	AMMORTIZZATORE	2		1		
102	MC236216Y	HOOK	HAKEN	CROCHET	GANCIO	1		1		
103	MC236202Y	POST STOPPER	POST STOPPER	STOPPEUR	FERMO	1		1		
104	MC236201Y	LOCKED	SCHLOSS KOMPLEX	SERRURE COMPLETE	SERRATURA COMPLETI	1		1		
105	62102-40910-20KY	LID	DECKEL KOMPLETT	COUVERCLE	COPERTURA	1		150504 2004		
202	62102-94110-02Y	CONNECTING ROD	SCHLOSS DRAHT	FIL DE SERRURE	LEGARE SERRATURA	AR		1		
203	62102-94110-03Y	CONNECTING ROD	SCHLOSS DRAHT	FIL DE SERRURE	LEGARE SERRATURA	AR		1		
205	62102-94110-05Y	CONNECTING ROD	SCHLOSS DRAHT	FIL DE SERRURE	LEGARE SERRATURA	AR		1		
207	62102-94110-07Y	CONNECTING ROD	SCHLOSS DRAHT	FIL DE SERRURE	LEGARE SERRATURA	AR		1		
208	62102-80340-70Y	LINK ASSY	VERBINDUNG	LIAISON	RACCORDO	AR		1		

TEMSA	SIDE LID - after 2004' 05.15 SEITEN DECKELN COUVERCLES LATÉRAUX PANNELLI LATERALI			Drw.no 62102-92000-70					28-031
				Vehicle Model: TB162L					RevDate: 10.02.2005 Page: 3

Pos	Part Number	English	German	French	Italian	Qty	R/P	From	Up To	Original Number Supplier
209	TC323896Y	HANDLE	HALTER	POIGNEE	MANIGLIA	AR		1		(BBAG_KILIT_01)
212	TU150136Y	BASE	PLATTE	PLAQUE D'IMMATRICULA	TARGA	AR		1		
219	62102-80150-75Y	BASE	PLATTE	PLAQUE D'IMMATRICULA	TARGA	AR		1		
220	MC324121Y	STRIKER	HALTER	POIGNEE D'OUVERTURE	SUPPORTO	AR		1		
221	62102-94200-01X	LOCK ASSY	SCHLOSS KOMPLEX	SERRURE COMPLETE	SERRATURA COMPLETI	AR		1		(BBAG_KILIT_01)
222	62102-94110-08Y	CONNECTING ROD	SCHLOSS DRAHT	FIL DE SERRURE	LEGARE SERRATURA	AR		1		
223	62102-94110-09Y	CONNECTING ROD	SCHLOSS DRAHT	FIL DE SERRURE	LEGARE SERRATURA	AR		1		
224	62102-94110-10Y	CONNECTING ROD	SCHLOSS DRAHT	FIL DE SERRURE	LEGARE SERRATURA	AR		1		

TEMSA

Side Lids - after 2004' 05.15
Seiten Deckeln
Couvercles latéraux
Pannelli laterali

Vehicle Model: TB162L

Group No : 28-032
Draw. Num. : x
Rev. Date :
Page : 1

RECHTS
RH

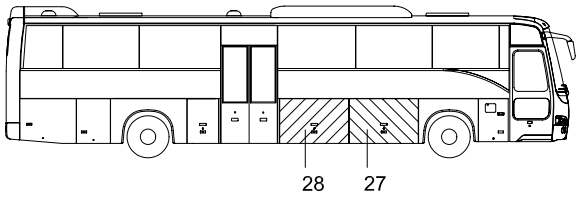

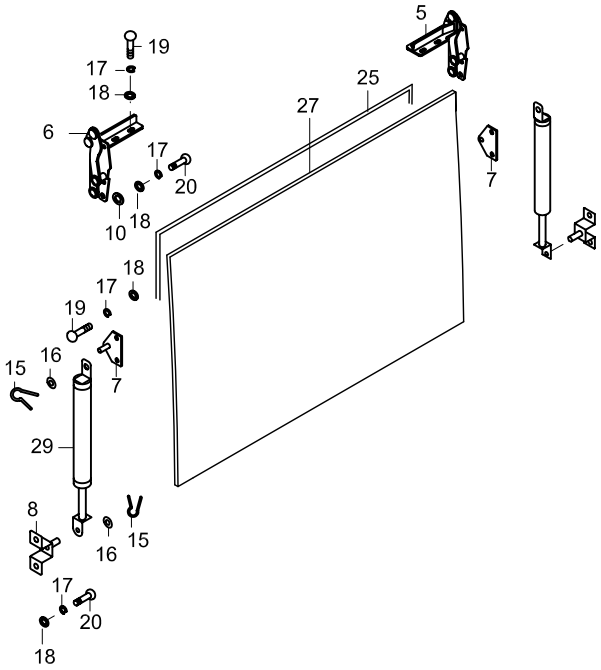

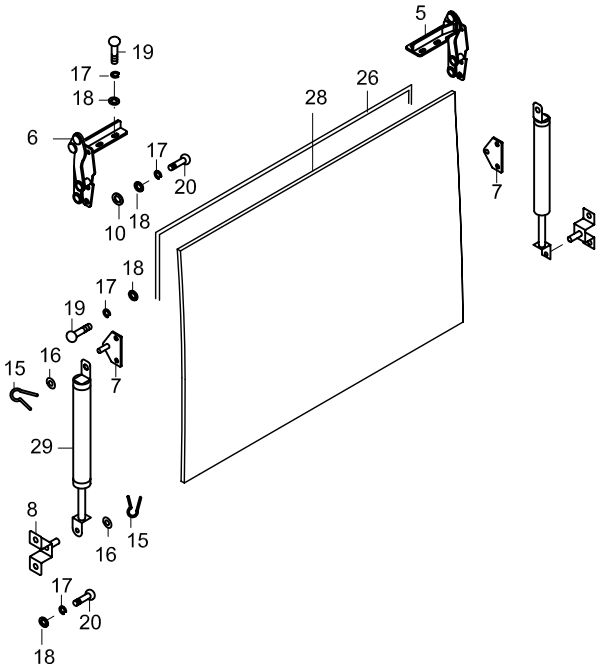

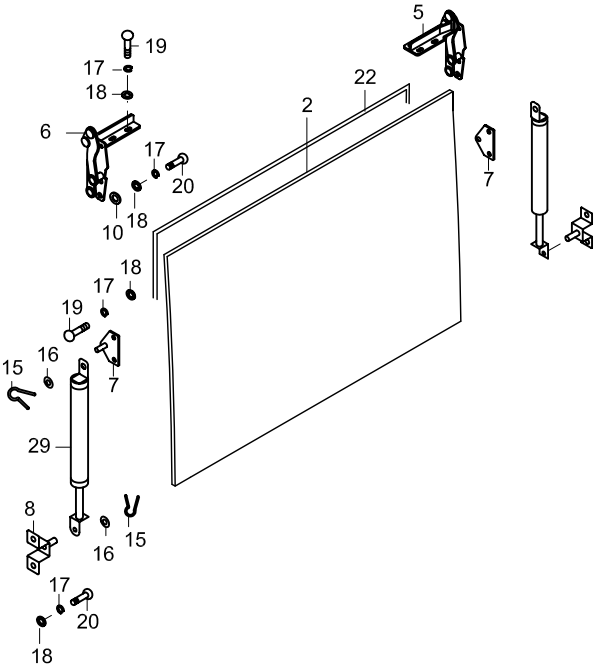

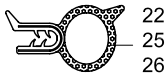

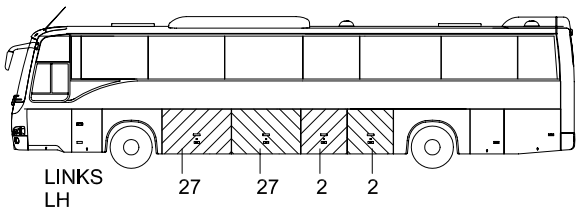

RECHTS
RH

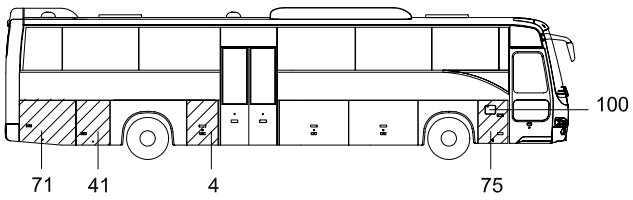
100
71
41
4
75

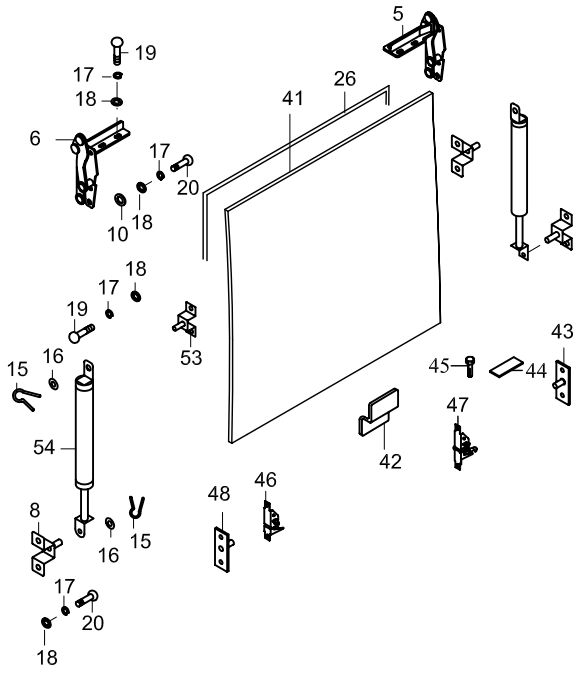
5
19
17
18
6
17
20
10
18
41
26
18
17
19
53
15
16
54
8
16
15
48
46
17
20
18
43
45
44
47
42

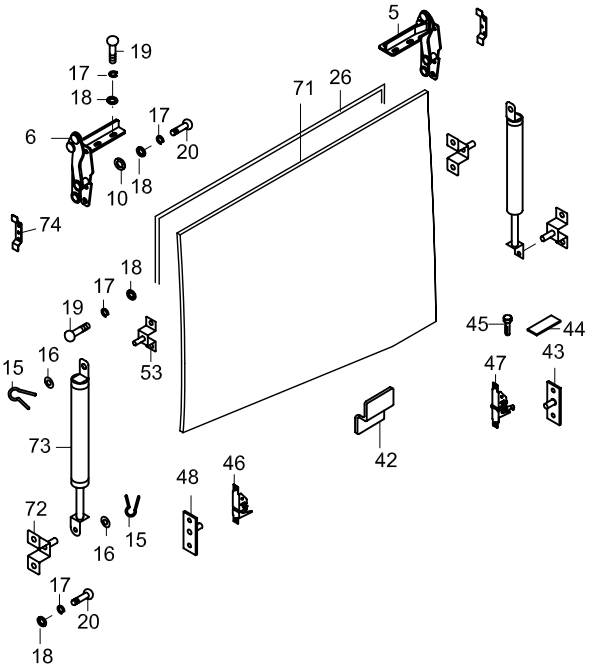
5
19
17
18
6
17
20
10
18
71
26
74
18
17
19
53
15
16
73
72
16
15
48
46
17
20
18
45
44
43
47
42

24
26

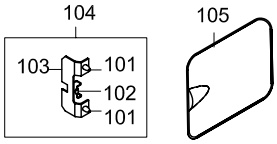
104
103
101
102
101
105

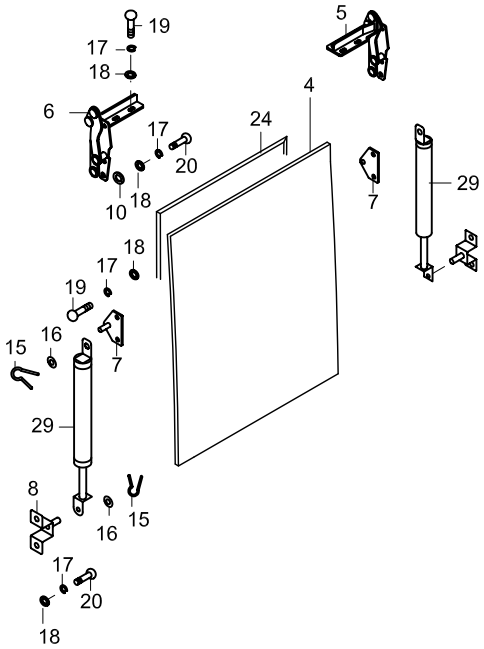
5
19
17
18
6
17
20
10
18
4
24
7
29
18
17
19
7
15
16
29
8
16
15
17
20
18

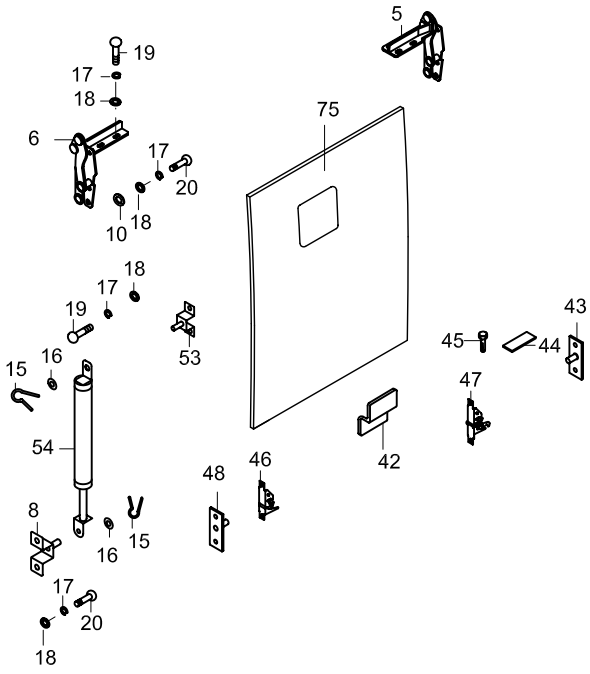
5
19
17
18
6
17
20
10
18
75
18
17
19
53
15
16
54
8
16
15
48
46
17
20
18
43
45
44
47
42

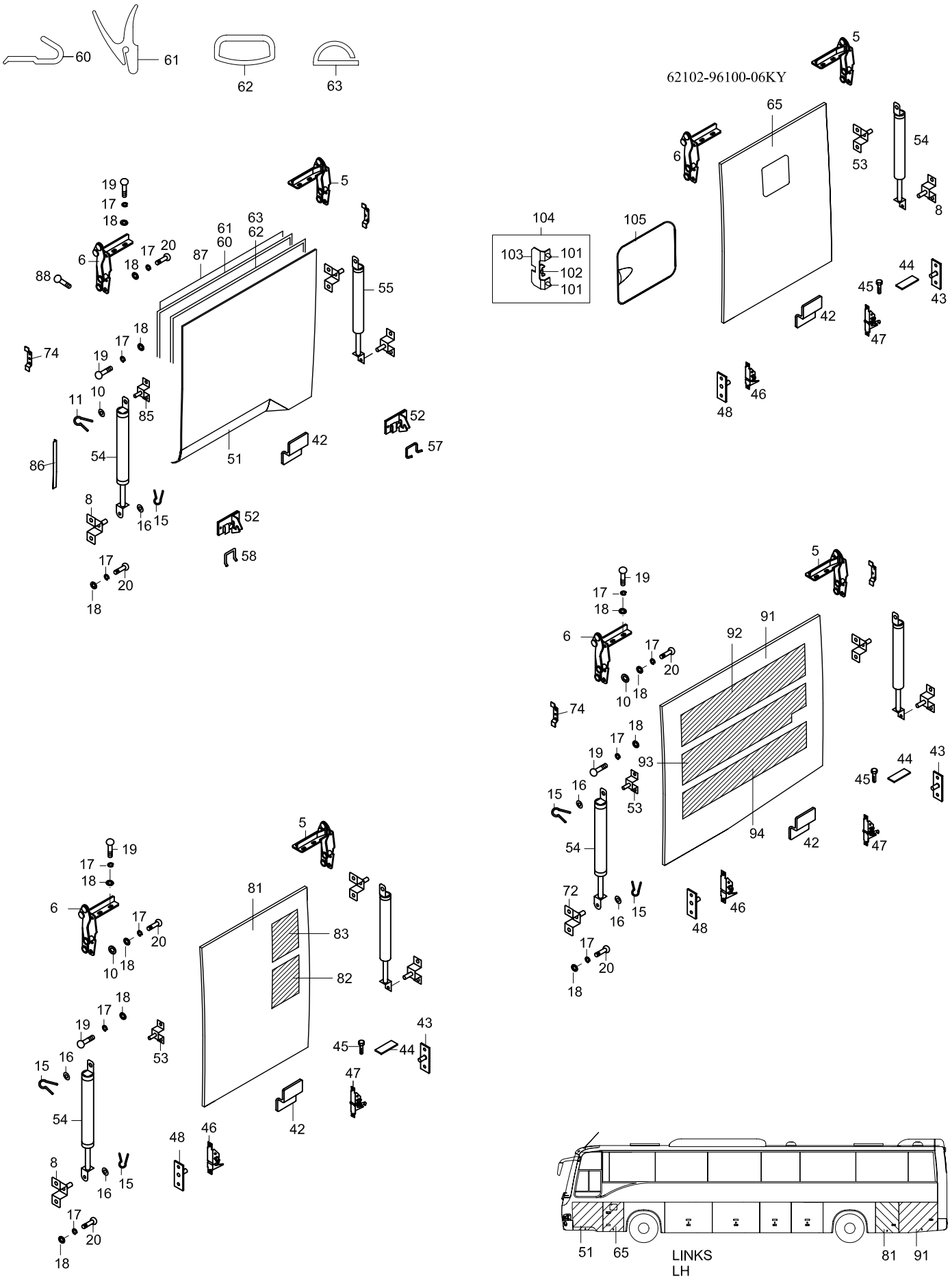
62102-96100-06KY
LINKS
LH

(BBAG_KILIT_02) HAPPICH

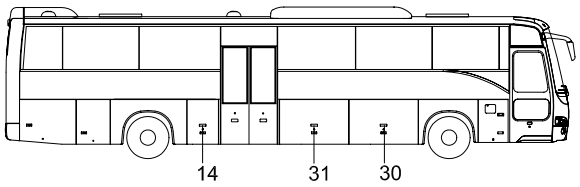

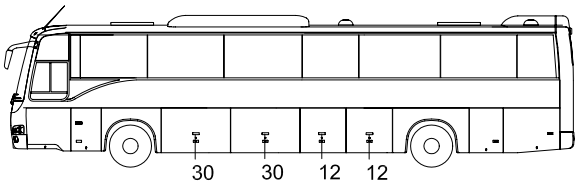

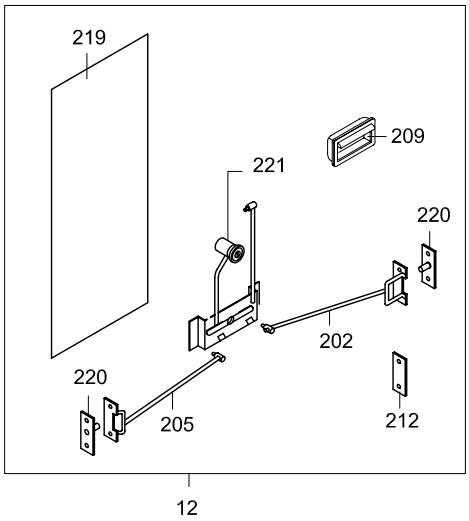

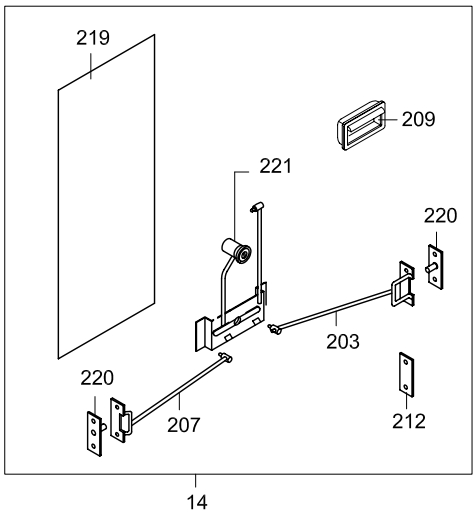

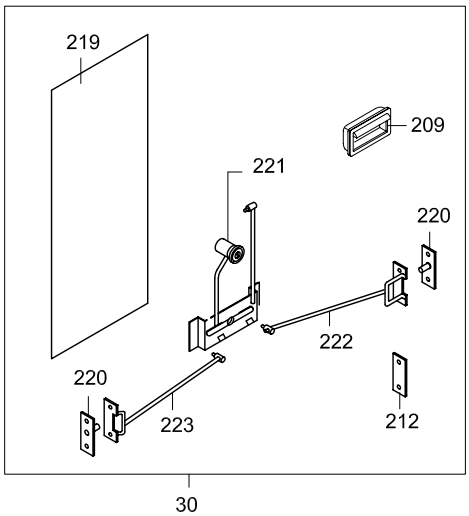

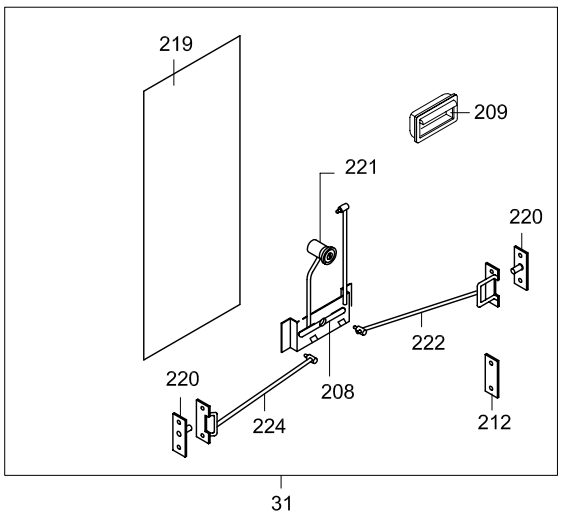

TEMSA	SIDE LID - after 2004' 05.15 SEITEN DECKELN COUVERCLES LATÉRAUX PANNELLI LATERALI	Drw.no 62102-92000-70 Vehicle Model: TB162L	28-032 RevDate: 10.02.2005 Page: 1

Pos	Part Number	English	German	French	Italian	Qty	R/P	From	Up To	Original Number Supplier
2	62102-94150-02KY	SIDE LID	SEITEN DECKEL	COUVERCLE LATERAL	COPERCHIO LATERALE	2		150504 2004		
4	62102-94150-04KY	SIDE LID	SEITEN DECKEL	COUVERCLE LATERAL	COPERCHIO LATERALE	1		150504 2004		
5	TC257622Y	HINGE ASSY	SCHARNIER	CHARNIERE	CERNIERA	AR		1		
6	TC257623Y	HINGE ASSY	SCHARNIER	CHARNIERE	CERNIERA	AR		1		
7	62102-94101-00Y	BRACKET, STAY DAMPER	STOSSDÄMPFER BRACKET	SUPPORT D'AMORTISSE	BRACCIO AMMORTIZZAT	AR		1		
8	MC211379Y	BRACKET, STAY DAMPER	STOSSDÄMPFER BRACKET	SUPPORT D'AMORTISSE	BRACCIO AMMORTIZZAT	AR		1		
10	MF450153Y	WASHER PLAIN	UNTERLEGSCHEIBE	RONDELLE PLATE	RONDELLA	AR		1		A6.4
12	62102-94150-31Y	LOCK ASSY	SCHLOSS KOMPLETT	SERRURE COMPLETE	SERRATURA COMPLETI	1		150504 2004		
14	62102-94150-33Y	LOCK ASSY	SCHLOSS KOMPLETT	SERRURE COMPLETE	SERRATURA COMPLETI	1		150504 2004		
15	MF472037Y	PIN SPLIT	CLIPS	COUPILLE	COPPIGLIA	AR		1		2*18
16	MF450005Y	WASHER PLAIN	UNTERLEGSCHEIBE	RONDELLE PLATE	RONDELLA	AR		1		A8.5
17	MF450404Y	WASHER SPRING	BEILEGSCHEIBE	RONDELLE DE GROWER	RONDELLA	AR		1		A6
18	MF450004Y	WASHER PLAIN	UNTERLEGSCHEIBE	RONDELLE PLATE	RONDELLA	AR		1		A6.4
19	MF200079Y	SCREW MACHINE	SCHRAUBE	PLAQUE D'IMMATRICULA	VITE	AR		1		6*20
20	TC386109Y	SCREW	SCHRAUBE	PLAQUE D'IMMATRICULA	VITE	AR		1		
22	62102-94000-21Y	WEATHER STRIP	DOCHT	MECHE	GUARNIZIONE	1		1		
24	62102-94000-23Y	WEATHER STRIP	DOCHT	MECHE	GUARNIZIONE	1		1		
25	62102-92000-01Y	WEATHER STRIP	DOCHT	MECHE	GUARNIZIONE	3		1		
26	62102-92000-02Y	WEATHER STRIP	DOCHT	MECHE	GUARNIZIONE	1		1		
27	62102-92150-01KY	SIDE LID	SEITEN DECKEL	COUVERCLE LATERAL	COPERCHIO LATERALE	3		150504 2004		
28	62102-92150-02KY	SIDE LID	SEITEN DECKEL	COUVERCLE LATERAL	COPERCHIO LATERALE	1		150504 2004		
29	62102-70038-08Y	STAY DAMPER	STOSSDÄMPFER	AMORTISSEUR	AMMORTIZZATORE	AR		1		
30	62102-92150-30Y	LOCK ASSY	SCHLOSS KOMPLETT	SERRURE COMPLETE	SERRATURA COMPLETI	3		150504 2004		
31	62102-92150-31Y	LOCK ASSY	SCHLOSS KOMPLETT	SERRURE COMPLETE	SERRATURA COMPLETI	1		150504 2004		
41	62102-94100-10KY	SIDE LID	SEITEN DECKEL	COUVERCLE LATERAL	COPERCHIO LATERALE	1		150504 2004		
42	62102-80010-22Y	BRACKET	BRACKET	SUPPORT	BRACCIO	AR		1		
43	MC381016Y	STRIKER	HALTER	POIGNEE D'OUVERTURE	SUPPORTO	AR		1		
44	TM150301Y	PLATE	PLATTE	PLAQUE D'IMMATRICULA	TARGA	AR		1		
45	MF100029Y	BOLT	SCHRAUBE	BOULON	BULLONE	AR		1		M6*20
46	MC375296Y	LOCK with locking hook	SCHLOSS	SERRURE	COPERTURA	AR		1		
47	MC375615Y	LOCK	SCHLOSS	SERRURE	COPERTURA	AR		1		
48	62102-94100-23Y	STRIKER	HALTER	POIGNEE D'OUVERTURE	SUPPORTO	AR		1		
51	62102-71000-72KY	SIDE LID ALUMINIUM	SEITEN DECKEL	COUVERCLE LATERAL –	COPERCHIO LATERALE -	1		150504 2004		
52	MC201183Y	LOCK	SCHLOSS	SERRURE	COPERTURA	AR		1		
53	62101-10250-72Y	BRACKET	BRACKET	SUPPORT	BRACCIO	AR		1		

TEMSA	SIDE LID - after 2004' 05.15 SEITEN DECKELN COUVERCLES LATÉRAUX PANNELLI LATERALI	Drw.no 62102-92000-70 Vehicle Model: TB162L	28-032 RevDate: 10.02.2005 Page: 2

Pos	Part Number	English	German	French	Italian	Qty	R/P	From	Up To	Original Number Supplier
54	62102-70028-02Y	STAY DAMPER	STOSSDÄMPFER	AMORTISSEUR	AMMORTIZZATORE	AR		1		
55	62102-70028-01Y	STAY DAMPER	STOSSDÄMPFER	AMORTISSEUR	AMMORTIZZATORE	AR		1		
57	TC201184-20Y	POST STOPPER	POST STOPPER	STOPPEUR	FERMO	AR		1		
58	TC201184-30Y	POST STOPPER	POST STOPPER	STOPPEUR	FERMO	AR		1		
60	62102-71050-70Y	WEATHER STRIP	DOCHT	MECHE	GUARNIZIONE	AR		1		
61	62102-61040-81Y	WEATHER STRIP	DOCHT	MECHE	GUARNIZIONE	AR		1		
62	62102-71060-70Y	WEATHER STRIP	DOCHT	MECHE	GUARNIZIONE	AR		1		
63	62102-71040-70Y	WEATHER STRIP	DOCHT	MECHE	GUARNIZIONE	AR		1		
65	62102-94100-06KY	SIDE LID	SEITEN DECKEL	COUVERCLE LATERAL	COPERCHIO LATERALE	1		150504 2004		
71	62102-94100-11KY	SIDE LID	SEITEN DECKEL	COUVERCLE LATERAL	COPERCHIO LATERALE	1		150504 2004		
72	MC211383Y	BRACKET	BRACKET	SUPPORT	BRACCIO	AR		1		
73	62102-70028-02Y	STAY DAMPER	STOSSDÄMPFER	AMORTISSEUR	AMMORTIZZATORE	2		1		
74	62102-61010-70Y	BRACKET	BRACKET	SUPPORT	BRACCIO	2		1		
75	62102-94100-05KY	SIDE LID	SEITEN DECKEL	COUVERCLE LATERAL	COPERCHIO LATERALE	1		150504 2004		
81	62102-94100-18KY	SIDE LID	SEITEN DECKEL	COUVERCLE LATERAL	COPERCHIO LATERALE	1		150504 2004		
82	62102-94110-00Y	GRILLE	GRILL	GRILLAGE	RETE DI METALLO	AR		1		
83	62102-94110-00Y	GRILLE	GRILL	GRILLAGE	RETE DI METALLO	AR		1		
85	62101-10250-72Y	BRACKET	BRACKET	SUPPORT	BRACCIO	2		1		
86	62102-76350-10X	PLATE	PLATTE	PLAQUE D'IMMATRICULA	TARGA	2		1		
87	62102-71030-70Y	PANEL INNER	INNEN PANEELE	PANNEAU INTERIEUR	PANNELLO INTERNO	1		1		
88	MF453017Y	SCREW TAPPING	SCHRAUBE	PLAQUE D'IMMATRICULA	VITE	AR		1		4.2*13
91	62102-94100-09KY	SIDE LID	SEITEN DECKEL	COUVERCLE LATERAL	COPERCHIO LATERALE	1		150504 2004		
92	62102-94110-00Y	GRILLE	GRILL	GRILLAGE	RETE DI METALLO	AR		1		
93	62102-94110-00Y	GRILLE	GRILL	GRILLAGE	RETE DI METALLO	AR		1		
94	62102-94110-00Y	GRILLE	GRILL	GRILLAGE	RETE DI METALLO	AR		1		
101	MA141871Y	TUTUCU	HALTER	DAMPER	AMMORTIZZATORE	2		1		
102	MC236216Y	HOOK	HAKEN	CROCHET	GANCIO	1		1		
103	MC236202Y	POST STOPPER	POST STOPPER	STOPPEUR	FERMO	1		1		
104	MC236201Y	LOCKED	SCHLOSS KOMPLEX	SERRURE COMPLETE	SERRATURA COMPLETI	1		1		
105	62102-40910-20KY	LID	DECKEL KOMPLETT	COUVERCLE	COPERTURA	1		150504 2004		
202	62102-94160-02Y	CONNECTING ROD	SCHLOSS DRAHT	FIL DE SERRURE	LEGARE SERRATURA	AR		150504 2004		
203	62102-94160-03Y	CONNECTING ROD	SCHLOSS DRAHT	FIL DE SERRURE	LEGARE SERRATURA	AR		150504 2004		
205	62102-94160-05Y	CONNECTING ROD	SCHLOSS DRAHT	FIL DE SERRURE	LEGARE SERRATURA	AR		150504 2004		
207	62102-94160-07Y	CONNECTING ROD	SCHLOSS DRAHT	FIL DE SERRURE	LEGARE SERRATURA	AR		150504 2004		
209	6020578X	HANDLE standard	HALTER	POIGNEE	MANIGLIA	AR		1		(BBAG_KILIT_02) HAPPICH

TEMSA	SIDE LID - after 2004' 05.15 SEITEN DECKELN COUVERCLES LATÉRAUX PANNELLI LATERALI			Drw.no 62102-92000-70					28-032
				Vehicle Model: TB162L					RevDate: 10.02.2005 Page: 3

Pos	Part Number	English	German	French	Italian	Qty	R/P	From	Up To	Original Number Supplier
209	6020571X	HANDLE central locking	HALTER	POIGNEE	MANIGLIA	AR		1		(BBAG_KILIT_03) HAPPICH central lock
212	TU150136Y	BASE	PLATTE	PLAQUE D'IMMATRICULA	TARGA	AR		1		
219	62102-80150-75Y	BASE	PLATTE	PLAQUE D'IMMATRICULA	TARGA	AR		1		
220	MC324121Y	STRIKER	HALTER	POIGNEE D'OUVERTURE	SUPPORTO	AR		1		
221	6020601X	LOCK ASSY standard	SCHLOSS KOMPLEX	SERRURE COMPLETE	SERRATURA COMPLETI	AR		150504 2004		(BBAG_KILIT_02) HAPPICH
221	6020600X	LOCK ASSY central locking	SCHLOSS KOMPLEX	SERRURE COMPLETE	SERRATURA COMPLETI	AR		150504 2004		(BBAG_KILIT_03) HAPPICH central lock
222	62102-94160-08Y	CONNECTING ROD	SCHLOSS DRAHT	FIL DE SERRURE	LEGARE SERRATURA	AR		150504 2004		
223	62102-94160-09Y	CONNECTING ROD	SCHLOSS DRAHT	FIL DE SERRURE	LEGARE SERRATURA	AR		150504 2004		
224	62102-94160-10Y	CONNECTING ROD	SCHLOSS DRAHT	FIL DE SERRURE	LEGARE SERRATURA	AR		150504 2004		

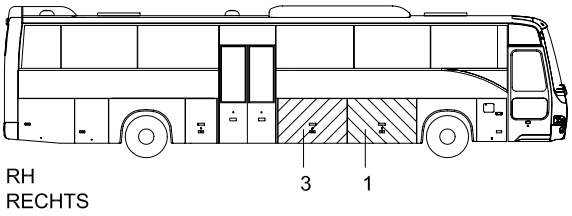

RH
RECHTS

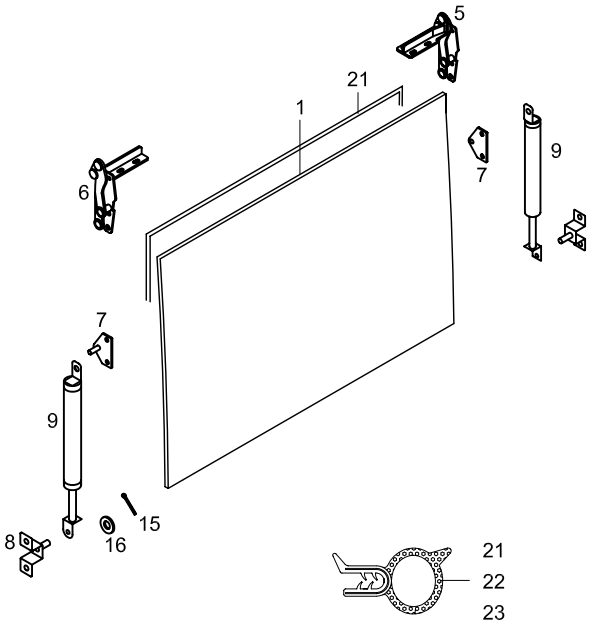

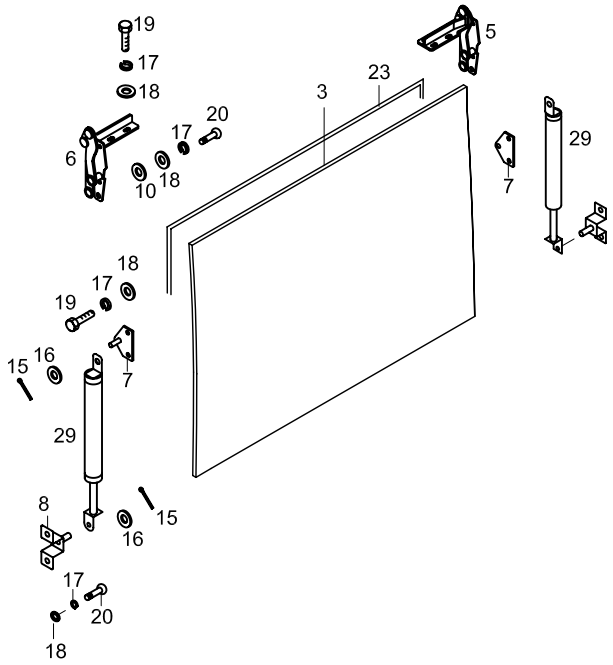

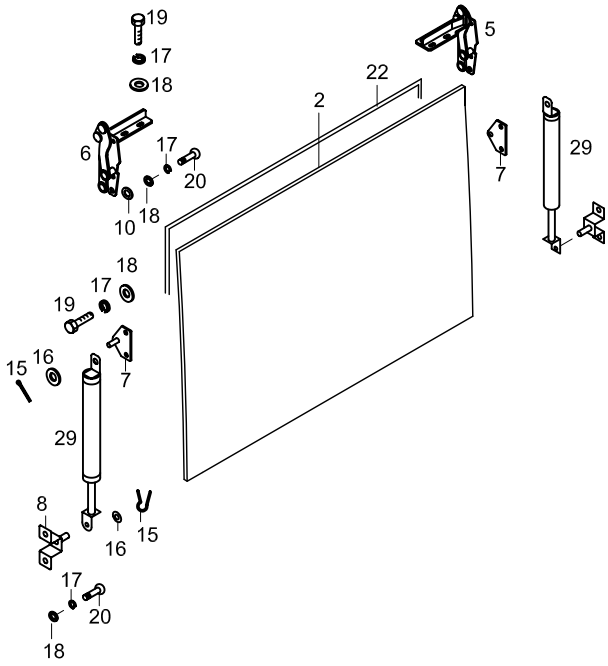

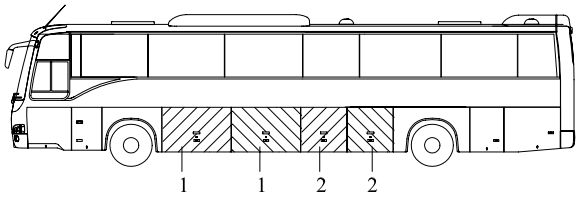

LH
LINKS

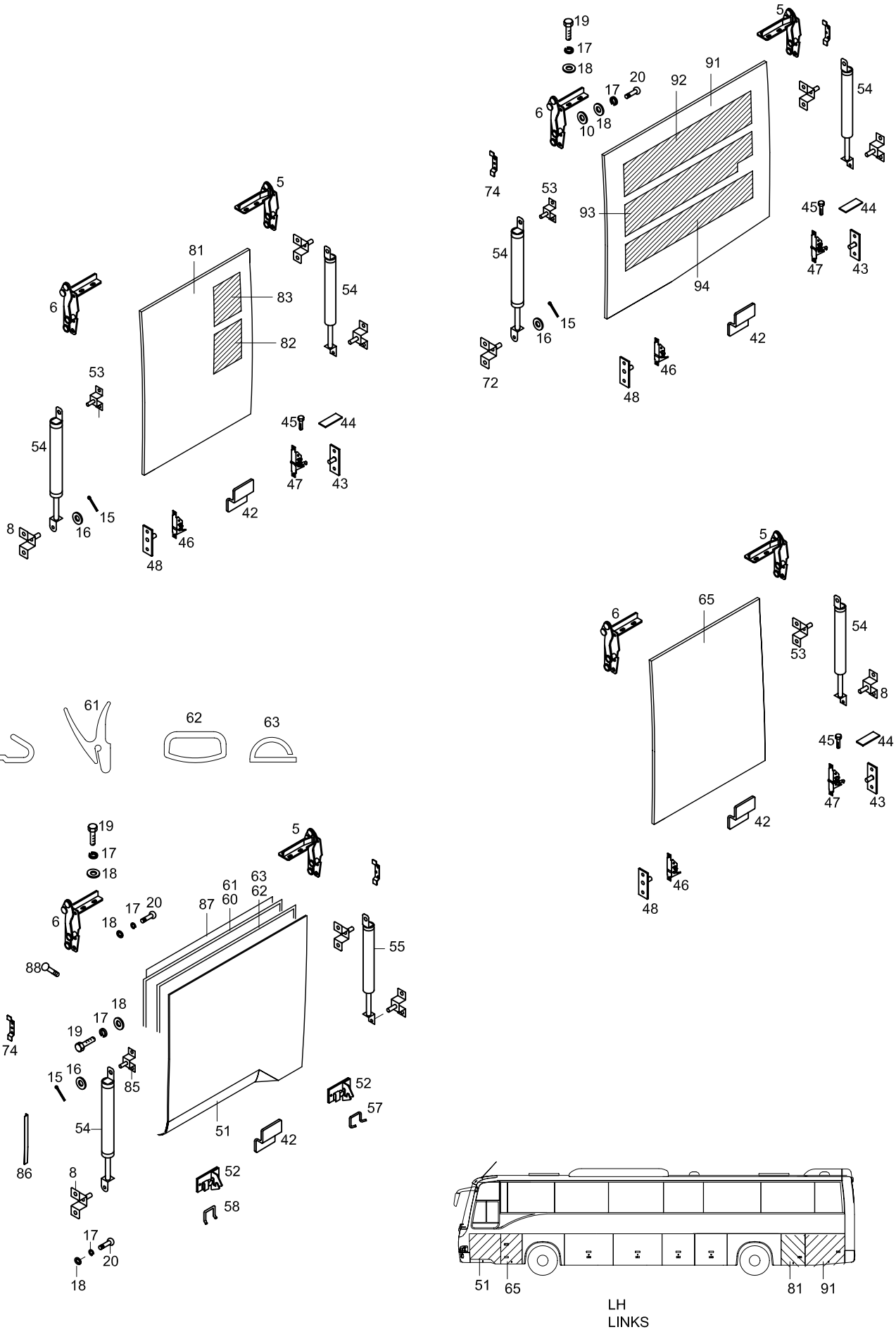
LH
LINKS

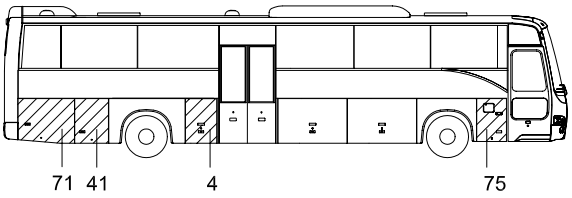
71
41
4
75

RH
RECHTS

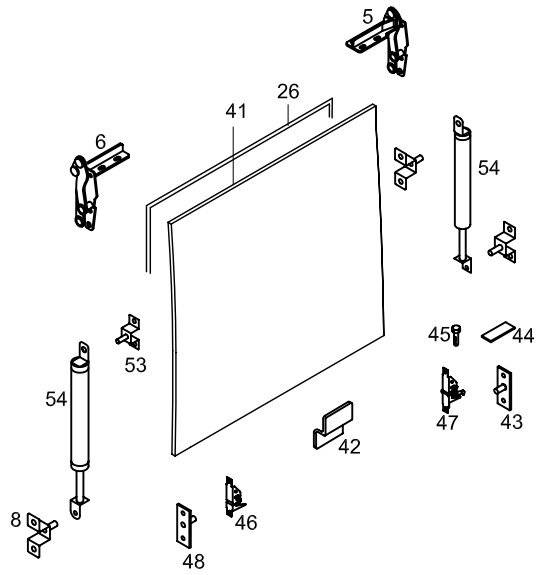
5
26
41
6
54
53
45
44
54
47
43
42
8
46
48

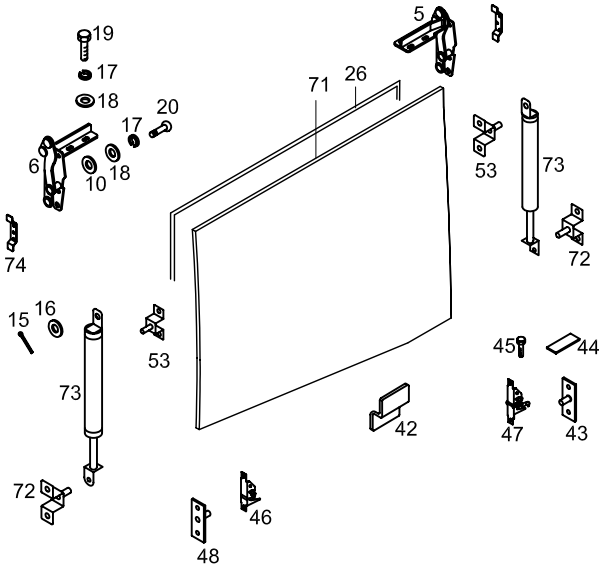
19
17
18
20
17
18
6
10
5
71
26
53
73
74
72
15
16
53
45
44
73
42
47
43
72
46
48

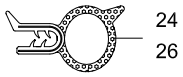
24
26

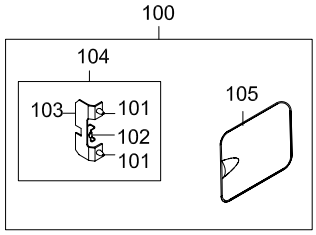
100
104
103
101
102
101
105

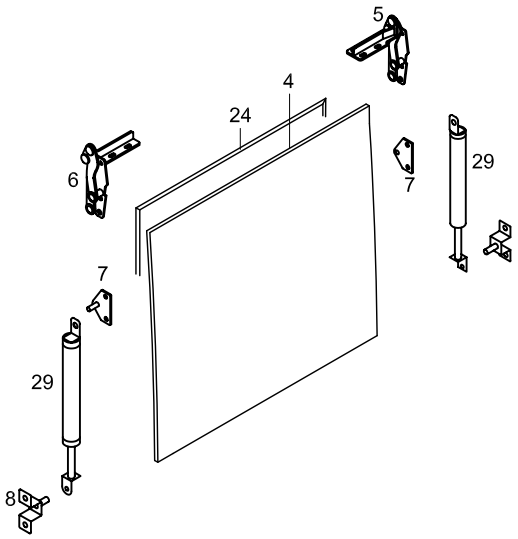
5
4
24
6
7
29
7
29
8

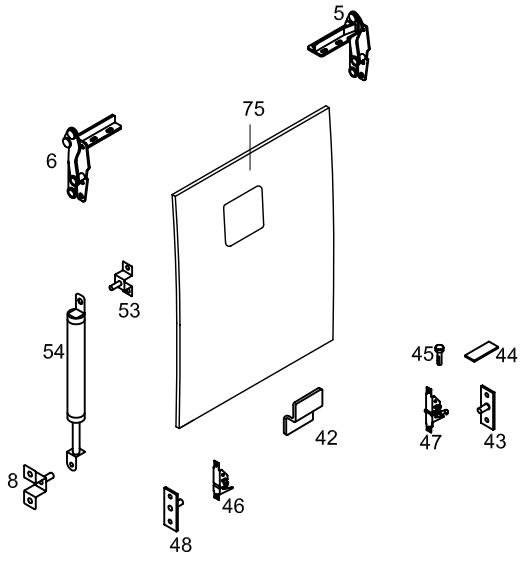
5
75
6
53
54
45
44
42
47
43
8
46
48

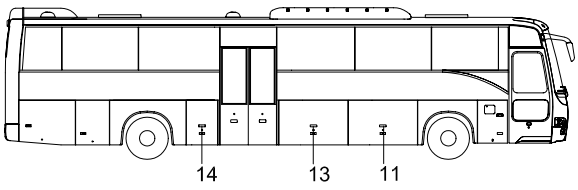
14
13
11

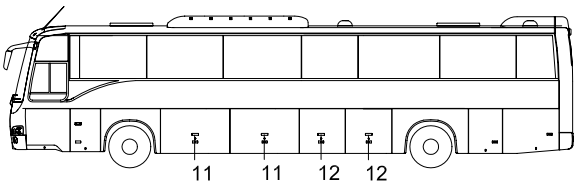
11
11
12
12

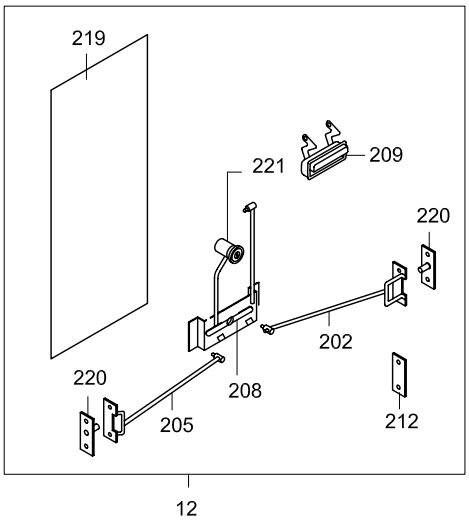
219
221
209
220
202
220
208
205
212
12

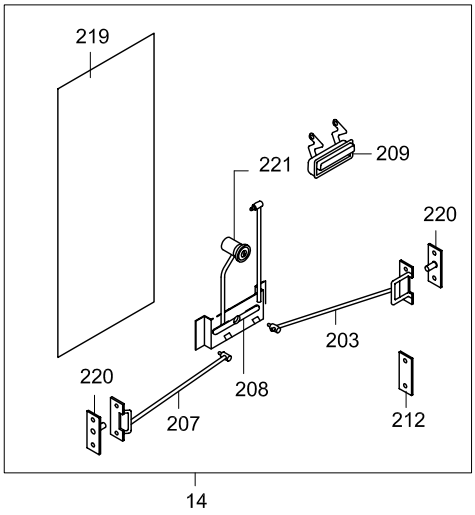
219
221
209
220
203
220
208
207
212
14

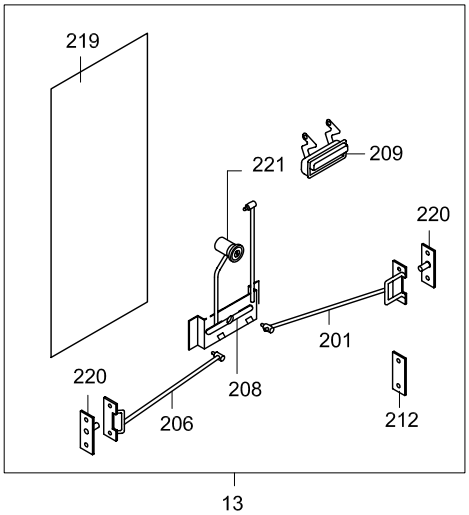
219
221
209
220
201
220
208
206
212
13

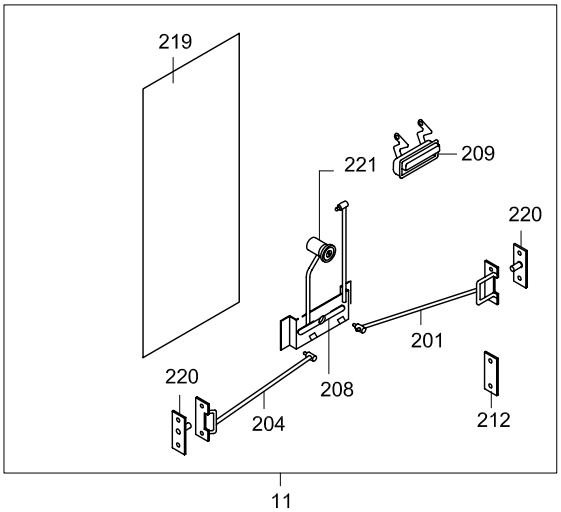
219
221
209
220
201
220
208
204
212
11

TEMSA

SIDE LID - up to 2004' 05.15
SEITEN DECKELN
COUVERCLES LATÉRAUX
PANNELLI LATERALI

Drw.no
62102-94050-70

Vehicle Model:
TB162R

28-035

RevDate: 10.02.2005
Page: 1

Pos	Part Number	English	German	French	Italian	Qty	R/P	From	Up To	Original Number Supplier
1	62102-94100-01Y	SIDE LID	SEITEN DECKEL	COUVERCLE LATERAL	COPERCHIO LATERALE	3		1	150504 2004	
2	62102-94100-02Y	SIDE LID	SEITEN DECKEL	COUVERCLE LATERAL	COPERCHIO LATERALE	2		1	150504 2004	
3	62102-94100-03Y	SIDE LID	SEITEN DECKEL	COUVERCLE LATERAL	COPERCHIO LATERALE	1		1	150504 2004	
4	62102-94100-04Y	SIDE LID	SEITEN DECKEL	COUVERCLE LATERAL	COPERCHIO LATERALE	1		1	150504 2004	
5	TC257622Y	HINGE ASSY	SCHARNIER	CHARNIERE	CERNIERA	AR		1		
6	TC257623Y	HINGE ASSY	SCHARNIER	CHARNIERE	CERNIERA	AR		1		
7	62102-94101-00Y	BRACKET, STAY DAMPER	STOSSDÄMPFER BRACKET	SUPPORT D'AMORTISSE	BRACCIO AMMORTIZZAT	AR		1		
8	MC211379Y	BRACKET, STAY DAMPER	STOSSDÄMPFER BRACKET	SUPPORT D'AMORTISSE	BRACCIO AMMORTIZZAT	AR		1		
9	62102-70038-07Y	STAY DAMPER	STOSSDÄMPFER	AMORTISSEUR	AMMORTIZZATORE	AR		1		
10	MF450153Y	WASHER PLAIN	UNTERLEGSCHEIBE	RONDELLE PLATE	RONDELLA	AR		1		A6.4
11	62102-94100-30Y	LOCK ASSY	SCHLOSS KOMPLETT	SERRURE COMPLETE	SERRATURA COMPLETI	3		1		
12	62102-94100-31Y	LOCK ASSY	SCHLOSS KOMPLETT	SERRURE COMPLETE	SERRATURA COMPLETI	2		1		
13	62102-94100-32Y	LOCK ASSY	SCHLOSS KOMPLETT	SERRURE COMPLETE	SERRATURA COMPLETI	1		1		
14	62102-94100-33Y	LOCK ASSY	SCHLOSS KOMPLETT	SERRURE COMPLETE	SERRATURA COMPLETI	1		1		
15	MF472037Y	PIN SPLIT	PIN SPLIT	COUPILLE	COPPIGLIA	AR		1		2*18
16	MF450005Y	WASHER PLAIN	UNTERLEGSCHEIBE	RONDELLE PLATE	RONDELLA	AR		1		A8.5
17	MF450404Y	WASHER SPRING	BEILEGSCHEIBE	RONDELLE DE GROWER	RONDELLA	AR		1		A6
18	MF450004Y	WASHER PLAIN	UNTERLEGSCHEIBE	RONDELLE PLATE	RONDELLA	AR		1		A6.4
19	MF200079Y	SCREW MACHINE	SCHRAUBE	PLAQUE D'IMMATRICULA	VITE	AR		1		6*20
20	TC386109Y	SCREW	SCHRAUBE	PLAQUE D'IMMATRICULA	VITE	AR		1		
21	62102-94000-20Y	WEATHER STRIP	DOCHT	MECHE	GUARNIZIONE	1		1		
22	62102-94000-21Y	WEATHER STRIP	DOCHT	MECHE	GUARNIZIONE	1		1		
23	62102-94000-22Y	WEATHER STRIP	DOCHT	MECHE	GUARNIZIONE	1		1		
24	62102-94000-23Y	WEATHER STRIP	DOCHT	MECHE	GUARNIZIONE	1		1		
26	62102-92000-02Y	WEATHER STRIP	DOCHT	MECHE	GUARNIZIONE	1		1		
29	62102-70038-08Y	STAY DAMPER	STOSSDÄMPFER	AMORTISSEUR	AMMORTIZZATORE	AR		1		
41	62102-94100-10Y	SIDE LID	SEITEN DECKEL	COUVERCLE LATERAL	COPERCHIO LATERALE	1		1		
42	62102-80010-22Y	BRACKET	BRACKET	SUPPORT	BRACCIO	AR		1		
43	MC381016Y	STRIKER	HALTER	POIGNEE D'OUVERTURE	SUPPORTO	AR		1		
44	TM150301Y	PLATE	PLATTE	PLAQUE D'IMMATRICULA	TARGA	AR		1		
45	MF100029Y	BOLT	SCHRAUBE	BOULON	BULLONE	AR		1		M6*20
46	MC375296Y	LOCK	SCHLOSS	SERRURE	COPERTURA	AR		1		
47	MC375615Y	LOCK	SCHLOSS	SERRURE	COPERTURA	AR		1		
48	62102-94100-23Y	STRIKER	HALTER	POIGNEE D'OUVERTURE	SUPPORTO	AR		1		
51	62102-71000-70Y	SIDE LID	SEITEN DECKEL	COUVERCLE LATERAL	COPERCHIO LATERALE	1		1	?	

TEMSA	SIDE LID - up to 2004' 05.15 SEITEN DECKELN COUVERCLES LATÉRAUX PANNELLI LATERALI			Drw.no 62102-94050-70 Vehicle Model: TB162R					28-035 RevDate: 10.02.2005 Page: 2
Pos	Part Number	English	German	French	Italian	Qty	R/P	From	Up To	Original Number Supplier
51	62102-71000-72Y	SIDE LID ALUMINIUM	SEITEN DECKEL	COUVERCLE LATERAL –	COPERCHIO LATERALE -	1		?	150504 2004	
52	MC201183Y	LOCK	SCHLOSS	SERRURE	COPERTURA	AR		1		
53	62101-10250-72Y	BRACKET	BRACKET	SUPPORT	BRACCIO	AR		1		
54	62102-70028-02Y	STAY DAMPER	STOSSDÄMPFER	AMORTISSEUR	AMMORTIZZATORE	AR		1		
55	62102-70028-01Y	STAY DAMPER	STOSSDÄMPFER	AMORTISSEUR	AMMORTIZZATORE	AR		1		
57	TC201184-20Y	POST STOPPER	POST STOPPER	STOPPEUR	FERMO	AR		1		
58	TC201184-30Y	POST STOPPER	POST STOPPER	STOPPEUR	FERMO	AR		1		
60	62102-71050-70Y	WEATHER STRIP	DOCHT	MECHE	GUARNIZIONE	AR		1		
61	62102-61040-81Y	WEATHER STRIP	DOCHT	MECHE	GUARNIZIONE	AR		1		
62	62102-71060-70Y	WEATHER STRIP	DOCHT	MECHE	GUARNIZIONE	AR		1		
63	62102-71040-70Y	WEATHER STRIP	DOCHT	MECHE	GUARNIZIONE	AR		1		
65	62102-94100-06Y	SIDE LID	SEITEN DECKEL	COUVERCLE LATERAL	COPERCHIO LATERALE	1		1		
71	62102-94100-11Y	SIDE LID	SEITEN DECKEL	COUVERCLE LATERAL	COPERCHIO LATERALE	1		1		
72	MC211383Y	BRACKET	BRACKET	SUPPORT	BRACCIO	AR		1		
73	62102-70028-02Y	STAY DAMPER	STOSSDÄMPFER	AMORTISSEUR	AMMORTIZZATORE	2		1		
74	62102-61010-70Y	BRACKET	BRACKET	SUPPORT	BRACCIO	2		1		
75	62102-94100-05Y	SIDE LID	SEITEN DECKEL	COUVERCLE LATERAL	COPERCHIO LATERALE	1		1	150504 2004	
81	62102-94100-08Y	SIDE LID	SEITEN DECKEL	COUVERCLE LATERAL	COPERCHIO LATERALE	1		1	150504 2004	
82	62102-94110-00Y	GRILLE	GRILL	GRILLAGE	RETE DI METALLO	AR		1		
83	62102-94110-00Y	GRILLE	GRILL	GRILLAGE	RETE DI METALLO	AR		1		
85	62101-10250-75Y	BRACKET	BRACKET	SUPPORT	BRACCIO	2		1		
86	62102-76350-10Y	PLATE	PLATTE	PLAQUE D'IMMATRICULA	TARGA	2		1		
87	62102-71030-70Y	PANEL INNER	INNEN PANEELE	PANNEAU INTERIEUR	PANNELLO INTERNO	1		1		
88	MF453017Y	SCREW TAPPING	SCHRAUBE	PLAQUE D'IMMATRICULA	VITE	AR		1		4.2*13
91	62102-94100-09Y	SIDE LID	SEITEN DECKEL	COUVERCLE LATERAL	COPERCHIO LATERALE	1		1	150504 2004	
92	62102-94110-00Y	GRILLE	GRILL	GRILLAGE	RETE DI METALLO	AR		1		
93	62102-94110-00Y	GRILLE	GRILL	GRILLAGE	RETE DI METALLO	AR		1		
94	62102-94110-00Y	GRILLE	GRILL	GRILLAGE	RETE DI METALLO	AR		1		
100	62102-40910-70Y	LID ASSY	DECKEL KOMPLETT	COUVERCLE – COMPLET	COPERTURA– COMPLET	1		1		not available any more
101	MA141871Y	TUTUCU	HALTER	DAMPER	AMMORTIZZATORE	2		1		
102	MC236216Y	HOOK	HAKEN	CROCHET	GANCIO	1		1		
103	MC236202Y	POST STOPPER	POST STOPPER	STOPPEUR	FERMO	1		1		
104	MC236201Y	LOCKED	SCHLOSS KOMPLETT	SERRURE COMPLETE	SERRATURA COMPLETI	1		1		
105	62102-40910-20Y	LID	DECKEL	COUVERCLE	COPERTURA	1		1	150504 2004	
201	62102-94110-01Y	CONNECTING ROD	SCHLOSS DRAHT	FIL DE SERRURE	LEGARE SERRATURA	AR		1		

TEMSA	SIDE LID - up to 2004' 05.15 SEITEN DECKELN COUVERCLES LATÉRAUX PANNELLI LATERALI			Drw.no 62102-94050-70 Vehicle Model: TB162R					28-035 RevDate: 10.02.2005 Page: 3

Pos	Part Number	English	German	French	Italian	Qty	R/P	From	Up To	Original Number Supplier
202	62102-94110-02Y	CONNECTING ROD	SCHLOSS DRAHT	FIL DE SERRURE	LEGARE SERRATURA	AR		1		
203	62102-94110-03Y	CONNECTING ROD	SCHLOSS DRAHT	FIL DE SERRURE	LEGARE SERRATURA	AR		1		
204	62102-94110-04Y	CONNECTING ROD	SCHLOSS DRAHT	FIL DE SERRURE	LEGARE SERRATURA	AR		1		
205	62102-94110-05Y	CONNECTING ROD	SCHLOSS DRAHT	FIL DE SERRURE	LEGARE SERRATURA	AR		1		
206	62102-94110-06Y	CONNECTING ROD	SCHLOSS DRAHT	FIL DE SERRURE	LEGARE SERRATURA	AR		1		
207	62102-94110-07Y	CONNECTING ROD	SCHLOSS DRAHT	FIL DE SERRURE	LEGARE SERRATURA	AR		1		
208	62102-80340-70Y	LINK ASSY	VERBINDUNG	LIAISON	RACCORDO	AR		1		
209	TC323896Y	HANDLE	HALTER	POIGNEE	MANIGLIA	AR		1		
212	TU150136Y	BASE	PLATTE	PLAQUE D'IMMATRICULA	TARGA	AR		1		
219	62102-80150-75Y	BASE	PLATTE	PLAQUE D'IMMATRICULA	TARGA	AR		1		
220	MC324121Y	STRIKER	HALTER	POIGNEE D'OUVERTURE	SUPPORTO	AR		1		
221	62102-94200-01X	LOCK ASSY	SCHLOSS KOMPLETT	SERRURE COMPLETE	SERRATURA COMPLETI	AR		1		

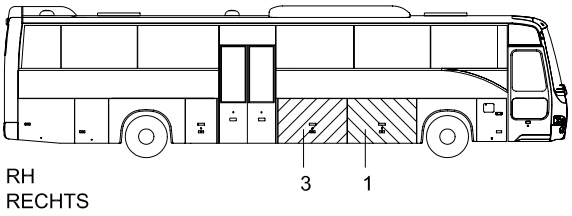

RH
RECHTS

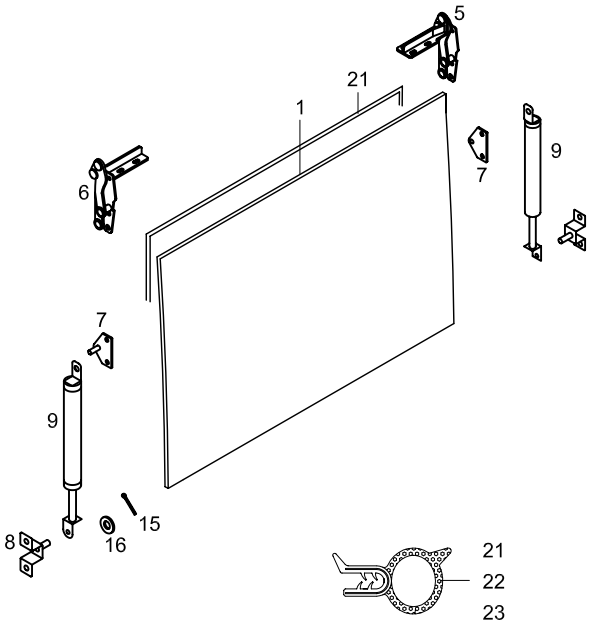

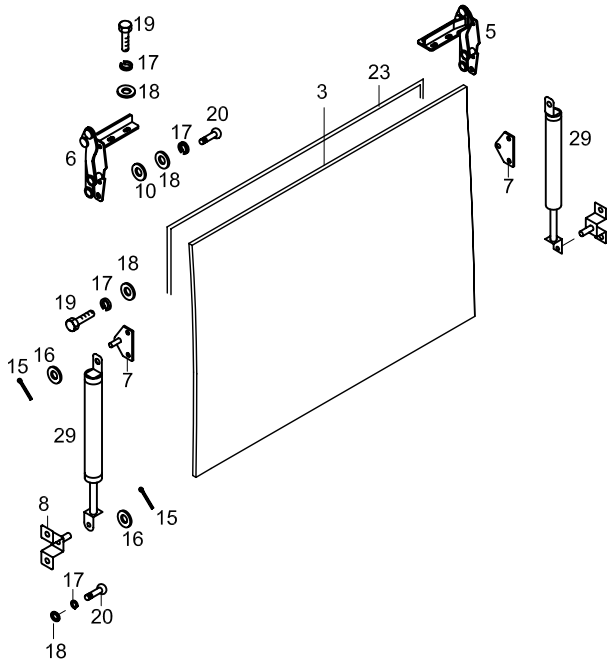

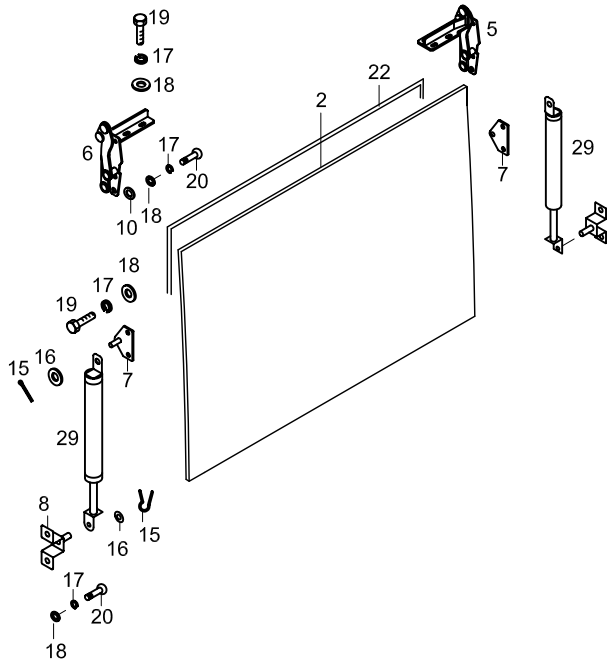

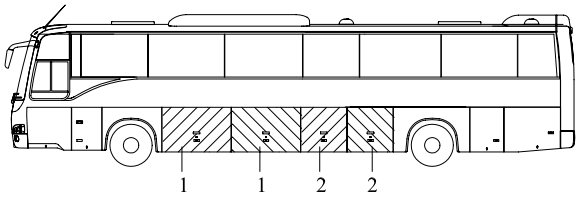

LH
LINKS

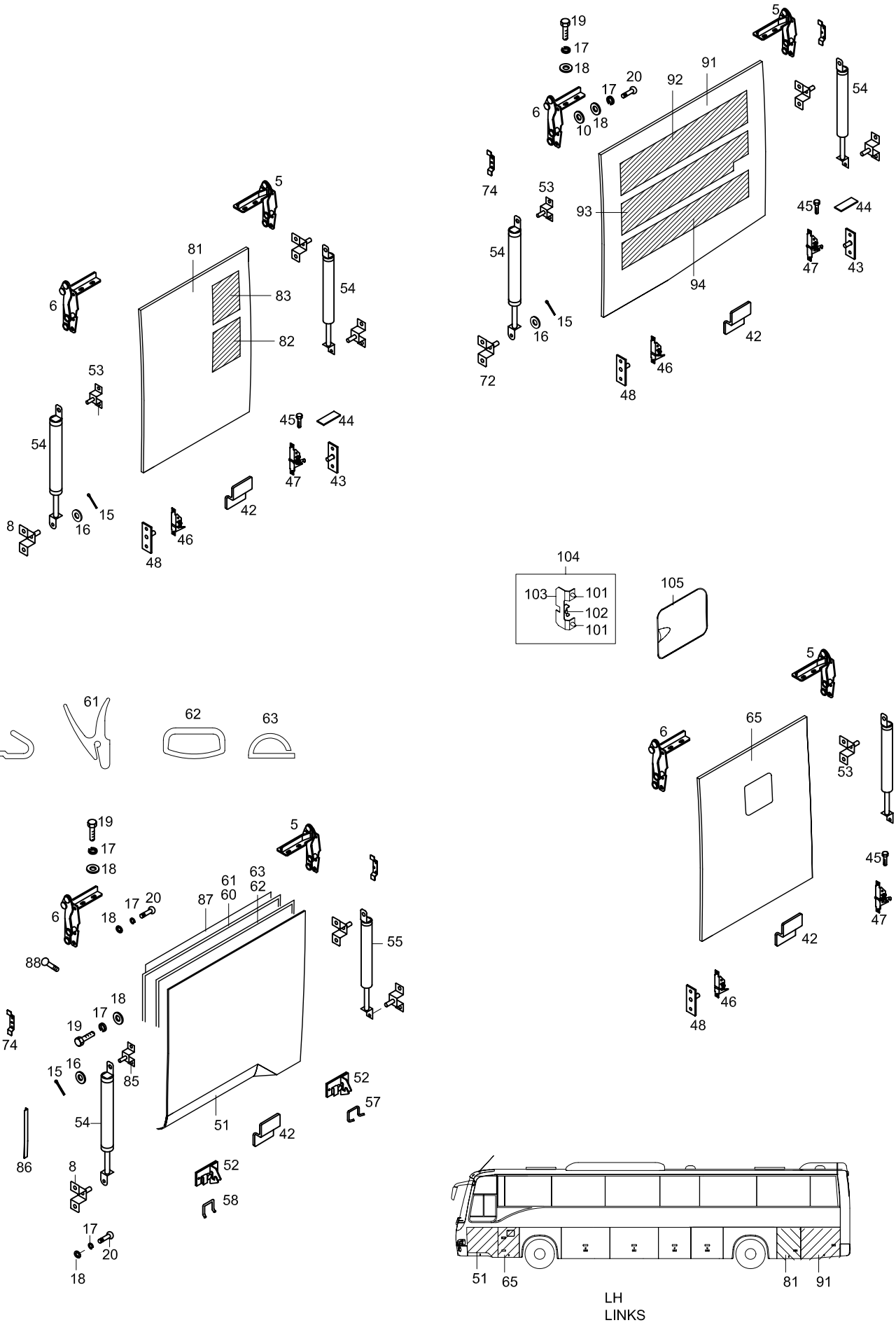
LH
LINKS

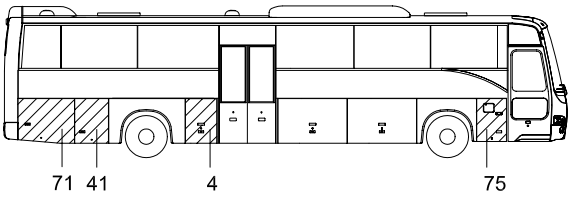
71
41
4
75

RH
RECHTS

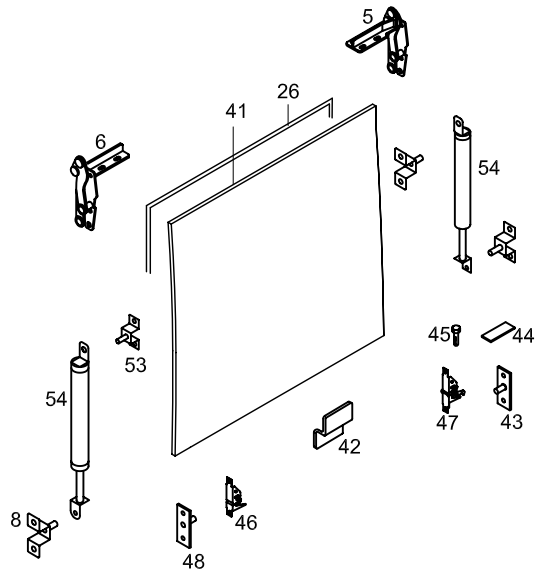
5
26
41
6
54
53
45
44
54
47
43
42
8
46
48

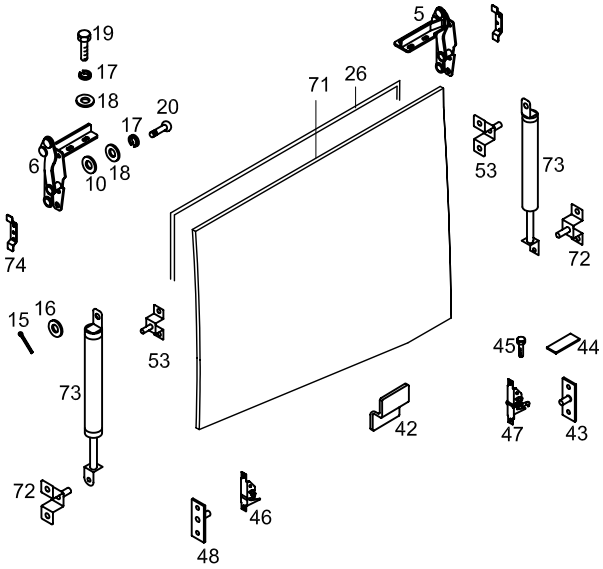
19
17
18
20
17
18
6
10
5
71
26
53
73
74
72
15
16
53
45
44
73
42
47
43
72
46
48

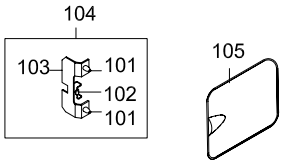
104
103
101
102
101
105

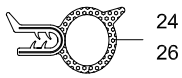
24
26

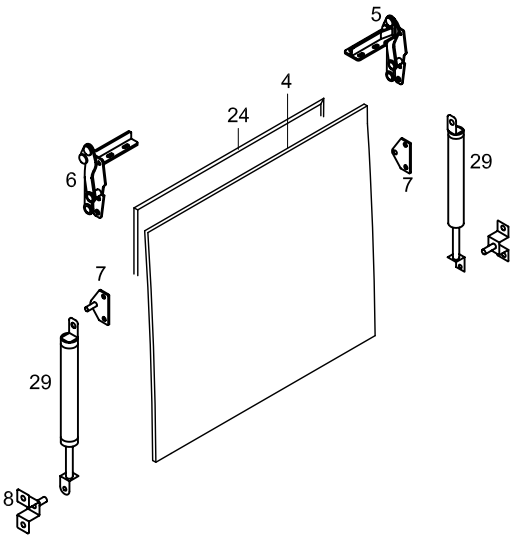
5
4
24
6
7
29
7
29
8

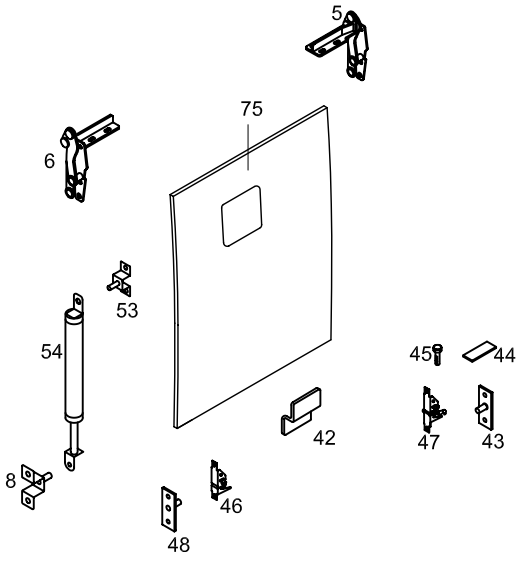
5
75
6
53
54
45
44
42
47
43
8
46
48

BST_NORBAGKILIT

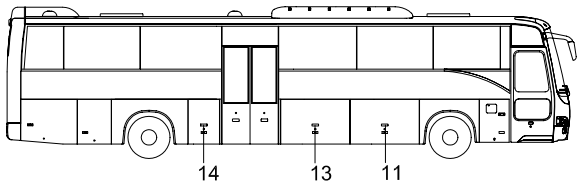

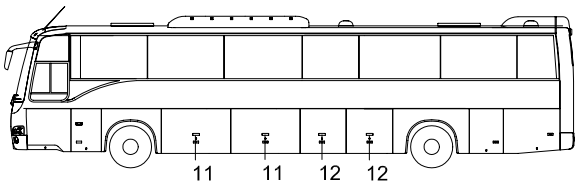

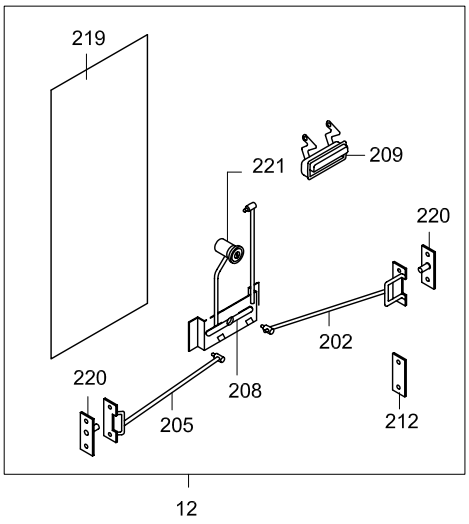

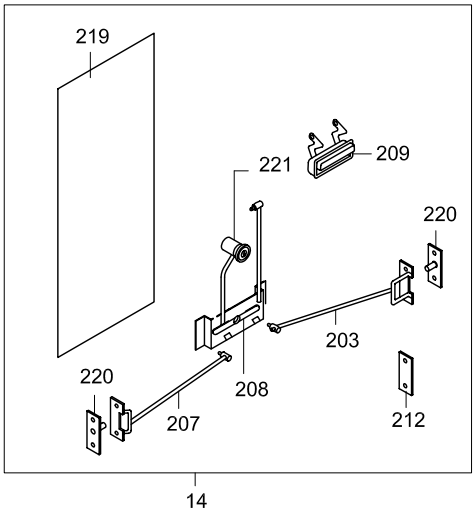

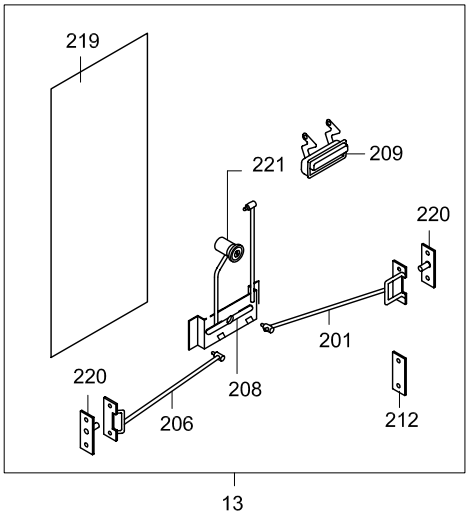

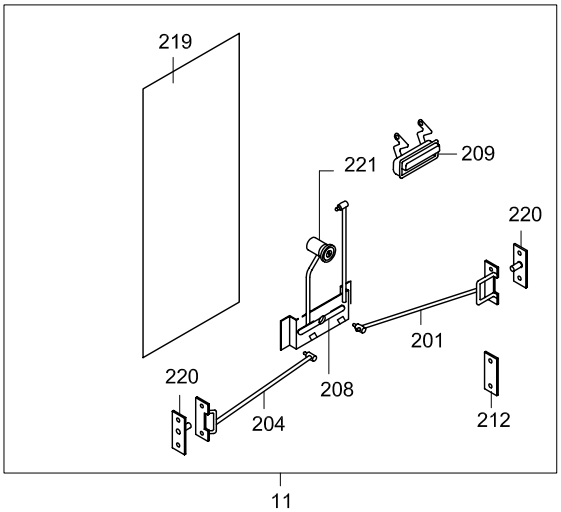

TEMSA	SIDE LID - after 2004' 05.15 SEITEN DECKELN COUVERCLES LATÉRAUX PANNELLI LATERALI	Drw.no 62102-94050-70 Vehicle Model: TB162R	28-036 RevDate: 10.02.2005 Page: 1

Pos	Part Number	English	German	French	Italian	Qty	R/P	From	Up To	Original Number Supplier
1	62102-94100-01KY	SIDE LID	SEITEN DECKEL	COUVERCLE LATERAL	COPERCHIO LATERALE	3		150504 2004		
2	62102-94100-02KY	SIDE LID	SEITEN DECKEL	COUVERCLE LATERAL	COPERCHIO LATERALE	2		150504 2004		
3	62102-94100-03KY	SIDE LID	SEITEN DECKEL	COUVERCLE LATERAL	COPERCHIO LATERALE	1		150504 2004		
4	62102-94100-04KY	SIDE LID	SEITEN DECKEL	COUVERCLE LATERAL	COPERCHIO LATERALE	1		150504 2004		
5	TC257622Y	HINGE ASSY	SCHARNIER	CHARNIERE	CERNIERA	AR		1		
6	TC257623Y	HINGE ASSY	SCHARNIER	CHARNIERE	CERNIERA	AR		1		
7	62102-94101-00Y	BRACKET, STAY DAMPER	STOSSDÄMPFER BRACKET	SUPPORT D'AMORTISSE	BRACCIO AMMORTIZZAT	AR		1		
8	MC211379Y	BRACKET, STAY DAMPER	STOSSDÄMPFER BRACKET	SUPPORT D'AMORTISSE	BRACCIO AMMORTIZZAT	AR		1		
9	62102-70038-07Y	STAY DAMPER	STOSSDÄMPFER	AMORTISSEUR	AMMORTIZZATORE	AR		1		
10	MF450153Y	WASHER PLAIN	UNTERLEGSCHEIBE	RONDELLE PLATE	RONDELLA	AR		1		A6.4
11	62102-94100-30Y	LOCK ASSY	SCHLOSS KOMPLETT	SERRURE COMPLETE	SERRATURA COMPLETI	3		1		BST_NORBAGKILIT
12	62102-94100-31Y	LOCK ASSY	SCHLOSS KOMPLETT	SERRURE COMPLETE	SERRATURA COMPLETI	2		1		BST_NORBAGKILIT
13	62102-94100-32Y	LOCK ASSY	SCHLOSS KOMPLETT	SERRURE COMPLETE	SERRATURA COMPLETI	1		1		BST_NORBAGKILIT
14	62102-94100-33Y	LOCK ASSY	SCHLOSS KOMPLETT	SERRURE COMPLETE	SERRATURA COMPLETI	1		1		BST_NORBAGKILIT
15	MF472037Y	PIN SPLIT	PIN SPLIT	COUPILLE	COPPIGLIA	AR		1		2*18
16	MF450005Y	WASHER PLAIN	UNTERLEGSCHEIBE	RONDELLE PLATE	RONDELLA	AR		1		A8.5
17	MF450404Y	WASHER SPRING	BEILEGSCHEIBE	RONDELLE DE GROWER	RONDELLA	AR		1		A6
18	MF450004Y	WASHER PLAIN	UNTERLEGSCHEIBE	RONDELLE PLATE	RONDELLA	AR		1		A6.4
19	MF200079Y	SCREW MACHINE	SCHRAUBE	PLAQUE D'IMMATRICULA	VITE	AR		1		6*20
20	TC386109Y	SCREW	SCHRAUBE	PLAQUE D'IMMATRICULA	VITE	AR		1		
21	62102-94000-20Y	WEATHER STRIP	DOCHT	MECHE	GUARNIZIONE	1		1		
22	62102-94000-21Y	WEATHER STRIP	DOCHT	MECHE	GUARNIZIONE	1		1		
23	62102-94000-22Y	WEATHER STRIP	DOCHT	MECHE	GUARNIZIONE	1		1		
24	62102-94000-23Y	WEATHER STRIP	DOCHT	MECHE	GUARNIZIONE	1		1		
26	62102-92000-02Y	WEATHER STRIP	DOCHT	MECHE	GUARNIZIONE	1		1		
29	62102-70038-08Y	STAY DAMPER	STOSSDÄMPFER	AMORTISSEUR	AMMORTIZZATORE	AR		1		
41	62102-94100-10KY	SIDE LID	SEITEN DECKEL	COUVERCLE LATERAL	COPERCHIO LATERALE	1		150504 2004		
42	62102-80010-22Y	BRACKET	BRACKET	SUPPORT	BRACCIO	AR		1		
43	MC381016Y	STRIKER	HALTER	POIGNEE D'OUVERTURE	SUPPORTO	AR		1		
44	TM150301Y	PLATE	PLATTE	PLAQUE D'IMMATRICULA	TARGA	AR		1		
45	MF100029Y	BOLT	SCHRAUBE	BOULON	BULLONE	AR		1		M6*20
46	MC375296Y	LOCK	SCHLOSS	SERRURE	COPERTURA	AR		1		
47	MC375615Y	LOCK	SCHLOSS	SERRURE	COPERTURA	AR		1		
48	62102-94100-23Y	STRIKER	HALTER	POIGNEE D'OUVERTURE	SUPPORTO	AR		1		
51	62102-71000-72KY	SIDE LID	SEITEN DECKEL	COUVERCLE LATERAL –	COPERCHIO LATERALE -	1		150504 2004		

TEMSA	SIDE LID - after 2004' 05.15 SEITEN DECKELN COUVERCLES LATÉRAUX PANNELLI LATERALI			Drw.no 62102-94050-70 Vehicle Model: TB162R						28-036 RevDate: 10.02.2005 Page: 2
Pos	Part Number	English	German	French	Italian	Qty	R/P	From	Up To	Original Number Supplier
52	MC201183Y	LOCK	SCHLOSS	SERRURE	COPERTURA	AR		1		
53	62101-10250-72Y	BRACKET	BRACKET	SUPPORT	BRACCIO	AR		1		
54	62102-70028-02Y	STAY DAMPER	STOSSDÄMPFER	AMORTISSEUR	AMMORTIZZATORE	AR		1		
55	62102-70028-01Y	STAY DAMPER	STOSSDÄMPFER	AMORTISSEUR	AMMORTIZZATORE	AR		1		
57	TC201184-20Y	POST STOPPER	POST STOPPER	STOPPEUR	FERMO	AR		1		
58	TC201184-30Y	POST STOPPER	POST STOPPER	STOPPEUR	FERMO	AR		1		
60	62102-71050-70Y	WEATHER STRIP	DOCHT	MECHE	GUARNIZIONE	AR		1		
61	62102-61040-81Y	WEATHER STRIP	DOCHT	MECHE	GUARNIZIONE	AR		1		
62	62102-71060-70Y	WEATHER STRIP	DOCHT	MECHE	GUARNIZIONE	AR		1		
63	62102-71040-70Y	WEATHER STRIP	DOCHT	MECHE	GUARNIZIONE	AR		1		
65	62102-94100-06KY	SIDE LID	SEITEN DECKEL	COUVERCLE LATERAL	COPERCHIO LATERALE	1		150504 2004		
71	62102-94100-11KY	SIDE LID	SEITEN DECKEL	COUVERCLE LATERAL	COPERCHIO LATERALE	1		150504 2004		
72	MC211383Y	BRACKET	BRACKET	SUPPORT	BRACCIO	AR		1		
73	62102-70028-02Y	STAY DAMPER	STOSSDÄMPFER	AMORTISSEUR	AMMORTIZZATORE	2		1		
74	62102-61010-70Y	BRACKET	BRACKET	SUPPORT	BRACCIO	2		1		
75	62102-94100-05KY	SIDE LID	SEITEN DECKEL	COUVERCLE LATERAL	COPERCHIO LATERALE	1		150504 2004		
81	62102-94100-18KY	SIDE LID	SEITEN DECKEL	COUVERCLE LATERAL	COPERCHIO LATERALE	1		150504 2004		
82	62102-94110-00Y	GRILLE	GRILL	GRILLAGE	RETE DI METALLO	AR		1		
83	62102-94110-00Y	GRILLE	GRILL	GRILLAGE	RETE DI METALLO	AR		1		
85	62101-10250-75Y	BRACKET	BRACKET	SUPPORT	BRACCIO	2		1		
86	62102-76350-10Y	PLATE	PLATTE	PLAQUE D'IMMATRICULA	TARGA	2		1		
87	62102-71030-70Y	PANEL INNER	INNEN PANEELE	PANNEAU INTERIEUR	PANNELLO INTERNO	1		1		
88	MF453017Y	SCREW TAPPING	SCHRAUBE	PLAQUE D'IMMATRICULA	VITE	AR		1		4.2*13
91	62102-94100-09KY	SIDE LID	SEITEN DECKEL	COUVERCLE LATERAL	COPERCHIO LATERALE	1		150504 2004		
92	62102-94110-00Y	GRILLE	GRILL	GRILLAGE	RETE DI METALLO	AR		1		
93	62102-94110-00Y	GRILLE	GRILL	GRILLAGE	RETE DI METALLO	AR		1		
94	62102-94110-00Y	GRILLE	GRILL	GRILLAGE	RETE DI METALLO	AR		1		
101	MA141871Y	TUTUCU	HALTER	DAMPER	AMMORTIZZATORE	2		1		
102	MC236216Y	HOOK	HAKEN	CROCHET	GANCIO	1		1		
103	MC236202Y	POST STOPPER	POST STOPPER	STOPPEUR	FERMO	1		1		
104	MC236201Y	LOCKED	SCHLOSS KOMPLETT	SERRURE COMPLETE	SERRATURA COMPLETI	1		1		
105	62102-40910-20KY	LID	DECKEL	COUVERCLE	COPERTURA	2		150504 2004		
201	62102-94110-01Y	CONNECTING ROD	SCHLOSS DRAHT	FIL DE SERRURE	LEGARE SERRATURA	AR		1		
202	62102-94110-02Y	CONNECTING ROD	SCHLOSS DRAHT	FIL DE SERRURE	LEGARE SERRATURA	AR		1		
203	62102-94110-03Y	CONNECTING ROD	SCHLOSS DRAHT	FIL DE SERRURE	LEGARE SERRATURA	AR		1		

TEMSA	SIDE LID - after 2004' 05.15 SEITEN DECKELN COUVERCLES LATÉRAUX PANNELLI LATERALI			Drw.no 62102-94050-70					28-036
				Vehicle Model: TB162R					RevDate: 10.02.2005 Page: 3

Pos	Part Number	English	German	French	Italian	Qty	R/P	From	Up To	Original Number Supplier
204	62102-94110-04Y	CONNECTING ROD	SCHLOSS DRAHT	FIL DE SERRURE	LEGARE SERRATURA	AR		1		
205	62102-94110-05Y	CONNECTING ROD	SCHLOSS DRAHT	FIL DE SERRURE	LEGARE SERRATURA	AR		1		
206	62102-94110-06Y	CONNECTING ROD	SCHLOSS DRAHT	FIL DE SERRURE	LEGARE SERRATURA	AR		1		
207	62102-94110-07Y	CONNECTING ROD	SCHLOSS DRAHT	FIL DE SERRURE	LEGARE SERRATURA	AR		1		
208	62102-80340-70Y	LINK ASSY	VERBINDUNG	LIAISON	RACCORDO	AR		1		
209	TC323896Y	HANDLE	HALTER	POIGNEE	MANIGLIA	AR		1		BST_NORBAGKILIT
212	TU150136Y	BASE	PLATTE	PLAQUE D'IMMATRICULA	TARGA	AR		1		
219	62102-80150-75Y	BASE	PLATTE	PLAQUE D'IMMATRICULA	TARGA	AR		1		
220	MC324121Y	STRIKER	HALTER	POIGNEE D'OUVERTURE	SUPPORTO	AR		1		
221	62102-94200-01X	LOCK ASSY	SCHLOSS KOMPLETT	SERRURE COMPLETE	SERRATURA COMPLETI	AR		1		BST_NORBAGKILIT

TEMSA

Side Lids - after 2004' 05.15
Seiten Deckeln
Couvercles latéraux
Pannelli laterali

Vehicle Model: TB162R

Group No : 28-037
Draw. Num. :
x
Rev. Date :
Page : 1

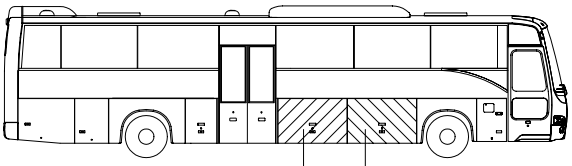

RH
RECHTS

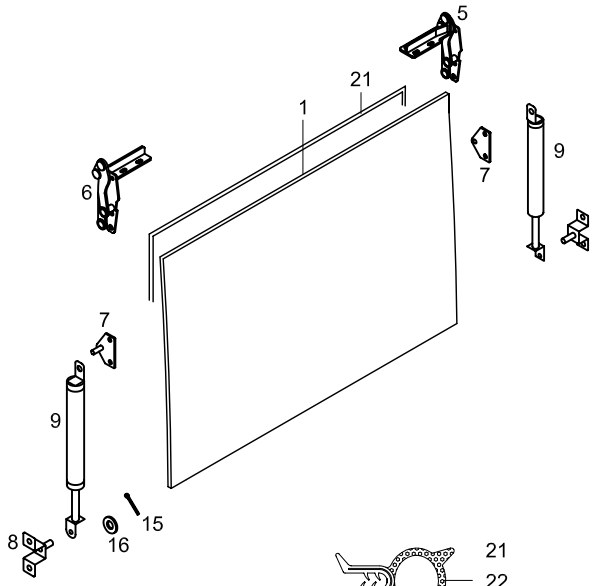

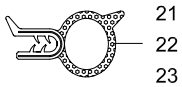

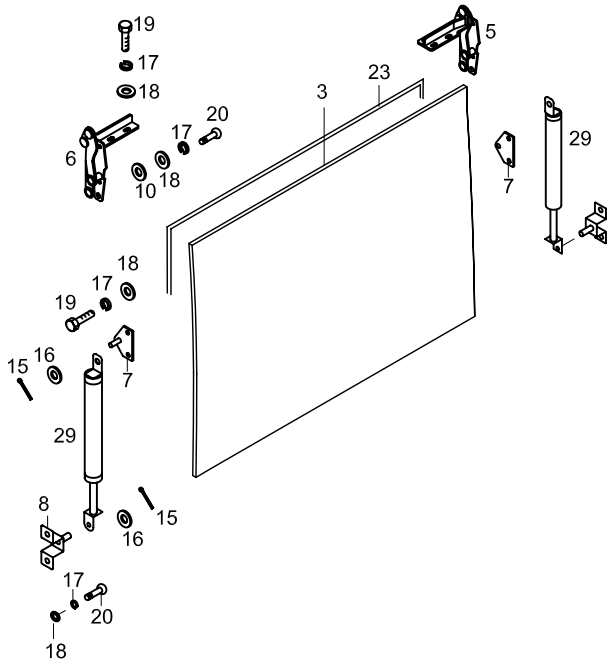

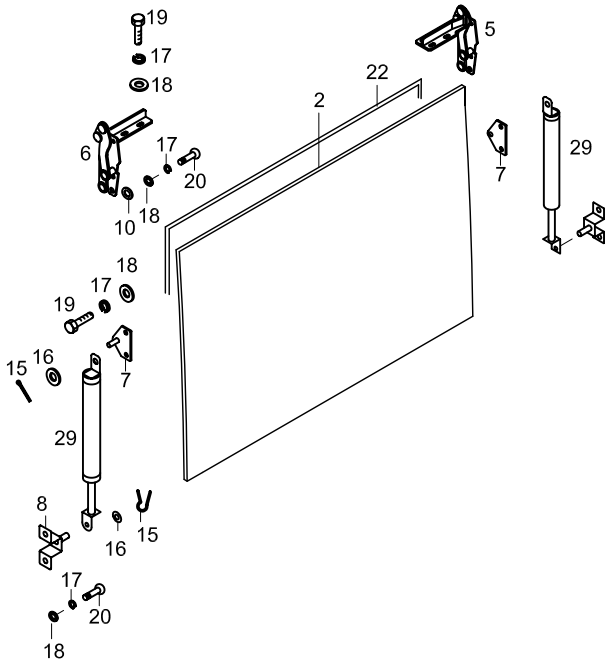

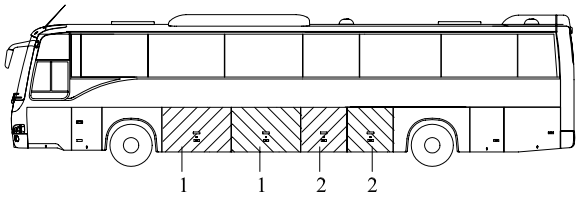

LH
LINKS

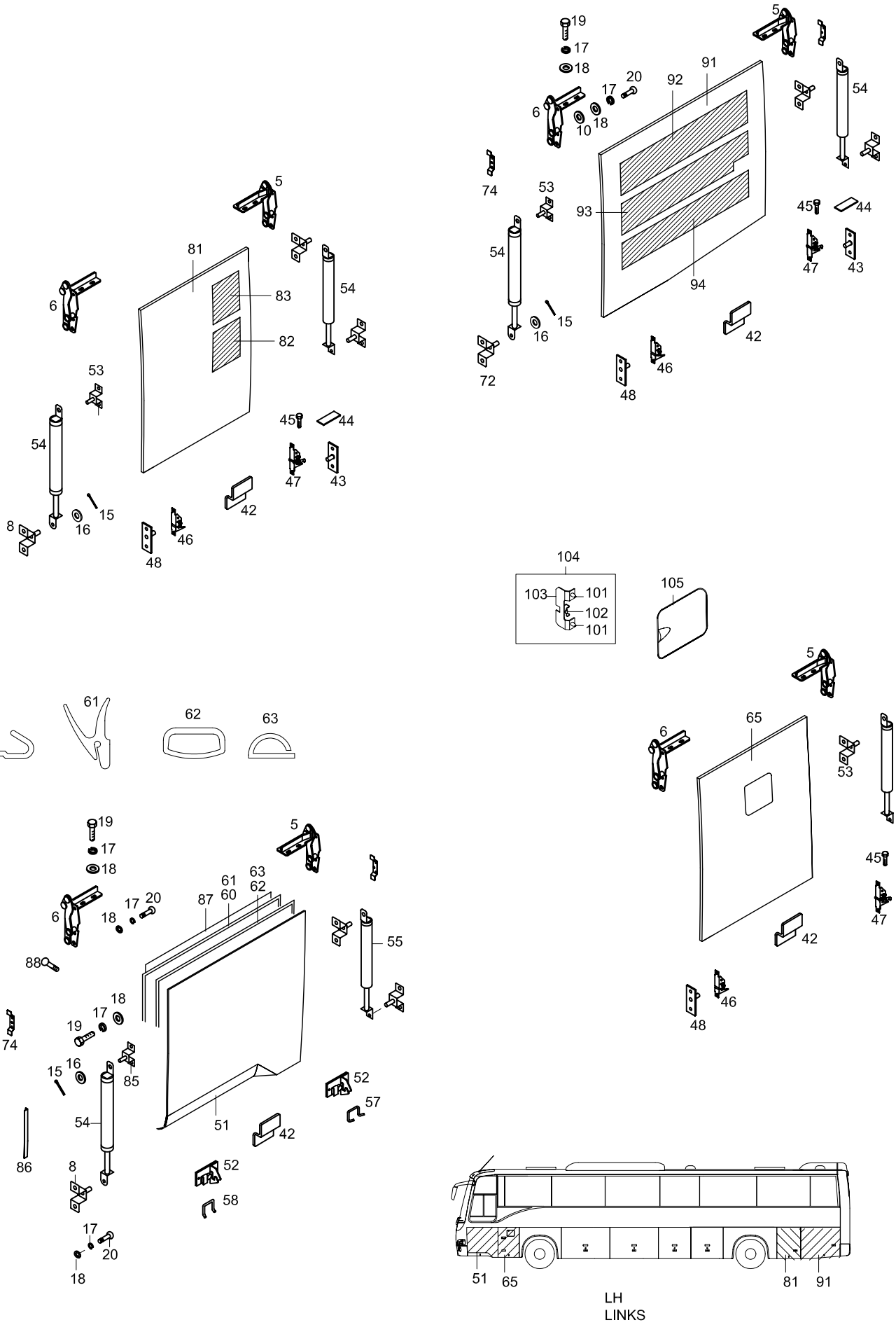
LH
LINKS

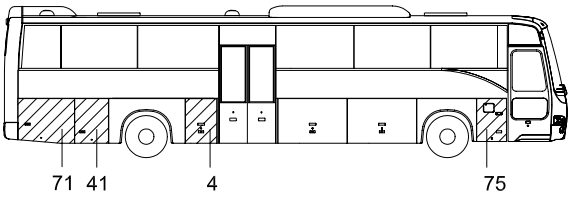
71
41
4
75

RH
RECHTS

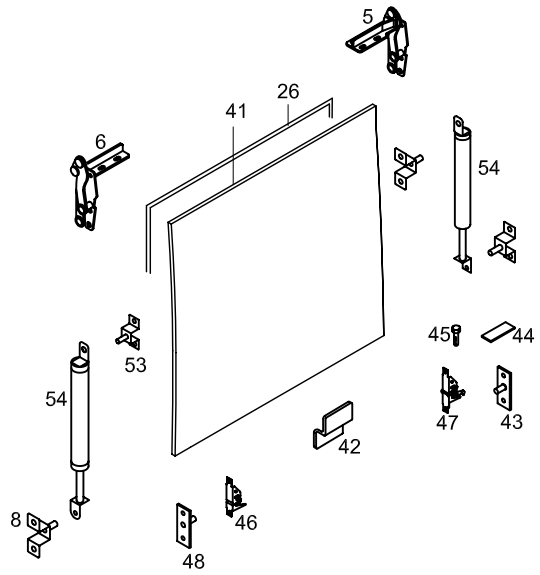
5
26
41
6
54
53
45
44
54
47
43
42
8
46
48

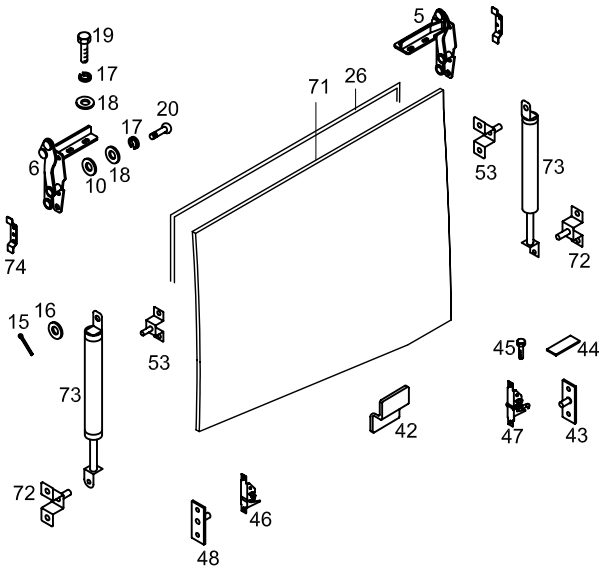
19
17
18
20
17
18
6
10
5
71
26
53
73
74
72
15
16
53
45
44
73
42
47
43
72
46
48

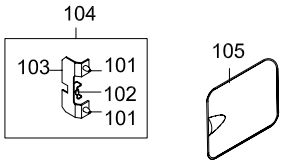
104
103
101
102
101
105

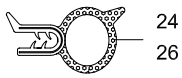
24
26

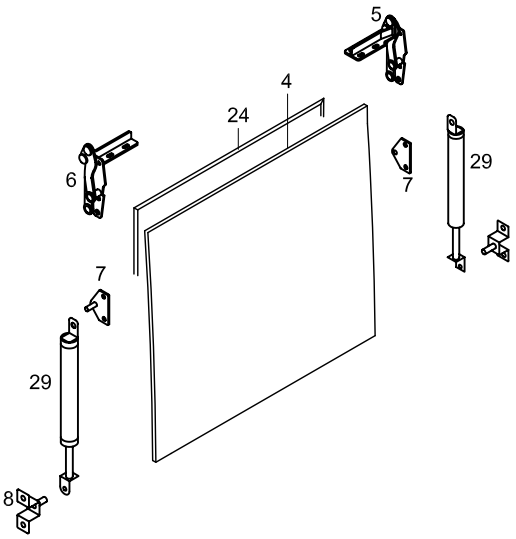
5
4
24
6
7
29
7
29
8

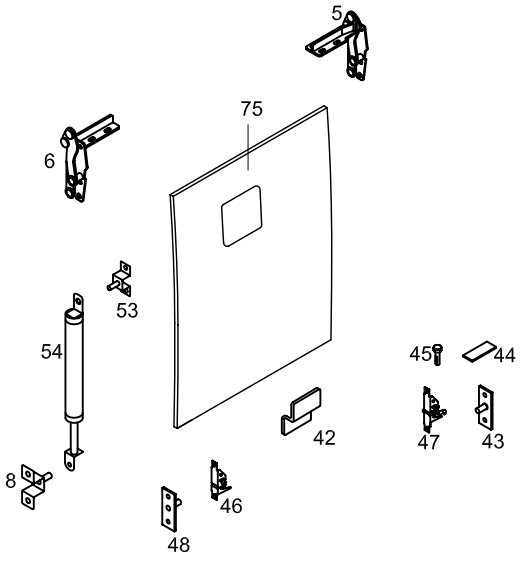
5
75
6
53
54
45
44
42
47
43
8
46
48

(BBAG_KILIT_02) HAPPICH

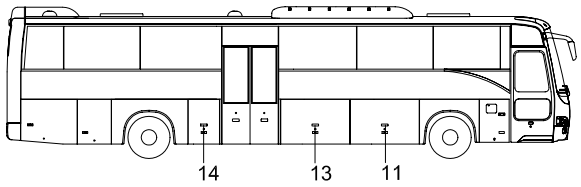

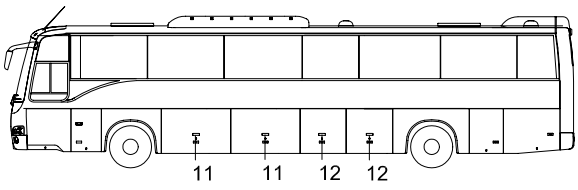

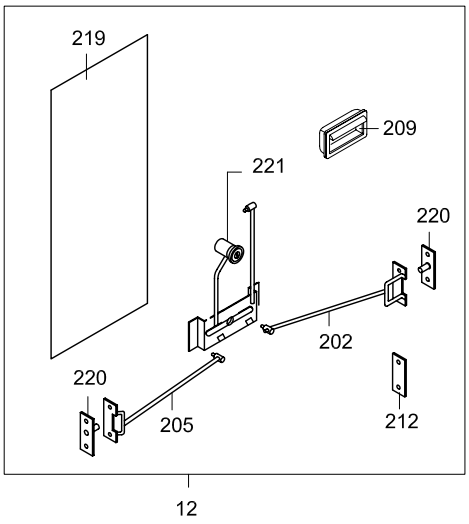

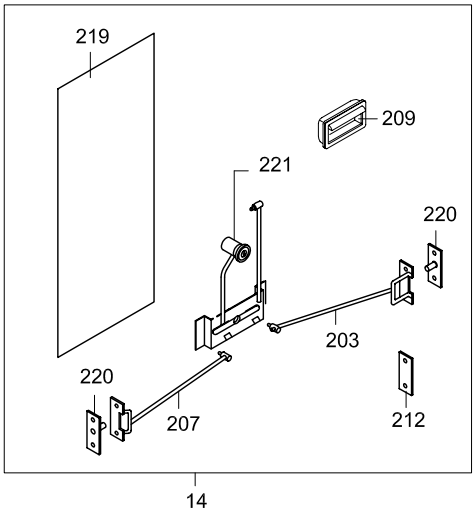

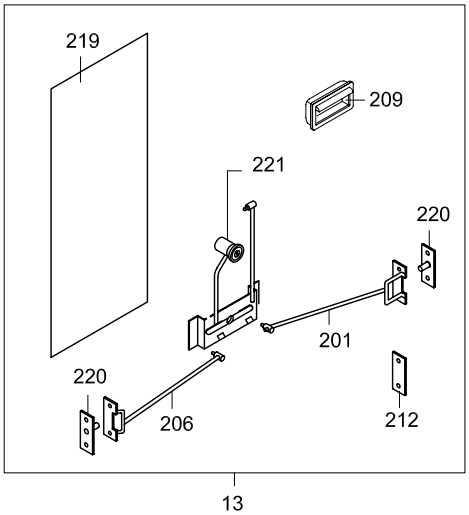

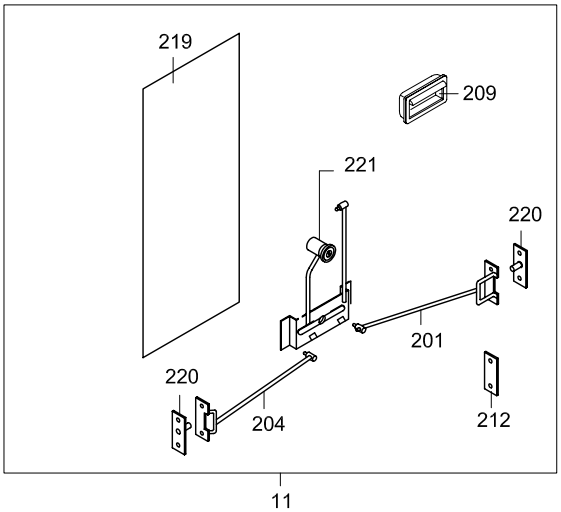

TEMSA

SIDE LID - after 2004' 05.15
SEITEN DECKELN
COUVERCLES LATÉRAUX
PANNELLI LATERALI

Drw.no
62102-94050-70

Vehicle Model:
TB162R

28-037

RevDate: 10.02.2005
Page: 1

Pos	Part Number	English	German	French	Italian	Qty	R/P	From	Up To	Original Number Supplier
1	62102-94150-01KY	SIDE LID	SEITEN DECKEL	COUVERCLE LATERAL	COPERCHIO LATERALE	3		150504 2004		
2	62102-94150-02KY	SIDE LID	SEITEN DECKEL	COUVERCLE LATERAL	COPERCHIO LATERALE	2		150504 2004		
3	62102-94150-03KY	SIDE LID	SEITEN DECKEL	COUVERCLE LATERAL	COPERCHIO LATERALE	1		150504 2004		
4	62102-94150-04KY	SIDE LID	SEITEN DECKEL	COUVERCLE LATERAL	COPERCHIO LATERALE	1		150504 2004		
5	TC257622Y	HINGE ASSY	SCHARNIER	CHARNIERE	CERNIERA	AR		1		
6	TC257623Y	HINGE ASSY	SCHARNIER	CHARNIERE	CERNIERA	AR		1		
7	62102-94101-00Y	BRACKET, STAY DAMPER	STOSSDÄMPFER BRACKET	SUPPORT D'AMORTISSE	BRACCIO AMMORTIZZAT	AR		1		
8	MC211379Y	BRACKET, STAY DAMPER	STOSSDÄMPFER BRACKET	SUPPORT D'AMORTISSE	BRACCIO AMMORTIZZAT	AR		1		
9	62102-70038-07Y	STAY DAMPER	STOSSDÄMPFER	AMORTISSEUR	AMMORTIZZATORE	AR		1		
10	MF450153Y	WASHER PLAIN	UNTERLEGSCHEIBE	RONDELLE PLATE	RONDELLA	AR		1		A6.4
11	62102-94150-30Y	LOCK ASSY	SCHLOSS KOMPLETT	SERRURE COMPLETE	SERRATURA COMPLETI	3		1		(BBAG_KILIT_02) HAPPICH
12	62102-94150-31Y	LOCK ASSY	SCHLOSS KOMPLETT	SERRURE COMPLETE	SERRATURA COMPLETI	2		1		(BBAG_KILIT_02) HAPPICH
13	62102-94150-32Y	LOCK ASSY	SCHLOSS KOMPLETT	SERRURE COMPLETE	SERRATURA COMPLETI	1		1		(BBAG_KILIT_02) HAPPICH
14	62102-94150-33Y	LOCK ASSY	SCHLOSS KOMPLETT	SERRURE COMPLETE	SERRATURA COMPLETI	1		1		(BBAG_KILIT_02) HAPPICH
15	MF472037Y	PIN SPLIT	PIN SPLIT	COUPILLE	COPPIGLIA	AR		1		2*18
16	MF450005Y	WASHER PLAIN	UNTERLEGSCHEIBE	RONDELLE PLATE	RONDELLA	AR		1		A8.5
17	MF450404Y	WASHER SPRING	BEILEGSCHEIBE	RONDELLE DE GROWER	RONDELLA	AR		1		A6
18	MF450004Y	WASHER PLAIN	UNTERLEGSCHEIBE	RONDELLE PLATE	RONDELLA	AR		1		A6.4
19	MF200079Y	SCREW MACHINE	SCHRAUBE	PLAQUE D'IMMATRICULA	VITE	AR		1		6*20
20	TC386109Y	SCREW	SCHRAUBE	PLAQUE D'IMMATRICULA	VITE	AR		1		
21	62102-94000-20Y	WEATHER STRIP	DOCHT	MECHE	GUARNIZIONE	1		1		
22	62102-94000-21Y	WEATHER STRIP	DOCHT	MECHE	GUARNIZIONE	1		1		
23	62102-94000-22Y	WEATHER STRIP	DOCHT	MECHE	GUARNIZIONE	1		1		
24	62102-94000-23Y	WEATHER STRIP	DOCHT	MECHE	GUARNIZIONE	1		1		
26	62102-92000-02Y	WEATHER STRIP	DOCHT	MECHE	GUARNIZIONE	1		1		
29	62102-70038-08Y	STAY DAMPER	STOSSDÄMPFER	AMORTISSEUR	AMMORTIZZATORE	AR		1		
41	62102-94100-10KY	SIDE LID	SEITEN DECKEL	COUVERCLE LATERAL	COPERCHIO LATERALE	1		150504 2004		
42	62102-80010-22Y	BRACKET	BRACKET	SUPPORT	BRACCIO	AR		1		
43	MC381016Y	STRIKER	HALTER	POIGNEE D'OUVERTURE	SUPPORTO	AR		1		
44	TM150301Y	PLATE	PLATTE	PLAQUE D'IMMATRICULA	TARGA	AR		1		
45	MF100029Y	BOLT	SCHRAUBE	BOULON	BULLONE	AR		1		M6*20
46	MC375296Y	LOCK	SCHLOSS	SERRURE	COPERTURA	AR		1		
47	MC375615Y	LOCK	SCHLOSS	SERRURE	COPERTURA	AR		1		
48	62102-94100-23Y	STRIKER	HALTER	POIGNEE D'OUVERTURE	SUPPORTO	AR		1		
51	62102-71000-72KY	SIDE LID	SEITEN DECKEL	COUVERCLE LATERAL –	COPERCHIO LATERALE -	1		150504 2004		

TEMSA	SIDE LID - after 2004' 05.15 SEITEN DECKELN COUVERCLES LATÉRAUX PANNELLI LATERALI			Drw.no 62102-94050-70 Vehicle Model: TB162R						28-037 RevDate: 10.02.2005 Page: 2
Pos	Part Number	English	German	French	Italian	Qty	R/P	From	Up To	Original Number Supplier
52	MC201183Y	LOCK	SCHLOSS	SERRURE	COPERTURA	AR		1		
53	62101-10250-72Y	BRACKET	BRACKET	SUPPORT	BRACCIO	AR		1		
54	62102-70028-02Y	STAY DAMPER	STOSSDÄMPFER	AMORTISSEUR	AMMORTIZZATORE	AR		1		
55	62102-70028-01Y	STAY DAMPER	STOSSDÄMPFER	AMORTISSEUR	AMMORTIZZATORE	AR		1		
57	TC201184-20Y	POST STOPPER	POST STOPPER	STOPPEUR	FERMO	AR		1		
58	TC201184-30Y	POST STOPPER	POST STOPPER	STOPPEUR	FERMO	AR		1		
60	62102-71050-70Y	WEATHER STRIP	DOCHT	MECHE	GUARNIZIONE	AR		1		
61	62102-61040-81Y	WEATHER STRIP	DOCHT	MECHE	GUARNIZIONE	AR		1		
62	62102-71060-70Y	WEATHER STRIP	DOCHT	MECHE	GUARNIZIONE	AR		1		
63	62102-71040-70Y	WEATHER STRIP	DOCHT	MECHE	GUARNIZIONE	AR		1		
65	62102-94100-06KY	SIDE LID	SEITEN DECKEL	COUVERCLE LATERAL	COPERCHIO LATERALE	1		150504 2004		
71	62102-94100-11KY	SIDE LID	SEITEN DECKEL	COUVERCLE LATERAL	COPERCHIO LATERALE	1		150504 2004		
72	MC211383Y	BRACKET	BRACKET	SUPPORT	BRACCIO	AR		1		
73	62102-70028-02Y	STAY DAMPER	STOSSDÄMPFER	AMORTISSEUR	AMMORTIZZATORE	2		1		
74	62102-61010-70Y	BRACKET	BRACKET	SUPPORT	BRACCIO	2		1		
75	62102-94100-05KY	SIDE LID	SEITEN DECKEL	COUVERCLE LATERAL	COPERCHIO LATERALE	1		150504 2004		
81	62102-94100-18KY	SIDE LID	SEITEN DECKEL	COUVERCLE LATERAL	COPERCHIO LATERALE	1		150504 2004		
82	62102-94110-00Y	GRILLE	GRILL	GRILLAGE	RETE DI METALLO	AR		1		
83	62102-94110-00Y	GRILLE	GRILL	GRILLAGE	RETE DI METALLO	AR		1		
85	62101-10250-75Y	BRACKET	BRACKET	SUPPORT	BRACCIO	2		1		
86	62102-76350-10Y	PLATE	PLATTE	PLAQUE D'IMMATRICULA	TARGA	2		1		
87	62102-71030-70Y	PANEL INNER	INNEN PANEELE	PANNEAU INTERIEUR	PANNELLO INTERNO	1		1		
88	MF453017Y	SCREW TAPPING	SCHRAUBE	PLAQUE D'IMMATRICULA	VITE	AR		1		4.2*13
91	62102-94100-09KY	SIDE LID	SEITEN DECKEL	COUVERCLE LATERAL	COPERCHIO LATERALE	1		150504 2004		
92	62102-94110-00Y	GRILLE	GRILL	GRILLAGE	RETE DI METALLO	AR		1		
93	62102-94110-00Y	GRILLE	GRILL	GRILLAGE	RETE DI METALLO	AR		1		
94	62102-94110-00Y	GRILLE	GRILL	GRILLAGE	RETE DI METALLO	AR		1		
101	MA141871Y	TUTUCU	HALTER	DAMPER	AMMORTIZZATORE	2		1		
102	MC236216Y	HOOK	HAKEN	CROCHET	GANCIO	1		1		
103	MC236202Y	POST STOPPER	POST STOPPER	STOPPEUR	FERMO	1		1		
104	MC236201Y	LOCKED	SCHLOSS KOMPLETT	SERRURE COMPLETE	SERRATURA COMPLETI	1		1		
105	62102-40910-20KY	LID	DECKEL	COUVERCLE	COPERTURA	2		150504 2004		
201	62102-94160-01Y	CONNECTING ROD	SCHLOSS DRAHT	FIL DE SERRURE	LEGARE SERRATURA	AR		150504 2004		
202	62102-94160-02Y	CONNECTING ROD	SCHLOSS DRAHT	FIL DE SERRURE	LEGARE SERRATURA	AR		150504 2004		
203	62102-94160-03Y	CONNECTING ROD	SCHLOSS DRAHT	FIL DE SERRURE	LEGARE SERRATURA	AR		150504 2004		

TEMSA	SIDE LID - after 2004' 05.15 SEITEN DECKELN COUVERCLES LATÉRAUX PANNELLI LATERALI			Drw.no 62102-94050-70					28-037
				Vehicle Model: TB162R					RevDate: 10.02.2005 Page: 3

Pos	Part Number	English	German	French	Italian	Qty	R/P	From	Up To	Original Number Supplier
204	62102-94160-04Y	CONNECTING ROD	SCHLOSS DRAHT	FIL DE SERRURE	LEGARE SERRATURA	AR		150504 2004		
205	62102-94160-05Y	CONNECTING ROD	SCHLOSS DRAHT	FIL DE SERRURE	LEGARE SERRATURA	AR		150504 2004		
206	62102-94160-06Y	CONNECTING ROD	SCHLOSS DRAHT	FIL DE SERRURE	LEGARE SERRATURA	AR		150504 2004		
207	62102-94160-07Y	CONNECTING ROD	SCHLOSS DRAHT	FIL DE SERRURE	LEGARE SERRATURA	AR		150504 2004		
209	6020578X	HANDLE standard	HALTER	POIGNEE	MANIGLIA	AR		150504 2004		(BBAG_KILIT_02) HAPPICH
209	6020571X	HANDLE central locking	HALTER	POIGNEE	MANIGLIA	AR		150504 2004		(BBAG_KILIT_03) HAPPICH central lock
212	TU150136Y	BASE	PLATTE	PLAQUE D'IMMATRICULA	TARGA	AR		1		
219	62102-80150-75Y	BASE	PLATTE	PLAQUE D'IMMATRICULA	TARGA	AR		1		
220	MC324121Y	STRIKER	HALTER	POIGNEE D'OUVERTURE	SUPPORTO	AR		1		
221	6020601X	LOCK ASSY standard	SCHLOSS KOMPLEX	SERRURE COMPLETE	SERRATURA COMPLETI	AR		150504 2004		(BBAG_KILIT_02) HAPPICH
221	6020600X	LOCK ASSY central locking	SCHLOSS KOMPLEX	SERRURE COMPLETE	SERRATURA COMPLETI	AR		150504 2004		(BBAG_KILIT_03) HAPPICH central lock

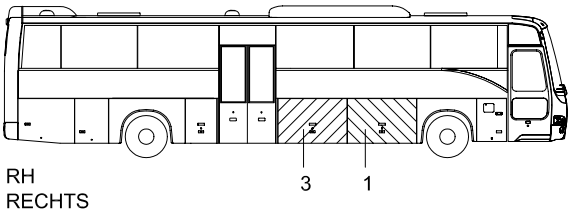

RH
RECHTS

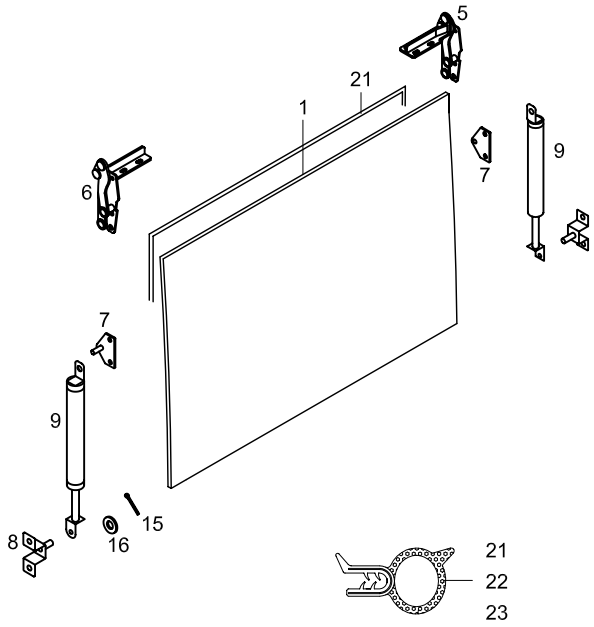

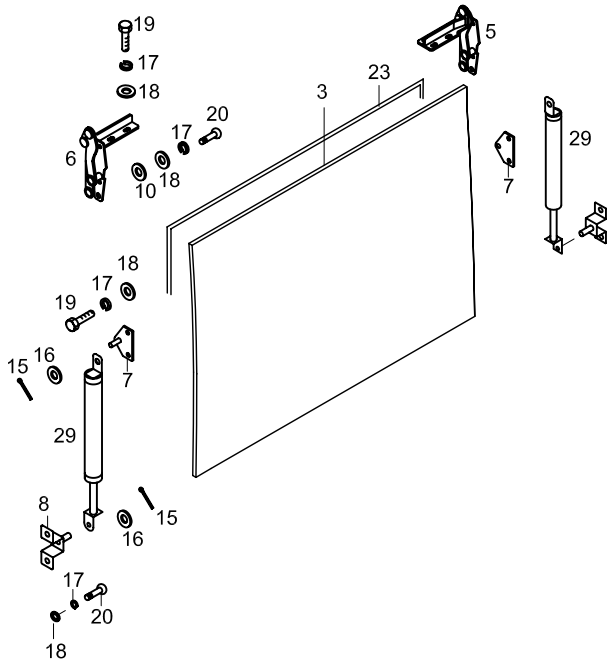

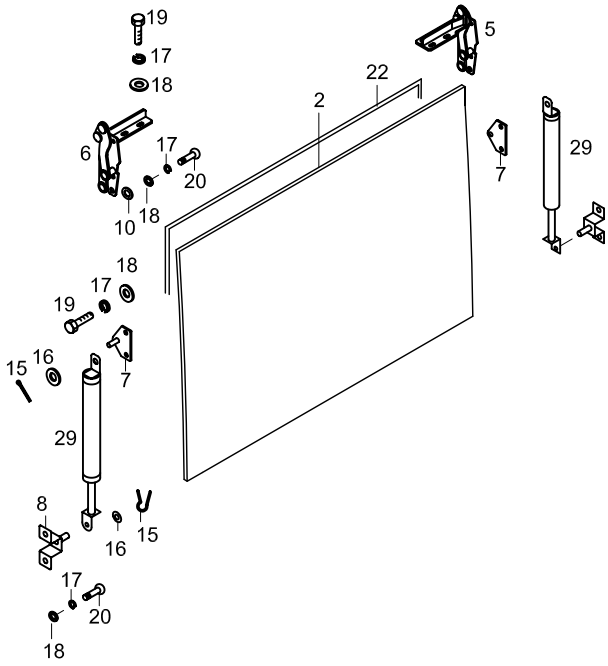

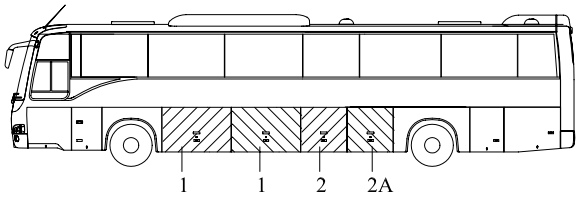

LH
LINKS

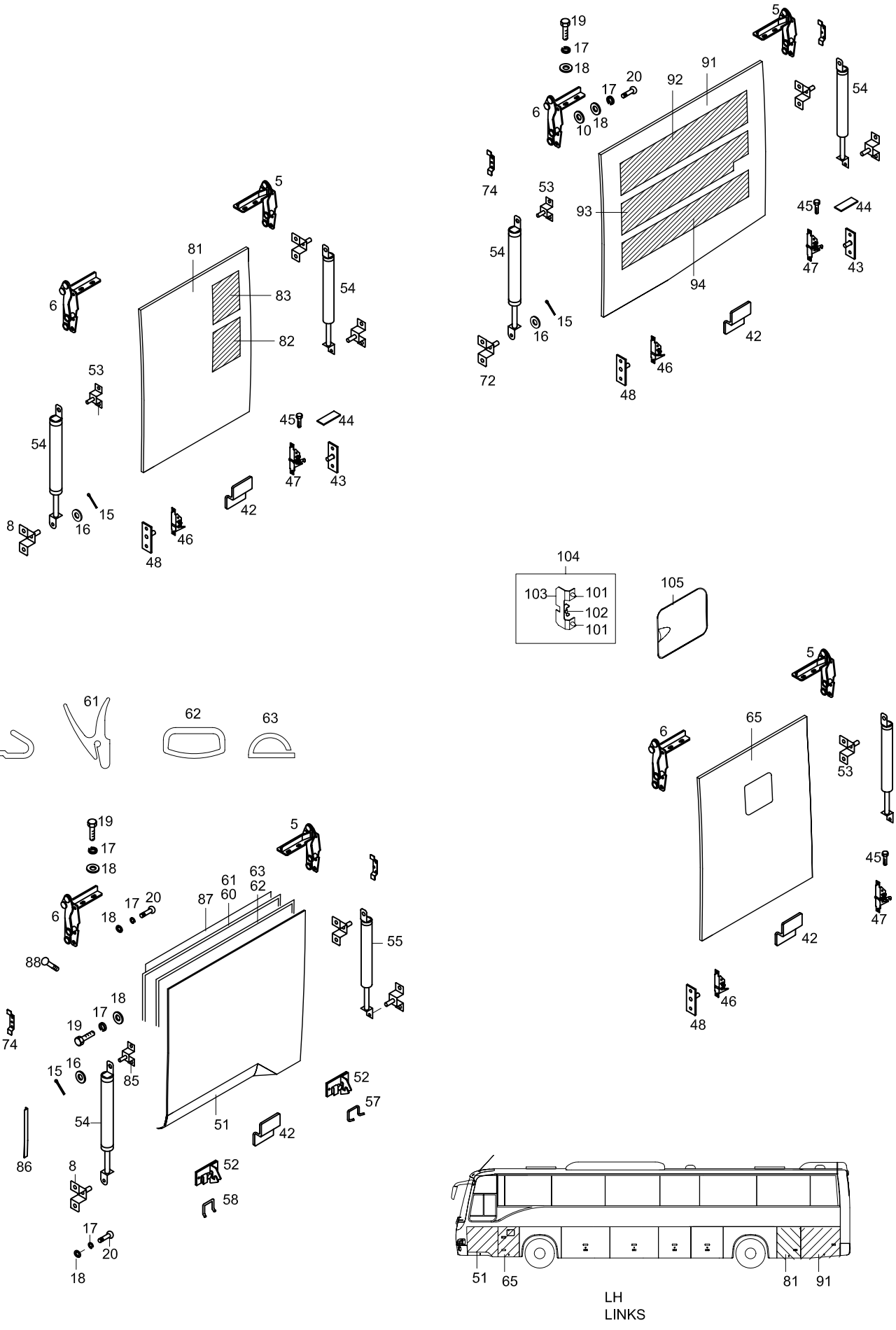
LH
LINKS

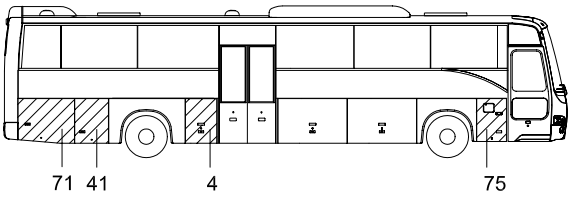
71
41
4
75

RH
RECHTS

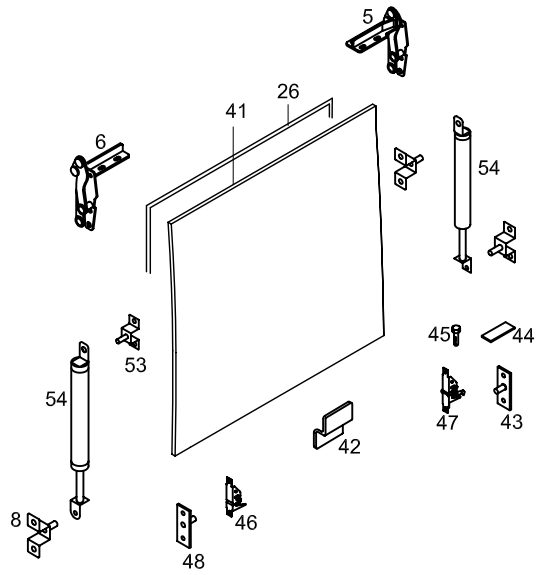
5
26
41
6
54
53
45
44
54
47
43
42
8
46
48

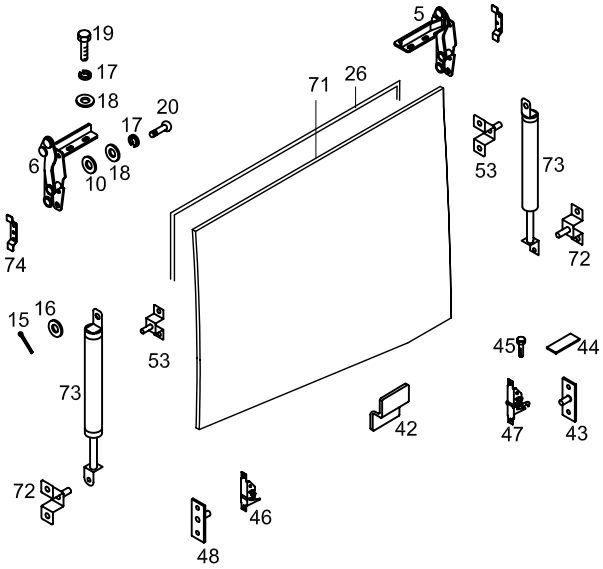
19
17
18
20
17
18
6
10
5
71
26
53
73
74
72
15
16
53
45
44
73
42
47
43
72
46
48

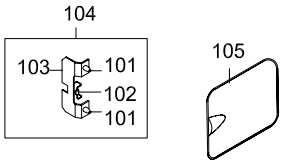
104
103
101
102
101
105

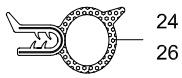
24
26

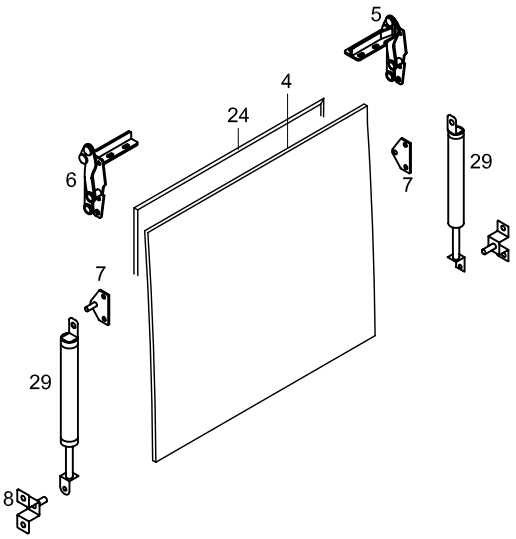
5
4
24
6
7
29
7
29
8

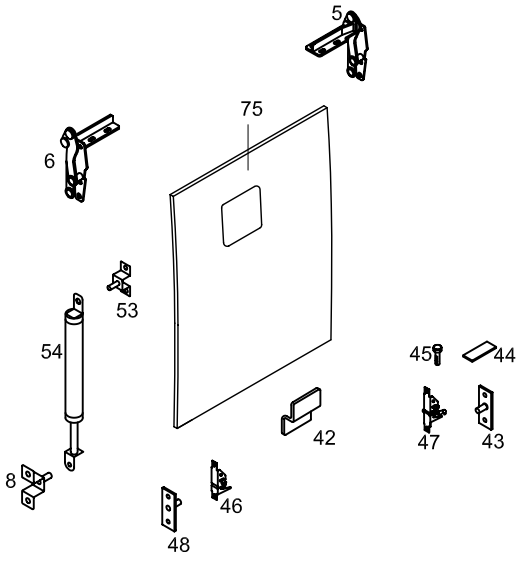
5
75
6
53
54
45
44
42
47
43
8
46
48

BST_NORBAGKILIT

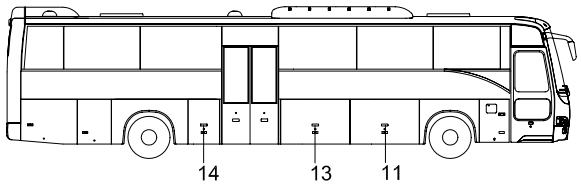

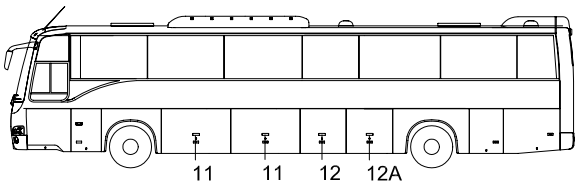

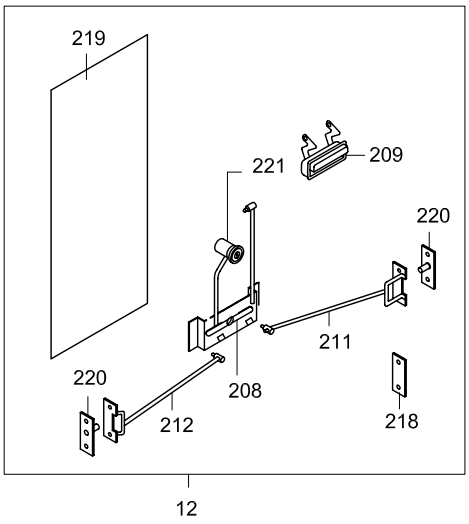

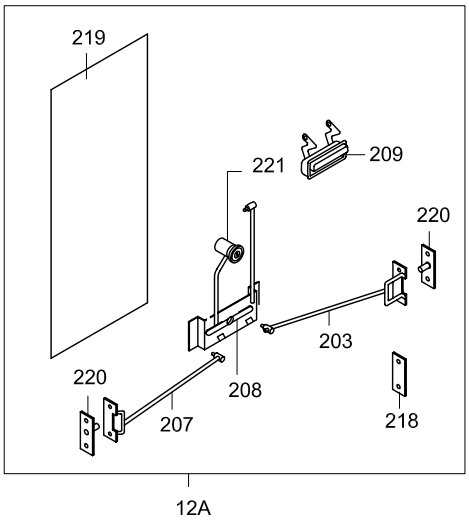

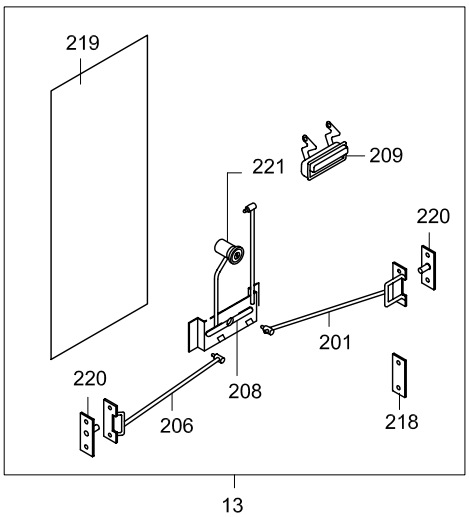

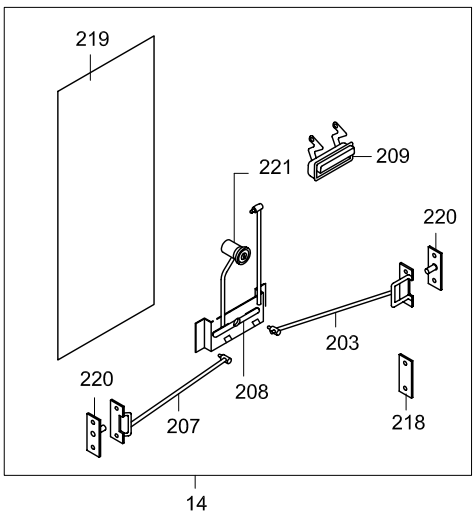

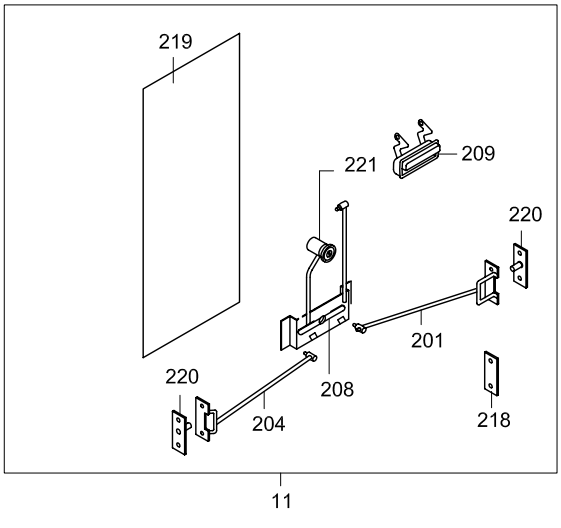

TEMSA

SIDE LID (handicap) - after 2004' 05.15
SEITEN DECKELN
COUVERCLES LATÉRAUX
PANNELLI LATERALI

Drw.no
62102-94050-70

Vehicle Model:
TB162R

28-038

RevDate: 10.02.2005
Page: 1

Pos	Part Number	English	German	French	Italian	Qty	R/P	From	Up To	Original Number Supplier
1	62102-94100-01KY	SIDE LID	SEITEN DECKEL	COUVERCLE LATERAL	COPERCHIO LATERALE	3		150504 2004		
2	62102-94100-07KY	SIDE LID	SEITEN DECKEL	COUVERCLE LATERAL	COPERCHIO LATERALE	1		150504 2004		
2A	62102-94100-16KY	SIDE LID	SEITEN DECKEL	COUVERCLE LATERAL	COPERCHIO LATERALE	1		150504 2004		
3	62102-94100-03KY	SIDE LID	SEITEN DECKEL	COUVERCLE LATERAL	COPERCHIO LATERALE	1		150504 2004		
4	62102-94100-04KY	SIDE LID	SEITEN DECKEL	COUVERCLE LATERAL	COPERCHIO LATERALE	1		150504 2004		
5	TC257622Y	HINGE ASSY	SCHARNIER	CHARNIERE	CERNIERA	AR		1		
6	TC257623Y	HINGE ASSY	SCHARNIER	CHARNIERE	CERNIERA	AR		1		
7	62102-94101-00Y	BRACKET, STAY DAMPER	STOSSDÄMPFER BRACKET	SUPPORT D'AMORTISSE	BRACCIO AMMORTIZZAT	AR		1		
8	MC211379Y	BRACKET, STAY DAMPER	STOSSDÄMPFER BRACKET	SUPPORT D'AMORTISSE	BRACCIO AMMORTIZZAT	AR		1		
9	62102-70038-07Y	STAY DAMPER	STOSSDÄMPFER	AMORTISSEUR	AMMORTIZZATORE	AR		1		
10	MF450153Y	WASHER PLAIN	UNTERLEGSCHEIBE	RONDELLE PLATE	RONDELLA	AR		1		A6.4
11	62102-94100-30Y	LOCK ASSY	SCHLOSS KOMPLETT	SERRURE COMPLETE	SERRATURA COMPLETI	3		1		BST_NORBAGKILIT
12	62102-94100-34Y	LOCK ASSY	SCHLOSS KOMPLETT	SERRURE COMPLETE	SERRATURA COMPLETI	1		150504 2004		BST_NORBAGKILIT
12A	62102-94100-33Y	LOCK ASSY	SCHLOSS KOMPLETT	SERRURE COMPLETE	SERRATURA COMPLETI	1		150504 2004		BST_NORBAGKILIT
13	62102-94100-32Y	LOCK ASSY	SCHLOSS KOMPLETT	SERRURE COMPLETE	SERRATURA COMPLETI	1		1		BST_NORBAGKILIT
14	62102-94100-33Y	LOCK ASSY	SCHLOSS KOMPLETT	SERRURE COMPLETE	SERRATURA COMPLETI	1		1		BST_NORBAGKILIT
15	MF472037Y	PIN SPLIT	PIN SPLIT	COUPILLE	COPPIGLIA	AR		1		2*18
16	MF450005Y	WASHER PLAIN	UNTERLEGSCHEIBE	RONDELLE PLATE	RONDELLA	AR		1		A8.5
17	MF450404Y	WASHER SPRING	BEILEGSCHEIBE	RONDELLE DE GROWER	RONDELLA	AR		1		A6
18	MF450004Y	WASHER PLAIN	UNTERLEGSCHEIBE	RONDELLE PLATE	RONDELLA	AR		1		A6.4
19	MF200079Y	SCREW MACHINE	SCHRAUBE	PLAQUE D'IMMATRICULA	VITE	AR		1		6*20
20	TC386109Y	SCREW	SCHRAUBE	PLAQUE D'IMMATRICULA	VITE	AR		1		
21	62102-94000-20Y	WEATHER STRIP	DOCHT	MECHE	GUARNIZIONE	1		1		
22	62102-94000-21Y	WEATHER STRIP	DOCHT	MECHE	GUARNIZIONE	1		1		
23	62102-94000-22Y	WEATHER STRIP	DOCHT	MECHE	GUARNIZIONE	1		1		
24	62102-94000-23Y	WEATHER STRIP	DOCHT	MECHE	GUARNIZIONE	1		1		
26	62102-92000-02Y	WEATHER STRIP	DOCHT	MECHE	GUARNIZIONE	1		1		
29	62102-70038-08Y	STAY DAMPER	STOSSDÄMPFER	AMORTISSEUR	AMMORTIZZATORE	AR		1		
41	62102-94100-10KY	SIDE LID	SEITEN DECKEL	COUVERCLE LATERAL	COPERCHIO LATERALE	1		150504 2004		
42	62102-80010-22Y	BRACKET	BRACKET	SUPPORT	BRACCIO	AR		1		
43	MC381016Y	STRIKER	HALTER	POIGNEE D'OUVERTURE	SUPPORTO	AR		1		
44	TM150301Y	PLATE	PLATTE	PLAQUE D'IMMATRICULA	TARGA	AR		1		
45	MF100029Y	BOLT	SCHRAUBE	BOULON	BULLONE	AR		1		M6*20
46	MC375296Y	LOCK	SCHLOSS	SERRURE	COPERTURA	AR		1		
47	MC375615Y	LOCK	SCHLOSS	SERRURE	COPERTURA	AR		1		

TEMSA	SIDE LID (handicap) - after 2004' 05.15 SEITEN DECKELN COUVERCLES LATÉRAUX PANNELLI LATERALI			Drw.no 62102-94050-70 Vehicle Model: TB162R					28-038 RevDate: 10.02.2005 Page: 2
Pos	Part Number	English	German	French	Italian	Qty	R/P	From	Up To	Original Number Supplier
48	62102-94100-23Y	STRIKER	HALTER	POIGNEE D'OUVERTURE	SUPPORTO	AR		1		
51	62102-71000-72KY	SIDE LID	SEITEN DECKEL	COUVERCLE LATERAL –	COPERCHIO LATERALE -	1		150504 2004		
52	MC201183Y	LOCK	SCHLOSS	SERRURE	COPERTURA	AR		1		
53	62101-10250-72Y	BRACKET	BRACKET	SUPPORT	BRACCIO	AR		1		
54	62102-70028-02Y	STAY DAMPER	STOSSDÄMPFER	AMORTISSEUR	AMMORTIZZATORE	AR		1		
55	62102-70028-01Y	STAY DAMPER	STOSSDÄMPFER	AMORTISSEUR	AMMORTIZZATORE	AR		1		
57	TC201184-20Y	POST STOPPER	POST STOPPER	STOPPEUR	FERMO	AR		1		
58	TC201184-30Y	POST STOPPER	POST STOPPER	STOPPEUR	FERMO	AR		1		
60	62102-71050-70Y	WEATHER STRIP	DOCHT	MECHE	GUARNIZIONE	AR		1		
61	62102-61040-81Y	WEATHER STRIP	DOCHT	MECHE	GUARNIZIONE	AR		1		
62	62102-71060-70Y	WEATHER STRIP	DOCHT	MECHE	GUARNIZIONE	AR		1		
63	62102-71040-70Y	WEATHER STRIP	DOCHT	MECHE	GUARNIZIONE	AR		1		
65	62102-94100-06KY	SIDE LID	SEITEN DECKEL	COUVERCLE LATERAL	COPERCHIO LATERALE	1		150504 2004		
71	62102-94100-11KY	SIDE LID	SEITEN DECKEL	COUVERCLE LATERAL	COPERCHIO LATERALE	1		150504 2004		
72	MC211383Y	BRACKET	BRACKET	SUPPORT	BRACCIO	AR		1		
73	62102-70028-02Y	STAY DAMPER	STOSSDÄMPFER	AMORTISSEUR	AMMORTIZZATORE	2		1		
74	62102-61010-70Y	BRACKET	BRACKET	SUPPORT	BRACCIO	2		1		
75	62102-94100-05KY	SIDE LID	SEITEN DECKEL	COUVERCLE LATERAL	COPERCHIO LATERALE	1		150504 2004		
81	62102-94100-18KY	SIDE LID	SEITEN DECKEL	COUVERCLE LATERAL	COPERCHIO LATERALE	1		150504 2004		
82	62102-94110-00Y	GRILLE	GRILL	GRILLAGE	RETE DI METALLO	AR		1		
83	62102-94110-00Y	GRILLE	GRILL	GRILLAGE	RETE DI METALLO	AR		1		
85	62101-10250-75Y	BRACKET	BRACKET	SUPPORT	BRACCIO	2		1		
86	62102-76350-10Y	PLATE	PLATTE	PLAQUE D'IMMATRICULA	TARGA	2		1		
87	62102-71030-70Y	PANEL INNER	INNEN PANEELE	PANNEAU INTERIEUR	PANNELLO INTERNO	1		1		
88	MF453017Y	SCREW TAPPING	SCHRAUBE	PLAQUE D'IMMATRICULA	VITE	AR		1		4.2*13
91	62102-94100-09KY	SIDE LID	SEITEN DECKEL	COUVERCLE LATERAL	COPERCHIO LATERALE	1		150504 2004		
92	62102-94110-00Y	GRILLE	GRILL	GRILLAGE	RETE DI METALLO	AR		1		
93	62102-94110-00Y	GRILLE	GRILL	GRILLAGE	RETE DI METALLO	AR		1		
94	62102-94110-00Y	GRILLE	GRILL	GRILLAGE	RETE DI METALLO	AR		1		
101	MA141871Y	TUTUCU	HALTER	DAMPER	AMMORTIZZATORE	2		1		
102	MC236216Y	HOOK	HAKEN	CROCHET	GANCIO	1		1		
103	MC236202Y	POST STOPPER	POST STOPPER	STOPPEUR	FERMO	1		1		
104	MC236201Y	LOCKED	SCHLOSS KOMPLETT	SERRURE COMPLETE	SERRATURA COMPLETI	1		1		
105	62102-40910-20KY	LID	DECKEL	COUVERCLE	COPERTURA	2		150504 2004		
201	62102-94110-01Y	CONNECTING ROD	SCHLOSS DRAHT	FIL DE SERRURE	LEGARE SERRATURA	AR		1		

TEMSA

SIDE LID (handicap) - after 2004' 05.15
SEITEN DECKELN
COUVERCLES LATÉRAUX
PANNELLI LATERALI

Drw.no
62102-94050-70

Vehicle Model:
TB162R

28-038

RevDate: 10.02.2005
Page: 3

Pos	Part Number	English	German	French	Italian	Qty	R/P	From	Up To	Original Number Supplier
202	62102-94110-02Y	CONNECTING ROD	SCHLOSS DRAHT	FIL DE SERRURE	LEGARE SERRATURA	AR		1		
203	62102-94110-03Y	CONNECTING ROD	SCHLOSS DRAHT	FIL DE SERRURE	LEGARE SERRATURA	AR		1		
204	62102-94110-04Y	CONNECTING ROD	SCHLOSS DRAHT	FIL DE SERRURE	LEGARE SERRATURA	AR		1		
205	62102-94110-05Y	CONNECTING ROD	SCHLOSS DRAHT	FIL DE SERRURE	LEGARE SERRATURA	AR		1		
206	62102-94110-06Y	CONNECTING ROD	SCHLOSS DRAHT	FIL DE SERRURE	LEGARE SERRATURA	AR		1		
207	62102-94110-07Y	CONNECTING ROD	SCHLOSS DRAHT	FIL DE SERRURE	LEGARE SERRATURA	AR		1		
208	62102-80340-70Y	LINK ASSY	VERBINDUNG	LIAISON	RACCORDO	AR		1		
209	TC323896Y	HANDLE	HALTER	POIGNEE	MANIGLIA	AR		1		BST_NORBAGKILIT
211	62102-94110-11Y	CONNECTING ROD	SCHLOSS DRAHT	FIL DE SERRURE	LEGARE SERRATURA	AR		150504 2004		
212	62102-94110-12Y	CONNECTING ROD	SCHLOSS DRAHT	FIL DE SERRURE	LEGARE SERRATURA	AR		150504 2004		
218	TU150136Y	BASE	PLATTE	PLAQUE D'IMMATRICULA	TARGA	AR		1		
219	62102-80150-75Y	BASE	PLATTE	PLAQUE D'IMMATRICULA	TARGA	AR		1		
220	MC324121Y	STRIKER	HALTER	POIGNEE D'OUVERTURE	SUPPORTO	AR		1		
221	62102-94200-01X	LOCK ASSY	SCHLOSS KOMPLETT	SERRURE COMPLETE	SERRATURA COMPLETI	AR		1		BST_NORBAGKILIT

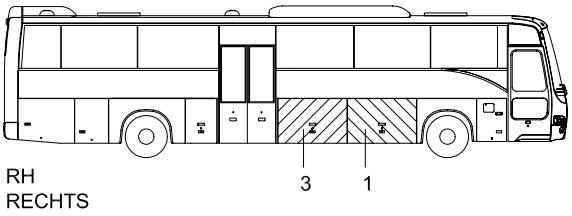

RH
RECHTS

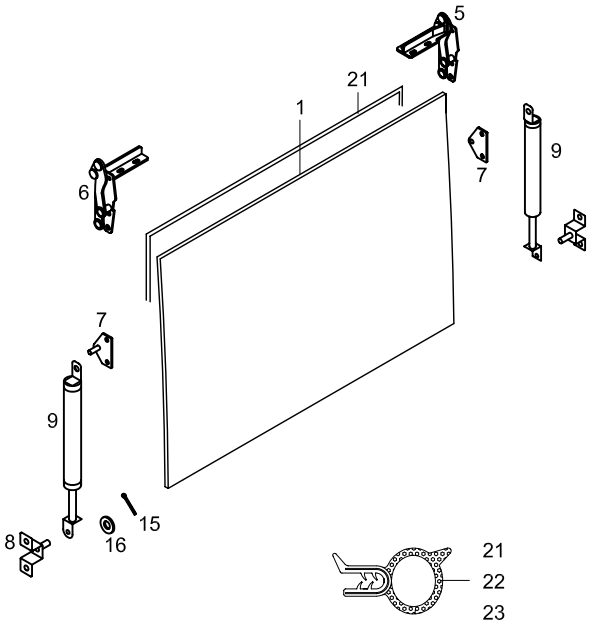

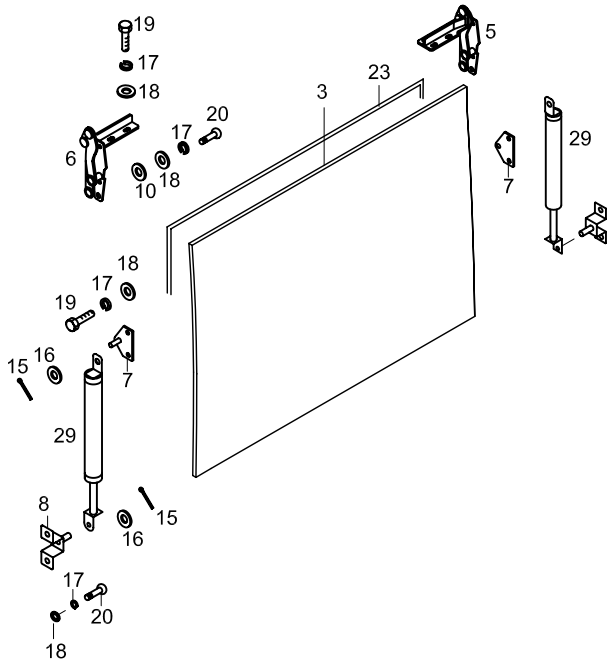

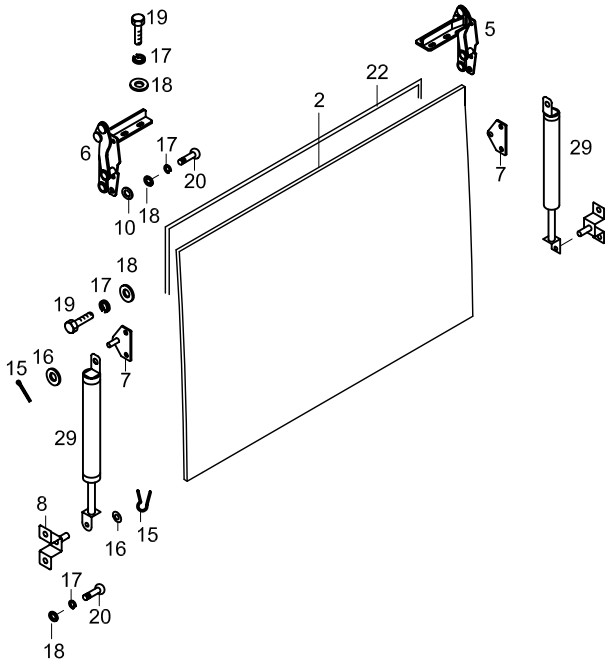

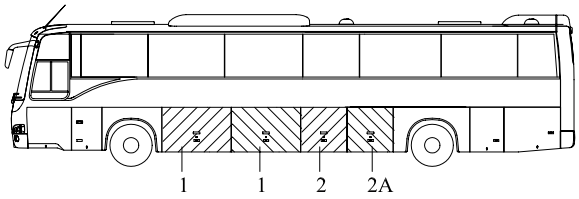

LH
LINKS

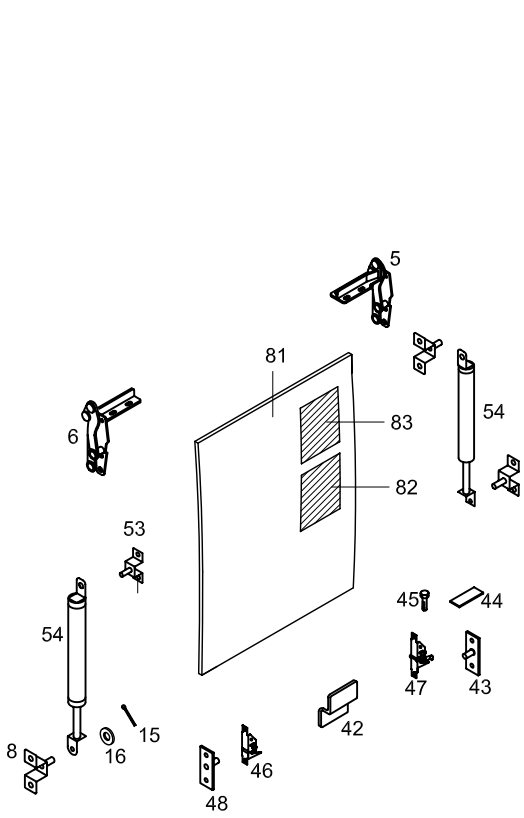
5
81
6
83
54
82
53
45
44
54
47
43
15
42
16
8
46
48

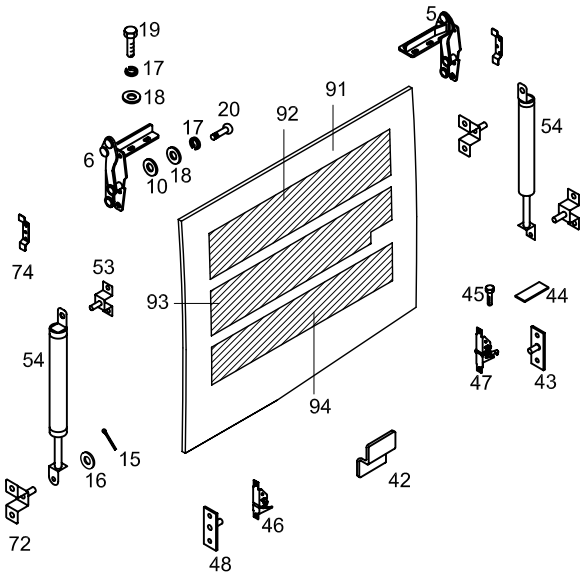
19
17
18
5
91
92
20
17
54
6
18
10
74
53
93
45
44
54
47
43
94
15
16
42
72
46
48

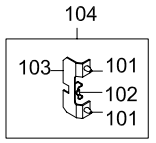
104
103
101
102
101

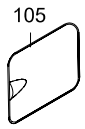
105

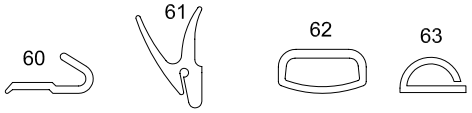
60
61
62
63

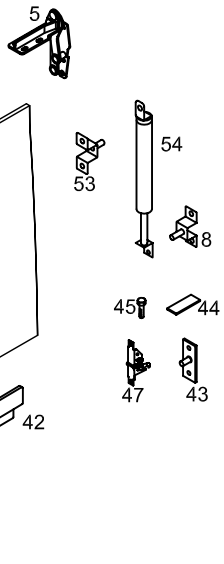
5
6
65
54
53
8
45
44
47
43
42
46
48

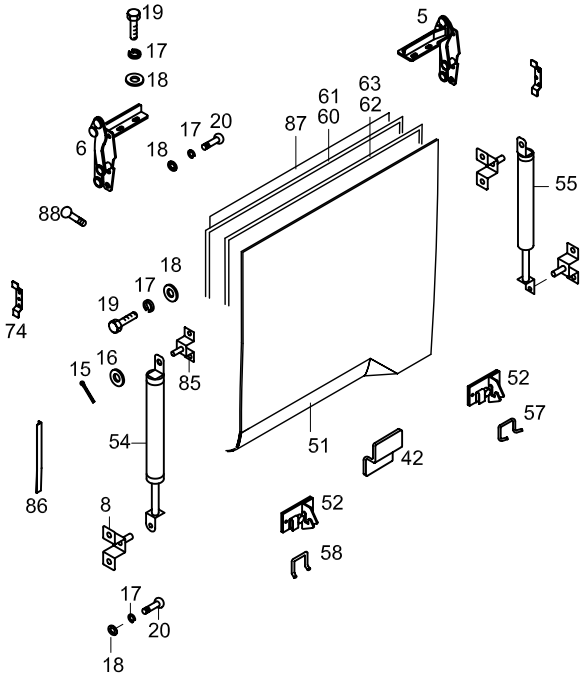
19
17
18
5
61
63
60
62
6
17
20
87
18
55
88
18
17
19
74
16
15
85
52
57
54
51
42
86
8
52
58
17
20
18

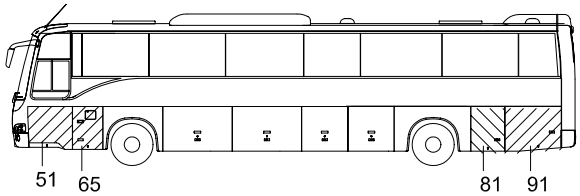
51
65
81
91

LH
LINKS

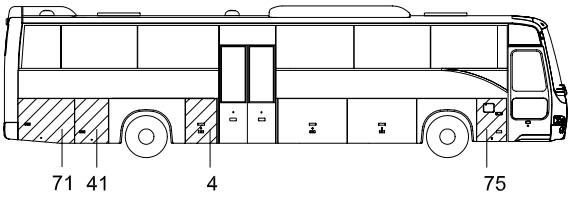
71
41
4
75

RH
RECHTS

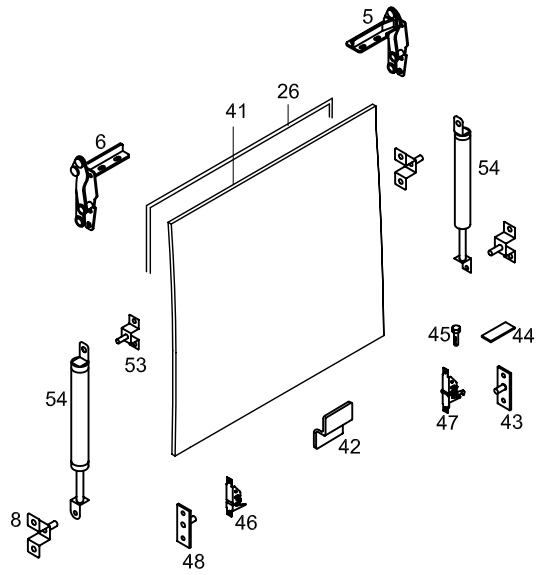
5
26
41
6
54
53
45
44
54
47
43
42
8
46
48

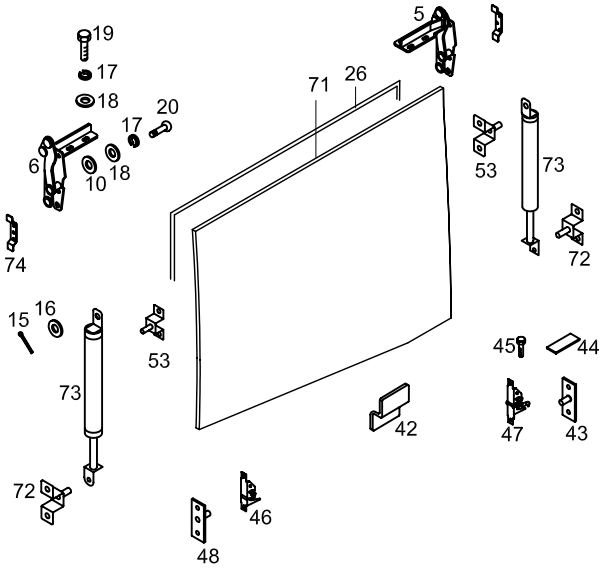
19
17
18
20
17
18
10
6
5
71
26
53
73
74
72
15
16
53
45
44
73
42
47
43
72
46
48

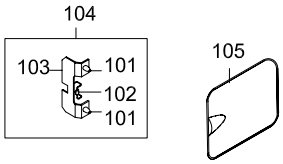
104
103
101
102
101
105

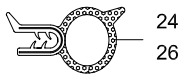
24
26

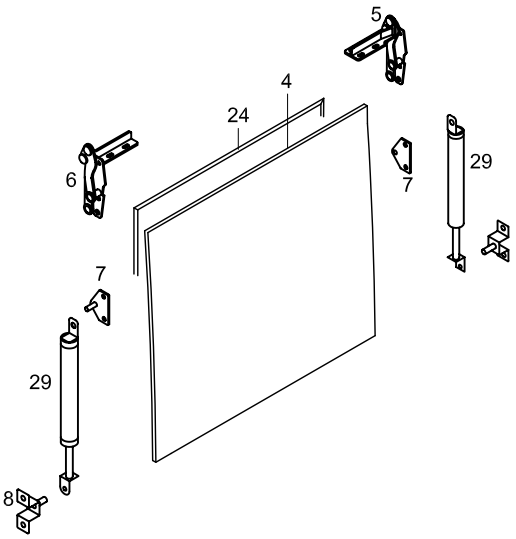
5
4
24
6
7
29
7
29
8

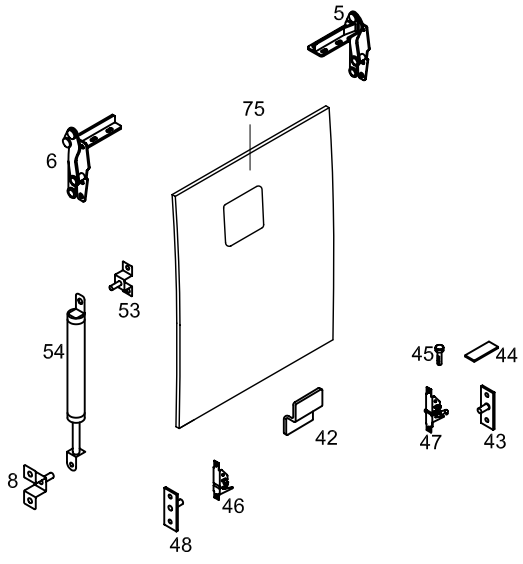
5
75
6
53
54
45
44
42
47
43
8
46
48

(BBAG_KILIT_02) HAPPICH

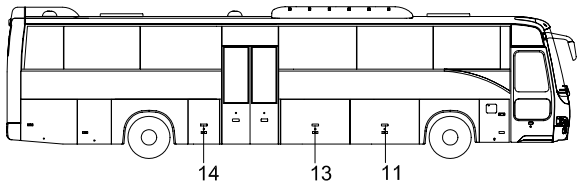

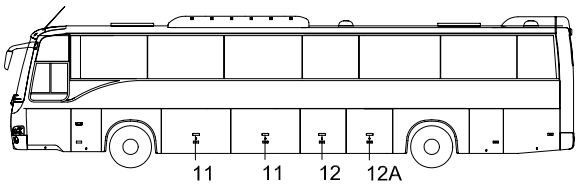

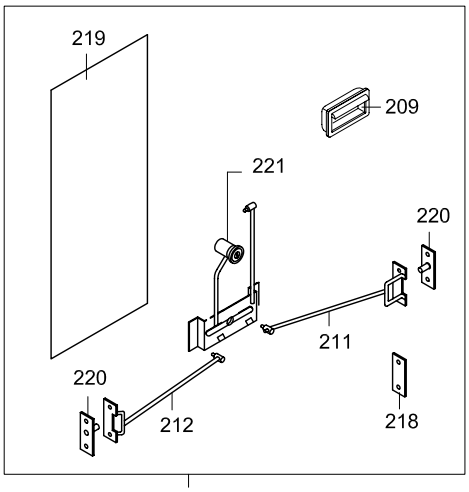

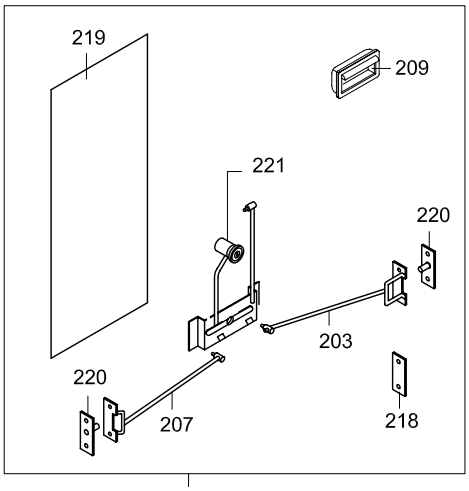

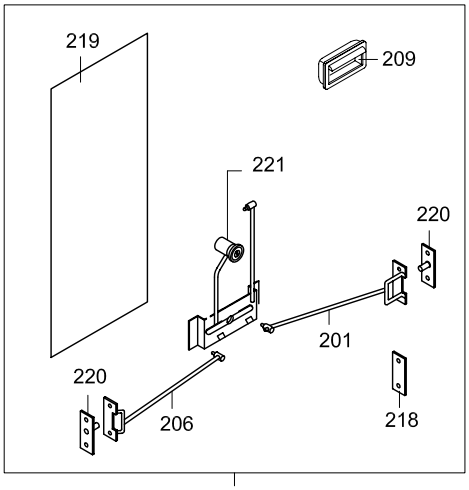

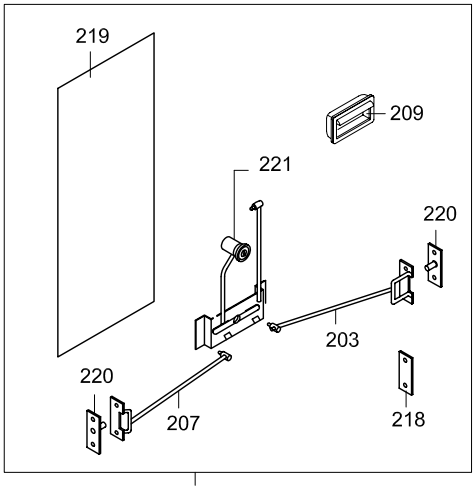

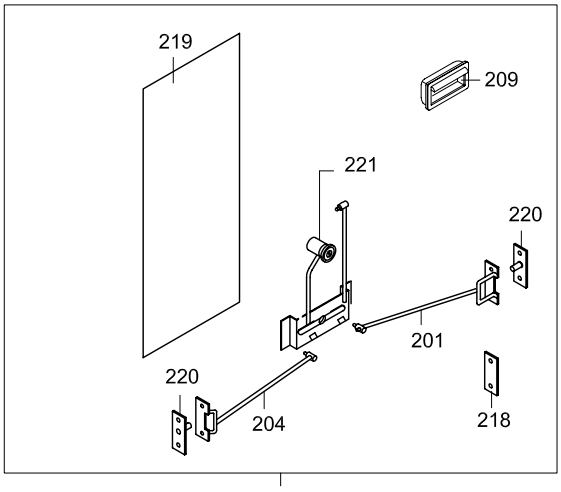

TEMSA

SIDE LID (handicap / happich) - after 2004' 05.15
SEITEN DECKELN
COUVERCLES LATÉRAUX
PANNELLI LATERALI

Drw.no
62102-94050-70

Vehicle Model:
TB162R

28-039

RevDate: 10.02.2005
Page: 1

Pos	Part Number	English	German	French	Italian	Qty	R/P	From	Up To	Original Number Supplier
1	62102-94150-01KY	SIDE LID	SEITEN DECKEL	COUVERCLE LATERAL	COPERCHIO LATERALE	3		150504 2004		
2	62102-94150-07KY	SIDE LID	SEITEN DECKEL	COUVERCLE LATERAL	COPERCHIO LATERALE	1		150504 2004		
2A	62102-94150-16KY	SIDE LID	SEITEN DECKEL	COUVERCLE LATERAL	COPERCHIO LATERALE	1		150504 2004		
3	62102-94150-03KY	SIDE LID	SEITEN DECKEL	COUVERCLE LATERAL	COPERCHIO LATERALE	1		150504 2004		
4	62102-94150-04KY	SIDE LID	SEITEN DECKEL	COUVERCLE LATERAL	COPERCHIO LATERALE	1		150504 2004		
5	TC257622Y	HINGE ASSY	SCHARNIER	CHARNIERE	CERNIERA	AR		1		
6	TC257623Y	HINGE ASSY	SCHARNIER	CHARNIERE	CERNIERA	AR		1		
7	62102-94101-00Y	BRACKET, STAY DAMPER	STOSSDÄMPFER BRACKET	SUPPORT D'AMORTISSE	BRACCIO AMMORTIZZAT	AR		1		
8	MC211379Y	BRACKET, STAY DAMPER	STOSSDÄMPFER BRACKET	SUPPORT D'AMORTISSE	BRACCIO AMMORTIZZAT	AR		1		
9	62102-70038-07Y	STAY DAMPER	STOSSDÄMPFER	AMORTISSEUR	AMMORTIZZATORE	AR		1		
10	MF450153Y	WASHER PLAIN	UNTERLEGSCHEIBE	RONDELLE PLATE	RONDELLA	AR		1		A6.4
11	62102-94150-30Y	LOCK ASSY	SCHLOSS KOMPLETT	SERRURE COMPLETE	SERRATURA COMPLETI	3		150504 2004		(BBAG_KILIT_02) HAPPICH
12	62102-94150-34Y	LOCK ASSY	SCHLOSS KOMPLETT	SERRURE COMPLETE	SERRATURA COMPLETI	1		150504 2004		(BBAG_KILIT_02) HAPPICH
12A	62102-94150-33Y	LOCK ASSY	SCHLOSS KOMPLETT	SERRURE COMPLETE	SERRATURA COMPLETI	1		150504 2004		(BBAG_KILIT_02) HAPPICH
13	62102-94150-32Y	LOCK ASSY	SCHLOSS KOMPLETT	SERRURE COMPLETE	SERRATURA COMPLETI	1		150504 2004		(BBAG_KILIT_02) HAPPICH
14	62102-94150-33Y	LOCK ASSY	SCHLOSS KOMPLETT	SERRURE COMPLETE	SERRATURA COMPLETI	1		150504 2004		(BBAG_KILIT_02) HAPPICH
15	MF472037Y	PIN SPLIT	PIN SPLIT	COUPILLE	COPPIGLIA	AR		1		2*18
16	MF450005Y	WASHER PLAIN	UNTERLEGSCHEIBE	RONDELLE PLATE	RONDELLA	AR		1		A8.5
17	MF450404Y	WASHER SPRING	BEILEGSCHEIBE	RONDELLE DE GROWER	RONDELLA	AR		1		A6
18	MF450004Y	WASHER PLAIN	UNTERLEGSCHEIBE	RONDELLE PLATE	RONDELLA	AR		1		A6.4
19	MF200079Y	SCREW MACHINE	SCHRAUBE	PLAQUE D'IMMATRICULA	VITE	AR		1		6*20
20	TC386109Y	SCREW	SCHRAUBE	PLAQUE D'IMMATRICULA	VITE	AR		1		
21	62102-94000-20Y	WEATHER STRIP	DOCHT	MECHE	GUARNIZIONE	1		1		
22	62102-94000-21Y	WEATHER STRIP	DOCHT	MECHE	GUARNIZIONE	1		1		
23	62102-94000-22Y	WEATHER STRIP	DOCHT	MECHE	GUARNIZIONE	1		1		
24	62102-94000-23Y	WEATHER STRIP	DOCHT	MECHE	GUARNIZIONE	1		1		
26	62102-92000-02Y	WEATHER STRIP	DOCHT	MECHE	GUARNIZIONE	1		1		
29	62102-70038-08Y	STAY DAMPER	STOSSDÄMPFER	AMORTISSEUR	AMMORTIZZATORE	AR		1		
41	62102-94100-10KY	SIDE LID	SEITEN DECKEL	COUVERCLE LATERAL	COPERCHIO LATERALE	1		150504 2004		
42	62102-80010-22Y	BRACKET	BRACKET	SUPPORT	BRACCIO	AR		1		
43	MC381016Y	STRIKER	HALTER	POIGNEE D'OUVERTURE	SUPPORTO	AR		1		
44	TM150301Y	PLATE	PLATTE	PLAQUE D'IMMATRICULA	TARGA	AR		1		
45	MF100029Y	BOLT	SCHRAUBE	BOULON	BULLONE	AR		1		M6*20
46	MC375296Y	LOCK	SCHLOSS	SERRURE	COPERTURA	AR		1		
47	MC375615Y	LOCK	SCHLOSS	SERRURE	COPERTURA	AR		1		

TEMSA	SIDE LID (handicap / happich) - after 2004' 05.15 SEITEN DECKELN COUVERCLES LATÉRAUX PANNELLI LATERALI			Drw.no 62102-94050-70 Vehicle Model: TB162R					28-039 RevDate: 10.02.2005 Page: 2
Pos	Part Number	English	German	French	Italian	Qty	R/P	From	Up To	Original Number Supplier
48	62102-94100-23Y	STRIKER	HALTER	POIGNEE D'OUVERTURE	SUPPORTO	AR		1		
51	62102-71000-72KY	SIDE LID	SEITEN DECKEL	COUVERCLE LATERAL –	COPERCHIO LATERALE -	1		150504 2004		
52	MC201183Y	LOCK	SCHLOSS	SERRURE	COPERTURA	AR		1		
53	62101-10250-72Y	BRACKET	BRACKET	SUPPORT	BRACCIO	AR		1		
54	62102-70028-02Y	STAY DAMPER	STOSSDÄMPFER	AMORTISSEUR	AMMORTIZZATORE	AR		1		
55	62102-70028-01Y	STAY DAMPER	STOSSDÄMPFER	AMORTISSEUR	AMMORTIZZATORE	AR		1		
57	TC201184-20Y	POST STOPPER	POST STOPPER	STOPPEUR	FERMO	AR		1		
58	TC201184-30Y	POST STOPPER	POST STOPPER	STOPPEUR	FERMO	AR		1		
60	62102-71050-70Y	WEATHER STRIP	DOCHT	MECHE	GUARNIZIONE	AR		1		
61	62102-61040-81Y	WEATHER STRIP	DOCHT	MECHE	GUARNIZIONE	AR		1		
62	62102-71060-70Y	WEATHER STRIP	DOCHT	MECHE	GUARNIZIONE	AR		1		
63	62102-71040-70Y	WEATHER STRIP	DOCHT	MECHE	GUARNIZIONE	AR		1		
65	62102-94100-06KY	SIDE LID	SEITEN DECKEL	COUVERCLE LATERAL	COPERCHIO LATERALE	1		150504 2004		
71	62102-94100-11KY	SIDE LID	SEITEN DECKEL	COUVERCLE LATERAL	COPERCHIO LATERALE	1		150504 2004		
72	MC211383Y	BRACKET	BRACKET	SUPPORT	BRACCIO	AR		1		
73	62102-70028-02Y	STAY DAMPER	STOSSDÄMPFER	AMORTISSEUR	AMMORTIZZATORE	2		1		
74	62102-61010-70Y	BRACKET	BRACKET	SUPPORT	BRACCIO	2		1		
75	62102-94100-05KY	SIDE LID	SEITEN DECKEL	COUVERCLE LATERAL	COPERCHIO LATERALE	1		150504 2004		
81	62102-94100-18KY	SIDE LID	SEITEN DECKEL	COUVERCLE LATERAL	COPERCHIO LATERALE	1		150504 2004		
82	62102-94110-00Y	GRILLE	GRILL	GRILLAGE	RETE DI METALLO	AR		1		
83	62102-94110-00Y	GRILLE	GRILL	GRILLAGE	RETE DI METALLO	AR		1		
85	62101-10250-75Y	BRACKET	BRACKET	SUPPORT	BRACCIO	2		1		
86	62102-76350-10Y	PLATE	PLATTE	PLAQUE D'IMMATRICULA	TARGA	2		1		
87	62102-71030-70Y	PANEL INNER	INNEN PANEELE	PANNEAU INTERIEUR	PANNELLO INTERNO	1		1		
88	MF453017Y	SCREW TAPPING	SCHRAUBE	PLAQUE D'IMMATRICULA	VITE	AR		1		4.2*13
91	62102-94100-09KY	SIDE LID	SEITEN DECKEL	COUVERCLE LATERAL	COPERCHIO LATERALE	1		150504 2004		
92	62102-94110-00Y	GRILLE	GRILL	GRILLAGE	RETE DI METALLO	AR		1		
93	62102-94110-00Y	GRILLE	GRILL	GRILLAGE	RETE DI METALLO	AR		1		
94	62102-94110-00Y	GRILLE	GRILL	GRILLAGE	RETE DI METALLO	AR		1		
101	MA141871Y	TUTUCU	HALTER	DAMPER	AMMORTIZZATORE	2		1		
102	MC236216Y	HOOK	HAKEN	CROCHET	GANCIO	1		1		
103	MC236202Y	POST STOPPER	POST STOPPER	STOPPEUR	FERMO	1		1		
104	MC236201Y	LOCKED	SCHLOSS KOMPLETT	SERRURE COMPLETE	SERRATURA COMPLETI	1		1		
105	62102-40910-20KY	LID	DECKEL	COUVERCLE	COPERTURA	2		150504 2004		
201	62102-94160-01Y	CONNECTING ROD	SCHLOSS DRAHT	FIL DE SERRURE	LEGARE SERRATURA	AR		150504 2004		

TEMSA

SIDE LID (handicap / happich) - after 2004' 05.15
SEITEN DECKELN
COUVERCLES LATÉRAUX
PANNELLI LATERALI

Drw.no
62102-94050-70

Vehicle Model:
TB162R

28-039

RevDate: 10.02.2005

Pos	Part Number	English	German	French	Italian	Qty	R/P	From	Up To	Original Number Supplier
202	62102-94160-02Y	CONNECTING ROD	SCHLOSS DRAHT	FIL DE SERRURE	LEGARE SERRATURA	AR		150504 2004		
203	62102-94160-03Y	CONNECTING ROD	SCHLOSS DRAHT	FIL DE SERRURE	LEGARE SERRATURA	AR		150504 2004		
204	62102-94160-04Y	CONNECTING ROD	SCHLOSS DRAHT	FIL DE SERRURE	LEGARE SERRATURA	AR		150504 2004		
205	62102-94160-05Y	CONNECTING ROD	SCHLOSS DRAHT	FIL DE SERRURE	LEGARE SERRATURA	AR		150504 2004		
206	62102-94160-06Y	CONNECTING ROD	SCHLOSS DRAHT	FIL DE SERRURE	LEGARE SERRATURA	AR		150504 2004		
207	62102-94160-07Y	CONNECTING ROD	SCHLOSS DRAHT	FIL DE SERRURE	LEGARE SERRATURA	AR		150504 2004		
209	6020578X	HANDLE standard	HALTER	POIGNEE	MANIGLIA	AR		150504 2004		(BBAG_KILIT_02) HAPPICH
209	6020571X	HANDLE central locking	HALTER	POIGNEE	MANIGLIA	AR		150504 2004		(BBAG_KILIT_03) HAPPICH central lock
211	62102-94160-11Y	CONNECTING ROD	SCHLOSS DRAHT	FIL DE SERRURE	LEGARE SERRATURA	AR		150504 2004		
212	62102-94160-12Y	CONNECTING ROD	SCHLOSS DRAHT	FIL DE SERRURE	LEGARE SERRATURA	AR		150504 2004		
218	TU150136Y	BASE	PLATTE	PLAQUE D'IMMATRICULA	TARGA	AR		1		
219	62102-80150-75Y	BASE	PLATTE	PLAQUE D'IMMATRICULA	TARGA	AR		1		
220	MC324121Y	STRIKER	HALTER	POIGNEE D'OUVERTURE	SUPPORTO	AR		1		
221	6020601X	LOCK ASSY standard	SCHLOSS KOMPLEX	SERRURE COMPLETE	SERRATURA COMPLETI	AR		150504 2004		(BBAG_KILIT_02) HAPPICH
221	6020600X	LOCK ASSY central locking	SCHLOSS KOMPLEX	SERRURE COMPLETE	SERRATURA COMPLETI	AR		150504 2004		(BBAG_KILIT_03) HAPPICH central lock

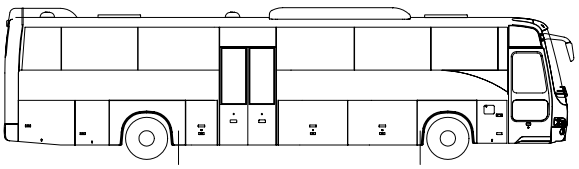

RH
RECHTS

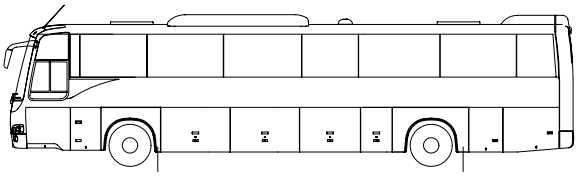

LH
LINKS

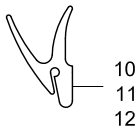

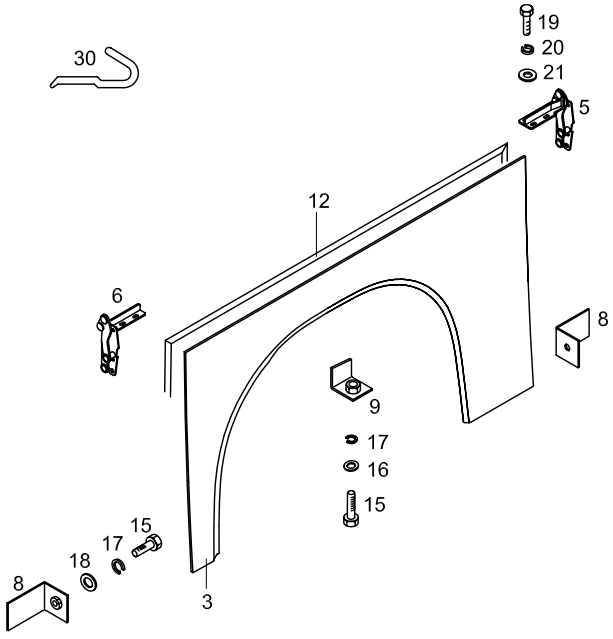

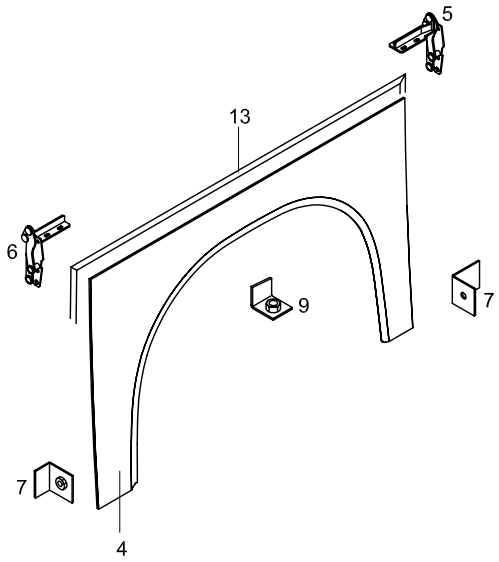

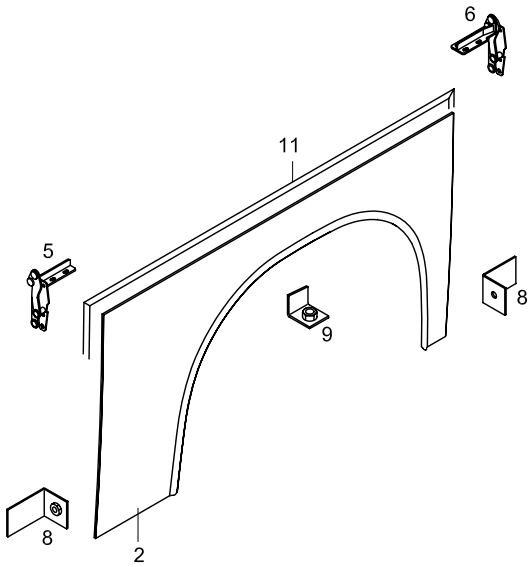

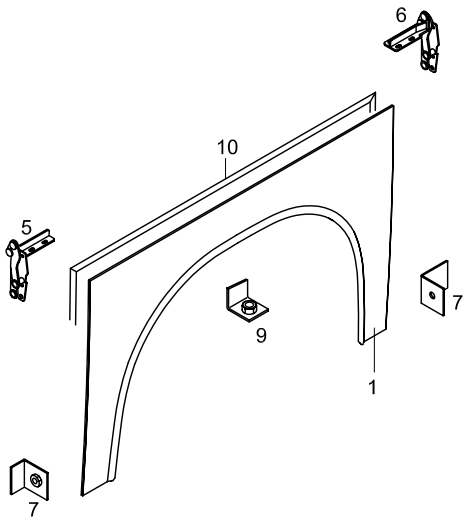

TEMSA

FENDER LIDS
KOTFLÜGEL DECKELN
COUVERCLES DES GARDE-BOUE
COPERCHI PARAFANGHI

Drw.no
62102-94050-70

Vehicle Model:
TB162L - TB162R

28-040

RevDate: 10.02.2005
Page: 1

Pos	Part Number	English	German	French	Italian	Qty	R/P	From	Up To	Original Number Supplier
1	62102-94000-70Y	FENDER ASSY (LH-FR)	KOTFLÜGEL VORNE LINKS	GARDE-BOUE AVANT GA	PARAFANGO ANTERIORI	1		1		
2	62102-94010-70Y	FENDER ASSY (LH-RR)	KOTFLÜGEL HINTEN LINKS	GARDE-BOUE ARRIERE	PARAFANGO POSTERIOI	1		1	050604 2004	
2	62102-94010-73Y	FENDER ASSY (LH-RR)	KOTFLÜGEL HINTEN LINKS	GARDE-BOUE ARRIERE	PARAFANGO POSTERIOI	1		050604 2004		
3	62102-94010-71Y	FENDER ASSY (RH-RR)	KOTFLÜGEL HINTEN RECHTS	GARDE-BOUE ARRIERE	PARAFANGO POSTERIOI	1		1		
4	62102-94000-71Y	FENDER ASSY (RH-FR)	KOTFLÜGEL VORNE RECHTS	GARDE-BOUE AVANT DR	PARAFANGO ANTERIORI	1		1		
5	TC257622Y	HINGE ASSY	SCHARNIER KOMPLETT	CHARNIERE COMPLETE	CERNIERA COMP.	1		1		
6	TC257623Y	HINGE ASSY	SCHARNIER KOMPLETT	CHARNIERE COMPLETE	CERNIERA COMP.	1		1		
7	62102-40520-70Y	BRACKET	BRACKET	SUPPORT	BRACCIO	AR		1		
8	62102-94020-01Y	BRACKET	BRACKET	SUPPORT	BRACCIO	AR		1		
9	62101-10700-02Y	BRACKET	BRACKET	SUPPORT	BRACCIO	AR		1		
10	62102-41040-01Y	WEATHER STRIP	DOCHT	MECHE	GUARNIZIONE	1		1		
11	62102-41040-02Y	WEATHER STRIP	DOCHT	MECHE	GUARNIZIONE	1		1		
12	62102-41040-03Y	WEATHER STRIP	DOCHT	MECHE	GUARNIZIONE	1		1		
13	62102-41040-04Y	WEATHER STRIP	DOCHT	MECHE	GUARNIZIONE	1		1		
15	MC204625Y	BOLT	SCHRAUBE	BOULON	BULLONE	AR		1		M8*25
16	MF450005Y	WASHER PLAIN	UNTERLEGSCHEIBE	RONDELLE PLATE	RONDELLA	AR		1		A8.5
17	MF450405Y	WASHER SPRING	BEILEGSCHEIBE	RONDELLE DE GROWER	RONDELLA	AR		1		A8
18	MF450154Y	WASHER PLAIN	UNTERLEGSCHEIBE	RONDELLE PLATE	RONDELLA	AR		1		A8.4
19	MF200079Y	SCREW MACHINE	SCHRAUBE	PLAQUE D'IMMATRICULA	VITE	AR		1		6*20
20	MF450404Y	WASHER SPRING	BEILEGSCHEIBE	RONDELLE DE GROWER	RONDELLA	AR		1		A6
21	MF450004Y	WASHER PLAIN	UNTERLEGSCHEIBE	RONDELLE PLATE	RONDELLA	AR		1		A6.4
22	MC386109	SCREW MACHINE	SCHRAUBE	PLAQUE D'IMMATRICULA	VITE	AR		1		
30	62102-71050-70Y	WEATHER STRIP	DOCHT	MECHE	GUARNIZIONE	AR		1		

TEMSA

Door Engine Air Piping
Tür Motor Lüftungsrohre
Tuyauterie hydraulique de moteur de porte
Impianto pneumatico portiere

Vehicle Model: TB162L - TB162R

Group No : 28-050
Draw. Num. : x
Rev. Date :

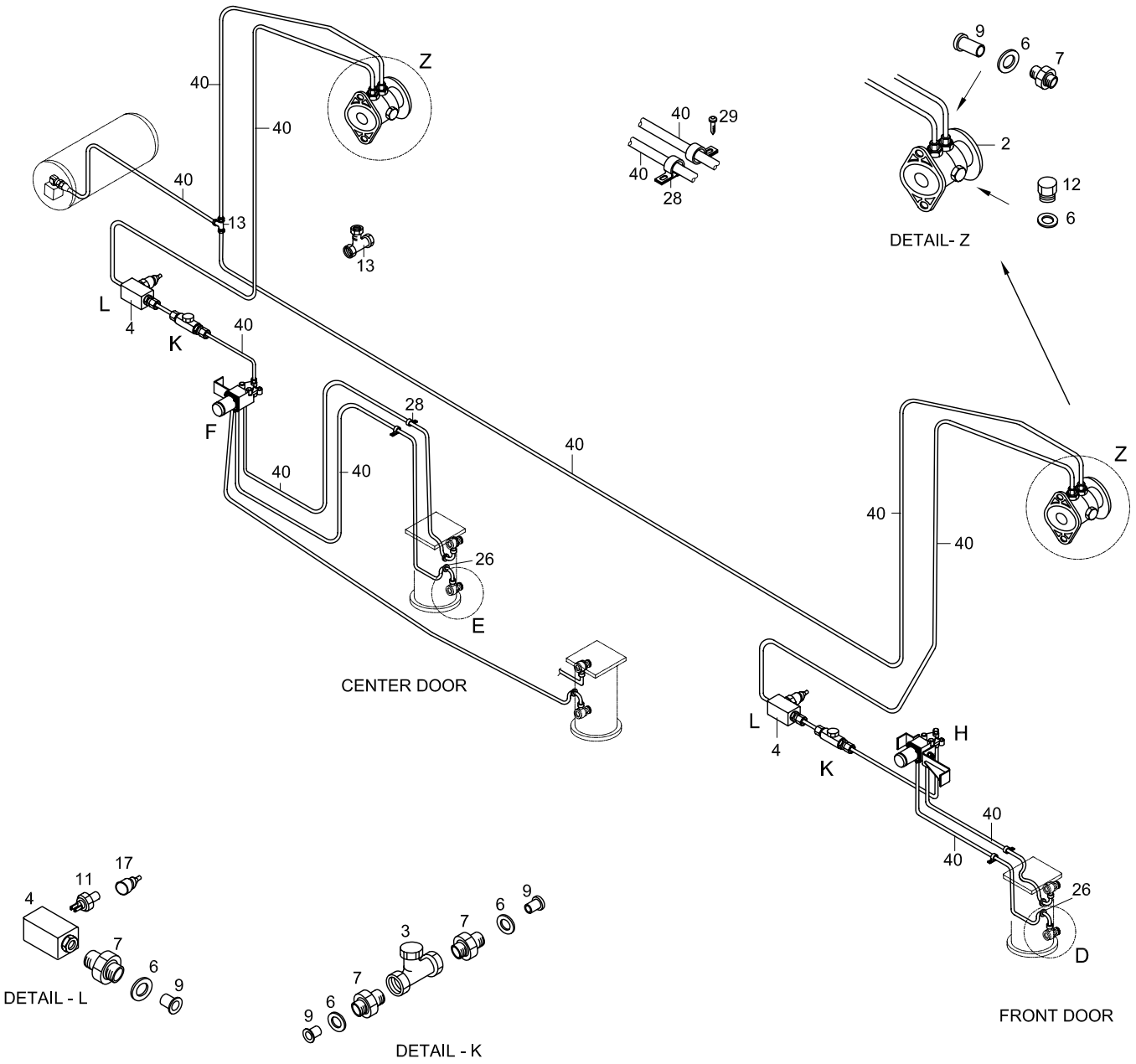

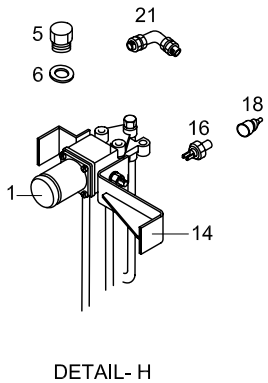

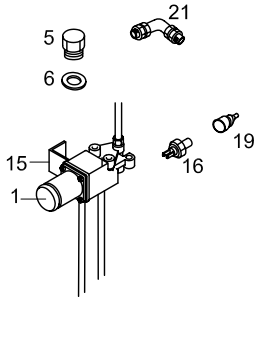

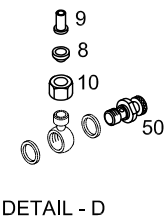

TEMSA

DOOR ENGINE AIR PIPING
TÜR MOTOR LÜFTUNGSROHRE
TUYAUTERIE HYDRAULIQUE DE MOTEUR DE PORTE
IMPIANTO PNEUMATICO PORTIERE

Drw.no
62102-94200-70

Vehicle Model:
TB162L - TB162R

28-050

RevDate: 10.02.2005
Page: 1

Pos	Part Number	English	German	French	Italian	Qty	R/P	From	Up To	Original Number Supplier
1	TM153213	VALVE	VENTIL	VALVE	VALVOLA	2		1		0 481 500 101 BOSCH
2	61201-94050-24Y	DRAIN VALVE	LUFTHAHN	ROBINET D'AIR	RUBINETTO ARIA	2		1	010305 2005	
2	61201-94050-26Y	DRAIN VALVE	LUFTHAHN	ROBINET D'AIR	RUBINETTO ARIA	2		010305 2005		
3	TM153203	VALVE	VENTIL	VALVE	VALVOLA	2		1		0 481 015 002 BOSCH
4	TM153308	ADAPTER	ADAPTER	ADAPTATEUR	ADATTATORE	3		1		
5	TM153107	PLUG	BLIND STÖPSEL	BOUCHON AVEUGLE	TAPPO	3		1		401.1222.2 WIRA
6	TC298806-53	THRUST RING	VERDICHTUNGSELEMEN	ELEMENT ANTI-FUITE	ELEMENTO IMPERMEAB	25		1		478.0012.5 WIRA
7	TM153109	CONNECTOR	STECKVERBINDER	CONNECTEUR	CONNETTORE	18		1		101.0812.2 WIRA
8	TM153227	OUTER RING	AUSSEN RING	BAGUE EXTERIEURE	ANELLO ESTERNO	6		1		462.0322.2 WIRA
9	TM152109	INNER RING	INNEN RING	BAGUE INTERIEURE	ANELLO INTERNO	25		1		682.0810.5 WIRA
10	TM153228Y	NUT	MUTTER	ECROU	BULLONE	6		1		
11	TM153199	GOVERNOR PRESSURE SWITCH	DRUCKFÜHLER	DETECTEUR DE PRESSI	SENSORE PRESSIONE	2		1		6ZL 003 259-131 HELLA
12	TM153107	PLUG	BLIND STÖPSEL	BOUCHON AVEUGLE	TAPPO	2		1		401.1222.2 WIRA
13	TM153261	CONNECTOR - T	T-STECKVERBINDUNG	CONNECTEUR-T	CONNETTORE-T	1		1		111.0808.2 WIRA
14	61201-94050-14Y	BRACKET	BRACKET	SUPPORT	BRACCIO	1		1		
15	61201-96060-41Y	BRACKET	BRACKET	SUPPORT	BRACCIO	1		1		
16	TM153220Y	GOVERNOR PRESSURE	DRUCKFÜHLER	DETECTEUR DE PRESSI	SENSORE PRESSIONE	2		1		
17	61201-96050-22Y	RUBBER CAP	GUMMI DECKEL	COUVERCLE EN CAOUT	COPERCHIO IN GOMMA	2		1		
18	61201-96050-23Y	RUBBER CAP	GUMMI DECKEL	COUVERCLE EN CAOUT	COPERCHIO IN GOMMA	2		1		
19	TM254115Y	RUBBER CAP	GUMMI DECKEL	COUVERCLE EN CAOUT	COPERCHIO IN GOMMA	2		1		
21	TC298106	CONNECTOR-L	L-STECKVERBINDER	CONNECTEUR-L	CONNETTORE-L	2		1		405.0812.2 WIRA
26	MA275717Y	GROMMET	GROMMET	OEILLET	GROMMET	8		1		black 18
28	MA275754Y	CLIP	CLIP	CLIP	CLIP	AR		1		8
29	MF453029Y	SCREW	SCHRAUBE	PLAQUE D'IMMATRICULA	VITE	AR		1		4.8*9.5
40	TM153030Y	POLYAMIDE HOSE	POLYAMID SCHLAUCH	TUYAU POLYAMIDE	TUBO IN POLIAMMIDE	AR		1		
50	TC252650Y	THROTTLE SCREW	DROSSELSCHWENK	ENTRANGLEMENT RACC FILETE ORIENTABLE	VALVOLA AVVIITAMENTO	4		1		REVAR

TEMSA

Engine Inspection Lid - Rear
Motor Wartungsdeckel
Couvercle d'inspection du moteur – Arrière
Coperchio posteriore vano ispezione motore

Vehicle Model: TB162L - TB162R

Group No : 28-060
Draw. Num. : x
Rev. Date :

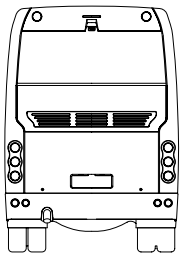

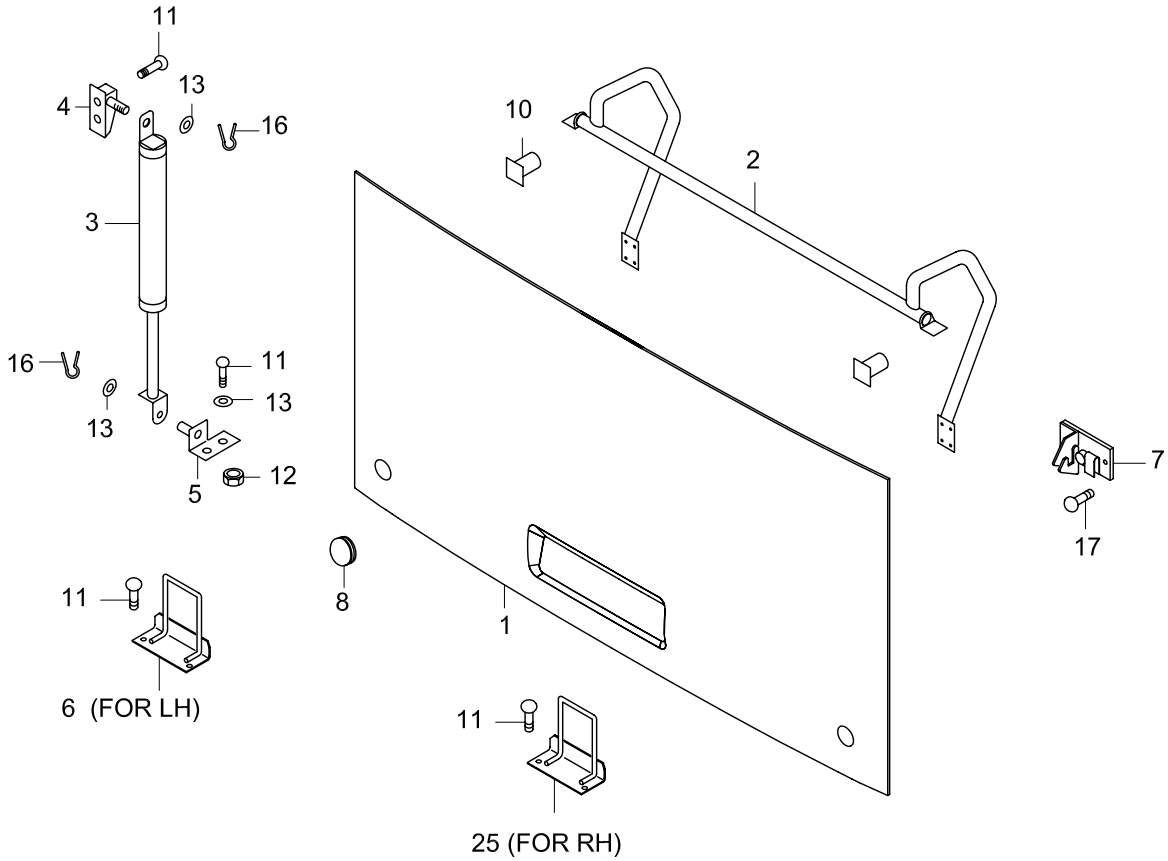

TEMSA

REAR INSPECTION LID
MOTOR WARTUNGSDECKEL
COUVERCLE D'INSPECTION DU MOTEUR – ARRIÈRE
COPERCHIO POSTERIORE VANO ISPEZIONE MOTORE

Drw.no
62205-90250-70/-90250-80

Vehicle Model:
TB162L - TB162R

28-060

RevDate: 10.02.2005
Page: 1

Pos	Part Number	English	German	French	Italian	Qty	R/P	From	Up To	Original Number Supplier
1	62204-90260-90HY	REAR LID	HINTERE DECKEL	COUVERCLE ARRIERE	COPERTURA INFERIORE	1		1		
2	62204-90270-70Y	ARM ASSY HINGE	SCHARNIER HEBEL	LAME DE CHARNIERE	LEVA CERNIERA	1		1		
3	62204-90260-71Y	STAY DAMPER	STOSSDÄMPFER	AMORTISSEUR	AMMORTIZZATORE	2		1		
4	62204-90250-01AY	BRACKET	BRACKET	SUPPORT	BRACCIO	2		1		
5	62204-90260-72Y	BRACKET	BRACKET	SUPPORT	BRACCIO	2		1		
6	62204-90260-73Y	STRIKER RH	SCHLOSS	SERRURE	SERRATURA	1		1		
7	MC375615Y	STRIKER	SCHLOSS	SERRURE	SERRATURA	2		1		
8	62102-60890-01Y	SPACER	ZWISCHENTEIL	PIECE INTERMEDIAIRE	PARTE INTERMEDIA	2		1		
10	62204-90250-03Y	SUPPORT	STÜTZE	MONTANT/SOUTIEN	SUPPORTO	2		1		
11	MF100055Y	BOLT	SCHRAUBE	BOULON	BULLONE	AR		1		M8*1.25*20
12	MF430005Y	NUT	MUTTER	ECROU	BULLONE	AR		1		M8
13	MF450005Y	WASHER PLAIN	UNTERLEGSCHEIBE	RONDELLE PLATE	RONDELLA	AR		1		A8.5
16	MF472024Y	PIN SPLIT	MONTAGE TEIL	COUPILLE	COPPIGLIA	AR		1		1.6*15
17	MF200077Y	SCREW MACHINE	SCHRAUBE	PLAQUE D'IMMATRICULA	VITE	AR		1		6*15
25	62204-90260-74Y	STRIKER LH	SCHLOSS	SERRURE	SERRATURA	1		1		

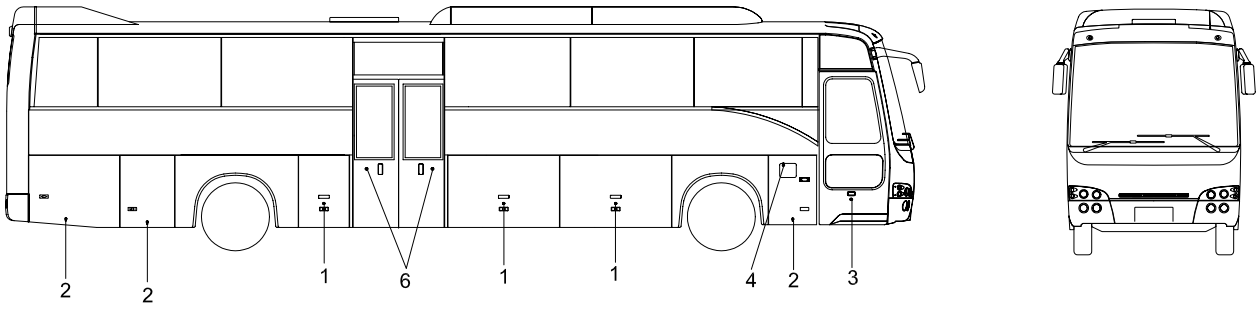

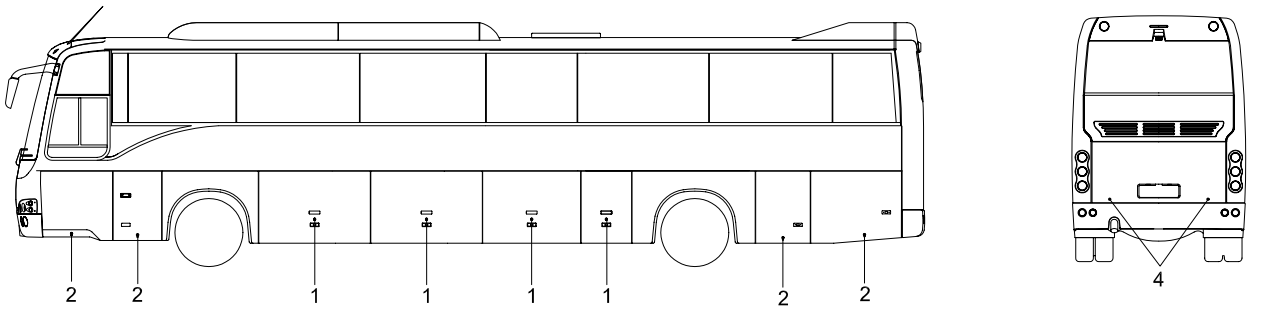

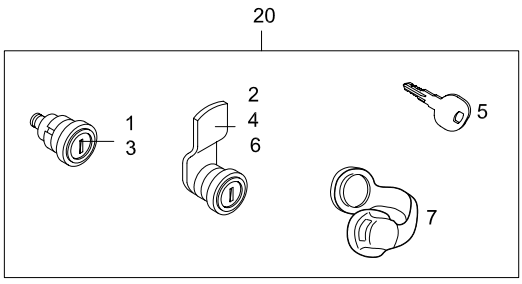

BBAG_KILIT_01

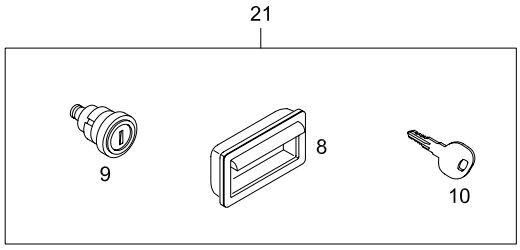

BBAG_KILIT_02 (HAPPICH - STANDARD)

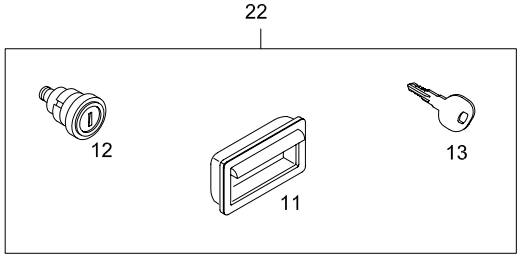

BBAG_KILIT_03 (HAPPICH CENTRAL LOCKING)

TEMSA

LOCK
SCHLOSS
SERRURE
SERRATURA

Drw.no
62102-94200-70

Vehicle Model:
TB162L - TB162R

28-070

RevDate: 10.02.2005
Page: 1

Pos	Part Number	English	German	French	Italian	Qty	R/P	From	Up To	Original Number Supplier
1	62102-94200-01X	LOCK	SCHLOSS	SERRURE	SERRATURA	7		1		BBAG_KILIT_01
2	62102-60890-70X	LOCK	SCHLOSS	SERRURE	SERRATURA	7		1		BBAG_KILIT_01
3	62102-70047-72X	LOCK	SCHLOSS	SERRURE	SERRATURA	1		1		BBAG_KILIT_01
4	62102-70047-71X	LOCK	SCHLOSS	SERRURE	SERRATURA	3		1		BBAG_KILIT_01
5	62102-70027-05X	KEY	SCHLÜSSEL	SERRURE	CHIAVE	3		1		BBAG_KILIT_01
6	62102-94200-00X	LOCK	SCHLOSS	SERRURE	SERRATURA	2		1		BBAG_KILIT_01
7	62102-60890-02X	CAP LOCK				AR		1		BBAG_KILIT_01
8	6020578X	HANDLE	HALTER	POIGNEE	MANIGLIA	7		150404 2004		BBAG_KILIT_02 HAPPICH STD
9	6020601X	LOCK	SCHLOSS	SERRURE	SERRATURA	7		150404 2004		BBAG_KILIT_02 HAPPICH STD
10	6020621X	KEY	SCHLÜSSEL	SERRURE	CHIAVE	3		150404 2004		BBAG_KILIT_02 HAPPICH STD
11	6020571X	HANDLE	HALTER	POIGNEE	MANIGLIA	7		150404 2004		BBAG_KILIT_03 HAPPICH CENTLOCK
12	6020600X	LOCK	SCHLOSS	SERRURE	SERRATURA	7		150404 2004		BBAG_KILIT_03 HAPPICH CENTLOCK
13	6020620X	KEY	SCHLÜSSEL	SERRURE	CHIAVE	2		150404 2004		BBAG_KILIT_03 HAPPICH CENTLOCK
20	62102-94210-70Y	LOCK SET	SCHLOSS SET	SET DE SERRURE	CORREDO SERRATURA	SET		1		BBAG_KILIT_01 NORMAL
21	62102-98020-72Y	LOCK SET - HAPPICH STANDARD	SCHLOSS SET	SET DE SERRURE	CORREDO SERRATURA	SET		150404 2004		BBAG_KILIT_02 HAPPICH STD
22	62102-91030-71Y	LOCK SET - HAPPICH CENTRAL LOCKING	SCHLOSS SET	SET DE SERRURE	CORREDO SERRATURA	SET		150404 2004		BBAG_KILIT_03 HAPPICH CENTLOCK

TEMSA	Drivers Compartment Lid Fahrerklappen Couvercle du compartiment du conducteur Coperchio compartimento conducente	Group No : 28-080 Draw. Num. : x Rev. Date : Page : 1
	Vehicle Model: TB162L - TB162R	

- up to 2004' 09.30

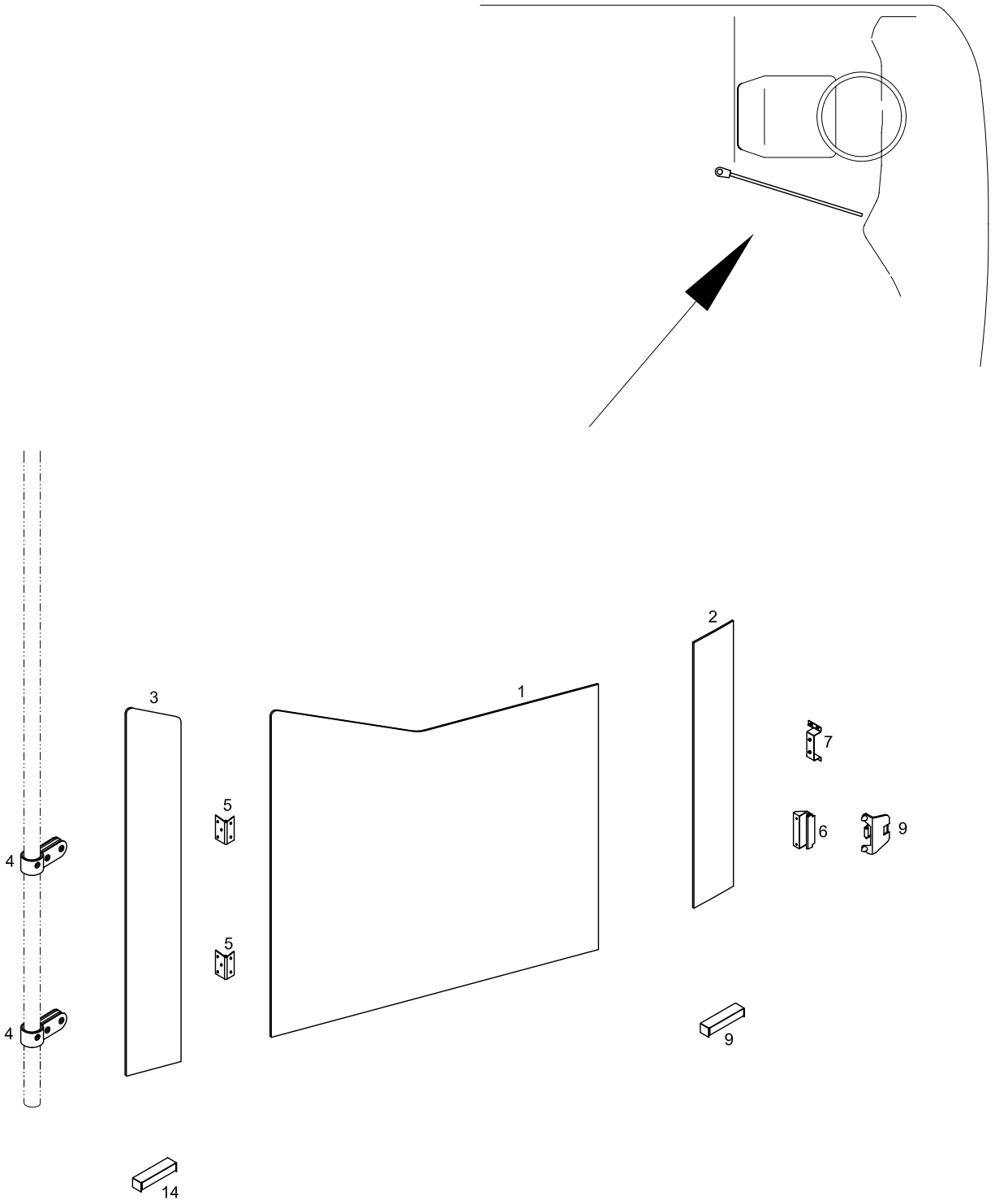

TEMSA	Drivers Compartment Lid Fahrerklappen Couvercle du compartiment du conducteur Coperchio compartimento conducente	Group No : 28-080 Draw. Num. : x Rev. Date : Page : 1
	Vehicle Model: TB162L - TB162R	

- after 2004' 09.30

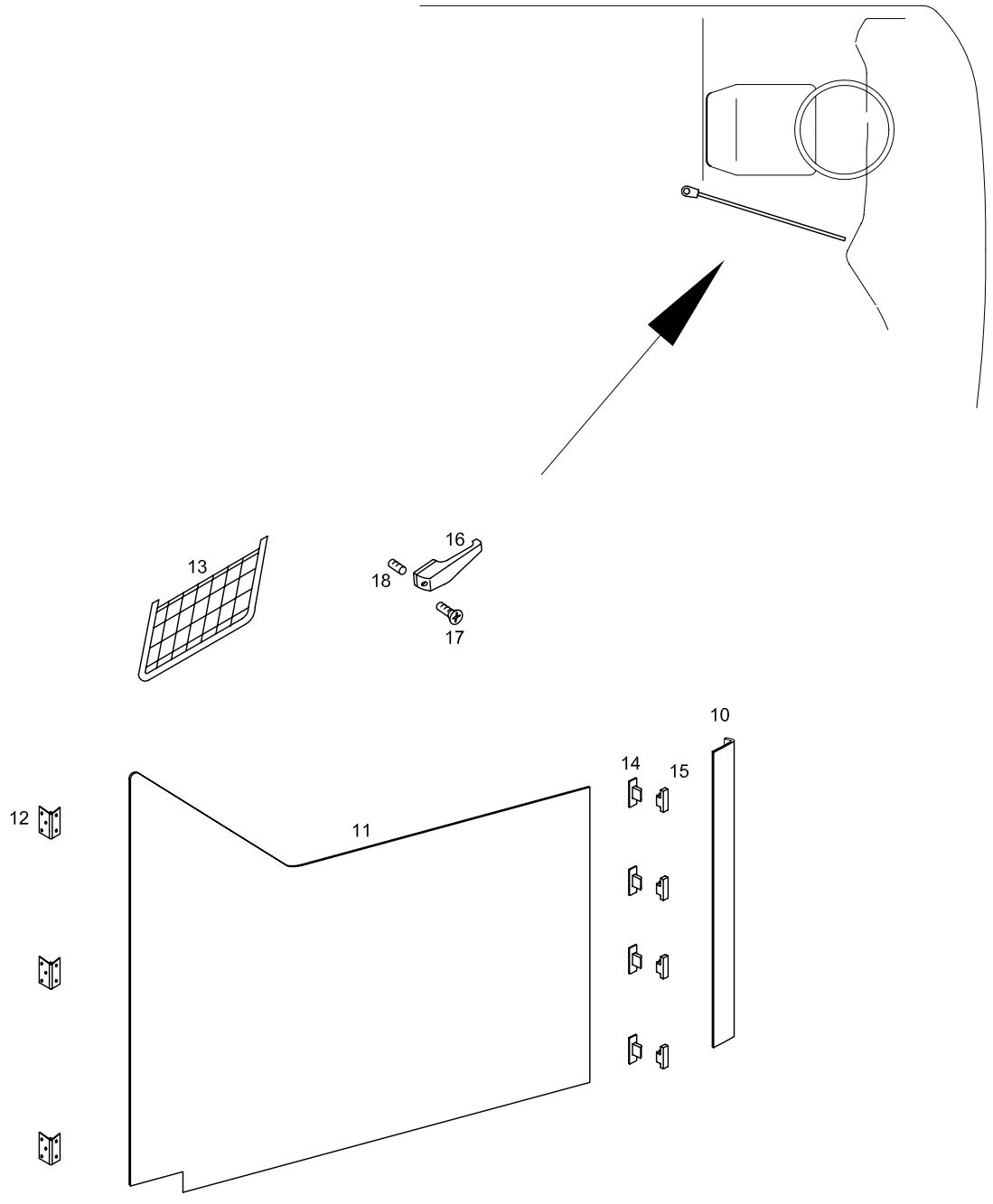

TEMSA

DRIVERS COMPARTMENT LID
FAHRER KLAPPEN
COUVERCLE DU COMPARTIMENT DU CONDUCTEUR
COPERCHIO COMPARTIMENTO CONDUCENTE

Drw.no
62079-94000-72

Vehicle Model:
TB162L - TB162R

28-080

RevDate: 10.02.2005
Page: 1

Pos	Part Number	English	German	French	Italian	Qty	R/P	From	Up To	Original Number Supplier
1	62079-94050-01	SIDE PANEL - FRP	PANEELE	PANNEAU LATERAL-FRP	PANNELLO LATERALE-FI	1		1	300904 2004	
2	62079-94050-02	SIDE PANEL - FRP	PANEELE	PANNEAU LATERAL-FRP	PANNELLO LATERALE-FI	1		1	300904 2004	
3	62079-94050-03	SIDE PANEL - FRP	PANEELE	PANNEAU LATERAL-FRP	PANNELLO LATERALE-FI	1		1	300904 2004	
4	TM280166	PIPE JOINT	ROHR VERBINDUNG	RACCORDEMENT DE TU	COLLEGAMENTO DI TUB	2		1	300904 2004	
5	62079-94050-07	HINGE	SCHARNIER	CHARNIERE	CERNIERA	2		1	300904 2004	
6	62079-94050-04	PLATE LATCH	SCHARNIER	SUPPORT DE SERRURE	BRACCIO SERRATURA	1		1	300904 2004	
7	62079-94000-03	PLATE LATCH	SCHARNIER	SUPPORT DE SERRURE	BRACCIO SERRATURA	1		1	300904 2004	
8	62079-94000-04	LATCH LID	SCHARNIER	SERRURE DE PORTE	SERRATURA PORTIERA	1		1	300904 2004	
9	62079-94050-09Y	BRACKET	HALTER	SUPPORT	BRACCIO	2		1	300904 2004	
10	62079-99000-21Y	FRAME, DRIVERS PARTITION				1		300904 2004		
11	62079-94350-05Y	DOOR, DRIVERS PARTITION				1		300904 2004		
12	HI01-00-048-41Y	HINGE	SCHARNIER	CHARNIERE	CERNIERA	3		300904 2004		
13	63258-30120-70Y	DOCUMENT NET				1		300904 2004		
14	62079-99000-28Y	STRIKER				4		300904 2004		
15	62079-99000-27Y	STOPPER				1		300904 2004		
16	600N046Y	HANDLE	HALTER	POIGNEE	MANIGLIA	1		300904 2004		HAPPICH
17	62079-99000-26Y	SEAT				4		300904 2004		
18	MF201556Y	SCREW				AR		300904 2004		

29	INSPECTION LIDS	WARTUNGSDECKEL		
29-010	Engine Inspection Lid	Motor Wartungsdeckel	TB162L	TB162R
	Couvercle d’inspection du moteur	Coperchio vano ispezione motore		
29-020	Gearbox & Gearshift Inspection Lid	Wartungsdeckel, Getriebe und Gang	TB162L	TB162R
	Couvercle d’inspection de la boîte de vitesse et d	Scatola ingranaggi e coperchio vano ispezione scatola ingranaggi		
29-030	Fuel Tank Inspection Lid	Kraftstofftank Wartungsdeckel	TB162L	TB162R
	Couvercle d’inspection du réservoir de carburant	Coperchio vano ispezione serbatoio		
29-040	Air filter Inspection Lid	Wartungsdeckel	TB162L	TB162R
	Couvercle d’inspection	Coperchio vano ispezione		

2

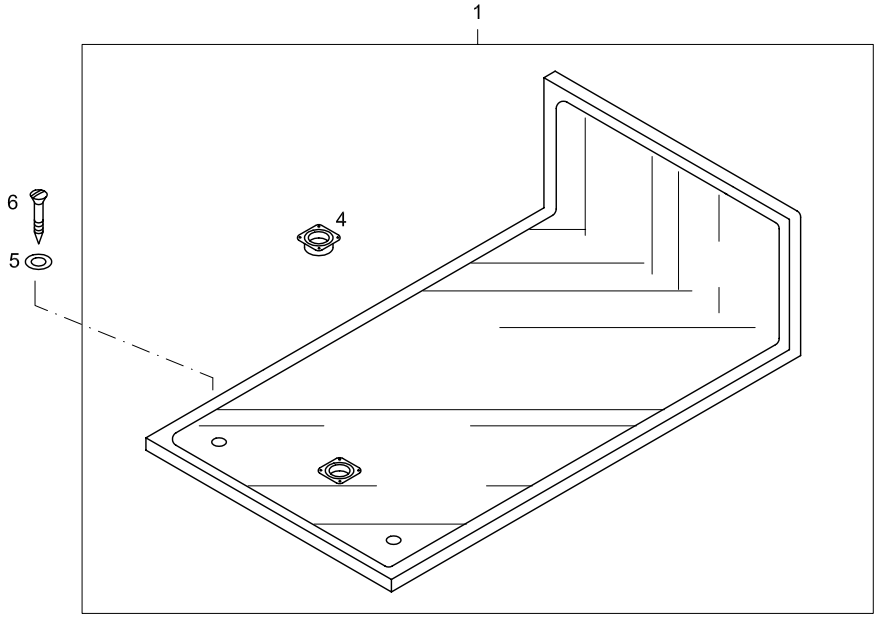
1
6
5
4

TEMSA

ENGINE INSPECTION LID
MOTOR WARTUNGSDECKEL
COUVERCLE D'INSPECTION DU MOTEUR
COPERCHIO VANO ISPEZIONE MOTORE

Drw.no
62202-90600-71

Vehicle Model:
TB162L - TB162R

29-010

RevDate: 10.02.2005
Page: 1

Pos	Part Number	English	German	French	Italian	Qty	R/P	From	Up To	Original Number Supplier
1	62202-90600-65Y	ENGINE INSPECTION LID ASSY				1		110404 2004		
4	TC234900X	HANDLE	HALTER	POIGNEE	MANIGLIA	1				
5	MC258530Y	WASHER PRIVATE	UNTERLEGSCHEIBE	RONDELLE SPECIALE	RONDELLA SPECIALE	AR		1		
6	MC395445Y	SCREW MACHINE	SCHRAUBE	PLAQUE D'IMMATRICULA	VITE	AR		1		M8*55

2

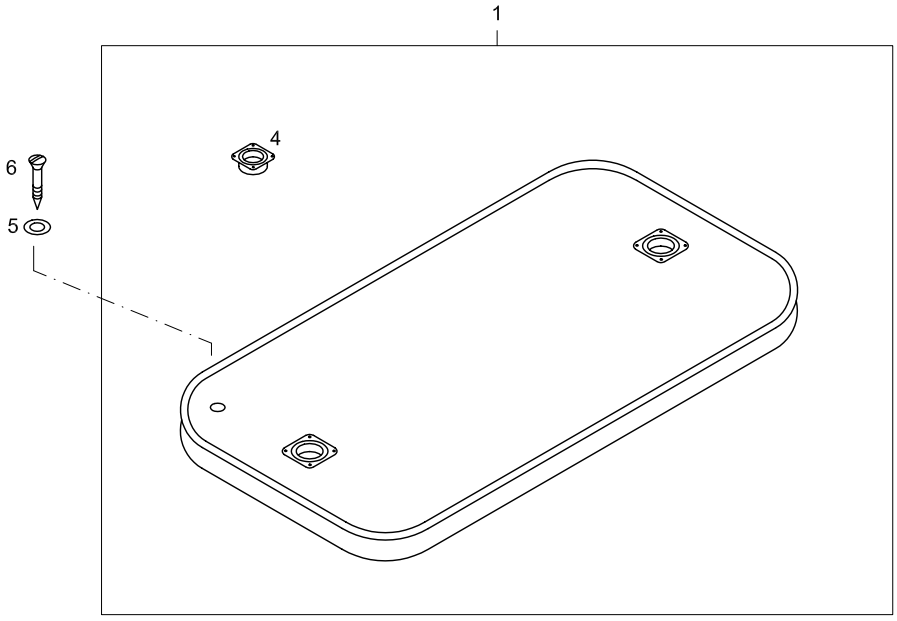
1
4
6
5

TEMSA

GEARBOX & GEARSHIFT INSPECTION LID
WARTUNGSDECKELGETRIEBE UND GANG
COUVERCLE D'INSPECTION DE LA BOÎTE DE VITESSE ET DU LEVIER DE VI
SCATOLA INGRANAGGI E COPERCHIO VANO ISPEZIONE SCATOLA INGRAN

Drw.no
62202-94600-70

Vehicle Model:
TB162L - TB162R

29-020

RevDate: 10.02.2005
Page: 1

Pos	Part Number	English	German	French	Italian	Qty	R/P	From	Up To	Original Number Supplier
1	62202-94600-65Y	TRANSMISSION INSPECTION LID ASSY				1		110404 2004		
4	TC234900X	HANDLE	HALTER	POIGNEE	MANIGLIA	1				
5	MC258530Y	WASHER PRIVATE	UNTERLEGSCHEIBE	RONDELLE SPECIALE	RONDELLA SPECIALE	AR		1		
6	MC395445Y	SCREW MACHINE	SCHRAUBE	PLAQUE D'IMMATRICULA	VITE	AR		1		M8*55

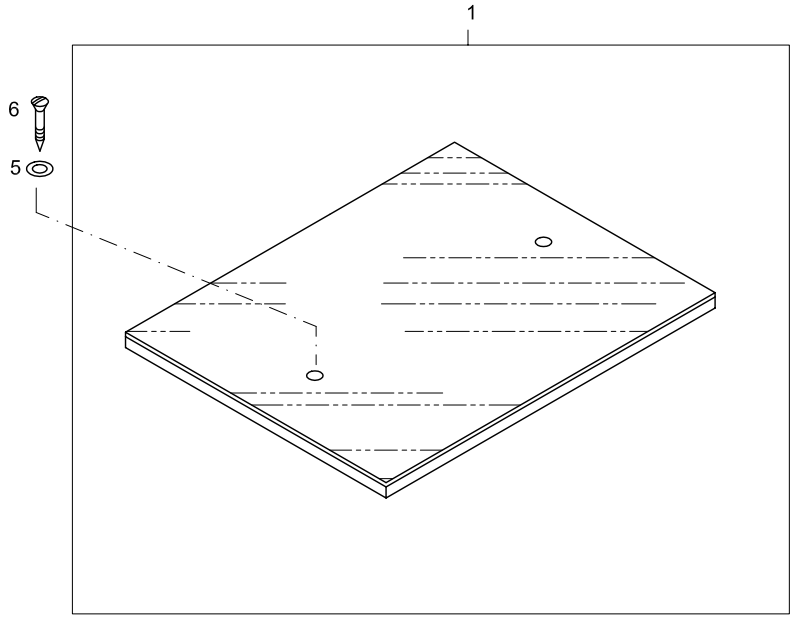
1
6
5

TEMSA	FUEL TANK INSPECTION LID KRAFTSTOFFTANK WARTUNGSDECKEL COUVERCLE D'INSPECTION DU RÉSERVOIR DE CARBURANT COPERCHIO VANO ISPEZIONE SERBATOIO			Drw.no 61723-94000-70 Vehicle Model: TB162L - TB162R					29-030 RevDate: Page: 1
Pos	**Part Number**	**English**	**German**	**French**	**Italian**	**Qty**	**R/P**	**From**	**Up To**	Original Number Supplier
1	61723-94000-65Y	FUEL TANK INSPECTION LID ASSY				1		110404 2004		
5	MC258530Y	WASHER PRIVATE	UNTERLEGSCHEIBE	RONDELLE SPECIALE	RONDELLA SPECIALE	AR		1		
6	MC395445Y	SCREW MACHINE	SCHRAUBE	PLAQUE D'IMMATRICULA	VITE	AR		1		M8*55

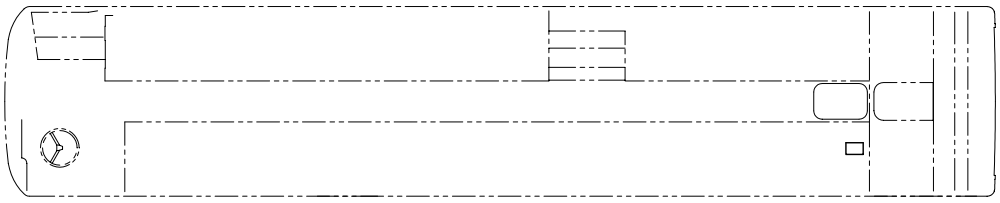

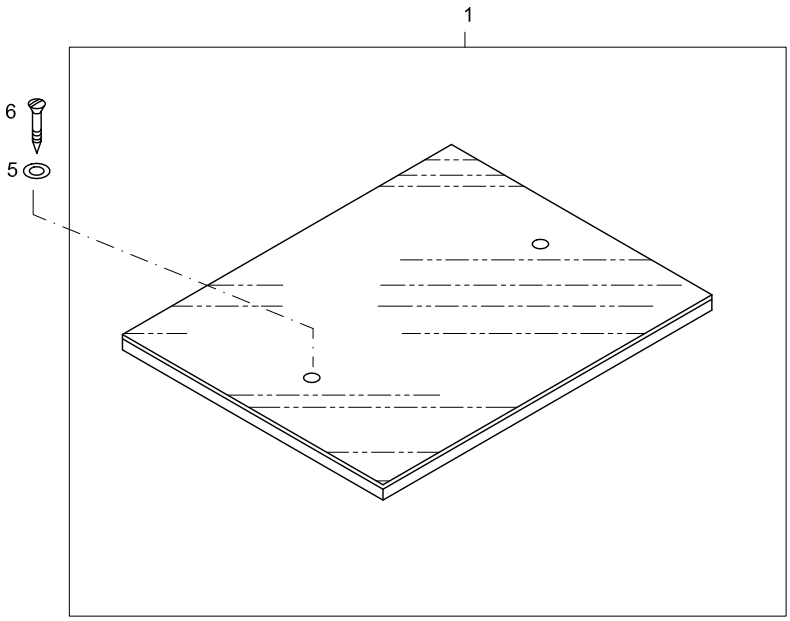
1
6
5

TEMSA	AIR FILTER, INSPECTION LID X X X	Drw.no 61723-94000-70	29-040
		Vehicle Model: TB162L - TB162R	RevDate: Page: 1

Pos	Part Number	English	German	French	Italian	Qty	R/P	From	Up To	Original Number Supplier
1	61723-96200-65Y	AIR FILTER INSPECTION LID ASSY				1		110404 2004		
5	MC258530Y	WASHER PRIVATE	UNTERLEGSCHEIBE	RONDELLE SPECIALE	RONDELLA SPECIALE	AR		1		
6	MC395445Y	SCREW MACHINE	SCHRAUBE	PLAQUE D'IMMATRICULA	VITE	AR		1		M8*55

30	INTERIOR		INNEN		
	30-010	Front Trim Habillage avant	Verkleidung Vorne Trim anteriore	TB162L	TB162R
	30-020	Roof Trim Habillage du plafond	Dachverkleidung Trim soffitto	TB162L	TB162R
	30-025	Roof Trim Habillage du plafond	Dachverkleidung Trim soffitto	TB162L	TB162R
	30-030	Inside Trimming Habillage intérieur	Innenverkleidung Trim interiore	TB162L	TB162R
	30-040	Luggage Rack & Air Channel Porte-bagages et conduites d'air	Kofferraumablagen und Lüftungskanäle Ripiano portabagali e canale aria	TB162L	
	30-045	Luggage Rack & Air Channel Porte-bagages et conduites d'air	Kofferraumablagen und Lüftungskanäle Ripiano portabagali e canale aria		TB162R
	30-050	Rack Lids Portes des porte-bagages	Gepäckablagedeckel Coperchi ripiani	TB162L	TB162R
	30-060	Partitions & Parapet Compartiments et barreaux	Trennungen und Geländer Scomparti ed inferriate	TB162L	TB162R
	30-070	Sun Visor, Mirror, Clock, Thermometer Pare-soleil, rétroviseur, horloge, thermomètre	Sonnenblende, Innenspiegel, Uhr, Thermometer Parasole, specchio, orologio e termometro	TB162L	TB162R
	30-080	Panel Inner, Air Duct Tableau intérieur, conduite d'air	Lüftungskanäle innen Paneele Pannello interiore, canale aria	TB162L	
	30-085	Panel Inner, Air Duct Tableau intérieur, conduite d'air	Lüftungskanäle innen Paneele Pannello interiore, canale aria		TB162R

TEMSA

Front Trim
Verkleidung Vorne
Habillage avant
Trim anteriore

Vehicle Model: TB162L - TB162R

Group No : 30-010
Draw. Num. : x
Rev. Date :
Page : 1

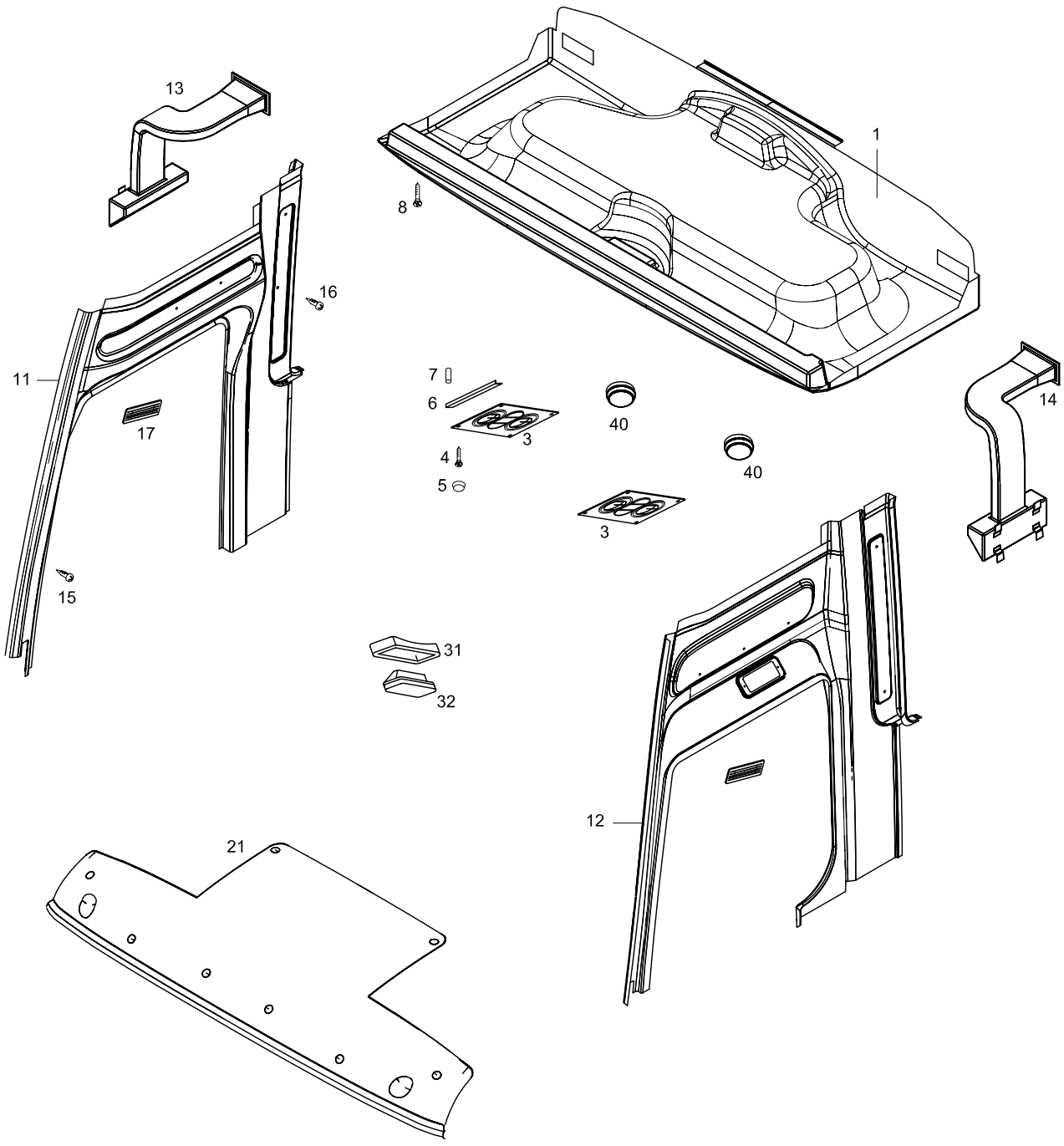

TEMSA	FRONT TRIM VERKLEIDUNG VORNE HABILLAGE AVANT TRIM ANTERIORE			Drw.no					30-010
				Vehicle Model: TB162L - TB162R					RevDate: Page: 1
Pos	**Part Number**	**English**	**German**	**French**	**Italian**	**Qty**	**R/P**	**From**	**Up To**	Original Number Supplier
1	3200448Y	FRONT HEADLINING	FRONT DECKEN TRIMM	HABILLAGE DU PLAFOND	TRIM SOFFITTO ANTERIO	1		1		3200448 ELLAMP
3	4997083	LAMP	LEUCHTE	LAMPE	LAMPADA	2		1		4997083 ELLAMP
4	TF457595Y	SCREW TAPPING	SCHRAUBE	PLAQUE D'IMMATRICULA	VITE	AR		1		4*16
5	3210015	SCREW CAP	SCHRAUBENKOPF	TETE DE VIS	COPERCHIO VITE	AR		1		3210015 ELLAMP
6	TM155107Y	PLATE-L	L-PLATTE	PLAQUE D'IMMATRICULA	TARGA-L	4		1		
7	TC395120Y	RIVET	NIETE	RIVET	RIVETTO	AR		1		4*10
8	MF453615Y	SCREW TAPPING	SCHRAUBE	PLAQUE D'IMMATRICULA	VITE	AR		1		4.2*16
11	TC238244-02Y	TRIM PILLAR - RH	MAST DECKEL-RECHTS	COUVERCLE DE BARRE	COPERCHIO PALO – DES	1		1		
12	TC238245-02Y	TRIM PILLAR-LH	MAST DECKEL - LINKS	COUVERCLE DE BARRE	COPERCHIO PALO – SIN	1		1		
13	63111-94000-01Y	DUCT - RH	KANAL - RECHTS	CONDUITE – DROITE	CANALE – DESTRA	1		1		
14	63111-94000-02Y	DUCT - LH	KANAL - LINKS	CONDUITE – GAUCHE	CANALE – SINISTRA	1		1		
15	TC395122Y	RIVET	NIETE	RIVET	RIVETTO	AR		1		4*14
16	TU344112Y	PLASTIC RIVET	PLASTIK NIETE	CHEVILLAGE PLASTIQUE	RIVETTO IN PLASTICA	AR		1		
17	63113-90379-02A	AIR DIFFUSER	ÖFFNUNG	GRILLE	SOSTEGNO	2		1		P391/66579 PRIMA
21	TC339621CX	GARNISH FRONT ROOF	VERZIERUNG VORNE AUSSEN	DECORATION DE L'EXTE	DECAL ESTERNO ANTER	1		1		
31	63111-90300-01Y	STOP LAMP COVER	BREMSKONTROLLLICHTHAL	CADRE DE FEU STOP	CORNICE LAMPADA ARR	1		1		
32	63111-90300-02Y	STOP LAMP	BREMSKONTROLLLAMPE	FEU STOP	LAMPADA	1		1		
40	62202-91014-74Y	SPOT LAMP	SPOT LEUCHTE	FEU STOP	LAMPADA	2		1		

TEMSA	Roof Trim Dachverkleidung Habillage du plafond Trim soffitto	Group No : 30-020 Draw. Num. : x Rev. Date : Page : 1
	Vehicle Model: TB162L	

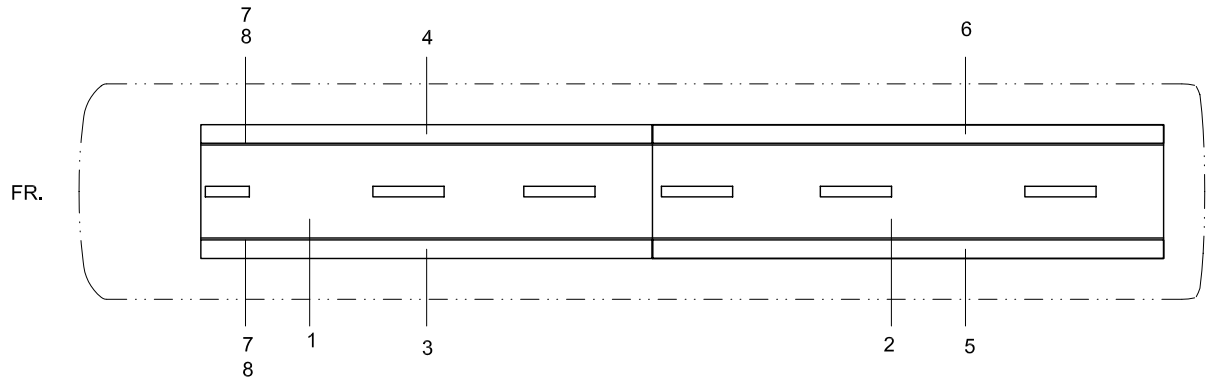

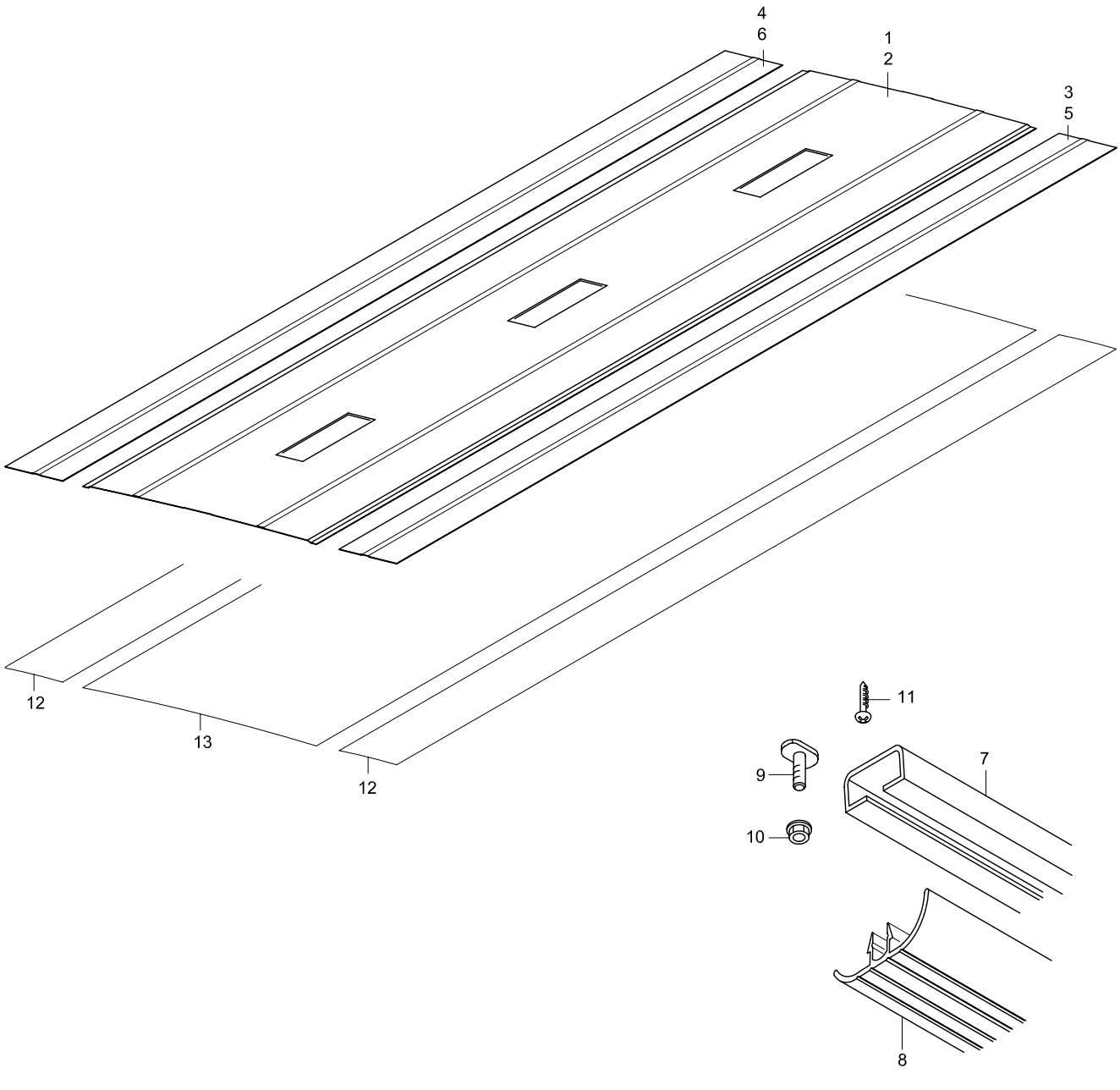

TEMSA	ROOF TRIM DACHVERKLEIDUNG HABILLAGE DU PLAFOND TRIM SOFFITTO			Drw.no 63315-92016-70 Vehicle Model: TB162L					30-020 RevDate: Page: 1
Pos	**Part Number**	**English**	**German**	**French**	**Italian**	**Qty**	**R/P**	**From**	**Up To**	Original Number Supplier
1	63315-92116-04Y	ROOF PANEL	DECKEN PANEELE	PANNEAU DU PLAFOND	PANNELLO SOFFITTO	1		1		
2	63315-92016-05Y	ROOF PANEL	DECKEN PANEELE	PANNEAU DU PLAFOND	PANNELLO SOFFITTO	1		1		
3	63315-92016-03Y	ROOF PANEL - FRONT LH	DECKEN PANEELE - FRONT LINKS	PANNEAU DU PLAFOND	PANNELLO SOFFITTO – A	1		1		
4	63315-92016-20Y	ROOF PANEL - FRONT RH	DECKEN PANEELE - FRONT RECHTS	PANNEAU DU PLAFOND	PANNELLO SOFFITTO – A	1		1		
5	63315-94016-21Y	ROOF PANEL - REAR LH	DECKEN PANEELE - HINTEN LINKS	PANNEAU DU PLAFOND	PANNELLO SOFFITTO – I	1		1		
6	63315-94016-22Y	ROOF PANEL - REAR RH	DECKEN PANEELE - HINTEN RECHTS	PANNEAU DU PLAFOND	PANNELLO SOFFITTO – I	1		1		
7	63315-92016-60Y	RAIL	SCHIENE	RAIL	ROTAIA	AR		1		
8	63315-92016-59Y	MOULDING	DOCHT	MECHE	GUARNIZIONE	1		1		L:4200mm
8	63315-92016-76Y	MOULDING	DOCHT	MECHE	GUARNIZIONE	1		1		L:2712mm
8	63315-92016-77Y	MOULDING	DOCHT	MECHE	GUARNIZIONE	1		1		L:3288mm
9	63315-94016-26Y	BOLT-T	T-SCHRAUBE	BOULON-T	BULLONE-T	1		1		
10	MF445403Y	NUT CAP	MUTTER	ECROU BORGNE	BULLONE	AR		1		8*1.25
11	MF453017Y	SCREW TAPPING	SCHRAUBE	PLAQUE D'IMMATRICULA	VITE	AR		1		4.2*13
12	3010094	INTERNAL FABRIC - GRAY	OBERFLÄCHENBEZUG - GRAU	HABILLAGE DE SURFACI	RIVESTIMENTO – GRIGIO	AR		1		ELLAMP
13	SERVUS459/910	CARPET	TEPPICH	MOQUETTE	MOQUETTE	AR		1		SERVUS459/910 LANTAL

TEMSA

Roof Trim
Dachverkleidung
Habillage du plafond
Trim soffitto

Vehicle Model: TB162R

Group No : 30-025
Draw. Num. : x
Rev. Date :
Page : 1

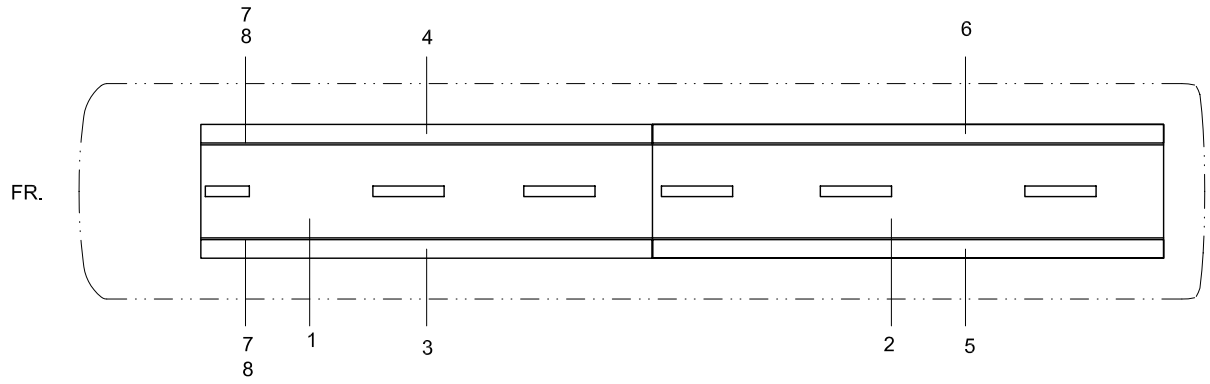

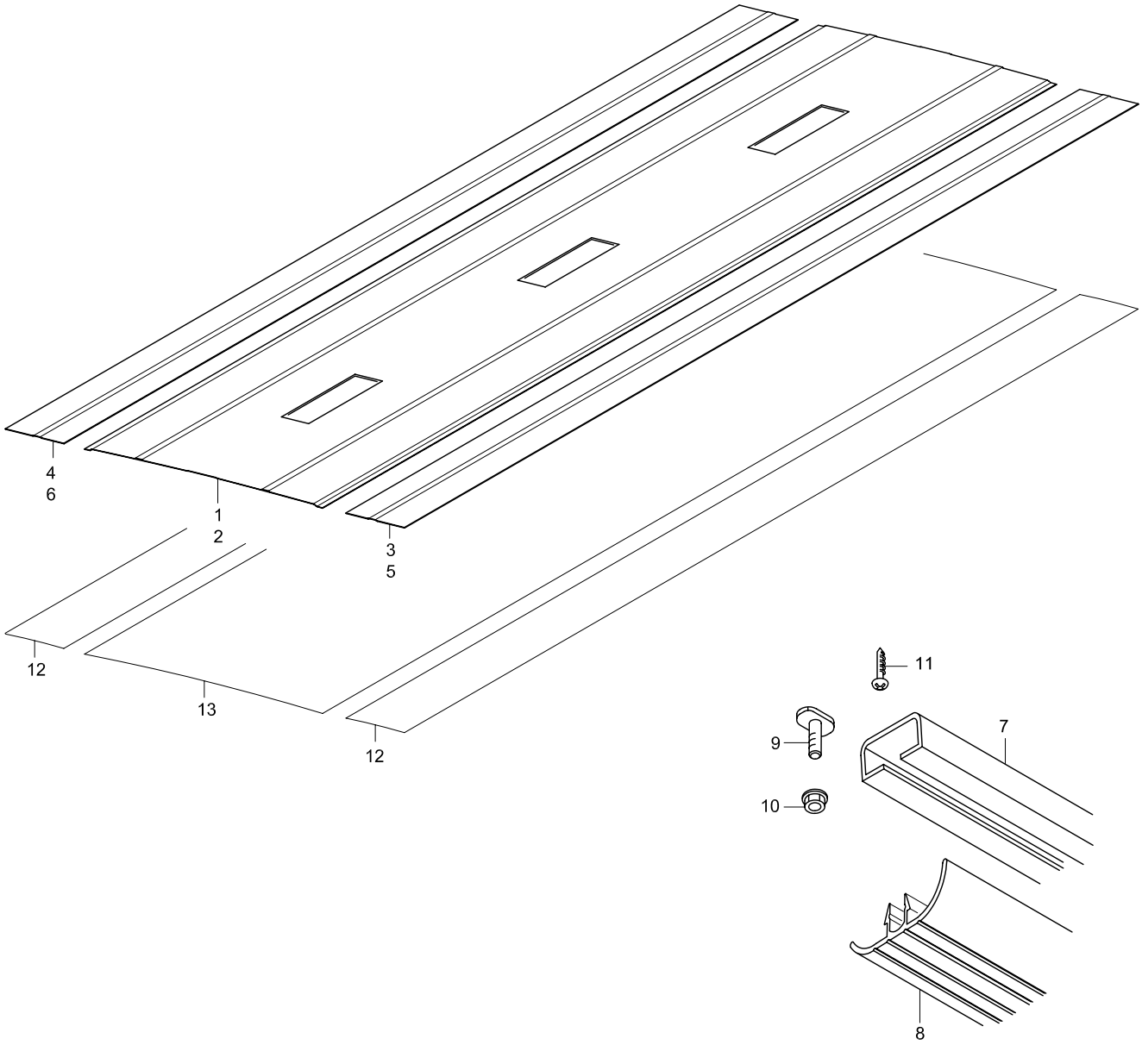

TEMSA	ROOF TRIM DACHVERKLEIDUNG HABILLAGE DU PLAFOND TRIM SOFFITTO			Drw.no 63315-92016-70 Vehicle Model: TB162R					30-025 RevDate: Page: 1
Pos	Part Number	English	German	French	Italian	Qty	R/P	From	Up To	Original Number Supplier
1	63315-94016-04Y	ROOF PANEL	DECKEN PANEELE	PANNEAU DU PLAFOND	PANNELLO SOFFITTO	1		1		
2	63315-94116-05Y	ROOF PANEL	DECKEN PANEELE	PANNEAU DU PLAFOND	PANNELLO SOFFITTO	1		1		
3	63315-94016-03Y	ROOF PANEL - FRONT LH	DECKEN PANEELE - FRONT LINKS	PANNEAU DU PLAFOND	PANNELLO SOFFITTO –	1		1		
4	63315-94016-03Y	ROOF PANEL - FRONT RH	DECKEN PANEELE - FRONT RECHTS	PANNEAU DU PLAFOND	PANNELLO SOFFITTO –	1		1		
5	63315-94016-21Y	ROOF PANEL - REAR LH	DECKEN PANEELE - HECK LINKS	PANNEAU DU PLAFOND	PANNELLO SOFFITTO –	1		1		
6	63315-94016-21Y	ROOF PANEL - REAR RH	DECKEN PANEELE - HECK RECHTS	PANNEAU DU PLAFOND	PANNELLO SOFFITTO –	1		1		
7	63315-92016-60Y	RAIL	SCHIENE	RAIL	ROTAIA	AR		1		
8	63315-92016-59Y	MOULDING	DOCHT	MECHE	GUARNIZIONE	1		1		L:4200mm
8	63315-92016-76Y	MOULDING	DOCHT	MECHE	GUARNIZIONE	1		1		L:2712mm
8	63315-92016-77Y	MOULDING	DOCHT	MECHE	GUARNIZIONE	1		1		L:3288mm
9	63315-94016-26Y	BOLT-T	T-SCHRAUBE	BOULON-T	BULLONE-T	1		1		
10	MF445403Y	NUT CAP	MUTTER	ECROU BORGNE	BULLONE	AR		1		8*1.25
11	MF453017Y	SCREW TAPPING	SCHRAUBE	PLAQUE D'IMMATRICULA	VITE	AR		1		4.2*13
12	3010094	INTERNAL FABRIC - GRAY	OBERFLÄCHENBEZUG- GRAU	HABILLAGE DE SURFAC	RIVESTIMENTO – GRIGI	AR		1		ELLAMP
13	SERVUS459/910	CARPET	TEPPICH	MOQUETTE	MOQUETTE	AR		1		SERVUS459/910 LANTAL

Vehicle Model: TB162L

INSIDE - LH
INNENSEITE LINKS

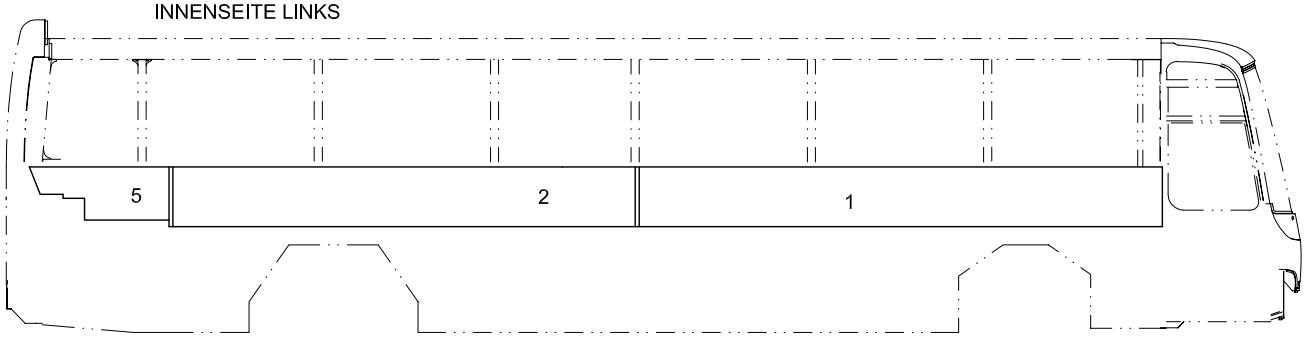

INSIDE - RH
INNENSEITE RECHTS

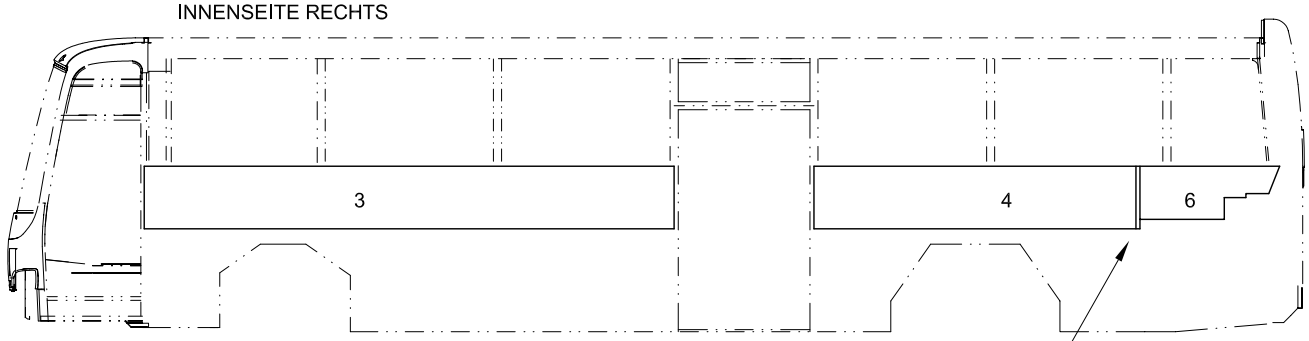

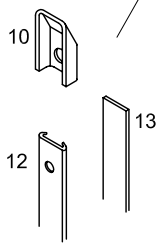

Vehicle Model: TB162R

INSIDE - LH
INNENSEITE LINKS

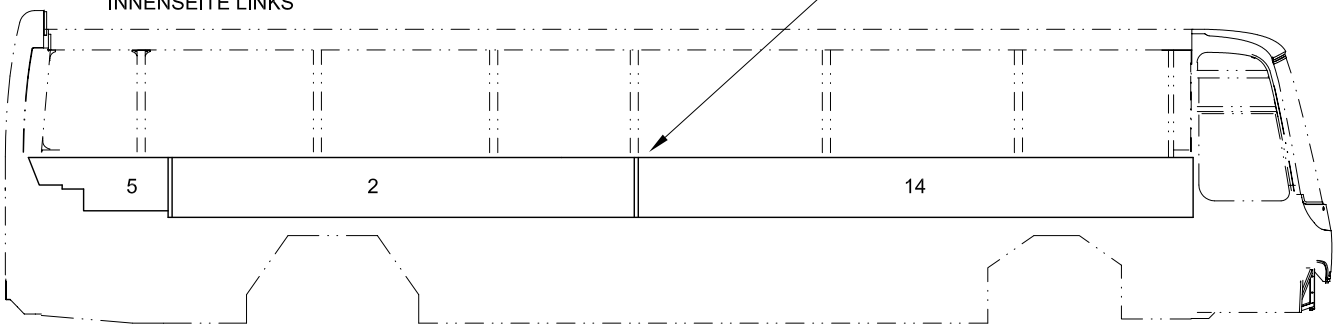

INSIDE - RH
INNENSEITE RECHTS

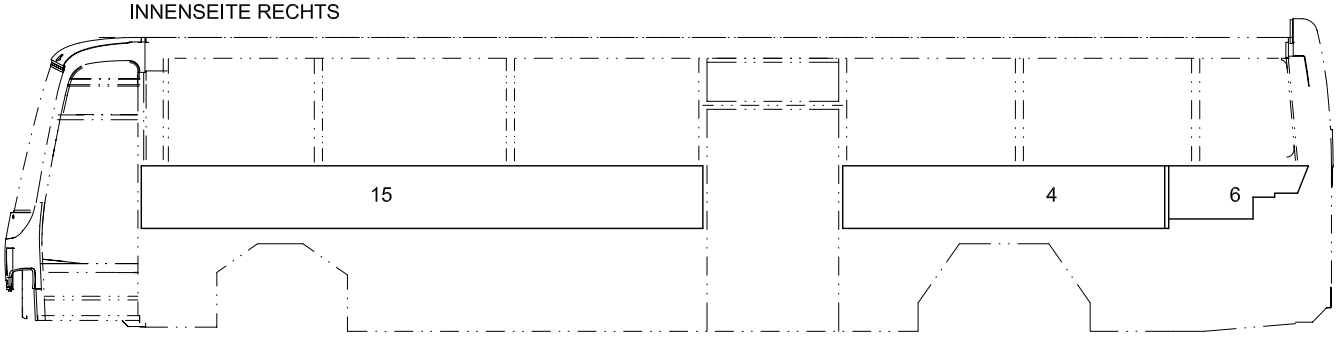

INSIDE - LH
INNENSEITE LINKS

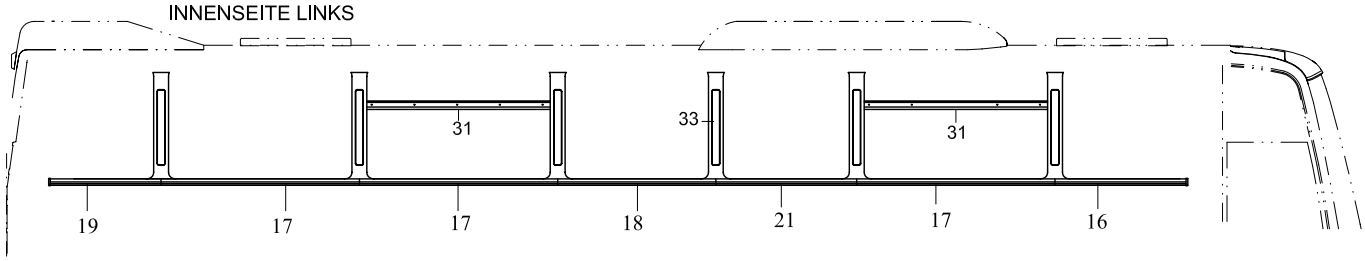

INSIDE - RH
INNENSEITE RECHTS

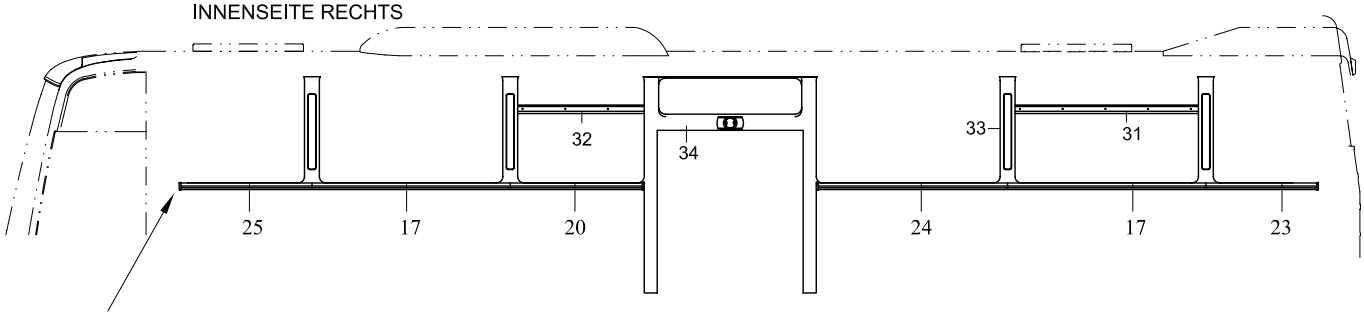

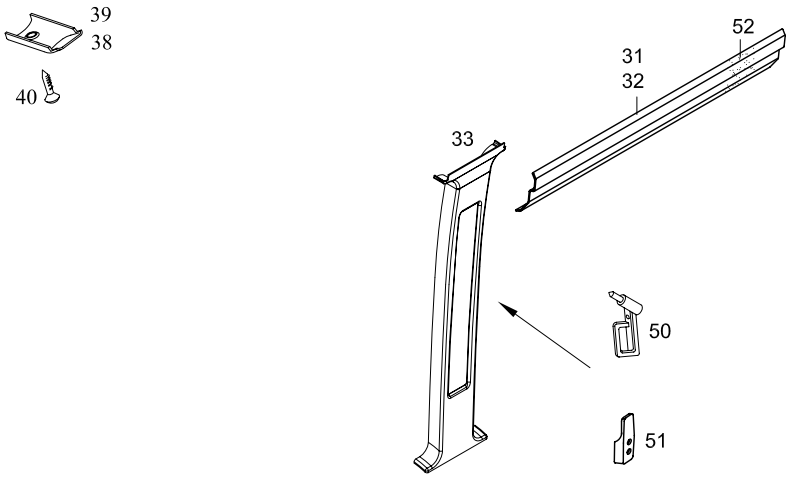

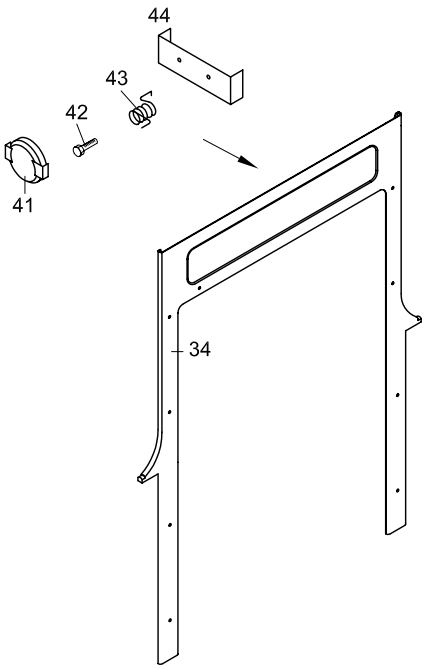

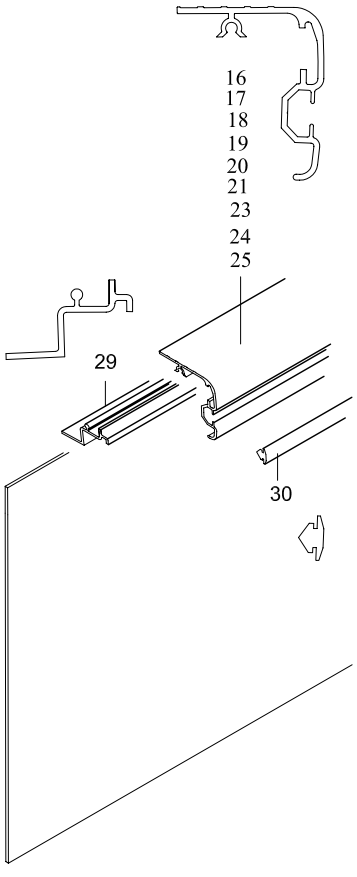

INSIDE - LH
INNENSEITE LINKS

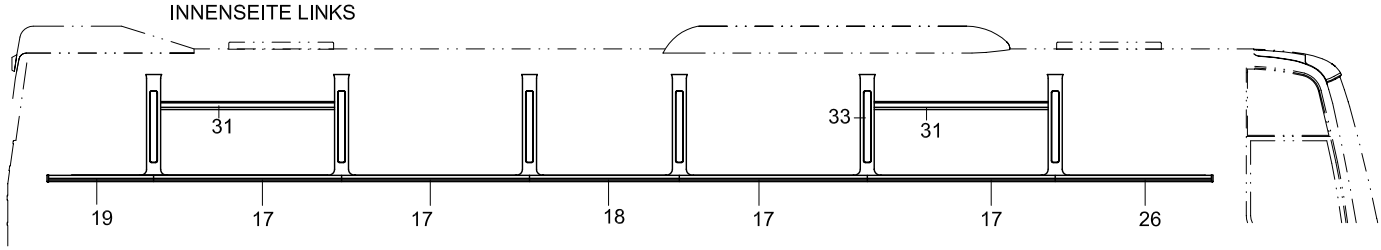

INSIDE - RH
INNENSEITE RECHTS

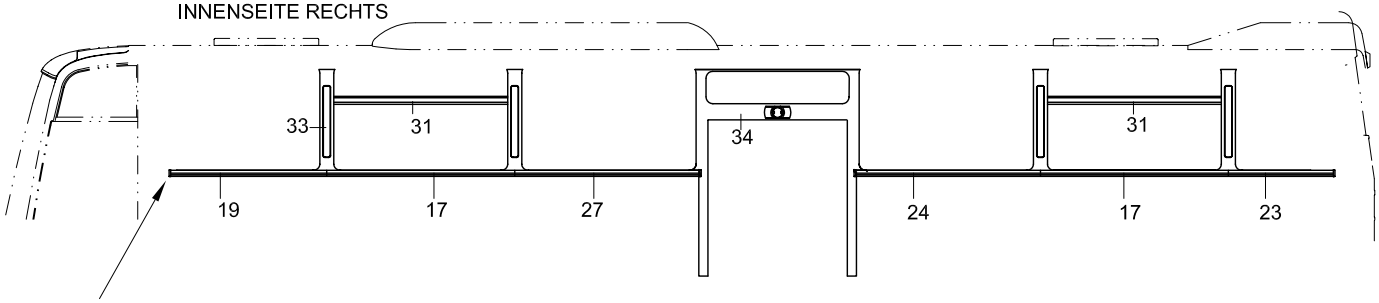

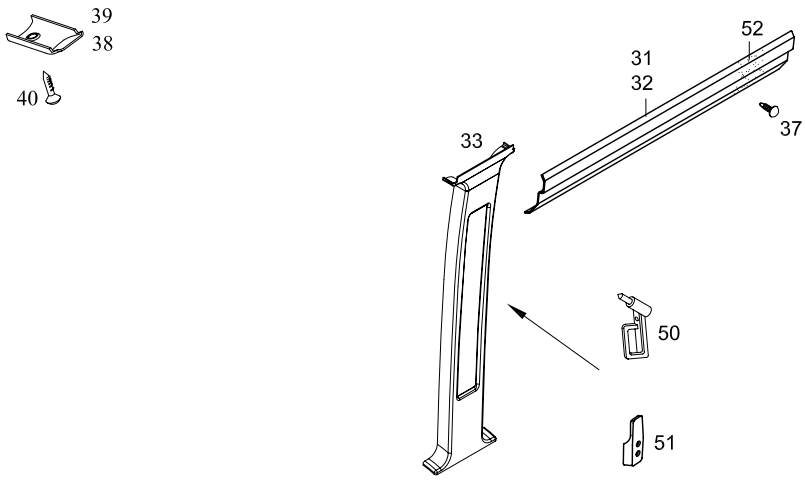

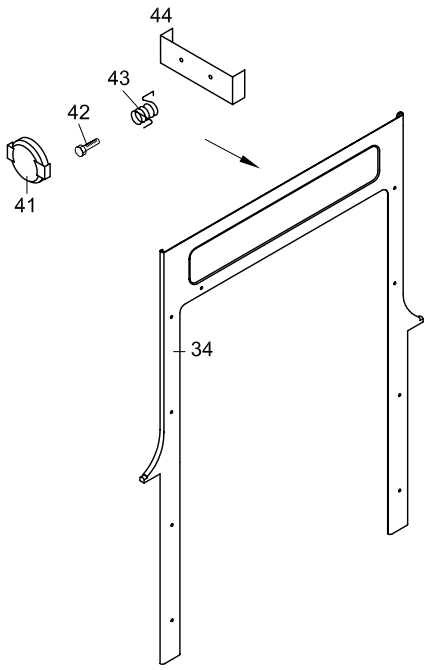

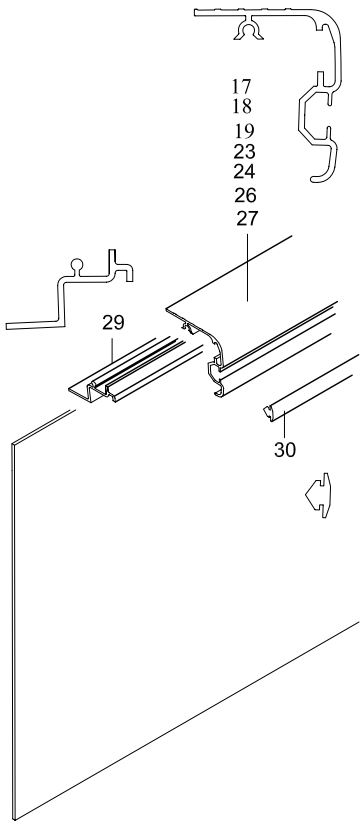

TEMSA	INSIDE TRIMMING INNENVERKLEIDUNG HABILLAGE INTÉRIEUR TRIM INTERIORE			Drw.no 63113-92010-70 / -94010-70 Vehicle Model: TB162L - TB162R					30-030 RevDate: 10.02.2005 Page: 1
Pos	Part Number	English	German	French	Italian	Qty	R/P	From	Up To	Original Number Supplier
1	63117-92100-01Y	PANEL	PENEELE	TABLEAU	PANNELLO	1		1		
2	63117-94100-02Y	PANEL	PENEELE	TABLEAU	PANNELLO	1		1		
3	63117-92100-02Y	PANEL	PENEELE	TABLEAU	PANNELLO	1		1		
4	63117-94100-04Y	PANEL	PENEELE	TABLEAU	PANNELLO	1		1		
5	63117-90017-09Y	PANEL	PENEELE	TABLEAU	PANNELLO	1		1		
6	63117-90017-10Y	PANEL	PENEELE	TABLEAU	PANNELLO	1		1		
10	73109-00210-00Y	MOULDING END	DOCHT KAPPE	TETE DE MECHE	PROTEZIONE DI GUARNI	10		1		
12	MA244078-00Y	MOULDING	DOCHT	MECHE	GUARNIZIONE	AR		1		
13	TA244079-05Y	MOULDING	DOCHT	MECHE	GUARNIZIONE	AR		1		
14	63117-94100-01Y	PANEL	PENEELE	TABLEAU	PANNELLO	1		1		
15	63117-94100-03Y	PANEL	PENEELE	TABLEAU	PANNELLO	1		1		
16	63113-92011-03Y	MOULDING	DOCHT	MECHE	GUARNIZIONE	1		1		
17	TC326692-31Y	MOULDING	DOCHT	MECHE	GUARNIZIONE	6		1		
18	63113-94011-05Y	MOULDING	DOCHT	MECHE	GUARNIZIONE	1		1		
19	63113-94011-06Y	MOULDING	DOCHT	MECHE	GUARNIZIONE	1		1		
20	63113-92011-07Y	MOULDING	DOCHT	MECHE	GUARNIZIONE	1		1		
21	63113-92011-28Y	MOULDING	DOCHT	MECHE	GUARNIZIONE	1		1		
23	63113-94011-23Y	MOULDING	DOCHT	MECHE	GUARNIZIONE	1		1		
24	63113-94011-24Y	MOULDING	DOCHT	MECHE	GUARNIZIONE	1		1		
25	63113-92011-25Y	MOULDING	DOCHT	MECHE	GUARNIZIONE	1		1		
26	63113-94011-03Y	MOULDING	DOCHT	MECHE	GUARNIZIONE	1		1		
27	63113-94011-07Y	MOULDING	DOCHT	MECHE	GUARNIZIONE	1		1		
29	63113-80100-00BY	FRAME	KASTEN	CAISSE	CASSA	AR		1		
30	73108-00050-05Y	MOULDING	DOCHT	MECHE	GUARNIZIONE	AR		1		
31	63113-94010-50Y	COVER	DECKEL	COUVERCLE	COPERTURA	4		1		
32	63113-94010-51Y	COVER	DECKEL	COUVERCLE	COPERTURA	1		1		
33	63113-90150-02Y	COVER PILLAR	SÄULENVERKLEIDUNG	COUVERCLE DE BARRE	COPERCHIO PALO	10		1		
34	63113-94110-02Y	COVER CENTER DOOR	MITTLERE TÜRENBEZUG	HABILLAGE DE LA PORT	RIVESTIMENTO PORTIER	1		1		
37	TU344112Y	PLASTIC RIVET	PLASTIK NIETE	CHEVILLAGE PLASTIQUE	RIVETTO IN PLASTICA	AR		1		
38	63122-70128-03Y	SCREW CAP	SCHRAUBENKOPF	TETE DE VIS	COPERCHIO VITE	AR		1		
39	63122-70128-04Y	SCREW CAP	SCHRAUBENKOPF	TETE DE VIS	COPERCHIO VITE	AR		1		
40	MF457583Y	SCREW TAPPING	SCHRAUBE	PLAQUE D'IMMATRICULA	VITE	AR		1		2.9*13
41	63113-94010-27Y	LID	DECKEL	COUVERCLE	COPERTURA	1		1		
42	MF200029Y	BOLT	SCHRAUBENKOPF	TENON	PERNO	1		1		M5*8
43	63113-94010-29Y	SPRING	SCHIENE	RESSORT	MOLLA	1		1		

TEMSA

INSIDE TRIMMING
INNENVERKLEIDUNG
HABILLAGE INTÉRIEUR
TRIM INTERIORE

Drw.no
63113-94010-70/71

Vehicle Model:
TB162L - TB162R

30-030

RevDate: 10.02.2005

Pos	Part Number	English	German	French	Italian	Qty	R/P	From	Up To	Original Number Supplier
44	63113-94010-31Y	PLATE-U	U-PLATTE	PLAQUE D'IMMATRICULA	TARGA-U	1		1		
50	64103-31430-T2Y	HAMMER	HAMMER	MARTEAU	MARTELLO	8		1		
50	64103-92430-T3Y	HAMMER	HAMMER	MARTEAU	MARTELLO	8		1		HAPPICH
51	TU340192Y	HANGER	HÄNGER	PORTEMANTEAU	GANCIO	10		1		
52	TES40451-14Y	MAT	LEDER	LINOLEUM	TELONE IN PLASTICA	AR		1		

LUGGAGE RACKS
ABLAGEPANEELE

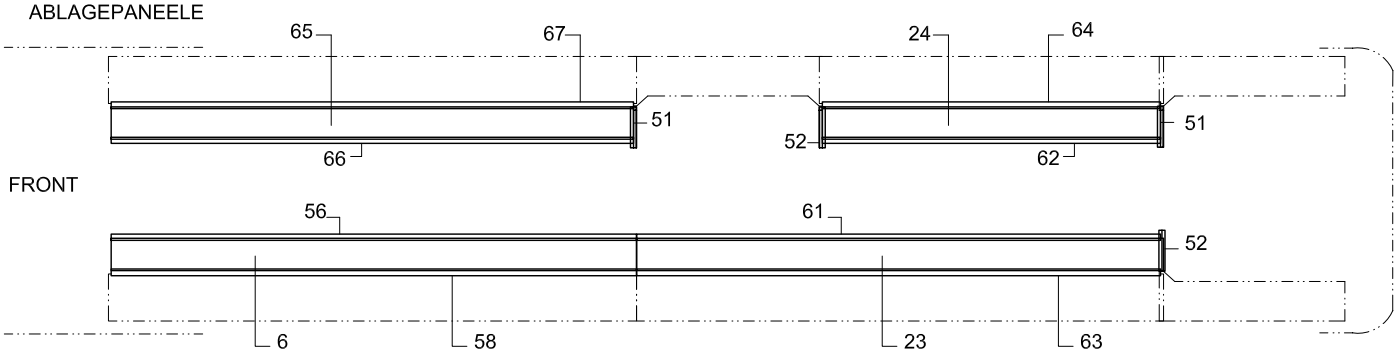

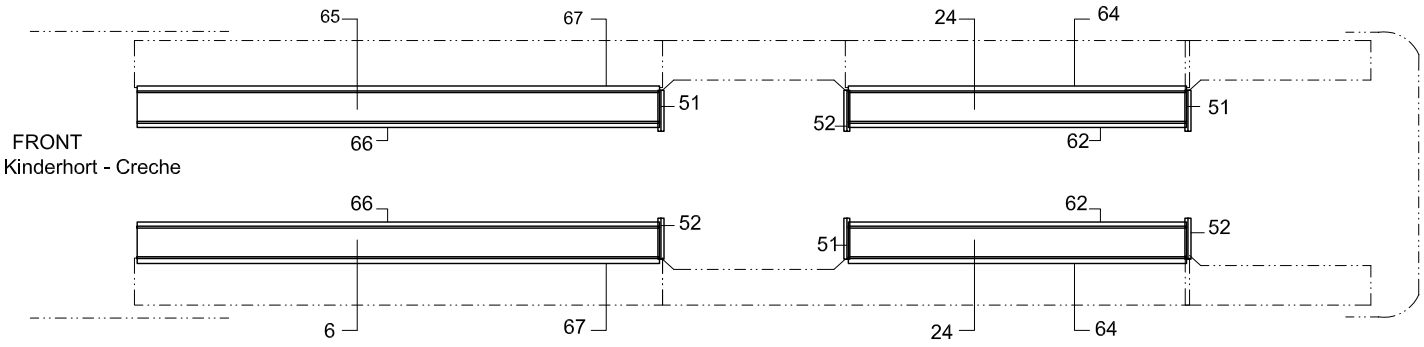

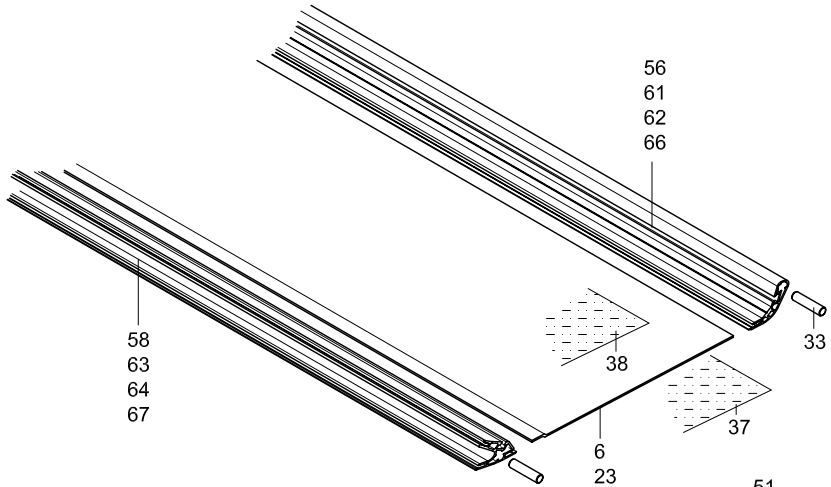

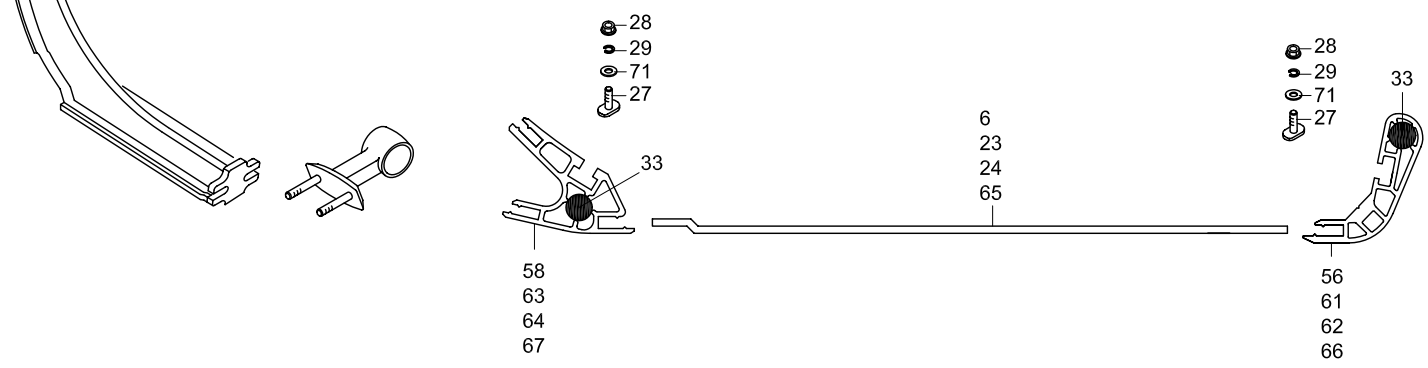

AIR DUCTS
LÜFTKANAL

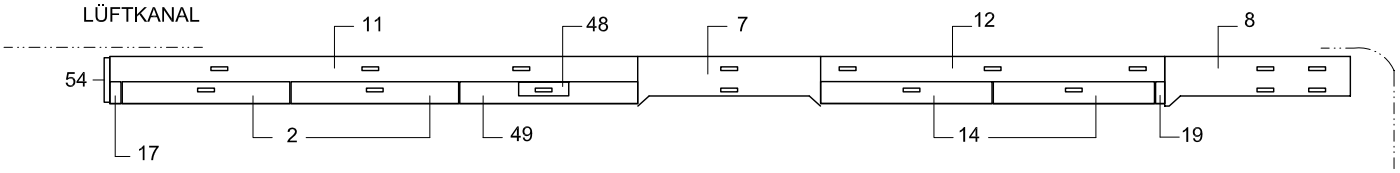

FRONT

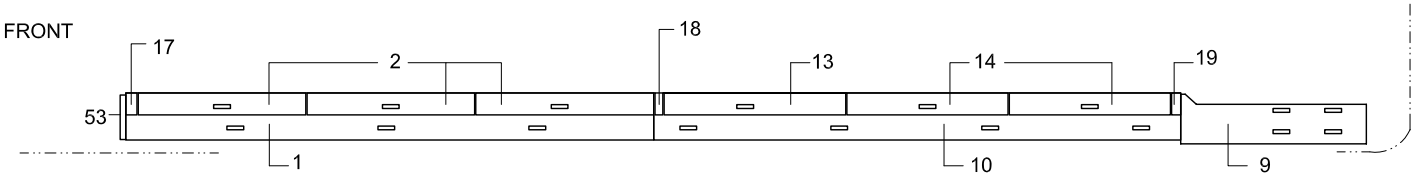

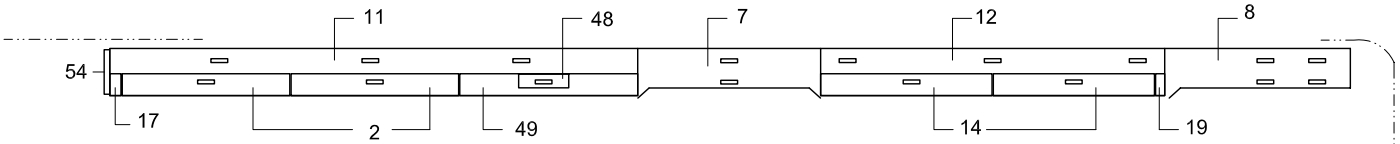

FRONT
Kinderhort - Creche

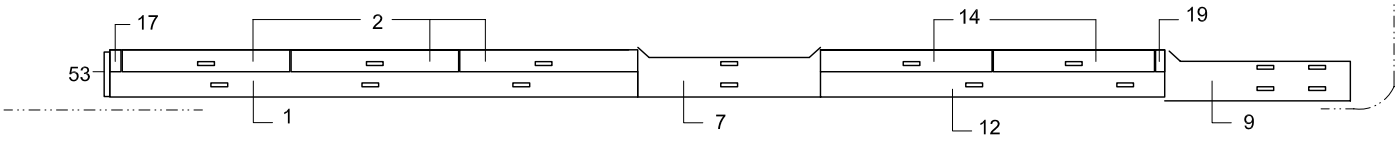

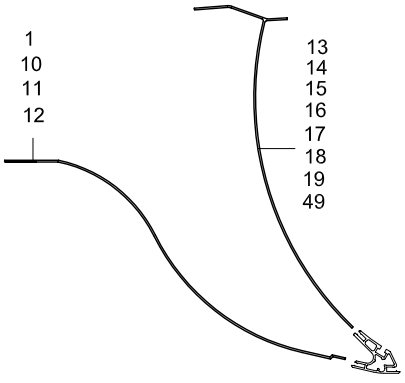

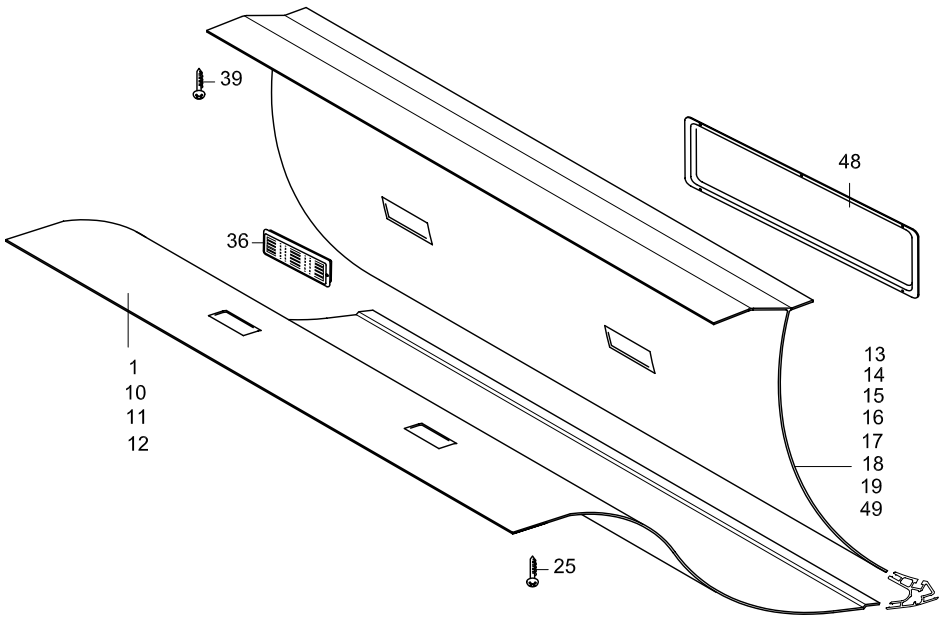

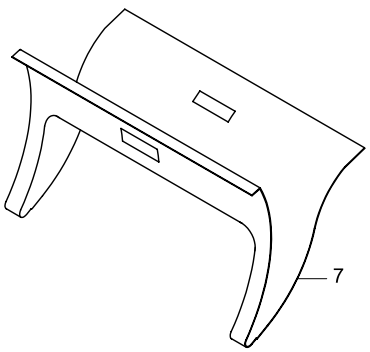

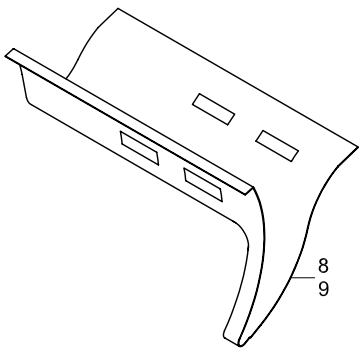

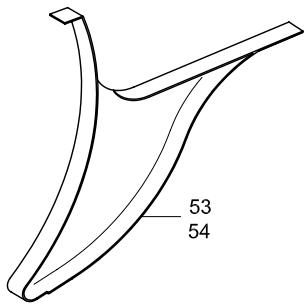

TEMSA	LUGGAGE RACK & AIR CHANNEL KOFFERRAUMABLAGEN UND LUFTUNGSKANÄLE PORTE-BAGAGES ET CONDUITES D'AIR RIPIANO PORTABAGALI E CANALE ARIA	Drw.no 63315-92016-70 Vehicle Model: TB162L	30-040 RevDate: Page: 1

Pos	Part Number	English	German	French	Italian	Qty	R/P	From	Up To	Original Number Supplier
1	63315-92016-01Y	AIR CHANNEL	LUFTKANÄLE	CONDUIT D'AIR	CANALE ARIA	1		1		
2	63315-92016-02Y	AIR CHANNEL	LUFTKANÄLE	CONDUIT D'AIR	CANALE ARIA	5		1		
6	63315-92016-06Y	INTERNAL EXTRUSION-FR LH	ABLAGEPANEELE - FRONT LINKS	PANNEAU D'ETAGERE –	PANNELLO RIPIANO – AN	1		1		
6	63315-92216-06Y	INTERNAL EXTRUSION-FR LH	ABLAGEPANEELE - FRONT LINKS	PANNEAU D'ETAGERE –	PANNELLO RIPIANO – AN	1		1		for reading lamp
7	63315-94016-07Y	CENTER DOOR CABINET	MITTELERE TÜR KABINE	CABINE DE LA PORTE CE	CABINA PORTIERA INTE	1		1		
8	63315-94016-08Y	AIR DUCT- RR RH	LUFTKANAL - HECK RECHTS	CONDUIT D'AIR – DROIT	PROFILO CANALE ARIA -	1		1		
9	63315-94016-09Y	AIR DUCT - RR LH	LUFTKANAL -HECK LINKS	CONDUIT D'AIR – GAUCH	PROFILO CANALE ARIA -	1		1		
10	63315-94016-10Y	AIR CHANNEL	LUFTKANÄLE	CONDUIT D'AIR	CANALE ARIA	1		1		
11	63315-94016-11Y	AIR CHANNEL	LUFTKANÄLE	CONDUIT D'AIR	CANALE ARIA	1		1		
12	63315-94016-12Y	AIR CHANNEL	LUFTKANÄLE	CONDUIT D'AIR	CANALE ARIA	1		1		
13	63315-94016-13Y	AIR CHANNEL	LUFTKANÄLE	CONDUIT D'AIR	CANALE ARIA	1		1		
14	63315-94016-14Y	AIR CHANNEL	LUFTKANÄLE	CONDUIT D'AIR	CANALE ARIA	2		1		
17	63315-94016-17Y	AIR CHANNEL	LUFTKANÄLE	CONDUIT D'AIR	CANALE ARIA	2		1		
18	63315-94016-18Y	AIR CHANNEL	LUFTKANÄLE	CONDUIT D'AIR	CANALE ARIA	2		1		
19	63315-94016-19Y	AIR CHANNEL	LUFTKANÄLE	CONDUIT D'AIR	CANALE ARIA	2		1		
23	63315-94016-23Y	INTERNAL EXTRUSION- RR LH	ABLAGEPANEELE - HECK LINKS	PANNEAU D'ETAGERE –	PANNELLO RIPIANO – PC	1		1		
23	63315-94216-23Y	INTERNAL EXTRUSION- RR LH	ABLAGEPANEELE - HECK LINKS	PANNEAU D'ETAGERE –	PANNELLO RIPIANO – PC	1		1		for reading lamp
24	63315-94016-24Y	INTERNAL EXTRUSION- RR RH	ABLAGEPANEELE - HECK RECHTS	PANNEAU D'ETAGERE –	PANNELLO RIPIANO – PC	1		1		
24	63315-94216-24Y	INTERNAL EXTRUSION- RR RH	ABLAGEPANEELE - HECK RECHTS	PANNEAU D'ETAGERE –	PANNELLO RIPIANO – PC	2		1		for reading lamp
25	MF453615Y	SCREW TAPPING	SCHRAUBE	PLAQUE D'IMMATRICULA	VITE	AR		1		4.2*16
27	63315-94016-27Y	BOLT -T	T-SCHRAUBE	BOULON-T	BULLONE-T	AR		1		
28	MF430004Y	NUT	MUTTER	ECROU	BULLONE	AR		1		M6
29	MF399104Y	WASHER SPRING	BEILEGSCHEIBE	RONDELLE DE GROWER	RONDELLA	AR		1		6
33	63315-94016-33Y	PIVOT	SPLINT	TENON	PERNO	2		1		
36	TB235811-01Y	LOSE AIR	LUFT ÖFFNUNG	GRILLE D'AERATION	VANO ARIA	32		1		
37	3010094	INTERNAL FABRİC - GRAY	OBERFLÄCHENBEZUG - GRAU	HABILLAGE DE SURFACI	RIVESTIMENTO – GRIGIO	AR		1		ELLAMP
38	TES40780-07Y	CARPET	TEPPICH	MOQUETTE	MOQUETTE	AR		1		
39	MF453017Y	SCREW TAPPING	SCHRAUBE	PLAQUE D'IMMATRICULA	VITE	AR		1		4.2*13
48	63315-94016-48Y	LID, FUSE	SICHERUNGSDECKEL	COUVERCLE DE FUSIBLI	COPERTURA DEL FUSIB	1		1		
49	63315-92016-49Y	AIR CHANNEL	LUFTKANÄLE	CONDUIT D'AIR	CANALE ARIA	1		1		
51	63315-94216-51Y	RACK END	ABLAGEN END KAPPE	COUVERCLE D'EXTREMI	COPERCHIO ESTREMITÀ	3		1		
52	63315-94216-52Y	RACK END	ABLAGEN END KAPPE	COUVERCLE D'EXTREMI	COPERCHIO ESTREMITÀ	3		1		
53	63315-94016-53Y	DUCT END	LUFTKANAL END KAPPE	COUVERCLE D'EXTREMI	COPERCHIO ESTREMITÀ	1		1		
54	63315-94016-54Y	DUCT END	LUFTKANAL END KAPPE	COUVERCLE D'EXTREMI	COPERCHIO ESTREMITÀ	1		1		
55	63315-94116-55Y	RACK SUPPORT	ABLAGEN BRACKET	SUPPORT D'ETAGERE	BRACCIO RIPIANO	15		1		

TEMSA	LUGGAGE RACK & AIR CHANNEL KOFFERRAUMABLAGEN UND LUFTUNGSKANÄLE PORTE-BAGAGES ET CONDUITES D'AIR RIPIANO PORTABAGALI E CANALE ARIA			Drw.no 63315-92016-70 Vehicle Model: TB162L					30-040 RevDate: Page: 2
Pos	**Part Number**	**English**	**German**	**French**	**Italian**	**Qty**	**R/P**	**From**	**Up To**	Original Number Supplier
56	63315-92016-56Y	HAND RAIL - FR LH	GELÄNDER - FRONT LINKS	BALUSTRADE – AVANT G	CORRIMANO – ANTERIO	1		1		
58	63315-92016-58Y	AIR CHANNEL PROFILE - FR LH	LUFTKANAL PROFILE - FRONT LINKS	PROFIL DU CONDUIT D'A	PROFILO CANALE ARIA -	1		1		
61	63315-94016-61Y	HAND RAIL - RR LH	GELÄNDER - HECK LINKS	BALUSTRADE – ARRIERE	CORRIMANO – POSTERI	1		1		
62	63315-94016-62Y	HAND RAIL - RR RH	GELÄDER - HECK RECHTS	BALUSTRADE – ARRIERE	CORRIMANO – POSTERI	1		1		
63	63315-94016-63Y	AIR CHANNEL PROFILE - RR LH	LUFTKANAL PROFILE - HECK LINKS	PROFIL DU CONDUIT D'A	PROFILO CANALE ARIA -	1		1		
64	63315-94016-64Y	AIR CHANNEL PROFILE - RR RH	LUFTKANAL PROFILE - HECK RECHTS	PROFIL DU CONDUIT D'A	PROFILO CANALE ARIA -	2		1		
65	63315-92016-65Y	INTERNAL EXTRUSION- FR RH	ABLAGEN PANEELE - FRONT LINKS	PANNEAU D'ETAGERE –	PANNELLO RIPIANO – AN	1		1		
65	63315-92216-65Y	INTERNAL EXTRUSION- FR RH	ABLAGEN PANEELE - FRONT LINKS	PANNEAU D'ETAGERE –	PANNELLO RIPIANO – AN	1		1		for reading lamp
66	63315-92016-66Y	HAND RAIL - FR RH	GELÄNDER - FRONT RECHTS	BALUSTRADE – AVANT D	CORRIMANO – POSTERI	1		1		
67	63315-92016-67Y	AIR CHANNEL PROFILE - FR RH	LUFTKANAL PROFILE - FRONT RECHTS	PROFIL DU CONDUIT D'A	PROFILO CANALE ARIA -	1		1		
71	MF399004Y	WASHER PLAIN	UNTERLEGSCHEIBE	RONDELLE PLATE	RONDELLA	AR		1		6

TEMSA

Luggage Rack & Air Channel
Kofferraumablagen und Lüftungskanäle
Porte-bagages et conduites d'air
Ripiano portabagali e canale aria

Vehicle Model: TB162R

Group No : 30-045
Draw. Num. : x
Rev. Date :
Page : 1

LUGGAGE RACKS
ABLAGEPANEELE

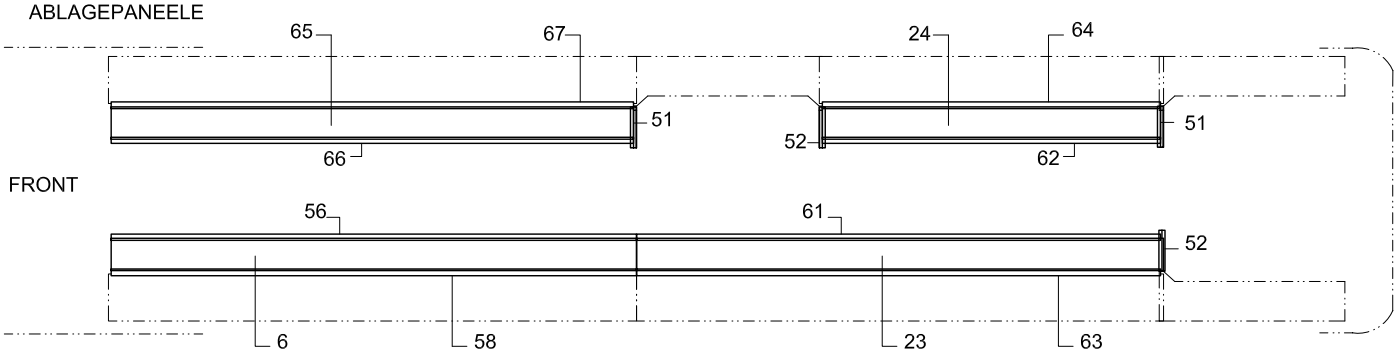

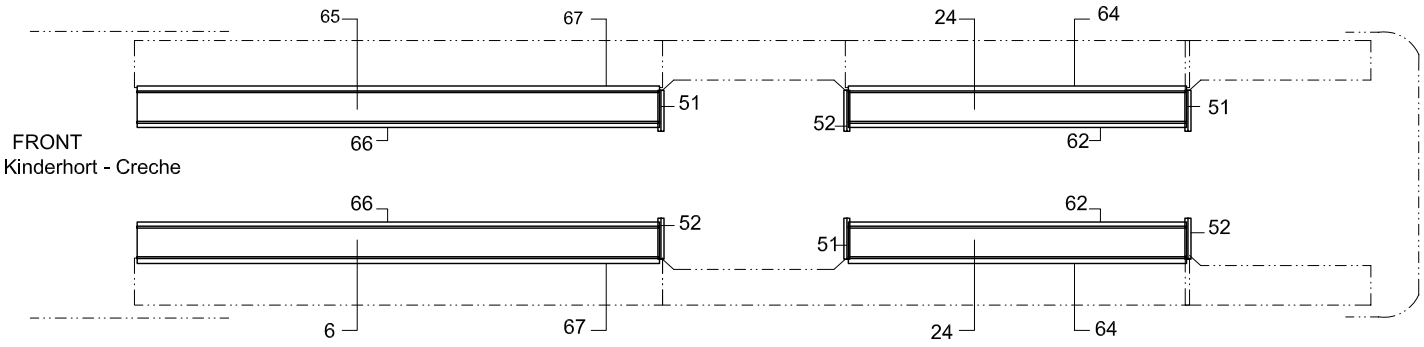

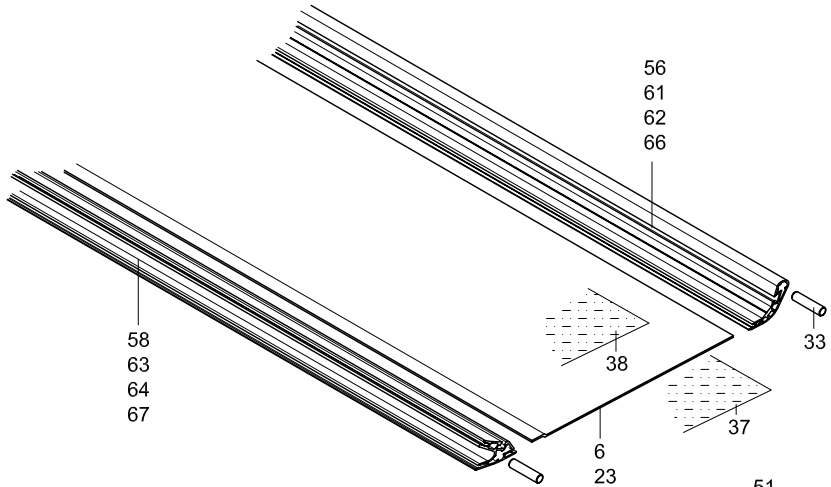

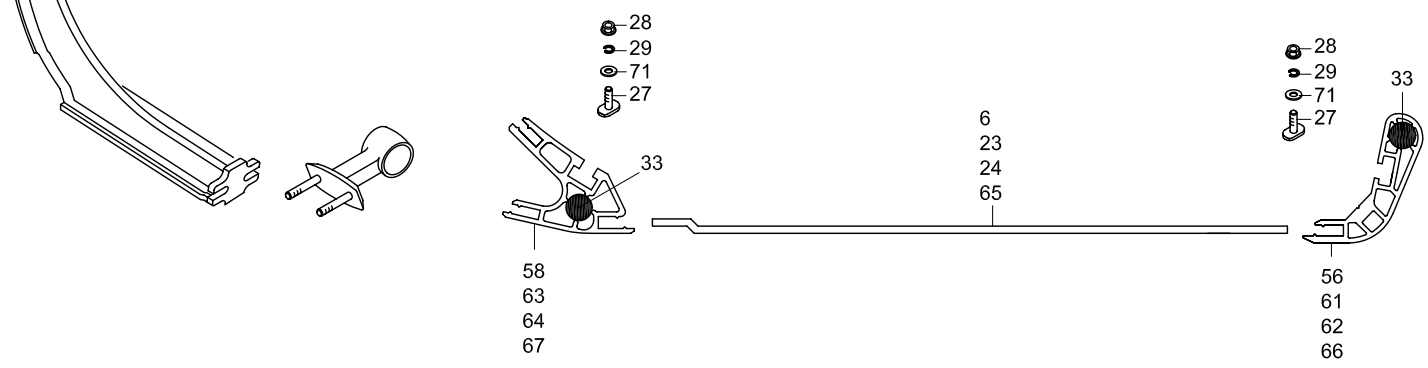

AIR DUCTS
LÜFTKANAL

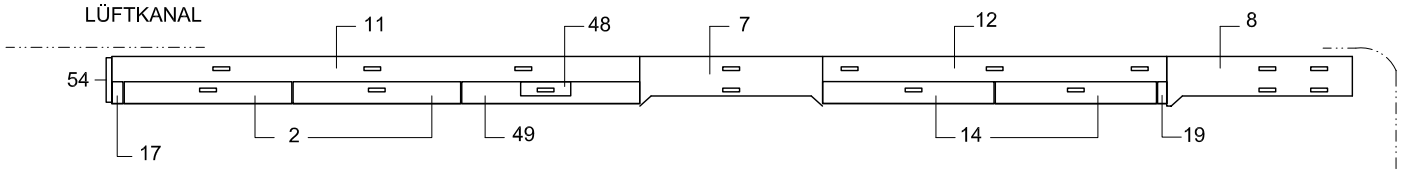

FRONT

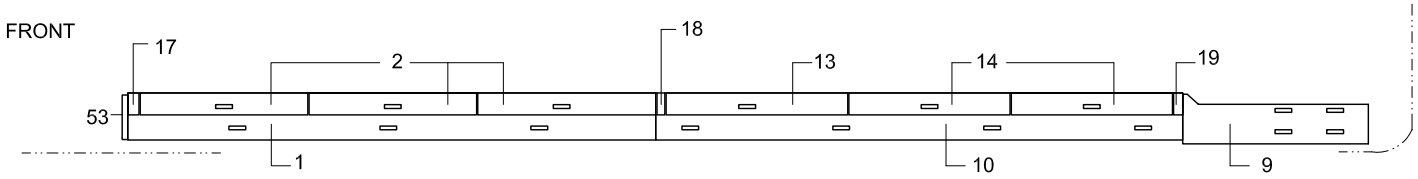

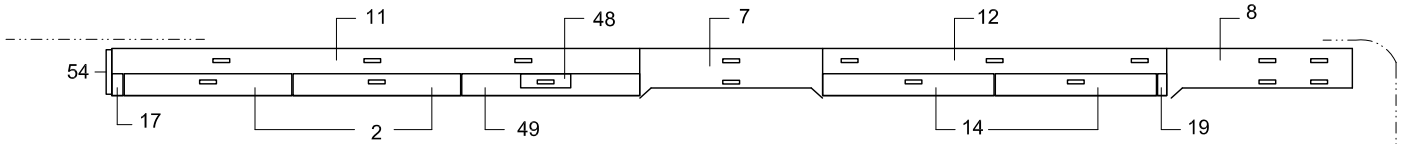

FRONT
Kinderhort - Creche

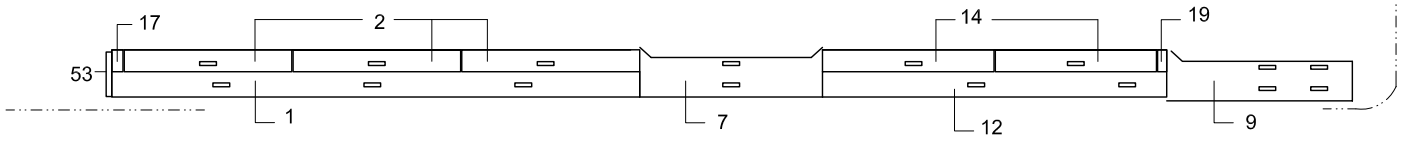

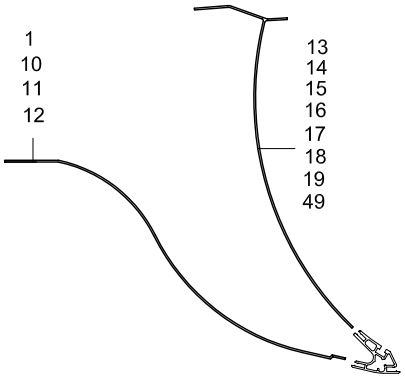

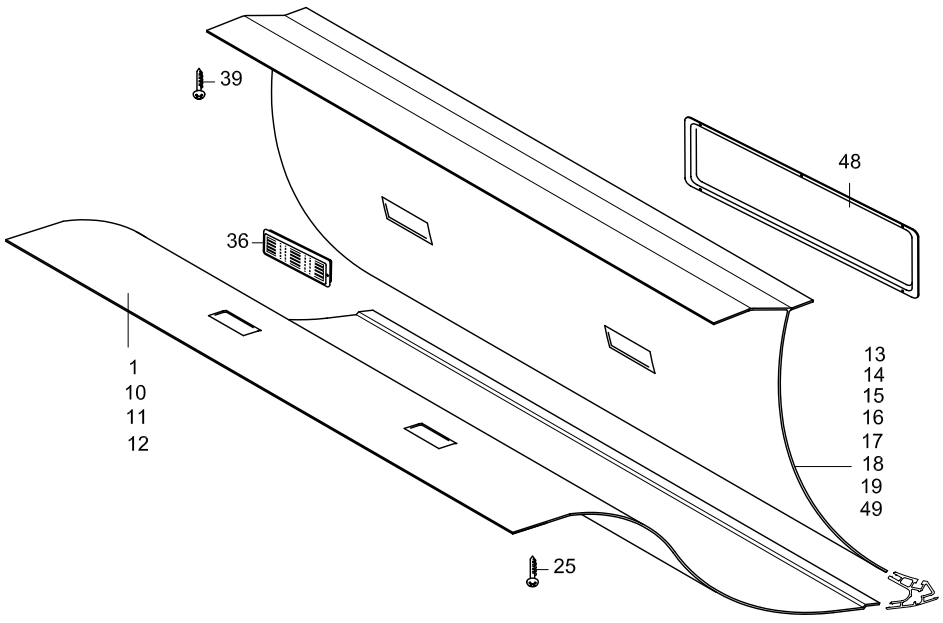

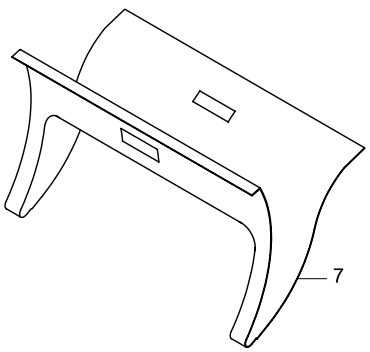

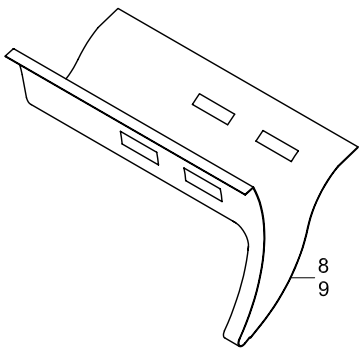

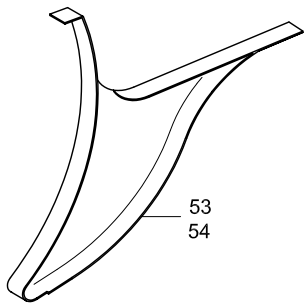

TEMSA	LUGGAGE RACK & AIR CHANNEL KOFFERRAUMABLAGEN UND LUFTUNGSKANÄLE PORTE-BAGAGES ET CONDUITES D'AIR RIPIANO PORTABAGALI E CANALE ARIA	Drw.no 63315-94016-70 Vehicle Model: TB162R	30-045 RevDate: Page: 1

Pos	Part Number	English	German	French	Italian	Qty	R/P	From	Up To	Original Number Supplier
1	63315-94016-01Y	AIR CHANNEL	LUFTKANÄLE	CONDUIT D'AIR	CANALE ARIA	1		1		
2	63315-92016-02Y	AIR CHANNEL	LUFTKANÄLE	CONDUIT D'AIR	CANALE ARIA	5		1		
6	63315-94016-06Y	INTERNAL EXTRUSION- FR LH	ABLAGEPANEELE - FRONT LINKS	PANNEAU D'ETAGERE –	PANNELLO RIPIANO – AN	1		1		
6	63315-94216-06Y	INTERNAL EXTRUSION- FR LH	ABLAGEPANEELE - FRONT LINKS	PANNEAU D'ETAGERE –	PANNELLO RIPIANO – AN	1		1		for reading lamp
7	63315-94016-07Y	CENTER DOOR CABINET	MITTELERE TÜR KABINE	CABINE DE LA PORTE CE	CABINA PORTIERA INTE	1		1		
8	63315-94016-08Y	AIR DUCT- RR RH	LUFTKANAL - HECK RECHTS	CONDUIT D'AIR – DROIT	CANALE ARIA – POSTER	1		1		
9	63315-94016-09Y	AIR DUCT - RR LH	LUFTKANAL - HECK LINKS	CONDUIT D'AIR – GAUCH	CANALE ARIA – POSTER	1		1		
10	63315-94016-10Y	AIR CHANNEL	LUFTKANÄLE	CONDUIT D'AIR	CANALE ARIA	1		1		
11	63315-94016-11Y	AIR CHANNEL	LUFTKANÄLE	CONDUIT D'AIR	CANALE ARIA	1		1		
12	63315-94016-12Y	AIR CHANNEL	LUFTKANÄLE	CONDUIT D'AIR	CANALE ARIA	1		1		
13	63315-94016-13Y	AIR CHANNEL	LUFTKANÄLE	CONDUIT D'AIR	CANALE ARIA	1		1		
14	63315-94016-14Y	AIR CHANNEL	LUFTKANÄLE	CONDUIT D'AIR	CANALE ARIA	2		1		
17	63315-94016-17Y	AIR CHANNEL	LUFTKANÄLE	CONDUIT D'AIR	CANALE ARIA	2		1		
18	63315-94016-18Y	AIR CHANNEL	LUFTKANÄLE	CONDUIT D'AIR	CANALE ARIA	2		1		
19	63315-94016-19Y	AIR CHANNEL	LUFTKANÄLE	CONDUIT D'AIR	CANALE ARIA	2		1		
23	63315-94016-23Y	INTERNAL EXTRUSION- RR LH	ABLAGEPANEELE - HECK LINKS	PANNEAU D'ETAGERE –	PANNELLO RIPIANO – PC	1		1		
23	63315-94216-23Y	INTERNAL EXTRUSION- RR LH	ABLAGEPANEELE - HECK LINKS	PANNEAU D'ETAGERE –	PANNELLO RIPIANO – PC	1		1		for reading lamp
24	63315-94016-24Y	INTERNAL EXTRUSION- RR RH	ABLAGEPANEELE - HECK RECHTS	PANNEAU D'ETAGERE –	PANNELLO RIPIANO – PC	1		1		
24	63315-94216-24Y	INTERNAL EXTRUSION- RR RH	ABLAGEPANEELE - HECK RECHTS	PANNEAU D'ETAGERE –	PANNELLO RIPIANO – PC	2		1		for reading lamp
25	MF453615Y	SCREW TAPPING	SCHRAUBE	PLAQUE D'IMMATRICULA	VITE	AR		1		4.2*16
27	63315-94016-27Y	BOLT -T	T-SCHRAUBE	BOULON-T	BULLONE-T	AR		1		
28	MF430004Y	NUT	MUTTER	ECROU	BULLONE	AR		1		M6
29	MF399104Y	WASHER SPRING	BEILEGSCHEIBE	RONDELLE DE GROWER	RONDELLA	AR		1		6
33	63315-94016-33Y	PIVOT	SPLINT	TENON	PERNO	2		1		
36	TB235811-01Y	LOSE AIR	LUFT ÖFFNUNG	GRILLE D'AERATION	VANO ARIA	32		1		
37	3010094	INTERNAL FABRİC - GRAY	OBERFLÄCHENBEZUG - GRAU	HABILLAGE DE SURFACI	RIVESTIMENTO – GRIGIO	AR		1		ELLAMP
38	TES40780-07Y	CARPET	TEPPICH	MOQUETTE	MOQUETTE	AR		1		
39	MF453017Y	SCREW TAPPING	SCHRAUBE	PLAQUE D'IMMATRICULA	VITE	AR		1		4.2*13
48	63315-94016-48Y	LID, FUSE	SICHERUNGSDECKEL	COUVERCLE DE FUSIBLI	COPERTURA DEL FUSIB	1		1		
49	63315-92016-49Y	AIR CHANNEL	LUFTKANÄLE	CONDUIT D'AIR	CANALE ARIA	1		1		
51	63315-94216-51Y	RACK END	ABLAGEN END KAPPE	COUVERCLE D'EXTREMI	COPERCHIO ESTREMITÀ	3		1		
52	63315-94216-52Y	RACK END	ABLAGEN END KAPPE	COUVERCLE D'EXTREMI	COPERCHIO ESTREMITÀ	3		1		
53	63315-94016-53Y	DUCT END	LUFTKANAL END KAPPE	COUVERCLE D'EXTREMI	COPERCHIO ESTREMITÀ	1		1		
54	63315-94016-54Y	DUCT END	LUFTKANAL END KAPPE	COUVERCLE D'EXTREMI	COPERCHIO ESTREMITÀ	1		1		
55	63315-94116-55Y	RACK SUPPORT	ABLAGEN BRACKET	SUPPORT D'ETAGERE	BRACCIO RIPIANO	15		1		

TEMSA	LUGGAGE RACK & AIR CHANNEL KOFFERRAUMABLAGEN UND LUFTUNGSKANÄLE PORTE-BAGAGES ET CONDUITES D'AIR RIPIANO PORTABAGALI E CANALE ARIA			Drw.no 63315-94016-70 Vehicle Model: TB162R					30-045 RevDate: Page: 2
Pos	**Part Number**	**English**	**German**	**French**	**Italian**	**Qty**	**R/P**	**From**	**Up To**	Original Number Supplier
56	63315-94016-56Y	HAND RAIL - FR LH	GELÄNDER - FRONT LINKS	BALUSTRADE – AVANT G	CORRIMANO – ANTERIO	1		1		
58	63315-94016-58Y	AIR CHANNEL PROFILE - FR LH	LUFTKANAL PROFILE - FRONT LINKS	PROFIL DU CONDUIT D'A	PROFILO CANALE ARIA -	1		1		
61	63315-94016-61Y	HAND RAIL - RR LH	GELÄNDER - HECK LINKS	BALUSTRADE – ARRIERE	CORRIMANO – POSTERI	1		1		
62	63315-94016-62Y	HAND RAIL - RR RH	GELÄDER - HECK RECHTS	BALUSTRADE – ARRIERE	CORRIMANO – POSTERI	1		1		
63	63315-94016-63Y	AIR CHANNEL PROFILE - RR LH	LUFTKANAL PROFILE - HECK LINKS	PROFIL DU CONDUIT D'A	PROFILO CANALE ARIA -	1		1		
64	63315-94016-64Y	AIR CHANNEL PROFILE - RR RH	LUFTKANAL PROFILE - HECK LINKS	PROFIL DU CONDUIT D'A	PROFILO CANALE ARIA -	2		1		
65	63315-94016-65Y	INTERNAL EXTRUSION- FR RH	ABLAGEN PANEELE - FRONT LINKS	PANNEAU D'ETAGERE –	PANNELLO RIPIANO – AN	1		1		
65	63315-94216-65Y	INTERNAL EXTRUSION- FR RH	ABLAGEN PANEELE - FRONT LINKS	PANNEAU D'ETAGERE –	PANNELLO RIPIANO – AN	1		1		for reading lamp
66	63315-94016-66Y	HAND RAIL - FR RH	GELÄNDER - FRONT RECHTS	BALUSTRADE – AVANT D	CORRIMANO – ANTERIO	1		1		
67	63315-94016-67Y	AIR CHANNEL PROFILE - FR RH	LUFTKANAL PROFILE - FRONT RECHTS	PROFIL DU CONDUIT D'A	PROFILO CANALE ARIA -	1		1		
71	MF399004Y	WASHER PLAIN	UNTERLEGSCHEIBE	RONDELLE PLATE	RONDELLA	AR		1		6

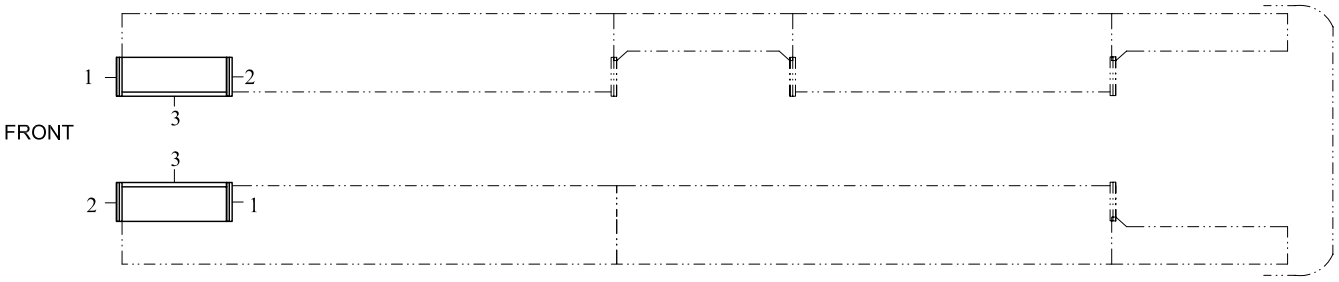
1
2
3
FRONT
3
2
1

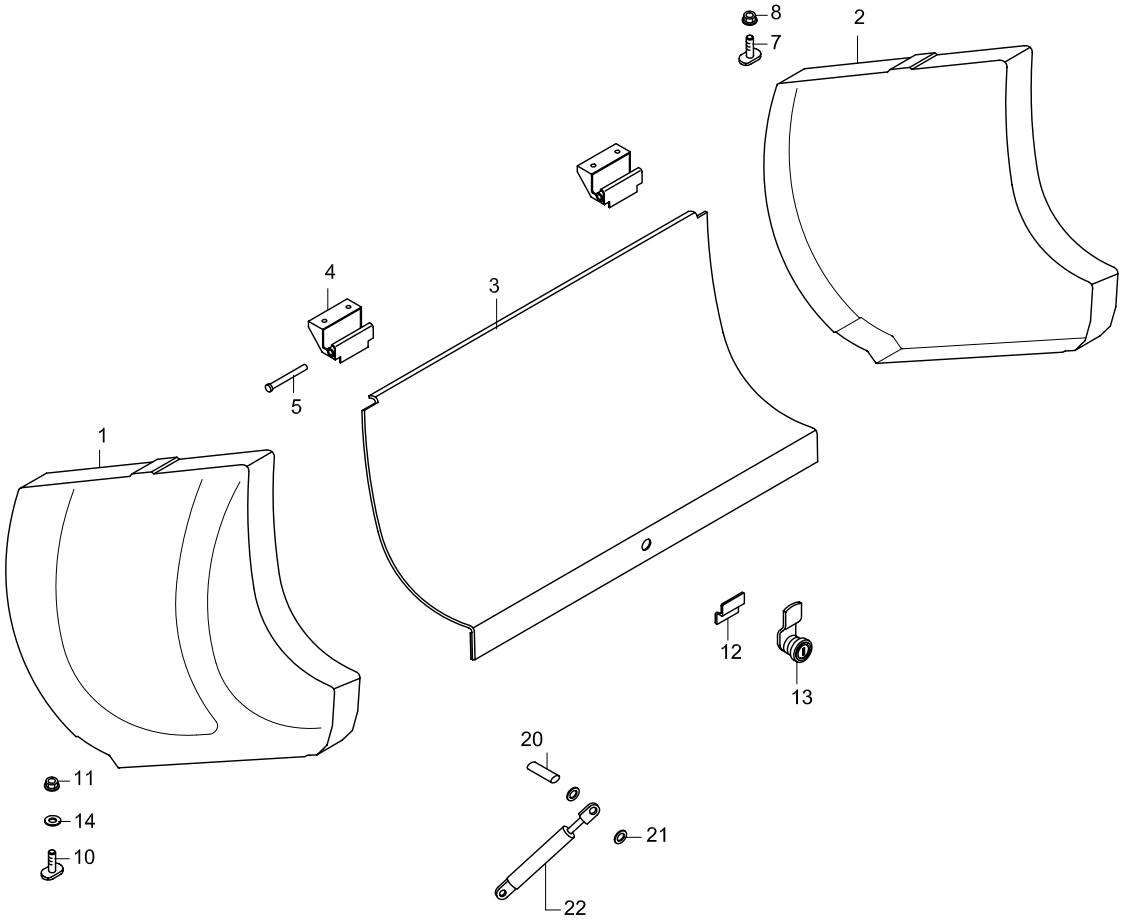
8
7
2
4
3
5
1
12
13
20
11
14
10
21
22

TEMSA

RACK LIDS
GEPÄCKABLAGEDECKEL
PORTES DES PORTE-BAGAGES
COPERCHI RIPIANI

Drw.no
64106-94000-70

30-050

Vehicle Model:
TB162R

RevDate:
Page: 1

Pos	Part Number	English	German	French	Italian	Qty	R/P	From	Up To	Original Number Supplier
1	64106-94100-01Y	COVER END - LH	END KAPPE - LINKS	COUVERCLE D'EXTREMI	COPERCHIO ESTREMITÀ	2		1		
2	64106-94100-02Y	COVER END - RH	END KAPPE -RECHTS	COUVERCLE D'EXTREMI	COPERCHIO ESTREMITÀ	2		1		
3	64106-94100-03Y	LID	DECKEL	COUVERCLE	COPERTURA	2		1		
4	64106-94000-04Y	HINGE	SCHARNIER	CHARNIERE	CERNIERA	4		1		
5	64106-94000-05Y	PIVOT	SPLINT	TENON	PERNO	4		1		
7	63315-94016-26Y	BOLT-T	T-SCHRAUBE	BOULON-T	BULLONE-T	8		1		(M8x1,25x30)
8	MF445403Y	NUT CAP	MUTTER	ECROU BORGNE	BULLONE	AR		1		8*1.25
10	63315-94016-27Y	BOLT-T	T-SCHRAUBE	BOULON-T	BULLONE-T	8		1		(M6x22)
11	MF430004Y	NUT	MUTTER	ECROU	BULLONE	AR		1		M6
12	64106-94000-12Y	PLATE - Z	PLATTE- Z	PLAQUE D'IMMATRICULA	TARGA	2		1		
13	62102-60890-70X	LOCK SET	SCHLOSS SET	SET DE SERRURE	CORREDO SERRATURA	2		1		
14	MF399004Y	WASHER PLAIN	UNTERLEGSCHEIBE	RONDELLE PLATE	RONDELLA	AR		1		6
20	3550006	PIVOT	DREHPUNKT /ACHSE			8		1		ELLAMP
21	3100173	SEISE	SEIGER			8		1		ELLAMP
22	3100191Y	GAS SPRING	GASDÄMPFER	AMORTISSEUR	AMMORTIZZATORE	4		1		

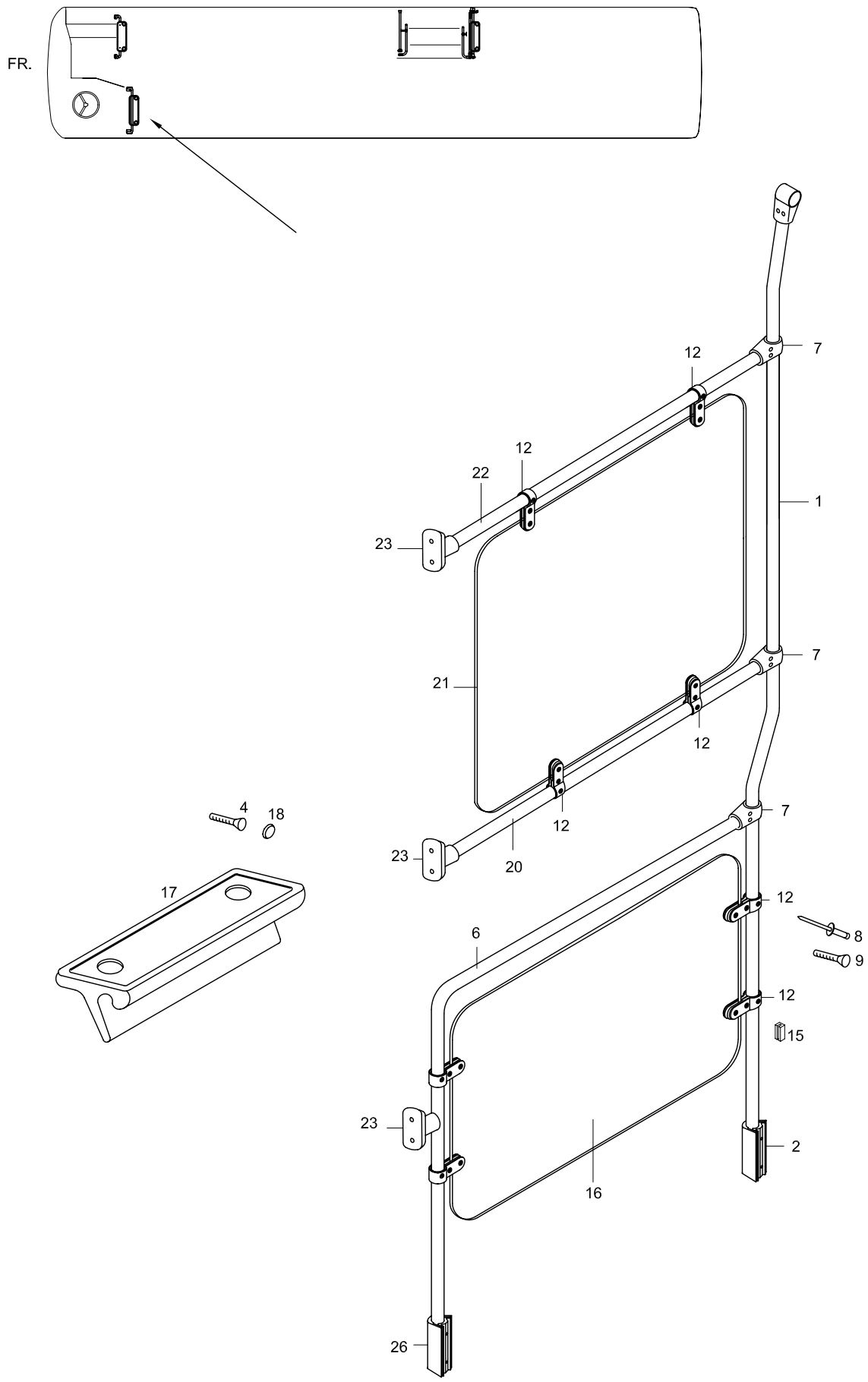
FR.
12
7
12
22
1
23
7
21
12
12
7
4
18
23
20
17
12
6
8
9
12
15
23
2
16
26

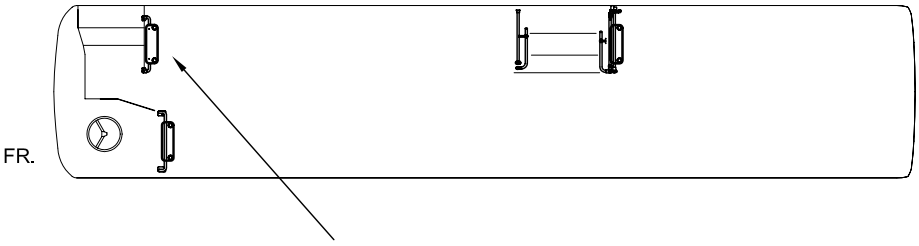
FR.

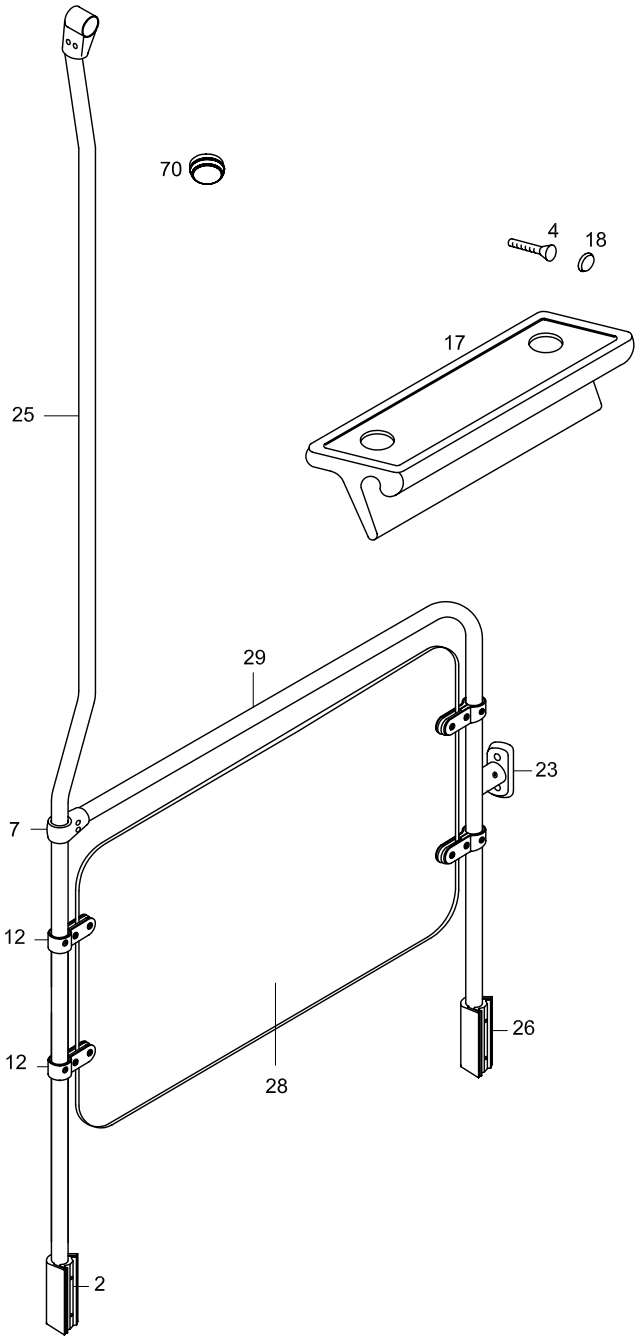
70
4
18
17
25
29
23
7
12
12
26
28
2

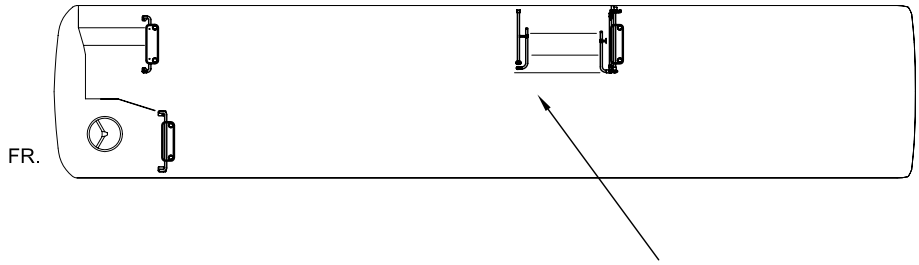
FR.

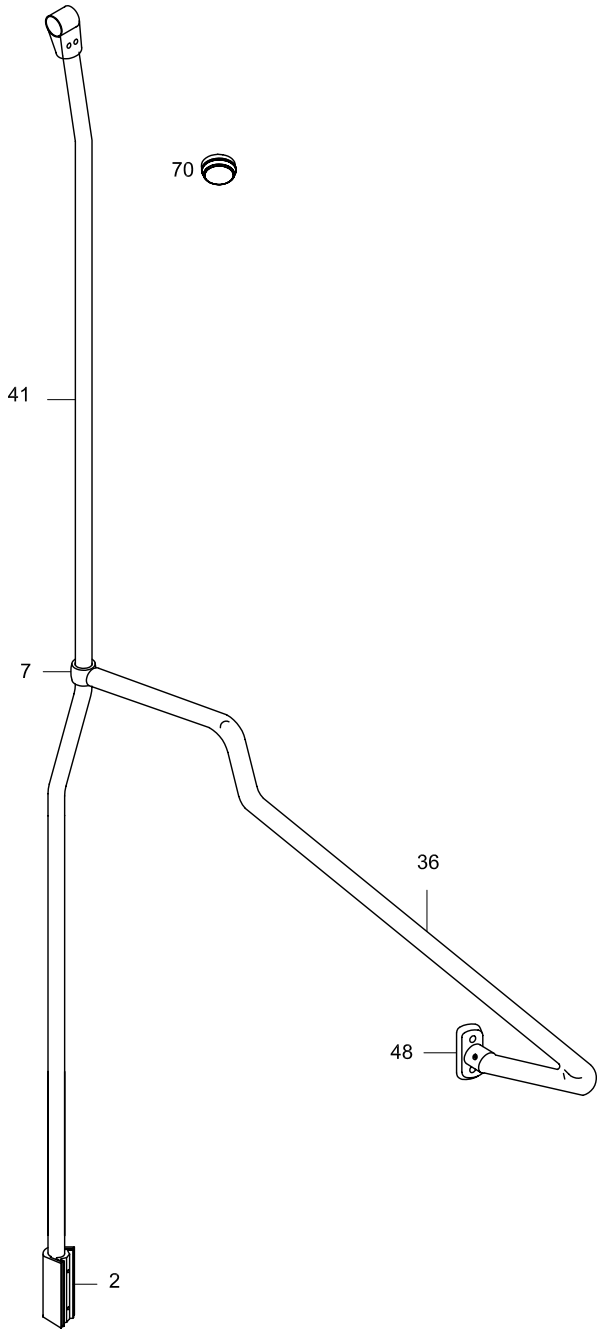
70
41
7
36
48
2

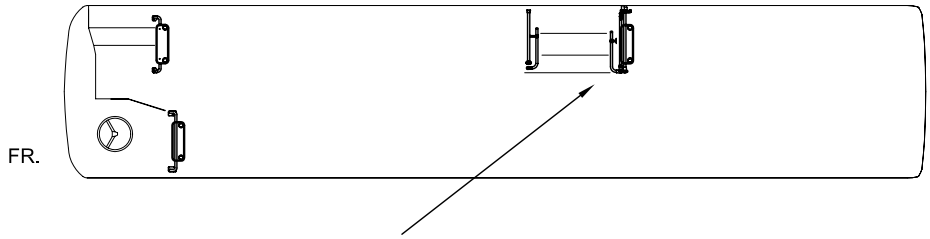
FR.

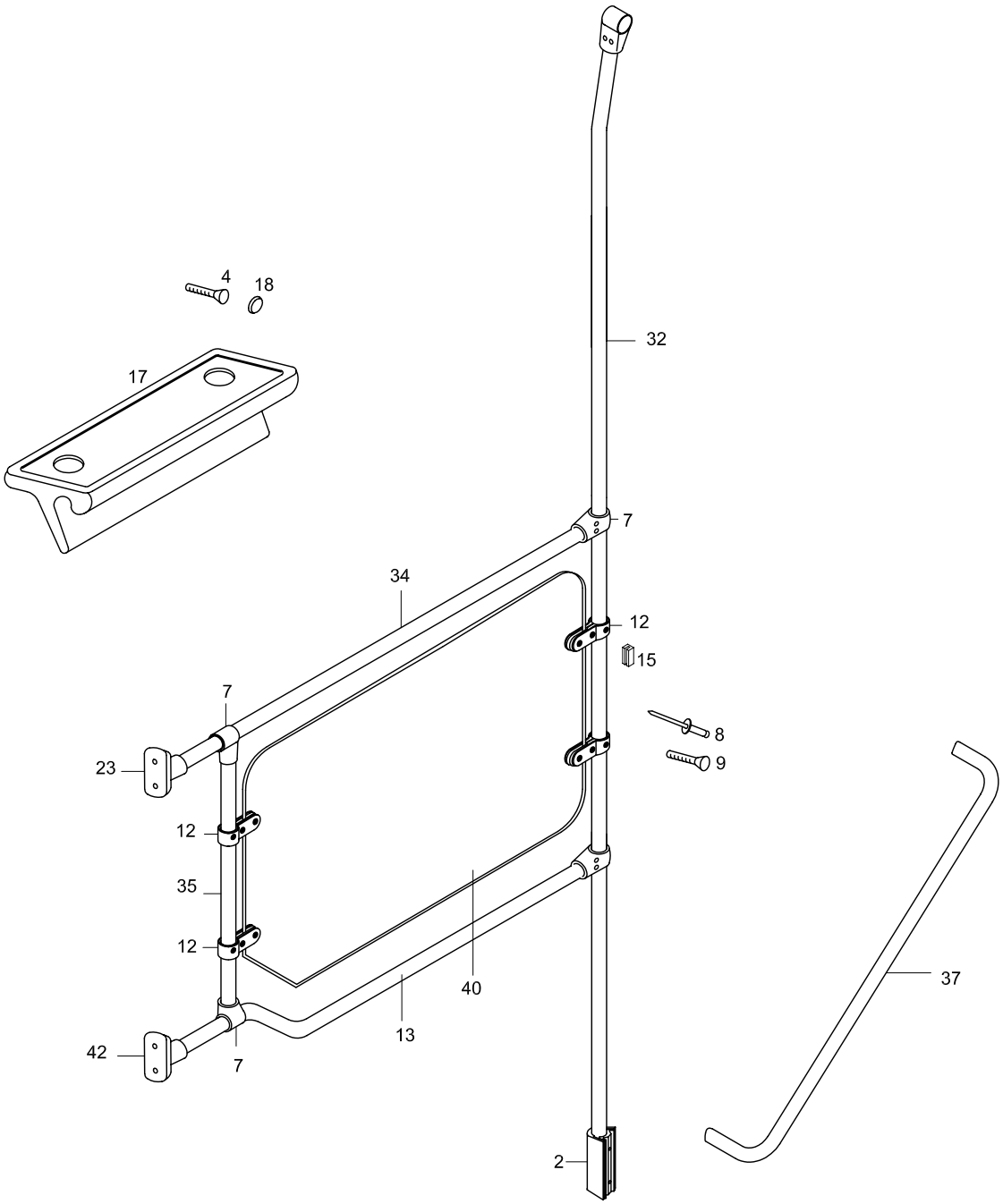
4
18
17
32
7
34
12
15
7
8
9
23
12
35
12
40
13
42
7
37
2

Vehicle Model: TB162L

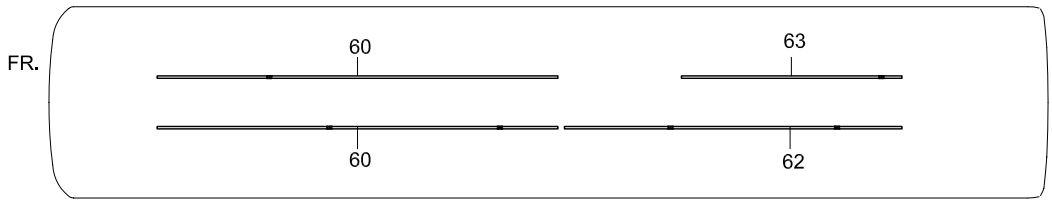

Vehicle Model: TB162R

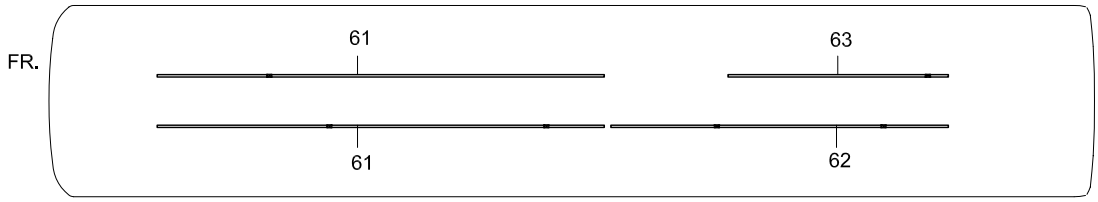

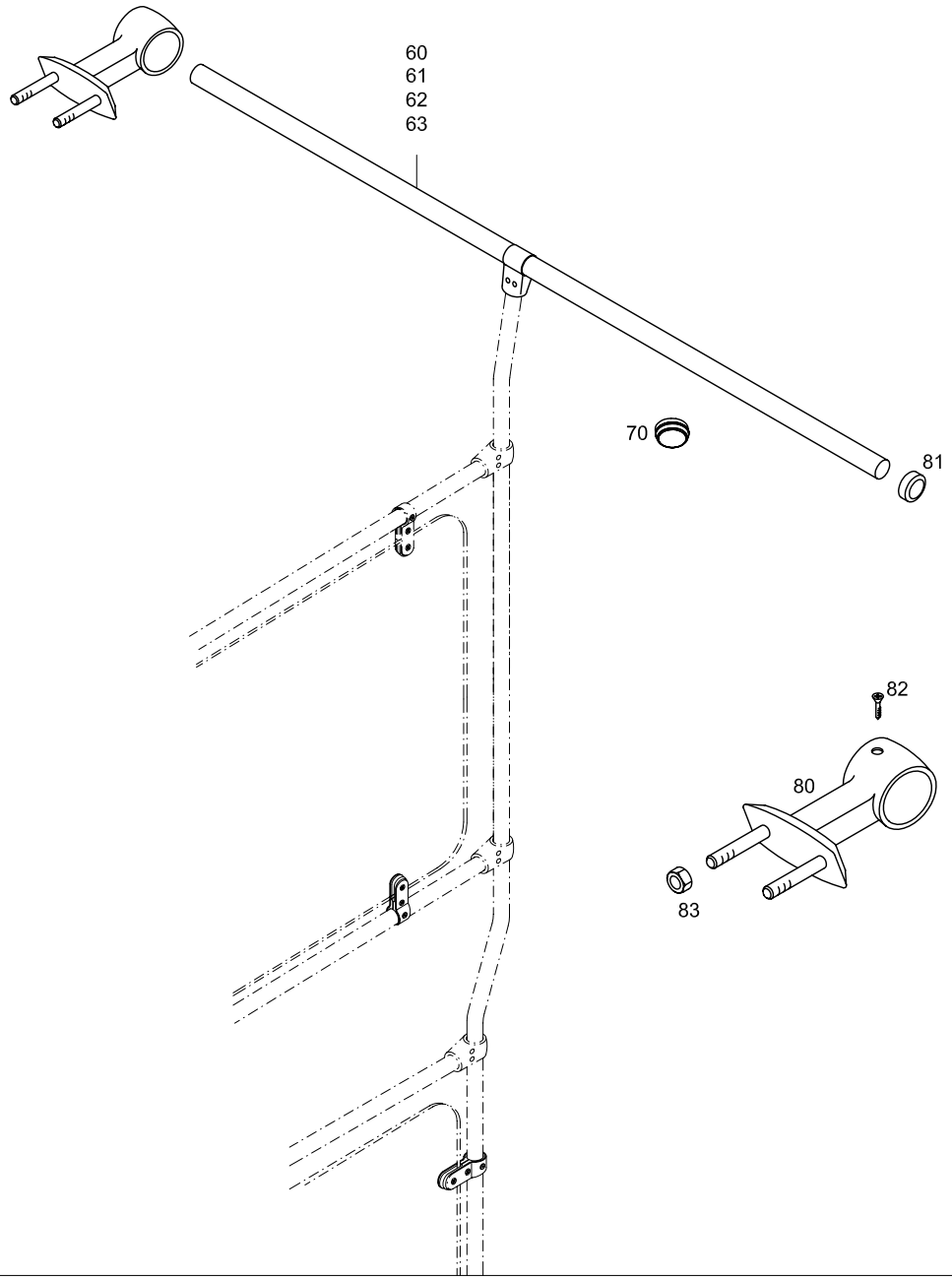

TEMSA	PARTITIONS AND PARAPET TRENNUNGEN UND GELÄNDER COMPARTIMENTS ET BARREAUX SCOMPARTI ED INFERRIATE			Drw.no 63272-94016-70 Vehicle Model: TB162L - TB162R						30-060 RevDate: Page: 1
Pos	**Part Number**	**English**	**German**	**French**	**Italian**	**Qty**	**R/P**	**From**	**Up To**	Original Number Supplier
1	63272-94016-01Y	PARAPET PIPE - FRONT LH	GELNÄDER ROHR - FRONT LINKS	TUYAU DE LA BALUSTR	TUBO CORRIMANO – AN	1		1		
2	63272-94016-02Y	BASE	FUSS	PIED	PIEDE	4		1		
4	TF200339Y	BOLT	SCHRAUBE	BOULON	BULLONE	AR		1		M6*20
6	63272-94116-06Y	PARAPET PIPE - LH	GELNÄDER ROHR - FRONT LINKS	TUYAU DE LA BALUSTR	TUBO CORRIMANO – AN	1		1		
7	TM280164Y	PIPE JOINT	ROHR VERBINDUNG	RACCORDEMENT DE TU	COLLEGAMENTO DI TUB	15		1		
8	TC395120	RIVET	NIETE	RIVET	RIVETTO	AR		1		
9	MF201576Y	SCREW MACHINE	SCHRAUBE	PLAQUE D'IMMATRICULA	VITE	AR		1		A M6*25
12	TM280166Y	PIPE JOINT	ROHR VERBINDUNG	RACCORDEMENT DE TU	COLLEGAMENTO DI TUB	16		1		
13	63272-94016-13Y	PARAPET PIPE - REAR RH	GELNÄDER ROHR - HINTEN RECHTS	TUYAU DE LA BALUSTRA	TUBO CORRIMANO – PO	1		1		
15	TM280168Y	RUBBER	GUMMI	PNEU	GOMMA	32		1		
16	63272-94116-16Y	PARTITION PANEL - LOWER LH	TRENN PANEELE - UNTEN LINKS	TABLEAU DE SEPARATI	PANNELLO SEPARATOR	1		1		
17	TM280240Y	TABLE	TABLET	PLATEAU	VASSOIO	3		1		
18	63272-61650-05	SCREW CAP	SCHRAUBENKOPF	TETE DE VIS	COPERCHIO VITE	AR		1		
20	63272-94016-20Y	PARAPET PIPE - LH	GELÄNDER ROHR FRONT LINKS	TUYAU DE LA BALUSTR	TUBO CORRIMANO – AN	1		1		
21	63272-94116-21Y	PARTITION PANEL - UPPER LH	TRENN PANEELE OBEN LINKS	TABLEAU DE SEPARATI	PANNELLO SEPARATOR	1		1		
22	63272-94016-22Y	PARAPET PIPE - LH	GELÄNDER ROHR FRONT LINKS	TUYAU DE LA BALUSTR	TUBO CORRIMANO – AN	1		1		
23	TM280165Y	PIPE JOINT	ROHR VERBINDUNG	RACCORDEMENT DE TU	COLLEGAMENTO DI TUB	5		1		
25	63272-94016-25Y	PARAPET PIPE - FRONT RH	GELÄNDER ROHR - FRONT RECHTS	TUYAU DE LA BALUSTRA	TUBO CORRIMANO – AN	1		1		
26	63272-94016-26Y	PIPE JOINT	ROHR VERBINDUNG	RACCORDEMENT DE TU	COLLEGAMENTO DI TUB	2		1		
28	63272-94116-28Y	PARTITION PANEL - LOWER RH	TRENN PANEELE - UNTEN RECHTS	TABLEAU DE SEPARATI	PANNELLO SEPARATOR	1		1		
29	63272-94116-29Y	PARAPET PIPE - FRONT RH	GELÄNDER ROHR - FRONT RECHTS	BALUSTRADE – AVANT D	TUBO CORRIMANO – AN	1		1		
32	63272-94016-32Y	PARAPET PIPE - REAR RH	GELÄNDER ROHR - HECK RECHTS	TUYAU DE LA BALUSTRA	TUBO CORRIMANO – PO	1		1		
34	63272-94116-34Y	PARAPET PIPE - REAR RH	GELÄNDER ROHR - HECK RECHTS	TUYAU DE LA BALUSTRA	TUBO CORRIMANO – PO	1		1		
35	63272-94016-35Y	PARAPET PIPE - REAR RH	GELÄNDER ROHR - HECK RECHTS	TUYAU DE LA BALUSTRA	TUBO CORRIMANO – PO	1		1		
36	63272-94016-36Y	PARAPET PIPE - REAR RH	GELÄNDER ROHR - HECK RECHTS	TUYAU DE LA BALUSTRA	TUBO CORRIMANO – PO	1		1		
37	63272-94016-37Y	PARAPET PIPE - REAR RH	GELÄNDER ROHR - HECK RECHTS	TUYAU DE LA BALUSTRA	TUBO CORRIMANO – PO	1		1		
40	63272-94116-40Y	PARTITION PANEL - LOWER RH	TRENN PANEELE - UNTEN RECHTS	TABLEAU DE SEPARATI	PANNELLO SEPARATOR	1		1		
41	63272-94016-37Y	PARAPET PIPE - REAR RH	GELÄNDER PANEELE - HECK RECHTS	TUYAU DE LA BALUSTRA	TUBO CORRIMANO – PO	1		1		
42	63272-94016-42Y	PIPE JOINT	ROHR VERBINDUNG	RACCORDEMENT DE TU	COLLEGAMENTO DI TUB	1		1		
48	63272-94016-48Y	PIPE JOINT	ROHR VERBINDUNG	RACCORDEMENT DE TU	COLLEGAMENTO DI TUB	1		1		
60	63315-92016-41Y	PARAPET PIPE - UPPER LH/ RH	GELÄNDER ROHR - OBEN R/L	TUYAU DE LA BALUSTRA	TUBO CORRIMANO – SU	2		1		
61	63315-94016-41Y	PARAPET PIPE - UPPER LH/ RH	GELÄNDER ROHR - OBEN R/L	TUYAU DE LA BALUSTRA	TUBO CORRIMANO – SU	2		1		
62	63315-94016-42Y	PARAPET PIPE - UPPER LH	GELÄNDER ROHR - OBEN LINKS	TUYAU DE LA BALUSTRA	TUBO CORRIMANO – SU	1		1		
63	63315-94016-43Y	PARAPET PIPE - UPPER RH	GELÄNDER ROHR OBEN RECHTS	TUYAU DE LA BALUSTRA	TUBO CORRIMANO – SU	1		1		
70	63111-90016-28Y	STOP WARNING BUTTON	STOP WARNKNOPF	BOUTON LUMINEUX D'AI	BOTTONE AVVERTIMENT	8		1		

TEMSA	PARTITIONS AND PARAPET TRENNUNGEN UND GELÄNDER COMPARTIMENTS ET BARREAUX SCOMPARTI ED INFERRIATE			Drw.no 63272-94016-70 Vehicle Model: TB162L - TB162R					30-060 RevDate: Page: 2
Pos	Part Number	English	German	French	Italian	Qty	R/P	From	Up To	Original Number Supplier
80	63315-92166-75Y	BRACKET, PARAPET	GELÄNDER VERBINDUNGSBRACKET	SUPPORT DE RACCORD	BRACCIO FISSAGGIO CO	15		1		
81	63315-94016-28Y	PLUG	STÖPSEL	BOUCHON	TAPPO	6		1		
82	MF453913Y	SCREW TAPPING	SCHRAUBE	PLAQUE D'IMMATRICULA	VITE	AR		1		4.2*13
83	MF450406Y	WASHER SPRING	BEILEGSCHEIBE	RONDELLE DE GROWER	RONDELLA	AR		1		A10

TEMSA

Sun Visor, Mirror, Clock, Thermometer
Sonnenblende, Innenspiegel, Uhr, Thermometer
Pare-soleil, rétroviseur, horloge, thermomètre
Parasole, specchio, orologio e termometro

Vehicle Model: TB162L - TB162R

Group No : 30-070
Draw. Num. : x
Rev. Date :
Page : 1

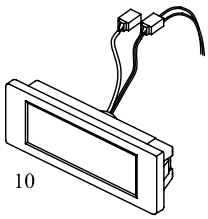

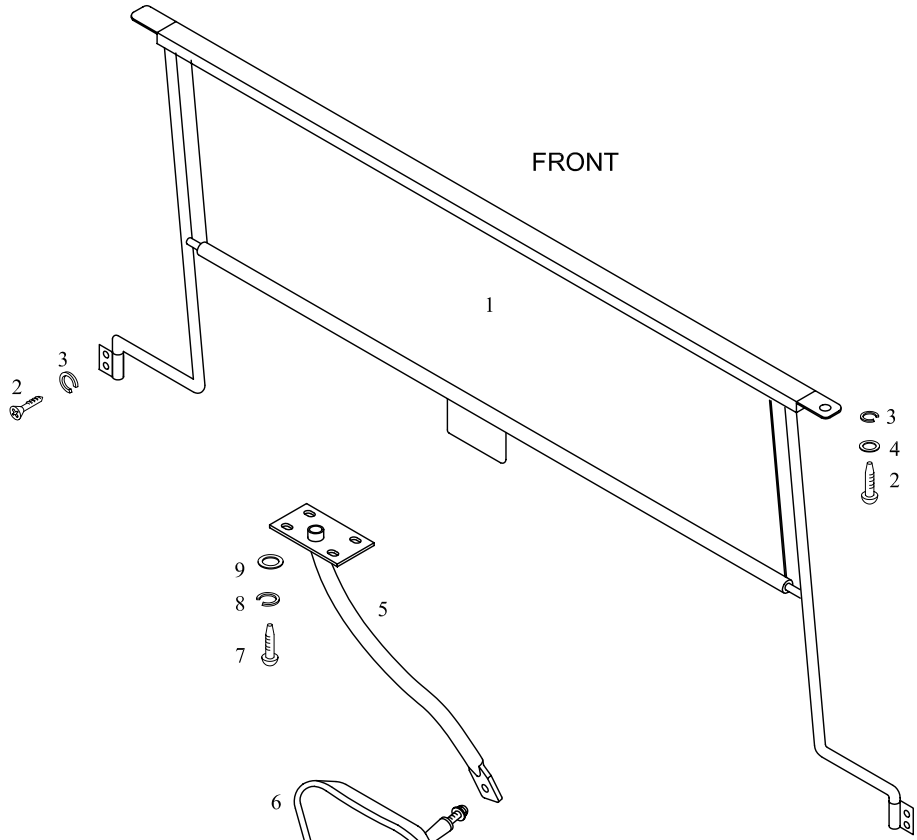

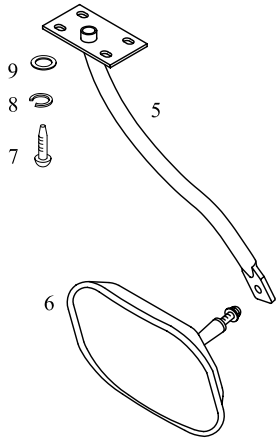

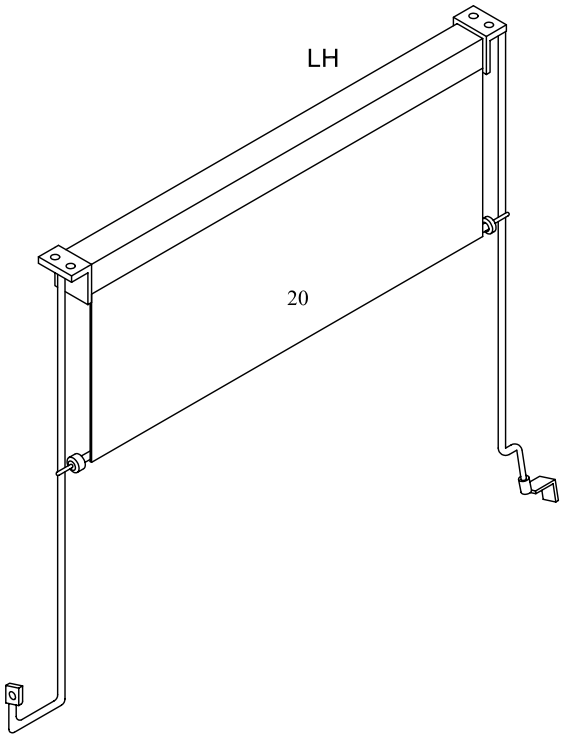

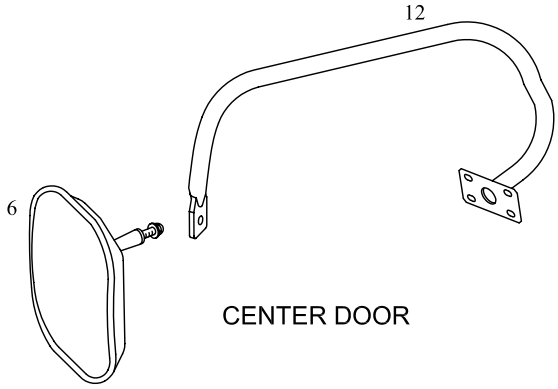

TEMSA

SUN VISOR, MIRROR, CLOCK, THERMOMETER
SONNENBLENDE, INNENSPIEGEL, UHR, THERMOMETER
PARE-SOLEIL, RÉTROVISEUR, HORLOGE, THERMOMÈTRE
PARASOLE, SPECCHIO, OROLOGIO E TERMOMETRO

Drw.no
63355-92000-70

Vehicle Model:
TB162L - TB162R

30-070

RevDate: 10.02.2005
Page: 1

Pos	Part Number	English	German	French	Italian	Qty	R/P	From	Up To	Original Number Supplier
1	63355-70126-02Y	SUN VISOR - FRONT	SONNENBLENDE - FRONT	PARE-SOLEIL – AVANT	PARASOLE – ANTERIORE	1		1		BSUN_VISOR01
1	63355-70126-03Y	SUN VISOR - FRONT	SONNENBLENDE - FRONT	PARE-SOLEIL – AVANT	PARASOLE – ANTERIORE	1		280404 2004		BSUN_VISOR02
1	63355-98126-01Y	SUN VISOR - FRONT	SONNENBLENDE - FRONT	PARE-SOLEIL – AVANT	PARASOLE – ANTERIORE	1		280404 2004		BSUN_VISOR04
2	MC395401Y	SCREW TAPPING	SCHRAUBE	PLAQUE D'IMMATRICULA	VITE	AR		1		ST 4.2*32 C H
3	MF450402Y	WASHER SPRING	BEILEGSCHEIBE	RONDELLE DE GROWER	RONDELLA	AR		1		4
4	MF450002Y	WASHER PLAIN	UNTERLEGSCHEIBE	RONDELLE PLATE	RONDELLA	AR		1		A 4.3
5	63355-94116-01Y	BRACKET, MIRROR	SPIEGEL BRACKET	SUPPORT DU RETROVIS	BRACCIO SPECCHIETTO	1		1		
6	TC319480Y	INSIDE REAR VIEW MIRROR	INNENSPIEGEL KOMPLEX	RETROVISEUR INTERIEU	SPECCHIO INTERNO - C	2		1		
7	MF200079Y	SCREW MACHINE	SCHRAUBE	PLAQUE D'IMMATRICULA	VITE	AR		1		6*20
8	MF450404Y	WASHER SPRING	BEILEGSCHEIBE	RONDELLE DE GROWER	RONDELLA	AR		1		A6
9	MF450004Y	WASHER PLAIN	UNTERLEGSCHEIBE	RONDELLE PLATE	RONDELLA	AR		1		A6.4
10	4991045	CLOCK + THERMOMETER	UHR+THERMOMETER	HORLOGE + THERMOME	OROLOGIO + TERMOME	1		1	280404 2004	4991045 ELLAMP
10	4991054	CLOCK + THERMOMETER	UHR+THERMOMETER	HORLOGE + THERMOME	OROLOGIO + TERMOME	1		280404 2004		4991054 ELLAMP
12	63315-94016-69Y	BRACKET, MIRROR - CENTER DOOR	SPIEGEL BRACKET - MITTLERE TÜRE	SUPPORT DU RETROVIS	BRACCIO SPECCHIETTO	1		1	280404 2004	
12	63315-94016-70Y	BRACKET, MIRROR - CENTER DOOR	SPIEGEL BRACKET - MITTLERE TÜRE	SUPPORT DU RETROVIS	BRACCIO SPECCHIETTO	1		280404 2004		
20	63355-94000-01Y	SUN VISOR - DRIVERS	SONNENBLENDE - FAHRER	PARE-SOLEIL – CONDUC	PARASOLE – CONDUCEN	1		1		

TEMSA

Panel Inner, Air Duct
Lüftungskanäle innen Paneele
Tableau intérieur, conduite d'air
Pannello interiore, canale aria

Vehicle Model: TB162L

Group No : 30-080
Draw. Num. : x
Rev. Date :
Page : 1

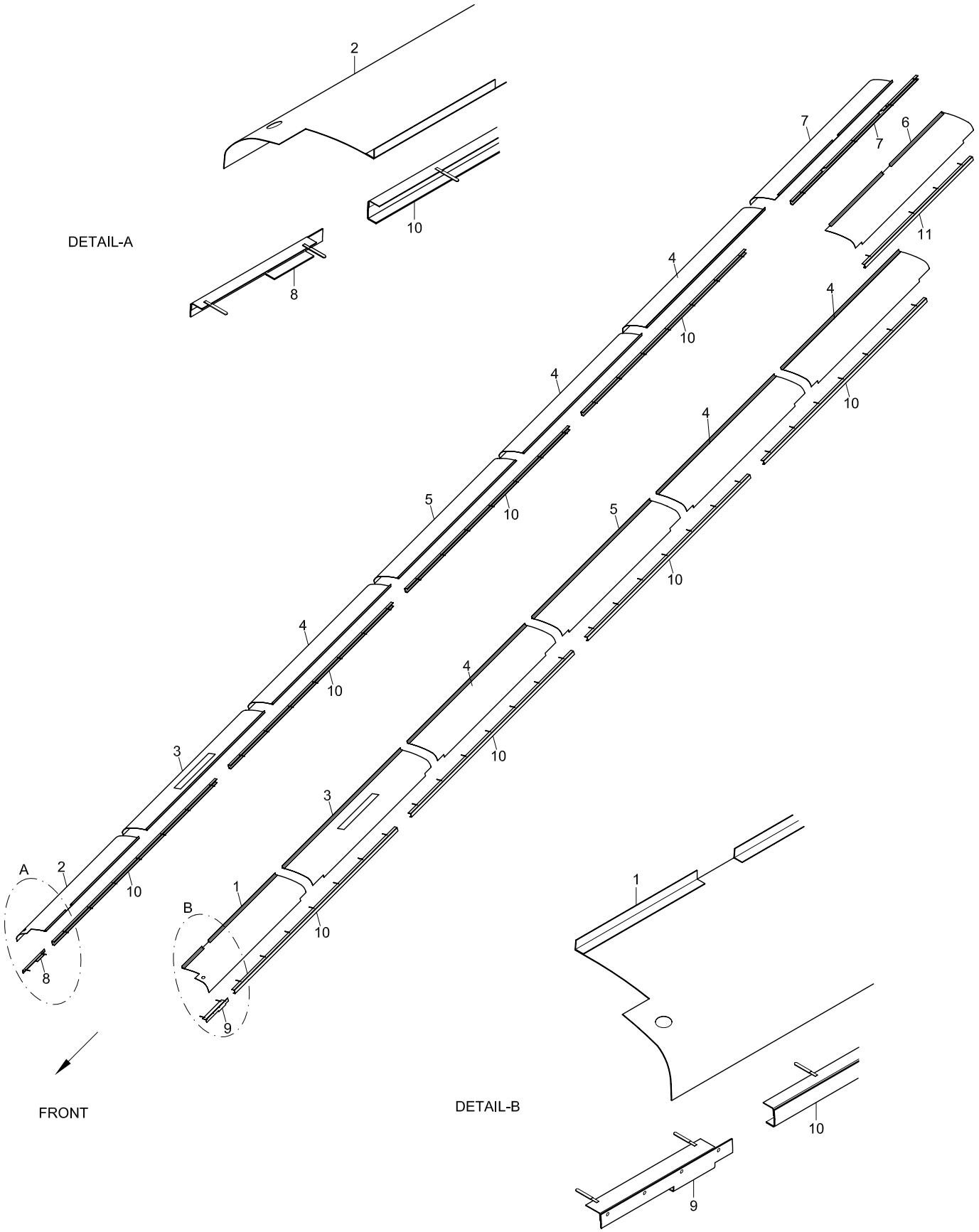

TEMSA

PANEL INNER, AIR DUCT
LUFTUNGSKANÄLE INNEN PANEELE
TABLEAU INTÉRIEUR, CONDUITE D'AIR
PANNELLO INTERIORE, CANALE ARIA

Drw.no

30-080

Vehicle Model: **TB162L**

RevDate:

Page: 1

Pos	Part Number	English	German	French	Italian	Qty	R/P	From	Up To	Original Number Supplier
1	62006-92010-01Y	PANEL	PANEELE	TABLEAU	PANNELLO	1		1		
2	62006-92010-02Y	PANEL	PANEELE	TABLEAU	PANNELLO	1		1		
3	62006-92010-03Y	PANEL	PANEELE	TABLEAU	PANNELLO	1		1		
4	62006-92010-04Y	PANEL	PANEELE	TABLEAU	PANNELLO	1		1		
5	62006-92010-05Y	PANEL	PANEELE	TABLEAU	PANNELLO	1		1		
6	62006-92010-06Y	PANEL	PANEELE	TABLEAU	PANNELLO	1		1		
7	62006-92010-07Y	PANEL	PANEELE	TABLEAU	PANNELLO	2		1		
8	62006-92010-08	PANEL	PANEELE	TABLEAU	PANNELLO	2		1		
9	62006-92010-09Y	PANEL	PANEELE	TABLEAU	PANNELLO	1		1		
10	62006-92010-10Y	PANEL	PANEELE	TABLEAU	PANNELLO	1		1		
11	62006-94010-08Y	REINFORCEMENT	KABEL VERBINDUNGSPANEELE	PANNEAU DE BRANCHE	PANNELLO CONNESSIO	1		1		

TEMSA

Panel Inner, Air Duct
Lüftungskanäle innen Paneele
Tableau intérieur, conduite d'air
Pannello interiore, canale aria

Vehicle Model: TB162R

Group No : 30-085
Draw. Num. : x
Rev. Date :
Page : 1

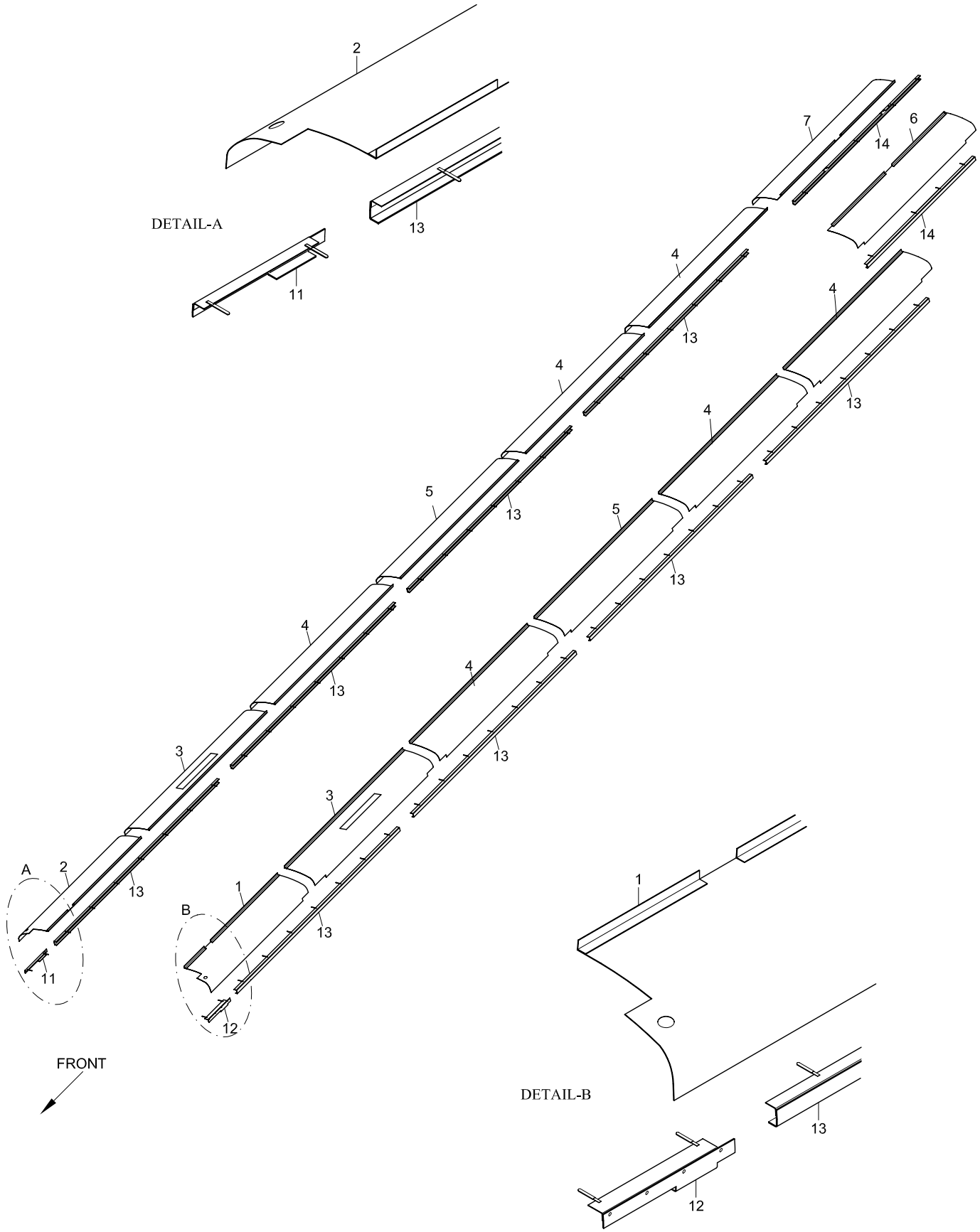

TEMSA

PANEL INNER, AIR DUCT
LUFTUNGSKANÄLE INNEN PANEELE
TABLEAU INTÉRIEUR, CONDUITE D'AIR
PANNELLO INTERIORE, CANALE ARIA

Drw.no **30-085**

Vehicle Model: **TB162R**

RevDate:

Pos	Part Number	English	German	French	Italian	Qty	R/P	From	Up To	Original Number Supplier
1	62006-94010-01Y	PANEL	PANEELE	TABLEAU	PANNELLO	1		1		
2	62006-94010-02Y	PANEL	PANEELE	TABLEAU	PANNELLO	1		1		
3	62006-94010-03Y	PANEL	PANEELE	TABLEAU	PANNELLO	2		1		
4	62006-94010-04Y	PANEL	PANEELE	TABLEAU	PANNELLO	6		1		
5	62006-94010-05Y	PANEL	PANEELE	TABLEAU	PANNELLO	2		1		
6	62006-94010-06Y	PANEL	PANEELE	TABLEAU	PANNELLO	1		1		
7	62006-94010-07Y	PANEL	PANEELE	TABLEAU	PANNELLO	1		1		
11	62006-94010-08Y	REINFORCEMENT	KABEL VERBINDUNGSPANEELE	PANNEAU DE BRANCHEI	PANNELLO CONNESSIOI	1		1		
12	62006-94010-09Y	REINFORCEMENT	KABEL VERBINDUNGSPANEELE	PANNEAU DE BRANCHEI	PANNELLO CONNESSIOI	1		1		
13	62006-94010-10Y	REINFORCEMENT	KABEL VERBINDUNGSPANEELE	PANNEAU DE BRANCHEI	PANNELLO CONNESSIOI	8		1		
14	62006-94010-11Y	REINFORCEMENT	KABEL VERBINDUNGSPANEELE	PANNEAU DE BRANCHEI	PANNELLO CONNESSIOI	1		1		

31	EXTERIOR	AUSSEN		
31-010	Rear View Mirror Outside - single glass type Rétroviseur extérieur arrière	Äussere Rückspiegeln Specchietto esterno posteriore	TB162L	TB162R
31-011	Rear View Mirror Outside - double glass type Rétroviseur extérieur arrière	Äussere Rückspiegeln Specchietto esterno posteriore	TB162L	TB162R
31-020	Bumper & Hook Pare-chocs et crochet	Stosstange und Abschlepphaken Paraurti e gancio di traino	TB162L	TB162R
31-030	Windshield Wiper Essuie-glace du pare-brise	Wischerhebeln Tergicristallo anteriore	TB162L	TB162R
31-040	Windshield Washer Laveur du pare-brise	Wischer Wasserschlauch und Tank Tergicristallo posteriore	TB162L	TB162R
31-050	A/C Roof Panel, Side Tableau de plafond de la climatisation, latéral	Seitenpaneele für Deckenklima Pannello soffitto climatizzatore, laterale	TB162L	TB162R
31-060	Emergency Exit & Motor Fan Sortie de secours et ventilateur du moteur	Decken Lüftung und Motor Lüfter Uscita di emergenza e ventola motore	TB162L	TB162R
31-070	Tire, Rim & Wheel Cover Disc Pneu, jante et enjoliveur	Reifen, Felge und Felgendeckel Penumatico, cerchione e mozzo	TB162L	TB162R
31-080	Spare Tire Carrier Porte roue de secours	Reserveradträger Sostegno ruota di scorta	TB162L	TB162R

TEMSA

Rear View Mirror Outside - single glass type
Äussere Rückspiegeln
Rétroviseur extérieur arrière
Specchietto esterno posteriore

Vehicle Model: TB162L - TB162R

Group No : 31-010
Draw. Num. : x
Rev. Date :
Page : 1

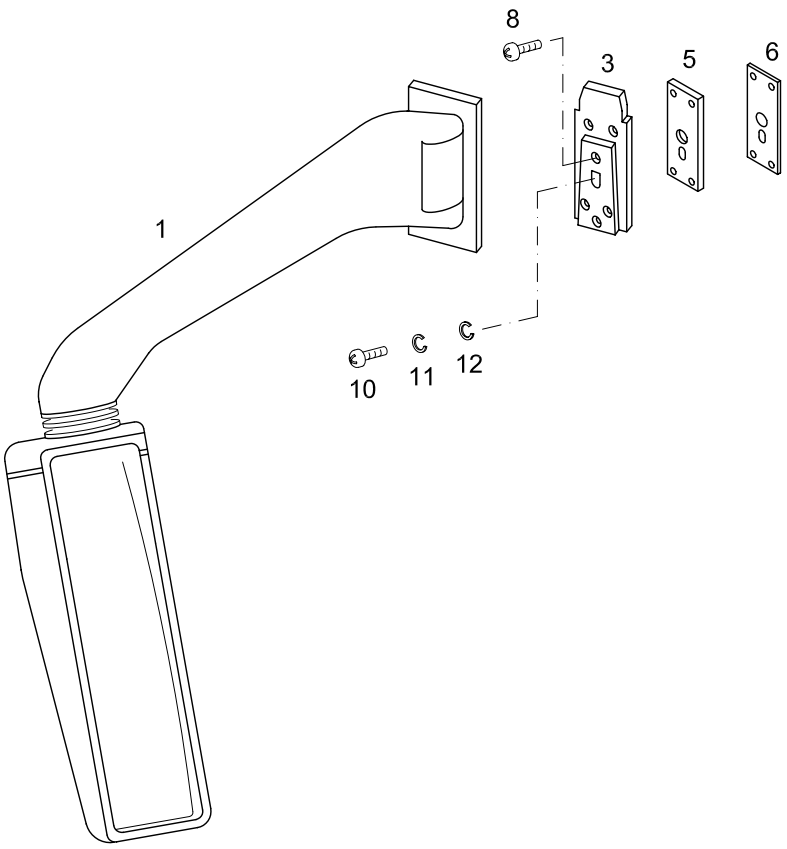

LH
LINKS

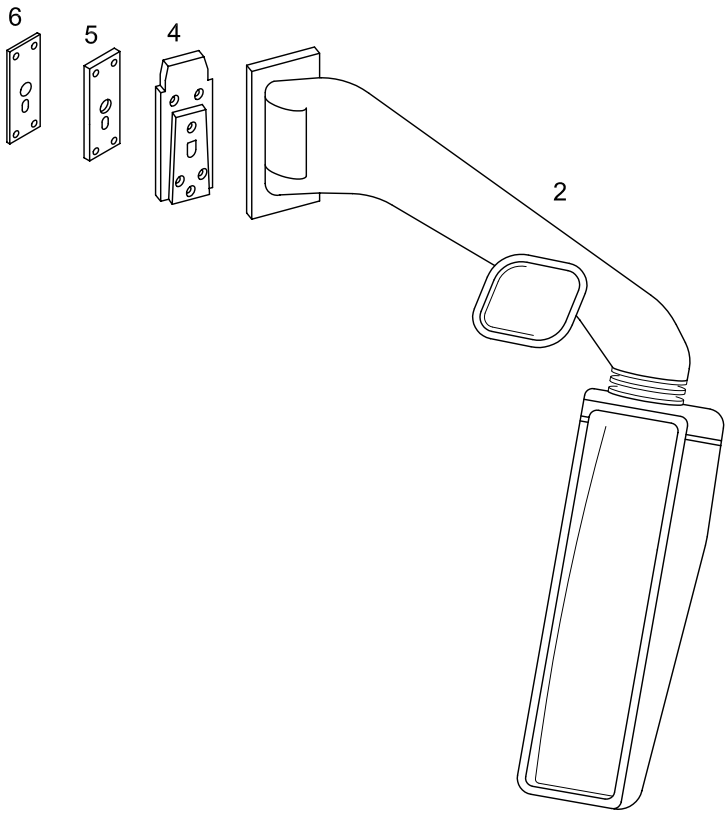

RH
RECHTS

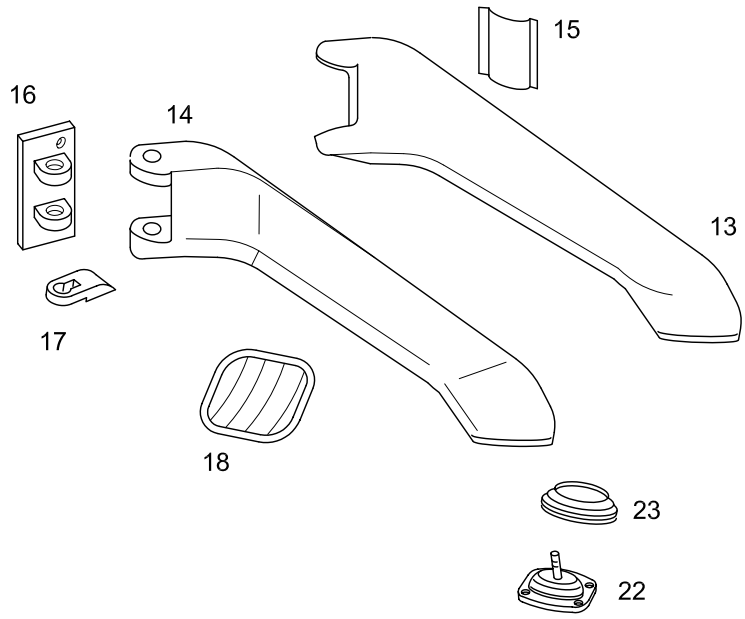
15
16
14
13
17
18
23
22

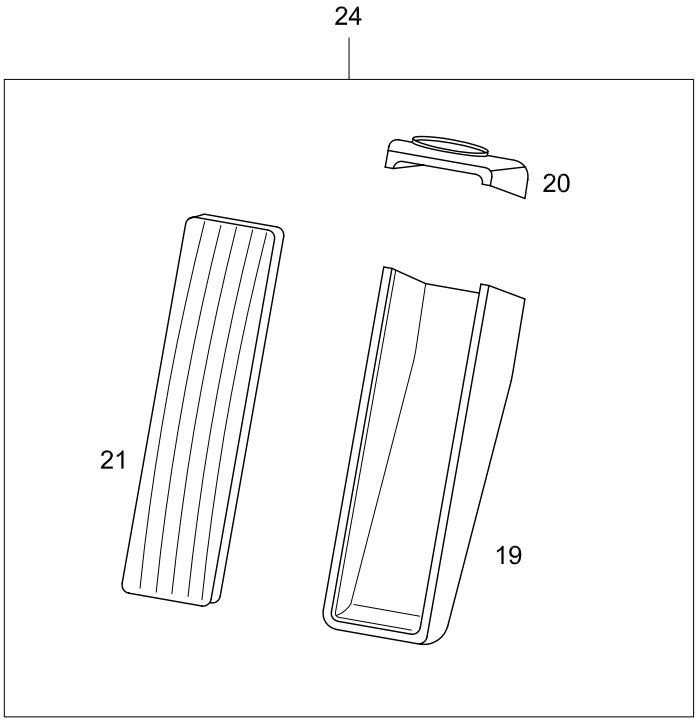
24
20
21
19

TEMSA

REAR VIEW MIRROR OUTSIDE - single glass type
AUSSEN RÜCKSPIEGEL
RÉTROVISEUR EXTÉRIEUR ARRIÈRE
SPECCHIETTO ESTERNO POSTERIORE

Drw.no
63336-70017-70

Vehicle Model:
TB162L - TB162R

31-010

RevDate: 10.05.2005
Page: 1

Pos	Part Number	English	German	French	Italian	Qty	R/P	From	Up To	Original Number Supplier
1	63336-70058-70	MIRROR OUTSIDE - LH	AUSSENSPIEGEL - LINKS	RETROVISEUR EXTERIE	SPECCHIETTO ESTERNO	1		1	021004 2004	8SB 501 246-8206 WILKE
2	63336-70058-71	MIRROR OUTSIDE - RH	AUSSENSPIEGEL - RECHTS	RETROVISEUR EXTERIE	SPECCHIETTO ESTERNO	1		1	021004 2004	8SB 501 246-9006 WILKE
3	TU301131	BRACKET LH	BRACKET LINKS	SUPPORT – GAUCHE	BRACCIO – SINISTRA	1		1		9BP 501 238-0101 WILKE
4	63336-70028-71	BRACKET - RH	BRACKET - RECHTS	SUPPORT – DROIT	BRACCIO – DESTRA	1		1		9BP 501 238-0201 WILKE
5	TC332347Y	SPACER	EINSTELLTEIL	PIECE DE REGLAGE	ELEMENTO PER REGOLA	1		1		
6	TC332348Y	PROTECTOR	SCHÜTZER	PROTECTION	PROTEZIONE	1		1		
8	TF201597Y	SCREW MACHINE	SCHRAUBE	PLAQUE D'IMMATRICULA	VITE	2		1		8*25
10	TF200102Y	SCREW TAPPING	SCHRAUBE	PLAQUE D'IMMATRICULA	VITE	AR		1		M8*1.25*20
11	MF450405Y	WASHER SPRING	BEILEGSCHEIBE	RONDELLE DE GROWER	RONDELLA	AR		1		A8
12	MF450005Y	WASHER PLAIN	UNTERLEGSCHEIBE	RONDELLE PLATE	RONDELLA	AR		1		A8.5
13	63336-70058-30X	ARM COVER ASSEMBLY	ABDECKUNG SPIEGELARM	HABILLAGE DU BRAS DU	RIVESTIMENTO BRACCIO	1		1		9HB 562 824-021 WİLKE
14	63336-70058-40X	MIRROR ARM ASSEMBLY	SPIEGELARM KOMPLETT	BRAS DU RETROVISEUR	BRACCIO COMPLETO SP	1		1		8HG 562 827-001 WILKE
15	63336-70058-50X	COVER	DECKEL	COUVERCLE	COPERTURA	1		1		9HD 562 802-011 WILKE
16	63336-70058-60X	HOLDER	HALTER	BARRE DE SOUTIEN	SUPPORTO	1		1		9XD 562 800 -051 WILKE
17	63336-70058-61X	SUPPORT HOLDER	HALTER UNTERLAGE	SOCLE DE BARRE DE SO	PARTE INFERIORE SOST	1		1		9BP 562 821-011 WILKE
18	63336-70058-65X	MIRROR UNDER COMPLETTE	GEHWEG SPIEGEL KOMPLETT	RETROVISEUR DU TROT	SET COMPLETO SPECCH	1		1		8SB 501 346-001 WILKE
19	63336-70058-01X	HOUSING BOTTOM SECTION	SPIEGEL UNTERE DECKEL	COUVERCLE INFERIEUR	COPERCHIO SUPERIORE	1		1		9BG 562 814-001 WILKE
20	63336-70058-02X	HOUSING UPPER SECTION	SPIEGEL OBERE DECKEL	COUVERCLE SUPERIEUI	COPERCHIO INFERIORE	1		1		9BG 562 812-001 WILKE
21	63336-70058-03X	MIRROR GLASS CARRIER	SPIEGEL GALS	VERRE DU RETROVISEU	VETRO SPECCHIO	1		1		9MX 562 841-001 WILKE
22	63336-70058-66X	LIGHT RANGE ADJ.	SPIEGEL EINSTELLER	COMMANDE DE REGLAG	REGOLATORE SPECCHI	1		1		9SV 562 840-001 WILKE
23	63336-70058-20X	BELLOWS	BALG	SOUFFLET	SOFFIETTO	1		1		8GH 562 803-001 WILKE
24	63336-70058-10X	MIRROR HEAD COMPLETE	SPIEGEL KOMPLETT	RETROVISEUR COMPLE	SPECCHIO COMPLETO	1		1		8SB 562 820-011

TEMSA

Rear View Mirror Outside - double glass type
Äussere Rückspiegeln
Rétroviseur extérieur arrière
Specchietto esterno posteriore

Vehicle Model: TB162L - TB162R

Group No : 31-011
Draw. Num. : x
Rev. Date :
Page : 1

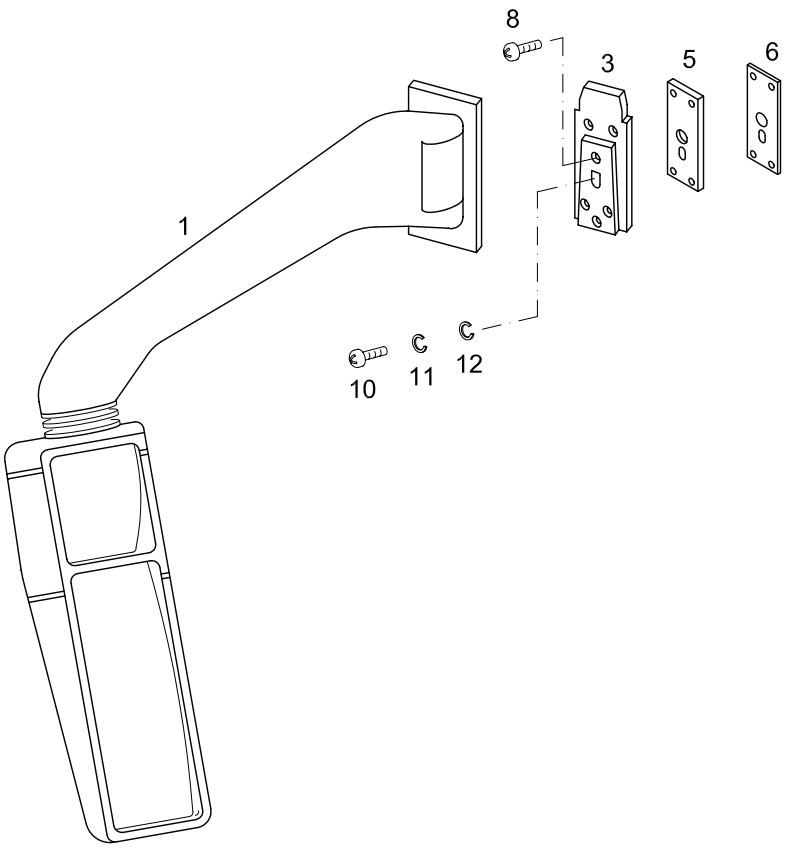

LH
LINKS

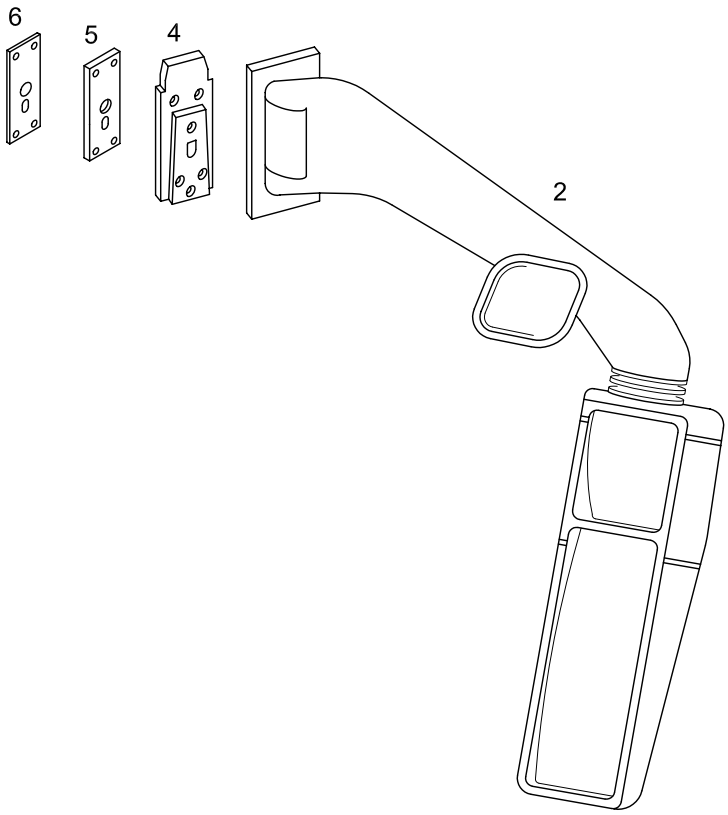

RH
RECHTS

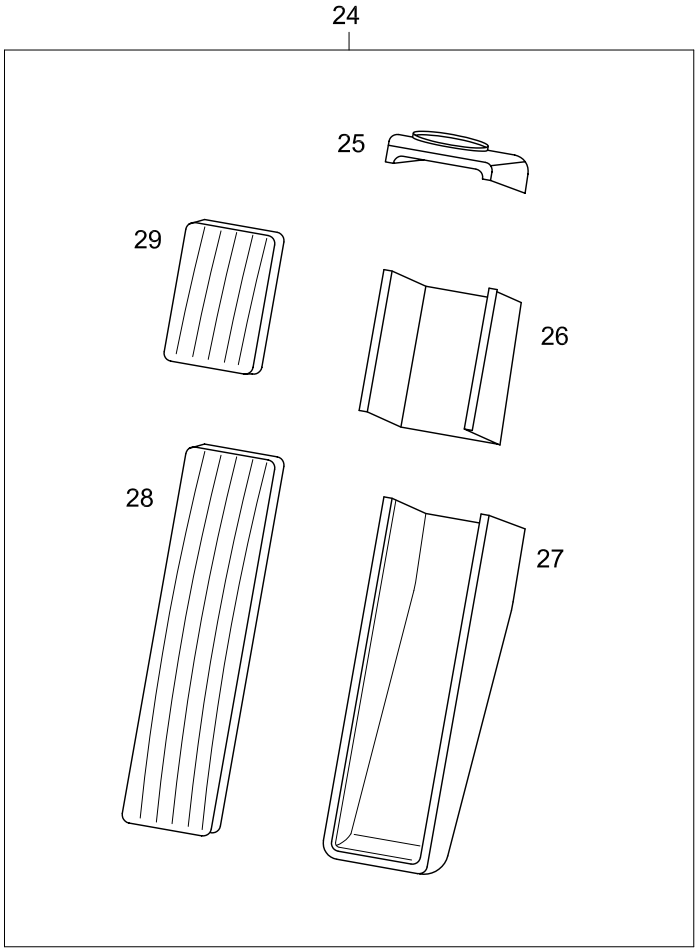
24
25
29
26
28
27

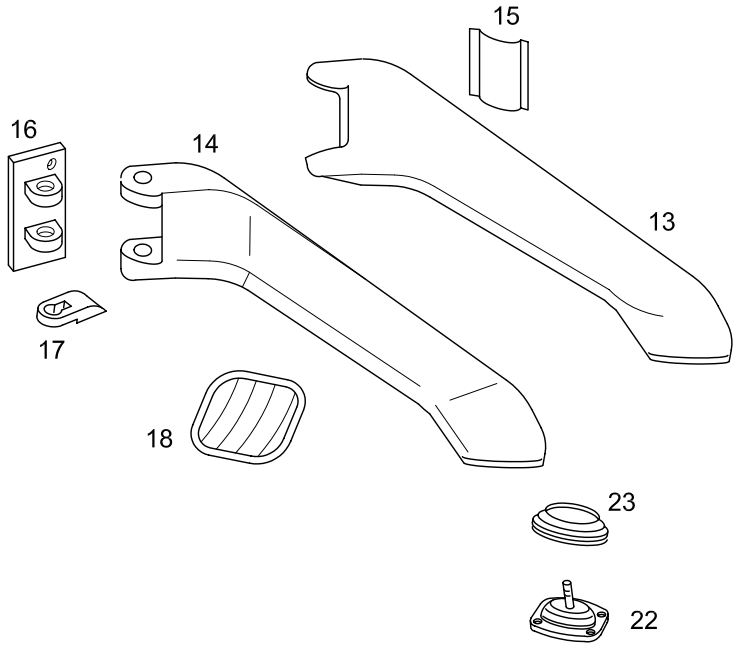
15
16
14
13
17
18
23
22

TEMSA

REAR VIEW MIRROR OUTSIDE - double glass type
AUSSEN RÜCKSPIEGEL
RÉTROVISEUR EXTÉRIEUR ARRIÈRE
SPECCHIETTO ESTERNO POSTERIORE

Drw.no 63336-70017-70

Vehicle Model: **TB162L - TB162R**

31-011

RevDate: 10.05.2005

Pos	Part Number	English	German	French	Italian	Qty	R/P	From	Up To	Original Number Supplier
1	TU301132	MIRROR OUTSIDE - LH	AUSSENSPIEGEL - LINKS	RETROVISEUR EXTERIE	SPECCHIETTO ESTERNO	1		021004 2004		WILKE
2	TU301135	MIRROR OUTSIDE - RH	AUSSENSPIEGEL - RECHTS	RETROVISEUR EXTERIE	SPECCHIETTO ESTERNO	1		021004 2004		8SB 501 420 8009 WILKE
3	TU301131	BRACKET LH	BRACKET LINKS	SUPPORT – GAUCHE	BRACCIO – SINISTRA	1		1		9BP 501 238-0101 WILKE
4	63336-70028-71	BRACKET - RH	BRACKET - RECHTS	SUPPORT – DROIT	BRACCIO – DESTRA	1		1		9BP 501 238-0201 WILKE
5	TC332347Y	SPACER	EINSTELLTEIL	PIECE DE REGLAGE	ELEMENTO PER REGOLA	1		1		
6	TC332348Y	PROTECTOR	SCHÜTZER	PROTECTION	PROTEZIONE	1		1		
8	TF201597Y	SCREW MACHINE	SCHRAUBE	PLAQUE D'IMMATRICULA	VITE	2		1		8*25
10	TF200102Y	SCREW TAPPING	SCHRAUBE	PLAQUE D'IMMATRICULA	VITE	AR		1		M8*1.25*20
11	MF450405Y	WASHER SPRING	BEILEGSCHEIBE	RONDELLE DE GROWER	RONDELLA	AR		1		A8
12	MF450005Y	WASHER PLAIN	UNTERLEGSCHEIBE	RONDELLE PLATE	RONDELLA	AR		1		A8.5
13	63336-70058-30X	ARM COVER ASSEMBLY	ABDECKUNG SPIEGELARM	HABILLAGE DU BRAS DU	RIVESTIMENTO BRACCIO	1		1		9HB 562 824-021 WILKE
14	63336-70058-40X	MIRROR ARM ASSEMBLY	SPIEGELARM KOMPLETT	BRAS DU RETROVISEUR	BRACCIO COMPLETO SP	1		1		8HG 562 827-001 WILKE
15	TU301116X	COVER	DECKEL	COUVERCLE	COPERTURA	1		1		9HD 562 802-011 WILKE
16	63336-70058-60X	HOLDER	HALTER	BARRE DE SOUTIEN	SUPPORTO	1		1		9XD 562 800 -051 WILKE
17	63336-70058-61X	SUPPORT HOLDER	HALTER UNTERLAGE	SOCLE DE BARRE DE SO	PARTE INFERIORE SOST	1		1		9BP 562 821-011 WILKE
18	TU301130X	MIRROR UNDER COMPLETTE	GEHWEG SPIEGEL KOMPLETT	RETROVISEUR DU TROT	SET COMPLETO SPECCH	1		1		9GH 562 802-011 WILKE
22	63336-70058-66X	LIGHT RANGE ADJ.	SPIEGEL EINSTELLER	COMMANDE DE REGLAG	REGOLATORE SPECCHI	1		1		9SV 562 840-001 WILKE
23	63336-70058-20X	BELLOWS	BALG	SOUFFLET	SOFFIETTO	1		1		8GH 562 803-001 WILKE
24	TU301106X	MIRROR HEAD COMPLETE	SPIEGEL KOMPLETT	RETROVISEUR COMPLE	SPECCHIO COMPLETO	1		1		8SB 562 819 -001 WILKE
25	63336-70058-02X	HOUSING UPPER SECTION	SPIEGEL OBERE DECKEL	COUVERCLE SUPERIEUR DU RETROVISEUR	COPERCHIO INFERIORE SPECCHIETTO	1		021004 2004		9BG 562 812-001 WILKE
26	TU301108X	HOUSING CENTER				1		021004 2004		9BG 562 813-0012 WILKE
27	63336-70058-01X	HOUSING BOTTOM SECTION	SPIEGEL UNTERE DECKEL	COUVERCLE INFERIEUR	COPERCHIO SUPERIORE SPECCHIETTO	1				9BG 562 814-001 WILKE
28	63336-70058-03X	MIRROR GLASS CARRIE	SPIEGEL GALS	VERRE DU RETROVISEU	VETRO SPECCHIO	1		021004 2004		9MX 562 841-001 WILKE
29	TU301111X	MIRROR GLASS CARRIE	SPIEGEL GALS	VERRE DU RETROVISEU	VETRO SPECCHIO	1		021004 2004		9MX 562 846-001 WILKE

FRONT
VORDER

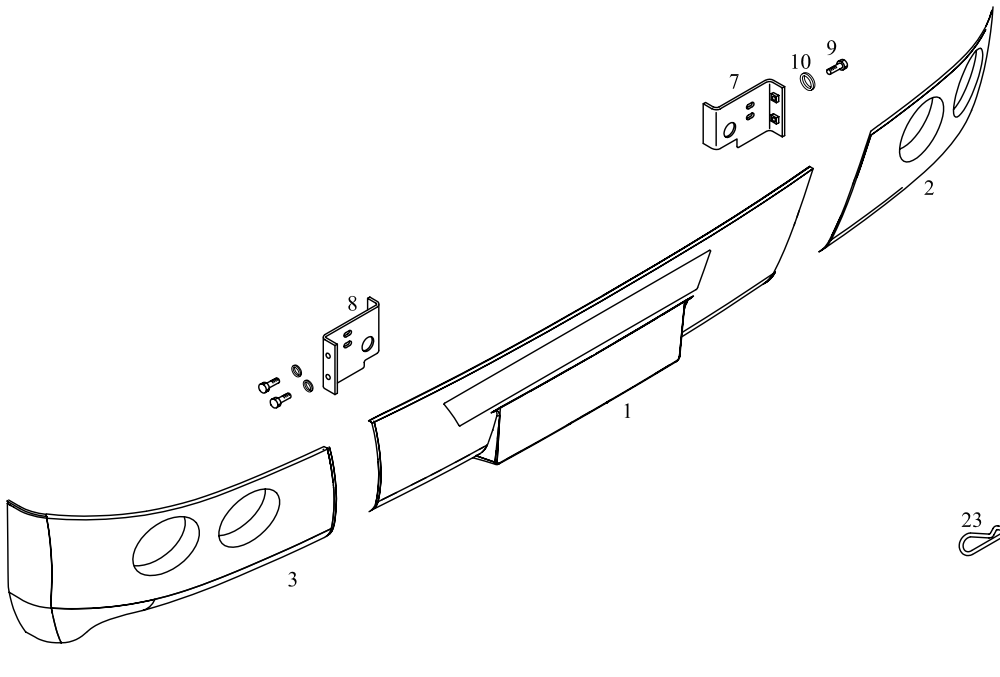

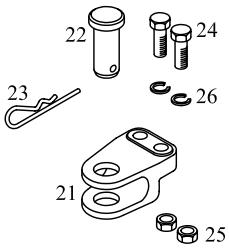

REAR
HINTER

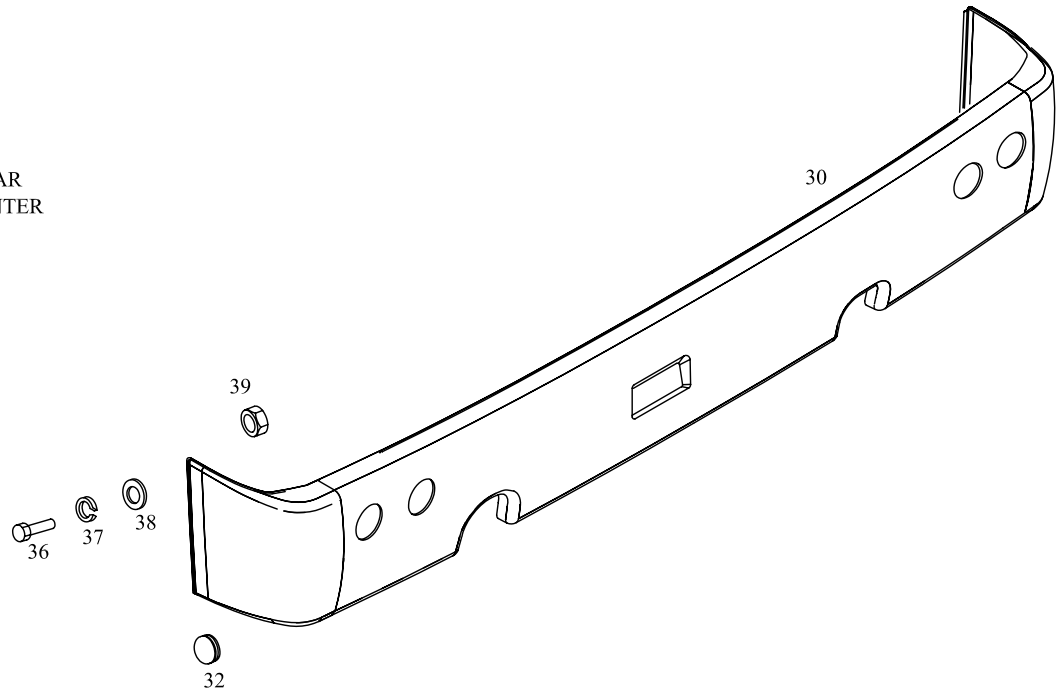

TEMSA

BUMPER & HOOK
STOSSTANGE UND ABSCHLEPPHAKEN
PARE-CHOCS ET CROCHET
PARAURTI E GANCIO DI TRAINO

Drw.no
TC299548-045/61802-90230-70

Vehicle Model:
TB162L - TB162R

31-020

RevDate:
Page: 1

Pos	Part Number	English	German	French	Italian	Qty	R/P	From	Up To	Original Number Supplier
1	TC299548-151Y	FR BUMPER CENTER	MITTLERE FONT STOSSTANGE	BUTOIR – AVANT CENTR	RESPINGENTE – ANTERI	1		1		
2	TC299548-142Y	FR BUMPER LH	STOSSTANGE FRONT LINKS	BUTOIR - AVANT GAUCH	RESPINGENTE – ANTERI	1		1		
3	TV270103Y	FR BUMPER RH	STOSSTANGE FRONT RECHTS	BUTOIR - AVANT DROITE	RESPINGENTE – ANTERI	1		1		
7	TV270104Y	BRACKET (LH)	BRACKET (LINKS)	SUPPORT DU PARE-CHO	BRACCIO PARAURTI – SI	1		1		
8	TV270105Y	BRACKET (RH)	BRACKET (RECHTS)	SUPPORT DU PARE-CHO	BRACCIO PARAURTI – DI	1		1		
9	MF100055Y	BOLT	SCHRAUBE	BOULON	BULLONE	AR		1		M8*1.25*20
10	MF100055Y	BOLT	SCHRAUBE	BOULON	BULLONE	AR		1		M8*1.25*20
21	TC417030Y	HOOK, BRACKET	ABSCHLEPPHAKEN BRACKET	SUPPORT DE CROCHET	BRACCIO GANCIO RIMOI	1		1		
22	TC417031Y	PIN	PIN	PERNO/TENON	PERNO	1		1		
23	TC417033Y	PIN SPLIT	PIN SPLIT	COUPILLE	COPPIGLIA	1		1		5.6
24	MF101348Y	BOLT	SCHRAUBE	BOULON	BULLONE	AR		1		M14*1.5*60
25	MF430008Y	NUT	MUTTER	ECROU	BULLONE	AR		1		M14*1.25
26	MF450408Y	WASHER SPRING	BEILEGSCHEIBE	RONDELLE DE GROWER	RONDELLA	AR		1		A14
30	61802-90130-70Y	REAR BUMPER	HECK STOSSTANGE	PARE-CHOCS ARRIERE	PARAURTI POSTERIORE	1		1		
32	TC299640-30Y	PLUG	STÖPSEL	BOUCHON DE PARE-CHO	COPERCHIO PARAURTI	AR		1		
36	MF200077Y	SCREW MACHINE	SCHRAUBE	PLAQUE D'IMMATRICULA	VITE	AR		1		6*15
37	MF450403Y	WASHER SPRING	BEILEGSCHEIBE	RONDELLE DE GROWER	RONDELLA	AR		1		5
38	MF450406Y	WASHER SPRING	BEILEGSCHEIBE	RONDELLE DE GROWER	RONDELLA	AR		1		A10
39	MF450006Y	WASHER PLAIN	UNTERLEGSCHEIBE	RONDELLE PLATE	RONDELLA	AR		1		A10.5

TEMSA

Windshield Wiper
Wischerhebeln
Essuie-glace du pare-brise
Tergicristallo anteriore

Vehicle Model: TB162L - TB162R

Group No : 31-030
Draw. Num. : x
Rev. Date :

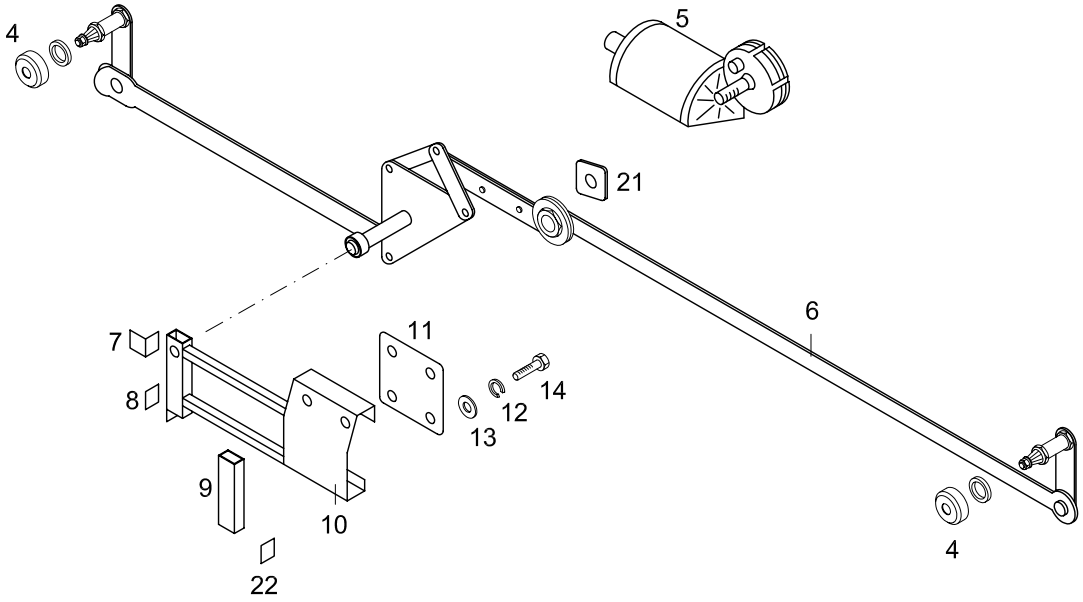

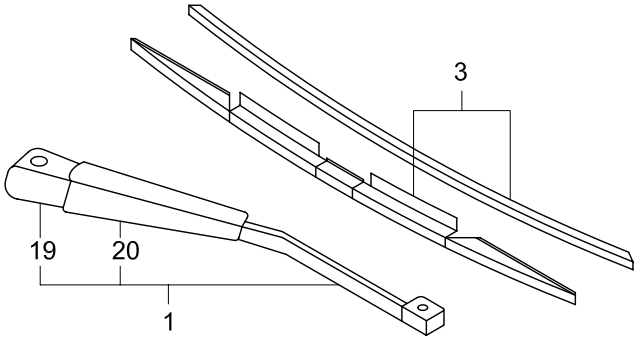

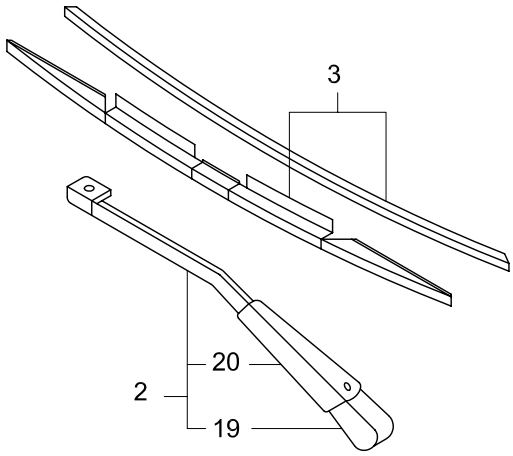

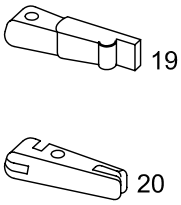

TEMSA

WINDSHIELD WIPER
SCHEIBENWISCHER HEBELN
ESSUIE-GLACE DU PARE-BRISE
TERGICRISTALLO ANTERIORE

Drw.no
64211-30260-70

31-030

Vehicle Model:
TB162L - TB162R

RevDate:
Page: 1

Pos	Part Number	English	German	French	Italian	Qty	R/P	From	Up To	Original Number Supplier
1	74121-00320-81Y	ARM ASSY - RH	SCHEIBENWISCHER HEBEL - R	BRAS D'ESSUIE-GLACE -	TERGICRISTALLO DESTF	1		1		
2	74121-00320-80Y	ARM ASSY - LH	SCHEIBENWISCHER HEBEL - L	BRAS D'ESSUIE-GLACE -	TERGICRISTALLO SINIST	1		1		
3	74121-00330-72	BLADE ASSY	SCHEIBENWISCHER GUMMI	CAOUTCHOUC DE L'ESS	GOMMA TERGICRISTALL	2		1		104 257 TECHNO EXPORT
4	MC327717	BUSHING	BÜCHSE	COUSSINET	PERNO	2		1		
5	74121-00300-81	MOTOR	SCHEIBENWISCHER MOTOR	MOTEUR DE L'ESSUIE-G	MOTORE TERGICRISTAL	1		1		0 390 442 402 BOSH
6	74121-00310-80	LINK ASSY	HEBEL KOMPLETT	MANCHE COMPLET	LEVA – COMP.	1		1		
7	64211-40140-00X	PLATE	PLATTE	PLAQUE D'IMMATRICULA	TARGA	1		1		
8	64211-40110-00X	PLATE	PLATTE	PLAQUE D'IMMATRICULA	TARGA	1		1		
9	64211-40130-00X	PIPE	ROHR	TUYAU	TUBO	1		1		
10	64211-40050-02X	BRACKET	BRACKET	SUPPORT	BRACCIO	1		1		
11	64211-40060-00X	PLATE	PLATTE	PLAQUE D'IMMATRICULA	TARGA	1		1		
12	MF450405Y	WASHER SPRING	BEILEGSCHEIBE	RONDELLE DE GROWER	RONDELLA	AR		1		A8
13	MF450154Y	WASHER PLAIN	UNTERLEGSCHEIBE	RONDELLE PLATE	RONDELLA	AR		1		A8.4
14	MF101255Y	BOLT	SCHRAUBE	BOULON	BULLONE	AR		1		M8*1.25*20
19	74121-00320-06X	COVER	DECKEL	COUVERCLE	COPERTURA	2		1		
20	74121-00320-15X	ZAMAK	ZAMAK BETT	ROULEMENT "ZAMAK"	LETTO "ZAMAK"	2		1		not available any more
21	64211-30260-10Y	RUBBER DUST	STAUB GUMMI	CAOUTCHOUC A POUSS	GOMMA ANTIPOLVERE	2		1		
22	64211-40120-00X	PLATE	PLATTE	PLAQUE D'IMMATRICULA	TARGA	1		1		

TEMSA

Windshield Washer
Wischer Wasserschlauch und Tank
Laveur du pare-brise
Tergicristallo posteriore

Vehicle Model: TB162L - TB162R

Group No : 31-040
Draw. Num. : x
Rev. Date :
Page : 1

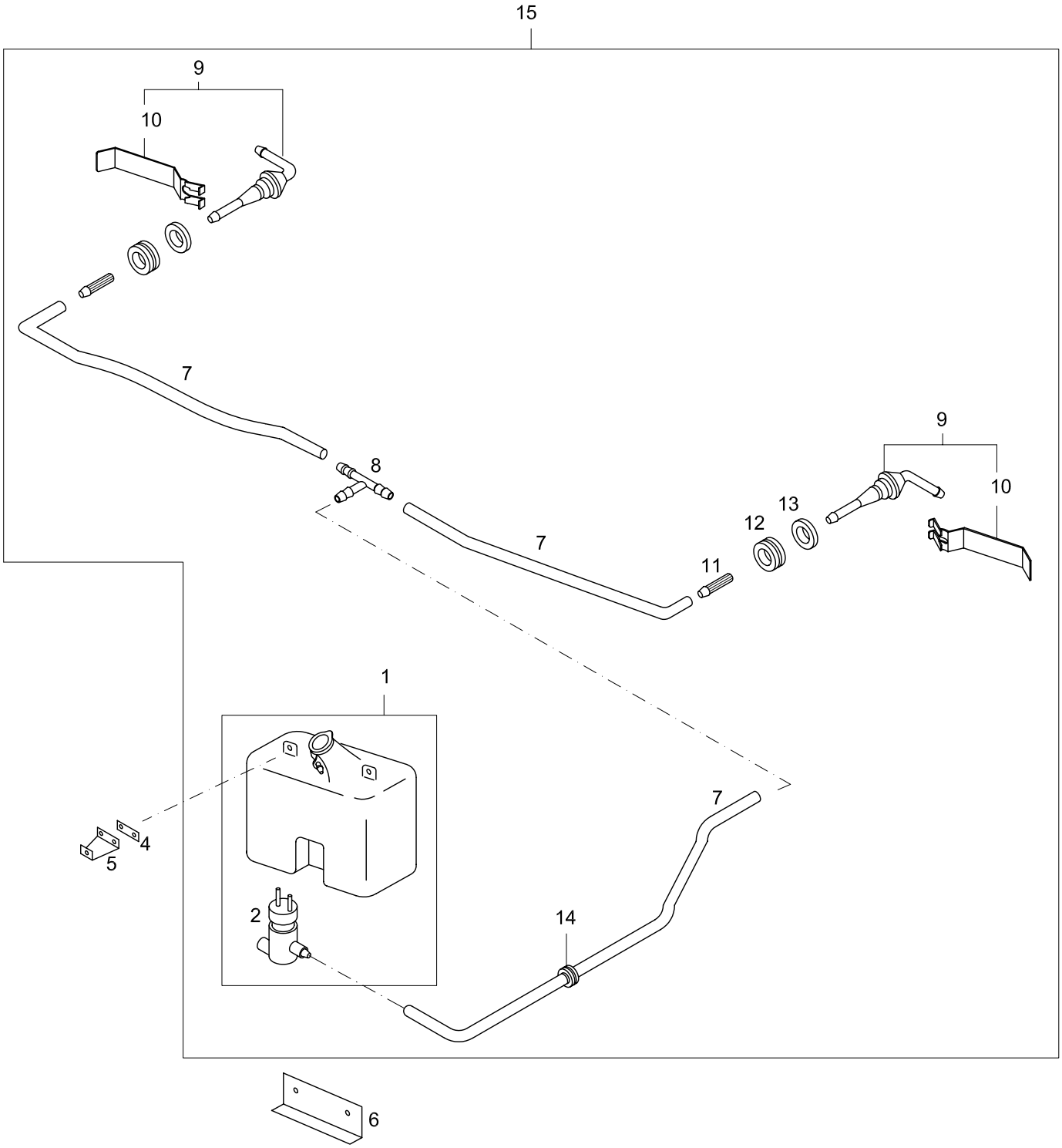

TEMSA

WINDSHIELD WASHER
WISCHER WASSERSCHLAUCH UND TANK
LAVEUR DU PARE-BRISE
TERGICRISTALLO POSTERIORE

Drw.no
64211-30260-70

Vehicle Model:
TB162L - TB162R

31-040

RevDate: 10.02.2005
Page: 1

Pos	Part Number	English	German	French	Italian	Qty	R/P	From	Up To	Original Number Supplier
1	TC336085X	TANK AND PUMP ASSY	WASSERTANK UND PUMPE	RESERVOIR D'EAU ET P	SERBATOIO E POMPA DI	1		1		
2	MC336085-03X	WATER PUMP	WASSERPUMPE	POMPE HYDRAULIQUE	POMPA D'ACQUA	1		1		
4	TC327840-08Y	BRACKET TANK	TANK BRACKET	SUPPORT DU RESERVO	BRACCIO SERBATOIO	2		1		
5	TC327840-06Y	BRACKET TANK	TANK BRACKET	SUPPORT DU RESERVO	BRACCIO SERBATOIO	2		1		
6	TC327840-07Y	BRACKET TANK	TANK BRACKET	SUPPORT DU RESERVO	BRACCIO SERBATOIO	1		1		
7	MC327841-02X	HOSE	SCHLAUCH	TUYAU	TUBO	AR		1		
8	MA224804X	JOINT -T	T-STECKVERBINDER	CONNECTEUR-T	CONNETTORE-T	1		1		
9	MC327840-01X	JOINT	SPRITZER	JET	NEBULAZ.	2		1		
10	MC327840-02X	JOINT BRACKET	SPRITZER BRACKET	SUPPORT DE JET	BRACCIO UGELLO LAVA	2		1		not available any more delete
11	TV251100X	VALVE STOP	VENTIL	VALVE	VALVOLA	2		1		
12	MA275702Y	GROMMET d:18, e:1.6	GROMMET d:18, e:1.6	OEILLET d:18, e:1.6	GROMMET d:18, e:1.6	2		1		
13	MC327840-05X	BUSHING	BÜCHSE	COUSSINET	PERNO	2		1		
14	MA275729Y	GROMMET d:14 , e:4.5	GROMMET d:14 , e:4.5	OEILLET d:14, e:4.5	GROMMET d:14, e:4.5	1		1		
15	MC327850Y	WINDSHIELD WASHER SET				SET		080404 2004		

TEMSA

A/C Roof Panel, Side
Seitenpaneele für Deckenklima
Tableau de plafond de la climatisation, latéral
Pannello soffitto climatizzatore, laterale

Vehicle Model: TB162L - TB162R

Group No : 31-050
Draw. Num. : x
Rev. Date :

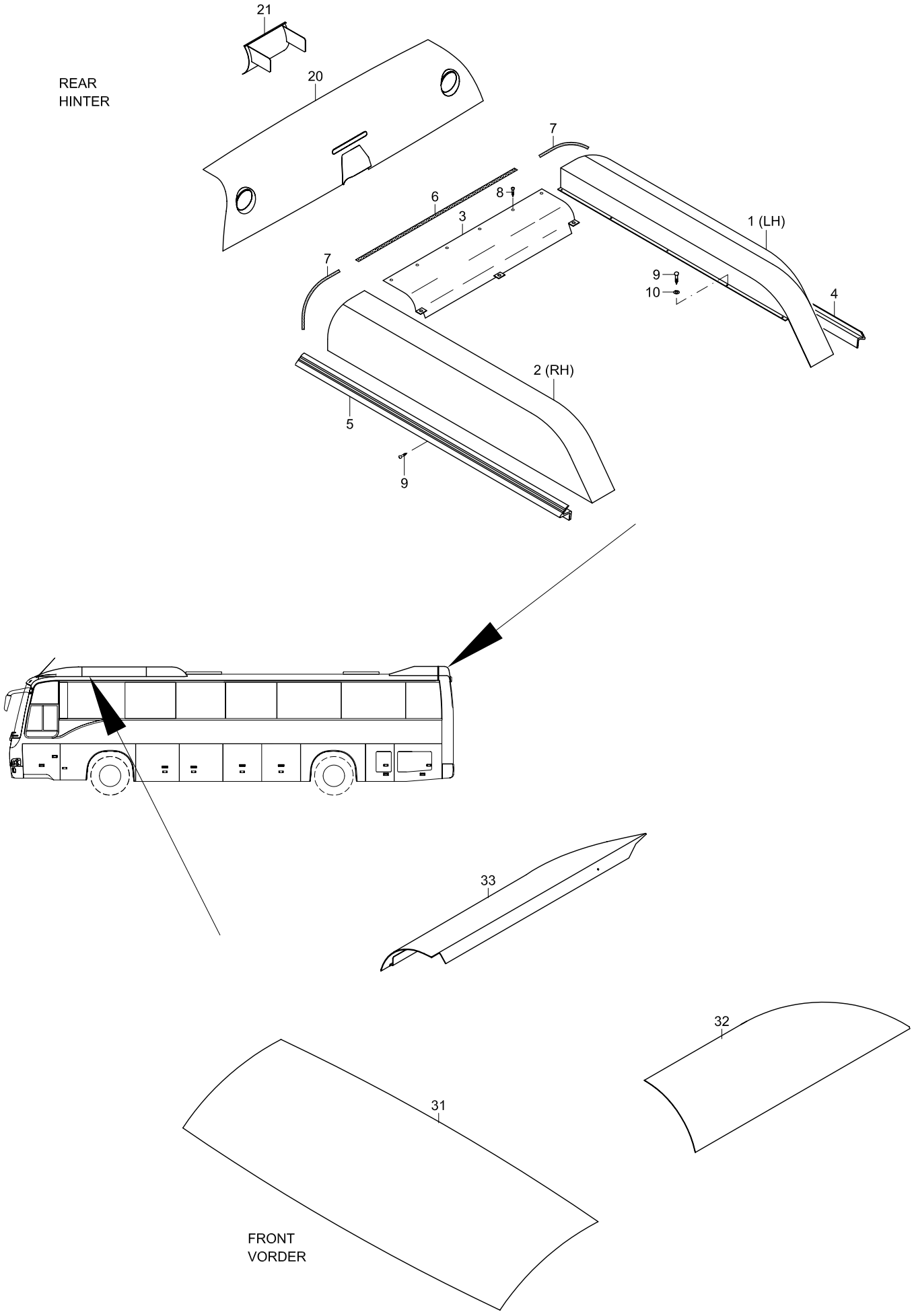

TEMSA	A/C ROOF PANEL, SIDE SEITENPANEELE FÜR DECKENKLİMA TABLEAU DE PLAFOND DE LA CLIMATISATION, LATÉRAL PANNELLO SOFFITTO CLIMATIZZATORE, LATERALE			Drw.no 62201-90240-70/62310-94000-70/80					31-050
				Vehicle Model: TB162L - TB162R					RevDate: 10.02.2005 Page: 1

Pos	Part Number	English	German	French	Italian	Qty	R/P	From	Up To	Original Number Supplier
1	62310-94000-01Y	PANEL LH	PANEELE LINKS	TABLEAU – GAUCHE	PANNELLO SINISTRA	1		1		
2	62310-94000-02Y	PANEL RH	PANEELE RECHTS	TABLEAU – DROITE	PANNELLO DESTRO	1		1		
3	62310-80160-70Y	PANEL REAR	PANEELE HINTEN	TABLEAU - ARRIERE	PANNELLO POSTERIORE	1		1	?	
4	62310-94000-03Y	PLATE LH	LEISTE LINKS	CADRE – GAUCHE	STECCA – SINISTRA	1		1		
5	62310-94000-04Y	PLATE RH	LEISTE RECHTS	CADRE – DROITE	STECCA – DESTRA	1		1		
6	TC258526-01	WEATHER STRIP	DOCHT	MECHE	GUARNIZIONE	1		1	?	L:1430mm
7	TC258526-01	WEATHER STRIP	DOCHT	MECHE	GUARNIZIONE	2		1	?	L:650mm
8	MF457597Y	SCREW TAPPING	SCHRAUBE	PLAQUE D'IMMATRICULA	VITE	AR		1		4.2*25
9	MF453019Y	SCREW TAPPING	SCHRAUBE	PLAQUE D'IMMATRICULA	VITE	AR		1		4.2*16
10	MF450192Y	WASHER PLAIN	UNTERLEGSCHEIBE	RONDELLE PLATE	RONDELLA	AR		1		A5.3
20	62201-90050-70AY	REAR SPOILER	PANEELE HINTEN	TABLEAU - ARRIERE	PANELLO POSTERIORE	1		1		
21	62201-90240-01Y	BRACKET	BRACKET	SUPPORT	BRACCIO	1		1		
31	62310-94000-05Y	FRONT PANEL	FRONT PANEELE	TABLEAU – AVANT	PANNELLO ANTERIORE	1		1		
32	62310-94000-06Y	PANEL -LH	PANEELE LINKS	TABLEAU – GAUCHE	PANNELLO SINISTRA	1		1		
33	62310-94000-07Y	PANEL -RH	PANEELE RECHTS	TABLEAU – DROITE	PANNELLO DESTRO	1		1		

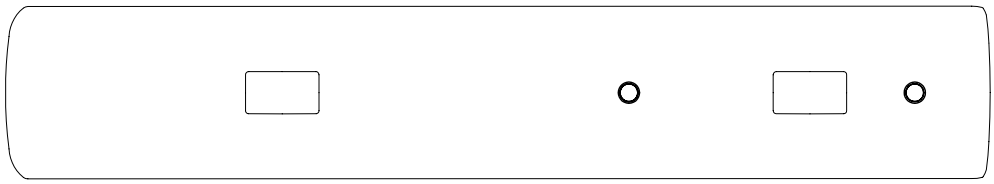

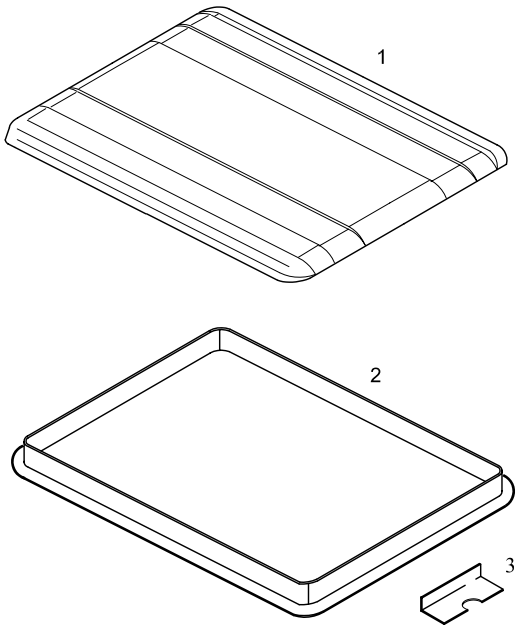
1
2
3

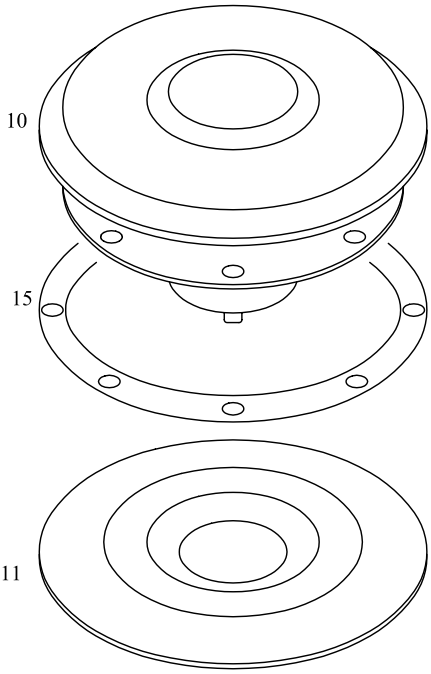
10
15
11

TEMSA

EMERGENCY EXIT & MOTOR FAN
DECKEN LÜFTUNG UND MOTORLÜFTER
SORTIE DE SECOURS ET VENTILATEUR DU MOTEUR
USCITA DI EMERGENZA E VENTOLA MOTORE

Drw.no
62115-94000-70

Vehicle Model:
TB162L - TB162R

31-060

RevDate: 10.02.2005
Page: 1

Pos	Part Number	English	German	French	Italian	Qty	R/P	From	Up To	Original Number Supplier
1	TU190100	VENTILATION ASSY ROOF	DECKENLÜFTUNG KOMPLETT	DISPOSITIF D'AERATION	SET COMPLETO AERAZI	2		1	181004 2004	CM3QW400TE PARABUS
1	TU190100Y	VENTILATION ASSY ROOF	DECKENLÜFTUNG KOMPLETT	DISPOSITIF D'AERATION	SET COMPLETO AERAZI	2		181004 2004		
2	4580072275	HATCH FRAME	RAHMEN	CADRE	CORNICE	2		1	181004 2004	4580072275 ELLAMP
2	TU190001Y	HATCH FRAME	RAHMEN	CADRE	CORNICE	2		181004 2004		
3	TU190002Y	PLATE-L				1		181004 2004		
10	62121-60030-70Y	MOTOR FAN	MOTORLÜFTER	VENTILATEUR DU MOTE	VENTILATORE MOTORE	2		1		
11	62121-60050-71Y	COVER	DECKEL	COUVERCLE	COPERTURA	2		1		
15	62121-60020-08Y	O-RING	O-RING	JOINT	GUARNIZIONE	2		1		

FRONT
VORDER

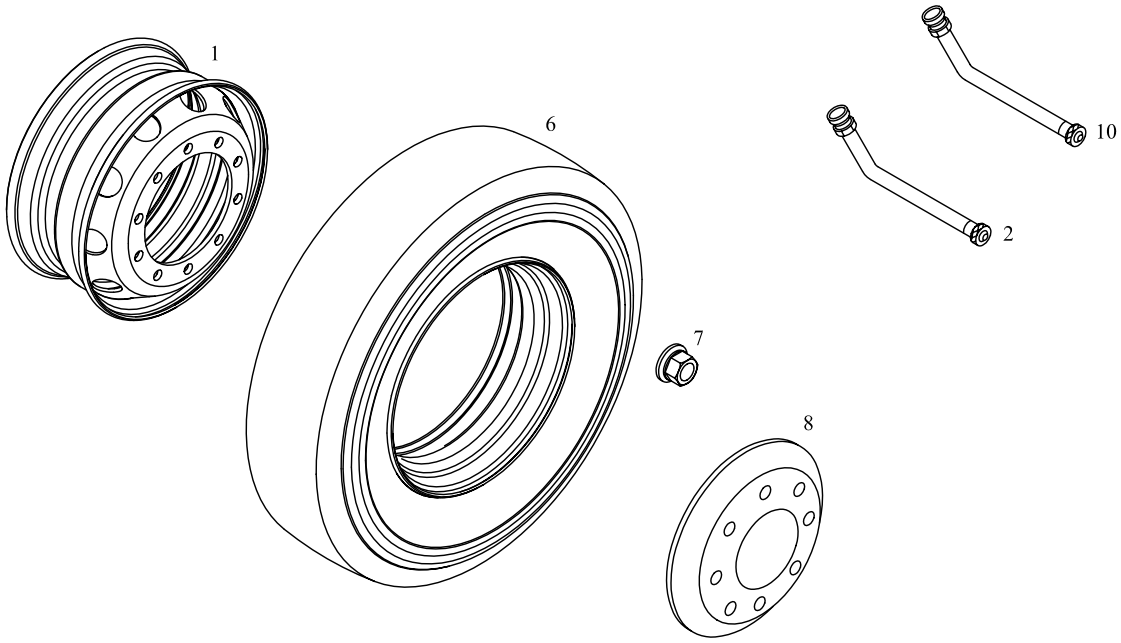

REAR
HINTER

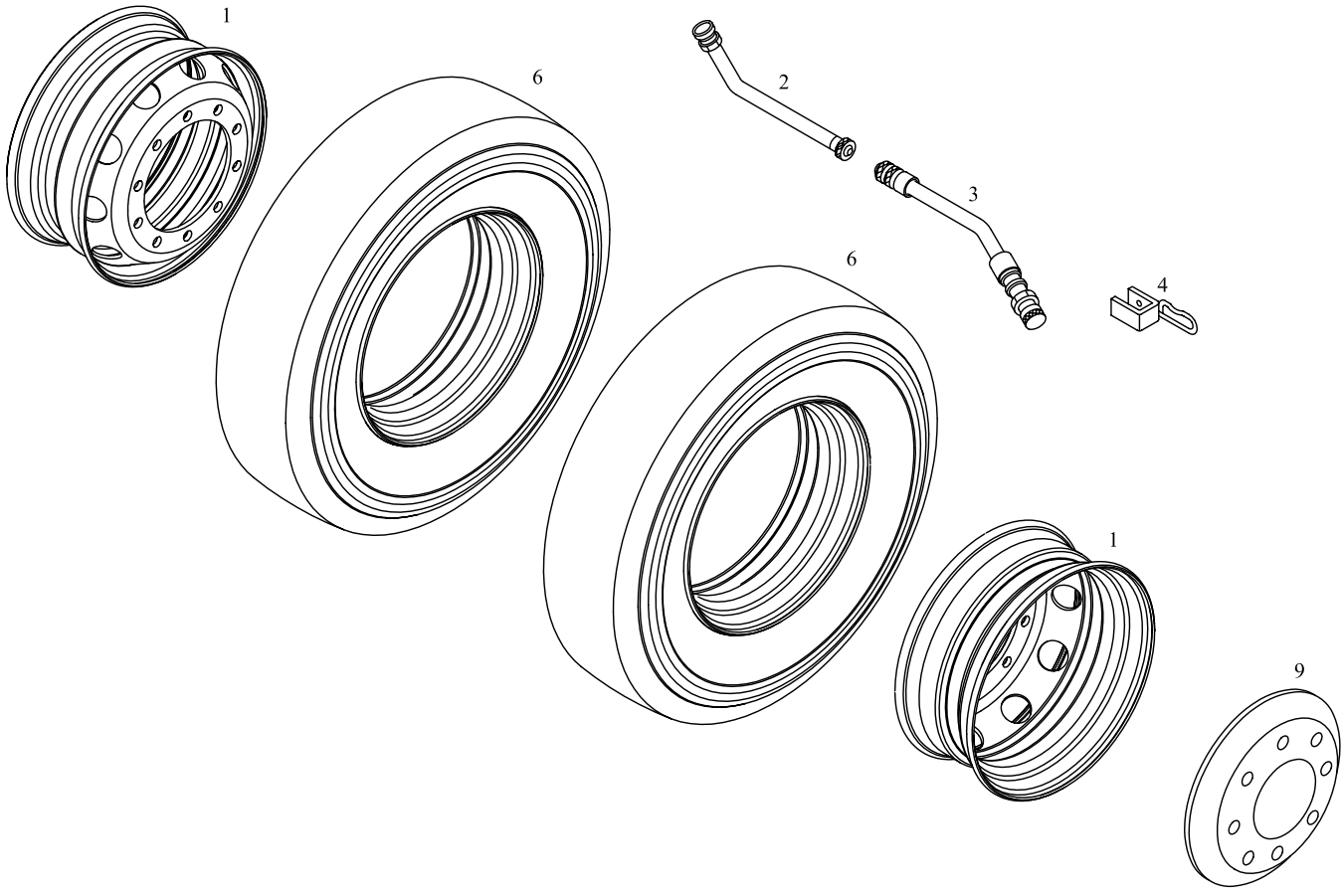

TEMSA

TIRE, RIM & WHEEL COVER DISC
REIFEN, FELGE UND FELGENDECKEL
PNEU, JANTE ET ENJOLIVEUR
PENUMATICO, CERCHIONE E MOZZO

Drw.no
TC771905-90/-95

31-070

Vehicle Model:
TB162L - TB162R

RevDate:
Page: 1

Pos	Part Number	English	German	French	Italian	Qty	R/P	From	Up To	Original Number Supplier
1	TC808776-40Y	WHEEL ASSY	FELGE KOMPLETT	JANTE COMPLETE	CERCHIONE COMPLETI	7		1	161003 2003	JANTAŞ
1	TC808776-50Y	WHEEL ASSY	FELGE KOMPLETT	JANTE COMPLETE	CERCHIONE COMPLETI	7		1	161003 2003	TEKERSAN
1	TC808776-60Y	WHEEL ASSY	FELGE KOMPLETT	JANTE COMPLETE	CERCHIONE COMPLETI	7		1	161003 2003	UZEL
1	TC808776-41Y	WHEEL ASSY	FELGE KOMPLETT	JANTE COMPLETE	CERCHIONE COMPLETI	7		161003 2003		
2	TC771905-20Y	SUBAB	VENTIL	SOUPAPE	VALVOLA	5		1		
3	TC771905-30Y	EXTENSION HOSE	VERLÄNGERUNGSSCHL	TUYAU DE PROLONGATI	PROLUNGA TUBO	2		1		
4	TC771905-40Y	HOLDING BAR	HALTER	BARRE DE SOUTIEN	SUPPORTO	2		1		
6	MC090065Y	TIRE	REIFEN	PNEU	GOMMA	7		1		295/80R22.5 R22.5
7	81.45503-0049	NUT WHEEL	FELGEN SCHRAUBEN	ECROU DE ROUE	BULLONE X PNEUMATIC	40		1		MAN
8	TC303100Y	WHEEL COVER DISC FRONT	FRONT FELGENDECKEL	ENJOLIVEUR AVANT	COPERCHIO PNEUMATI	2		1		
9	TC303101Y	WHEEL COVER DISC REAR	HINTERE FELGENDECKEL	ENJOLIVEUR ARRIERE	COPERTURA CERCHION	2		1		
10	TC771905-25Y	SUBAB	VENTIL	SOUPAPE	VALVOLA	2		1		

TEMSA	Spare Tire Carrier Reserveradträger Porte roue de secours Sostegno ruota di scorta	Group No : 31-080 Draw. Num. : x Rev. Date : Page : 1
	Vehicle Model: TB162L - TB162R	

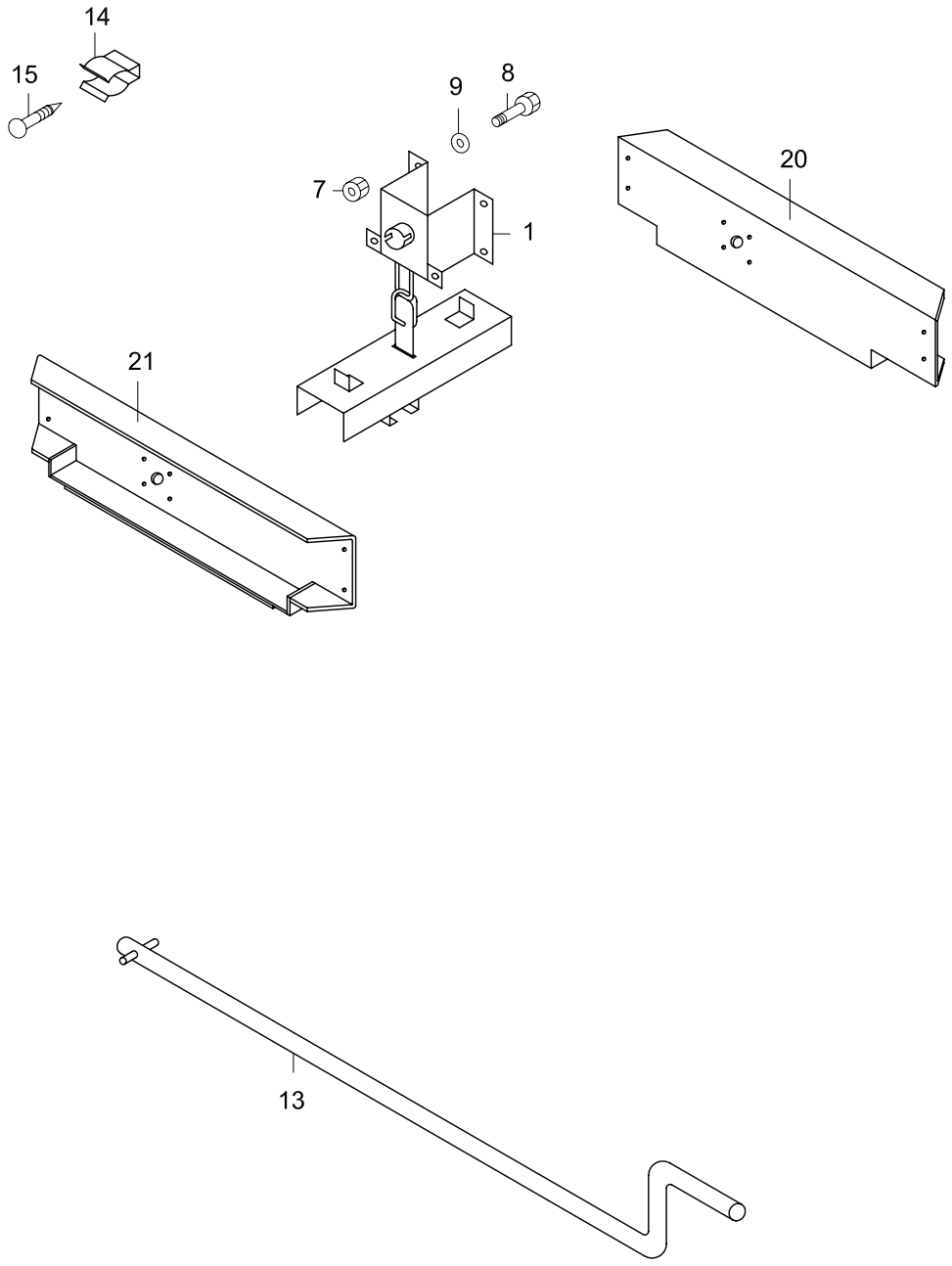

TEMSA

SPARE TIRE CARRIER
RESERVERAD TRÄGER
PORTE ROUE DE SECOURS
SOSTEGNO RUOTA DI SCORTA

Drw.no
61703-90020-70/-80

Vehicle Model:
TB162L - TB162R

31-080

RevDate:
Page: 1

Pos	Part Number	English	German	French	Italian	Qty	R/P	From	Up To	Original Number Supplier
1	MC373565X	CARRIER ASSY SPARE TIRE	RESERVERAD TRÄGER	PORTE-ROUE DE SECOU	PORTA RUOTA DI SCORT	1		1		
7	MF430007Y	NUT	MUTTER	ECROU	BULLONE	AR		1		M12*1.25
8	MF101312Y	BOLT	SCHRAUBE	BOULON	BULLONE	AR		1		M12*1.25*30
9	MF450407Y	WASHER SPRING	BEILEGSCHEIBE	RONDELLE DE GROWER	RONDELLA	AR		1		A12
13	61703-40040-70Y	HANDLE CRANK	PLEUELSTANGE	LEVIER COUDE	BRACCIO ALBERO A GO	1		1		
14	MT101224	SPRING	FEDER	RESSORT	MOLLA	3		1		
15	MF453015Y	SCREW TAPPING	SCHRAUBE	PLAQUE D'IMMATRICULA	VITE	AR		1		4.2*9.5
20	61703-94020-01Y	BRACKET, SPARE TYRE CARRIER	RESERVERAD TRÄGER BRACKET	SUPPORT DU PORTE-RO	BRACCIO PORTA RUOTA	1		1		
20	61703-94020-02Y	BRACKET, SPARE TYRE CARRIER	RESERVERAD TRÄGER BRACKET	SUPPORT DU PORTE-RO	BRACCIO PORTA RUOTA	1		1		

32	SKELETON	GERIPPE		
32-000	Service parts body Tronc de pièces de service	Körper service teile Sezione pezzi di ricambio	TB162L	TB162R
32-010	Front Body Tronc avant	Vordere Körper Blocco anteriore	TB162L	TB162R
32-020	Rear Body Tronc arrière	Hintere Körper Blocco posteriore	TB162L	TB162R
32-030	Side Body Tronc latéral	Seitenwand Blocco laterale	TB162L	
32-035	Side Body Tronc latéral	Seitenwand Blocco laterale		TB162R
32-040	Roof Plafond	Dach Soffitto	TB162L	
32-045	Roof Plafond	Dach Soffitto		TB162R
32-050	Panel Side Tableau latéral	Seiten Paneele Pannello laterale	TB162L	TB162R
32-060	Body Components Connection - Upper Eléments de liaison du tronc - Supérieurs	Obere Körper Verbindungsteile Connessione componenti blocco – superiore	TB162L	TB162R

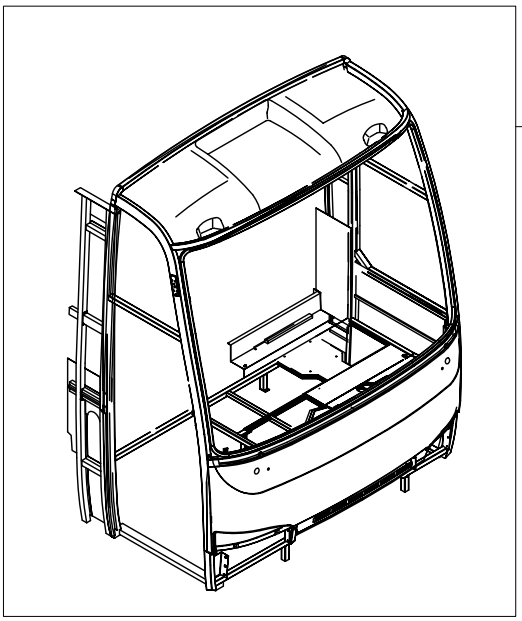
1

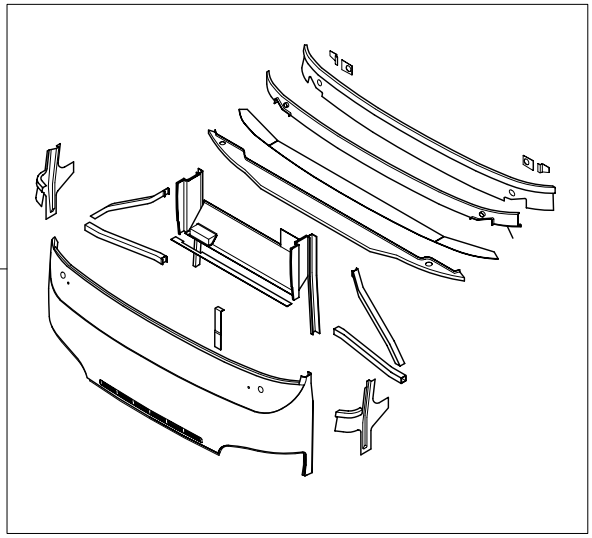
2

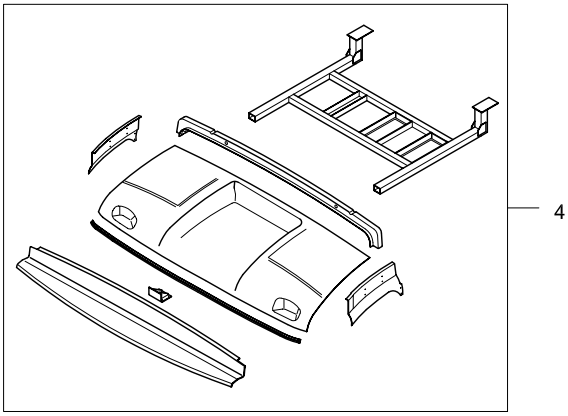
4

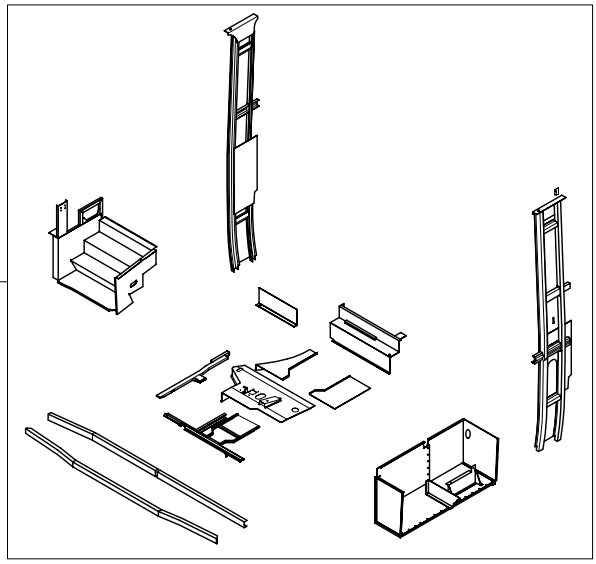
5

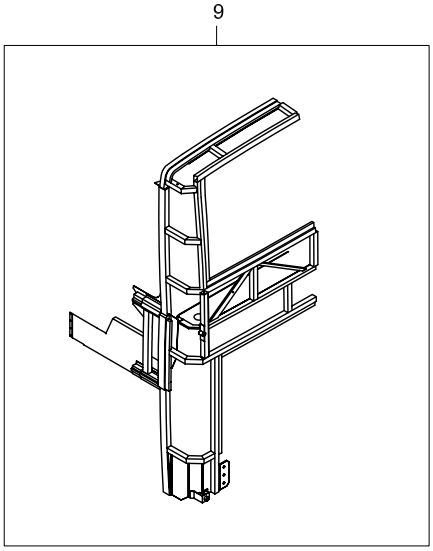
9

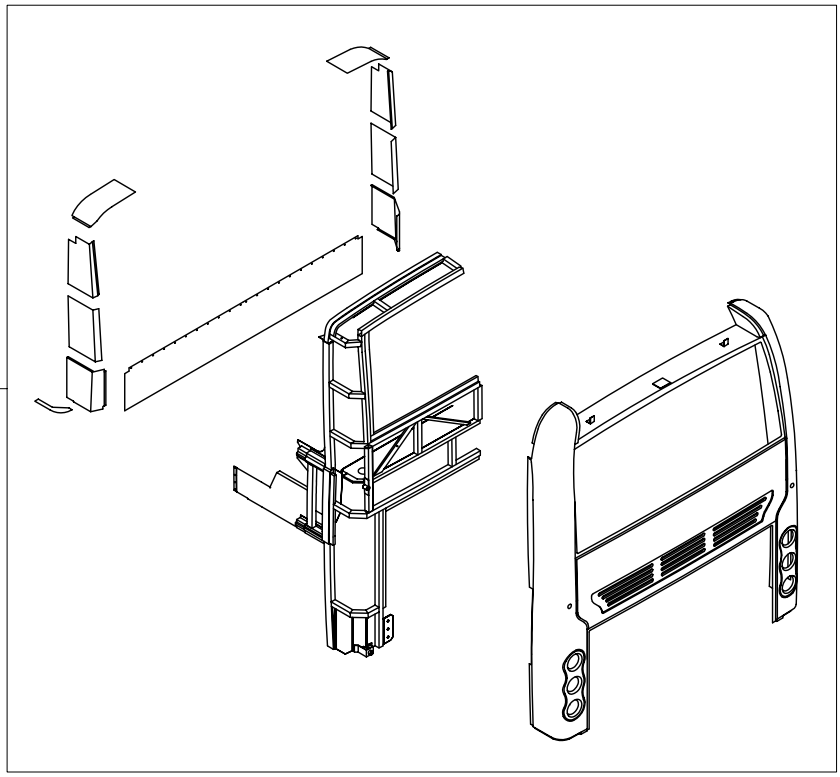
7

TEMSA

SERVICE PARTS, BODY
KÖRPER SERVICE TEILE
TRONC DE PIÈCES DE SERVICE
SEZIONE PEZZI DI RICAMBIO

Drw.no

32-000

Vehicle Model: **TB162L - TB162R**

RevDate: 10.02.2005
Page: 1

Pos	Part Number	English	German	French	Italian	Qty	R/P	From	Up To	Original Number Supplier
1	62013-94010-70Y	FRONT BODY ASSY- WITH STEP	KOMPLETTE VORDERTEILE-MIT	TRONC AVANT COMPLET	BLOCCO ANTERIORE CO	1		1	020904 2004	REF.32-010
1	62013-92016-71Y	FRONT BODY ASSY MANUAL TRANSMISSION	VORDERTEILE	TRONC AVANT		1		020904 2004		REF.32-010
1	62013-92016-72Y	FRONT BODY ASSY AUTOMATIC TRANSMISSON	VORDERTEILE	TRONC AVANT		1		020904 2004		REF.32-010
2	62013-94010-75Y	FRONT BODY LOWER	STUFEN UNTERE VORDERTEILE	TRONC AVANT INFERIEU	BLOCCO ANTERIORE INI	1		1		REF.32-010
4	62013-91010-85Y	FRONT BODY ROOF	VORDERTEILE DACH	PLAFOND DU TRONC AV	SOFFITTO BLOCCO ANT	1		1		REF.32-010
5	62013-94010-90Y	FRONT BODY CONNECTION PARTS	VORDERTEILE VERBINDUNGSTEILE	PIECES DE LIAISON DU T	ELEMENTI RACCORDO E	1		1		REF.32-010
7	62201-91010-70Y	REAR BODY ASSY	KOMPLETTE HINTERTEIL	TRONC ARRIERE COMPL	BLOCCO POSTERIORE C	1		1		REF.32-020
9	62201-91010-80Y	REAR BODY SKELETON	KARKASS HINTERTEIL	CARCASSE/CADRE DU T	CARCASSA / CORNICE B	1		1	020904 2004	not available any more REF.32-020
9	62201-90015-71Y	REAR BODY SKELETON	HECK KÖRPER KOMPLETT	TRONC ARRIERE COMPL	BLOCCO POSTERIORE C	1		020904 2004		BOZEL16-R66-YOK REF.32-020
9	62031-92066-90Y	REAR BODY SKELETON	HECK KÖRPER KOMPLETT	TRONC ARRIERE COMPL	BLOCCO POSTERIORE C	1		170205 2005		BOZEL16-R66-VAR REF.32-020

TEMSA

Front Body
Vordere Körper
Tronc avant
Blocco anteriore

Vehicle Model: TB162L - TB162R

Group No : 32-010
Draw. Num. : x
Rev. Date :
Page : 1

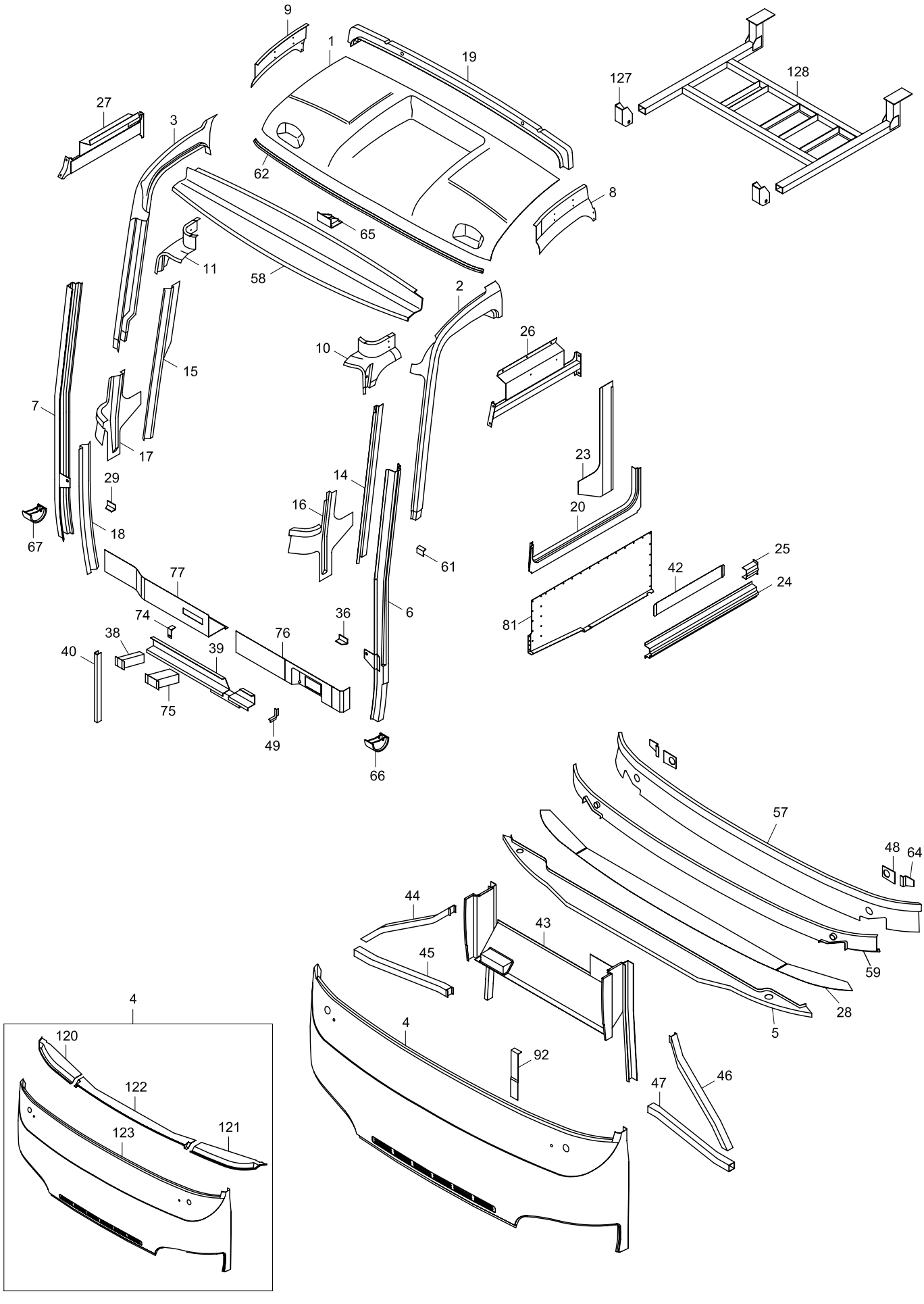

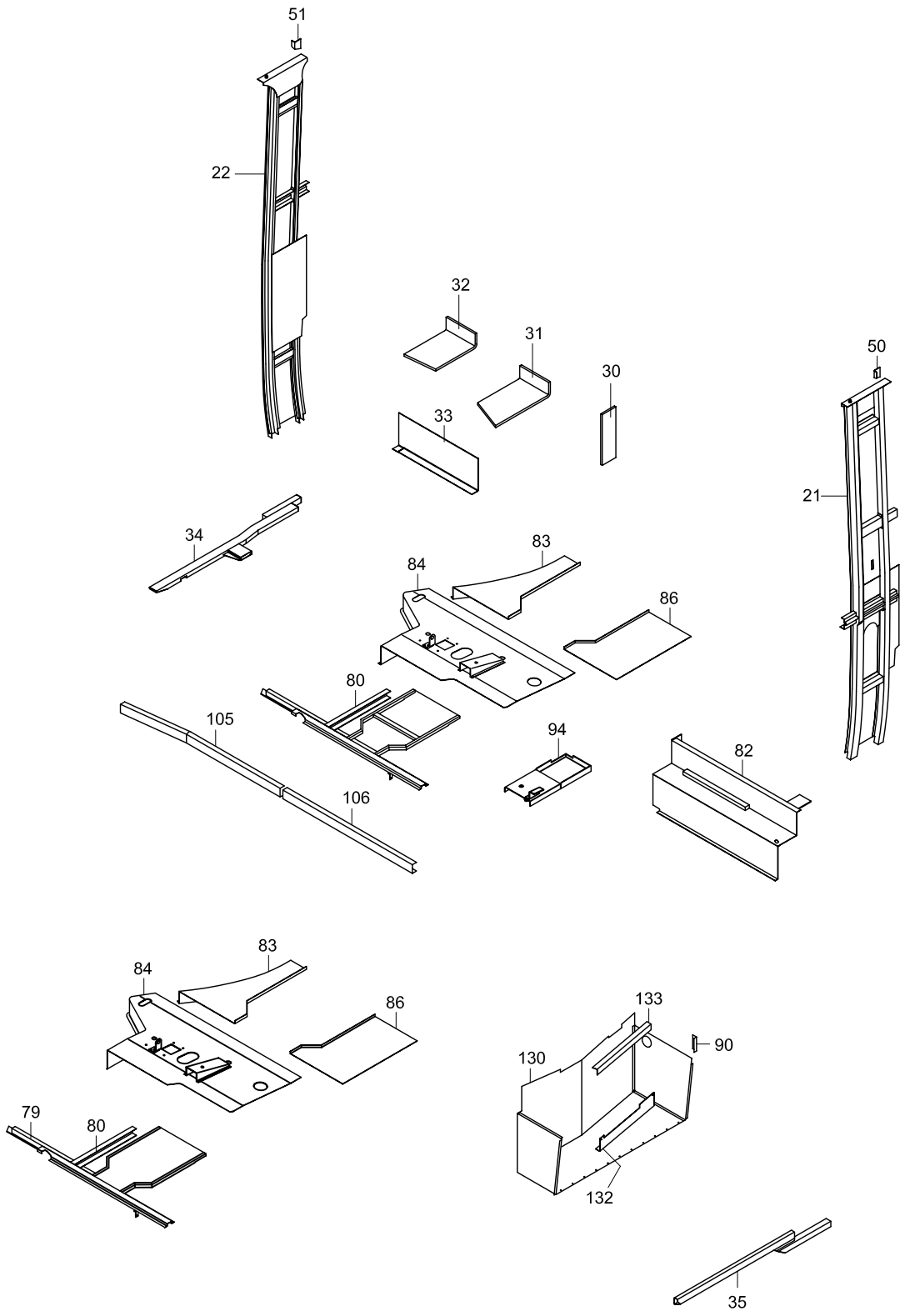
51
22
32
31
30
33
50
21
34
83
84
86
80
105
94
82
106
83
84
86
133
90
130
79
80
132
35

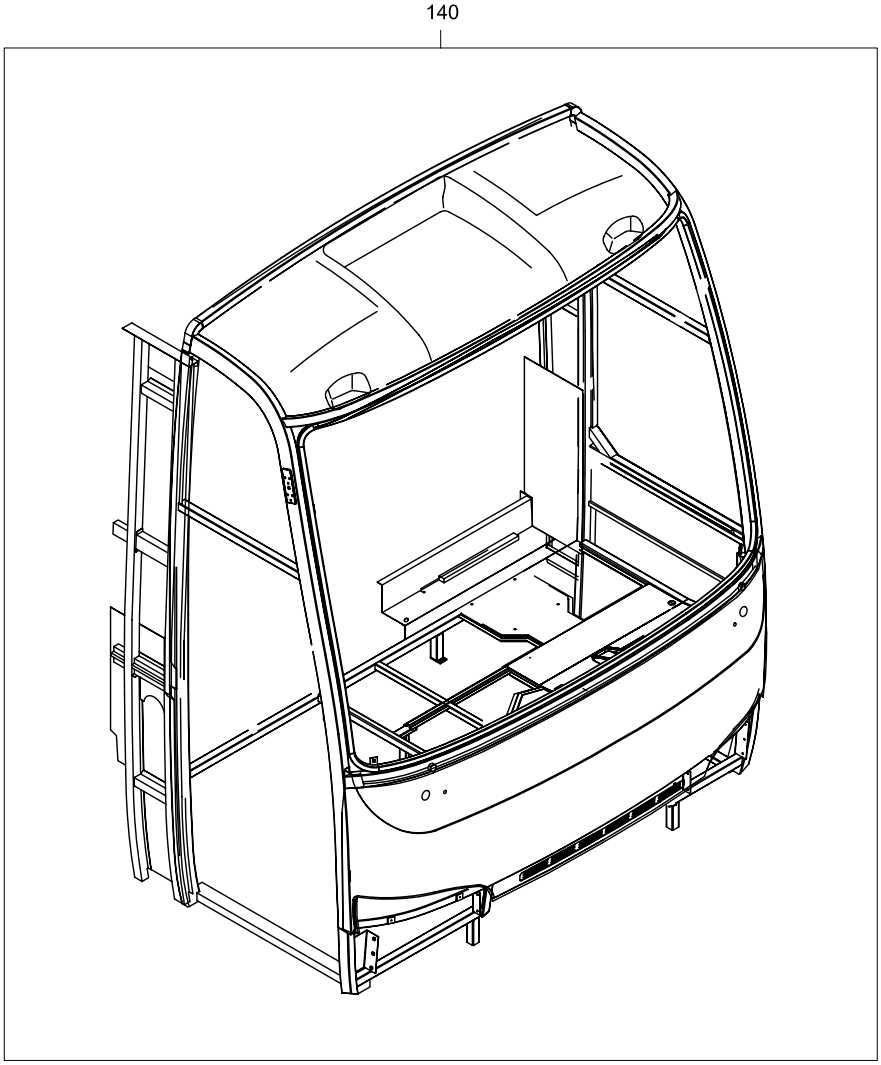
140

TEMSA

FRONT BODY
VORDERE KÖRPER
TRONC AVANT
BLOCCO ANTERIORE

Drw.no
62013-92016-70

Vehicle Model:
TB162L - TB162R

32-010

RevDate: 10.02.2005
Page: 1

Pos	Part Number	English	German	French	Italian	Qty	R/P	From	Up To	Original Number Supplier
1	TC257496-01AX	PANEL FRONT ROOF	VORDERE DACH	PLAFOND AVANT	PANNELLO INTERNO	1		1		
2	TC257492-02X	PILLAR NO.1 UPR LH	MAST NO.1 OBEN LINKS	BARRE DE SOUTIEN N°	PALO NO.1 SUPERIORE	1		1		
3	TC257488-03X	PILLAR NO.1 UPR RH	MAST NO.1 OBEN RECHTS	BARRE DE SOUTIEN N°2	PALO NO.2 SUPERIORE	1		1		
4	TC257145-81X	PANEL FRONT	VORDERE PANEELE	TABLEAU AVANT	PANNELLO ANTERIORE	1		1		
5	62013-60940-70HX	STIFFENER	STÜTZE	SOUTIEN DROIT	SOSTEGNO	1		1		
6	TC272540X	PILLAR NO.1 LH	MITTLERE MAST NO.1 LINKS	BARRE DE SOUTIEN CEN	SBARRA INTERMEDIA N.	1		1		
7	TC272539X	PILLAR NO.1 RH	MITTLERE MAST NO.1 RECHTS	BARRE DE SOUTIEN CEN	SBARRA INTERMEDIA N.	1		1		
8	TC257194X	PANEL INR. FR ROOF LH	FRONT DECKE INNEN PANEELE RECHTS	TABLEAU INTERIEUR DU	PANNELLO INTERNO SIN	1		1		
9	TC257193X	PANEL INR. FR ROOF RH	FRONT DECKE INNEN PANEELE LINKS	TABLEAU INTERIEUR DU	PANNELLO INTERNO DE	1		1		
10	TC257498X	PANEL INR. CORNER LH	DECKEN INNEN ECK PANEELE LINKS	PANNEAU D'ANGLE INTE	PANNELLO SOFFITTO AN	1		1		
11	TC257497X	PANEL INR. CORNER RH	DECKEN INNEN ECK PANEELE RECHTS	PANNEAU D'ANGLE INTE	PANNELLO SOFFITTO AN	1		1		
14	TC272543X	PANEL INNER LH	MAST INNEN PANEELE LINKS	TABLEAU INTERIEUR DE	PANNELLO PALO INTERI	1		1		
15	TC272542X	PANEL INNER RH	MAST INNEN PANEELE RECHTS	TABLEAU INTERIEUR DE	PANNELLO PALO INTERI	1		1		
16	TC258695X	PANEL INNER LH	UNTERE INNEN PANEELE LINKS	PANNEAU INTERIEUR IN	PANNELLO INTERNO INF	1		1		
17	TC258694X	PANEL INNER RH	UNTERE INNEN PANEELE RECHTS	PANNEAU INTERIEUR IN	PANNELLO INTERNO INF	1		1		
18	TC256970X	PANEL INNER RH	MAST UNTERE INNEN PANEELE RECHTS	TABLEAU INTERIEUR INF	PANNELLO PALO INTERI	1		1		
19	62013-70640-70X	ROOF BOW	DECKEN SCHLEIFE	CEINTURE DU PLAFOND	RIVESTIMENTO SOFFITT	1		1		
20	TC272538X	STIFFENER	STÜTZE	SOUTIEN	SOSTEGNO	1		1		
21	62013-92026-70X	PILLAR ASSY NO.2 LH	MAST NO.2 LINKS	BARRE DE SOUTIEN N°	PALO NO.2-SINISTRA	1		1		
22	62013-92036-70X	PILLAR ASSY NO.2 RH	MAST NO.2 RECHTS	BARRE DE SOUTIEN - D	PALO-DESTRA	1		1		
23	TC272545X	PANEL INNER LH	INNERE PANEELE LINKS	PANNEAU LATERAL INTE	PANNELLO INTERNO LA	1		1		
24	63109-10010-03X	STIFFENER	STÜTZE	SOUTIEN DROIT	SOSTEGNO	1		1		
25	62013-40970-00X	GUSSET	STÜTZE	SOUTIEN DROIT	SOSTEGNO	1		1		
26	62013-90100-01X	STIFFENER LH	VERSTÄRKUNG LINKS	RENFORCEMENT-GAUC	SOSTEGNO-SINISTRA	1		1		
27	62013-90100-02X	STIFFENER RH	VERSTÄRKUNG RECHTS	RENFORCEMENT-DROIT	SOSTEGNO-DESTRA	1		1		
28	62017-80690-70X	PANEL INSTRUMENT	ANZEIGEN PANEELE	TABLEAU INDICATEUR	QUADRO COMANDI	1		1		
29	MC254863X	GUSSET	STÜTZE	SOUTIEN DROIT	SOSTEGNO	1		1		
31	62013-92116-118X	BRACKET	BRACKET	SUPPORT	BRACCIO	1		1		
32	62013-92116-119X	BRACKET	BRACKET	SUPPORT	BRACCIO	1		1		
33	TN100124X	PANEL	PANEELE	TABLEAU	PANNELLO	1		1		
34	62013-92016-45X	MEMBER	SCHWELLE	SEUIL/BAS DE MARCHE	SOGLIA	1		1		
35	62013-92016-46X	RAIL SKIRT - LH	STÜTZE UNTEN LINKS	SOUTIEN INFERIEUR GA	SOSTEGNO INFERIORE S	1		1		
36	MC254864X	GUSSET	STÜTZE	SOUTIEN DROIT	SOSTEGNO	1		1		
38	MC255121X	BRACKET	BRACKET	SOUTIEN DROIT	BRACCIO	1		1		
39	62013-91250-80X	STIFFENER	STÜTZE	SOUTIEN DROIT	SOSTEGNO	1		1		

TEMSA

FRONT BODY
VORDERE KÖRPER
TRONC AVANT
BLOCCO ANTERIORE

Drw.no
62013-92016-70

Vehicle Model:
TB162L - TB162R

32-010

RevDate: 10.02.2005
Page: 2

Pos	Part Number	English	German	French	Italian	Qty	R/P	From	Up To	Original Number Supplier
40	MC255157-01X	REINFORCEMENT	VERSTÄRKUNG	RENFORCEMENT	SOSTEGNO	1		1		
42	MC254848X	PLATE	PLATTE	PLAQUE D'IMMATRICULA	TARGA	1		1		
43	TC256985-71AX	BOX ASSY DESTINATION	KASTEN	BOITIER	SCATOLA	1		1		
44	TC272811-01X	SILL	STÜTZE	SOUTIEN DROIT	SOSTEGNO	1		1		
45	TC256989X	SILL	STÜTZE	SOUTIEN DROIT	SOSTEGNO	1		1		
46	TC272812X	SILL, BUMPER	STÜTZE	SOUTIEN, PARE-CHOCS	SOSTEGNO, PARAURTI	1		1		
47	TC256987X	SILL, BUMPER	STÜTZE	SOUTIEN, PARE-CHOCS	SOSTEGNO, PARAURTI	1		1		
48	62013-61260-00X	PLATE	PLATTE	PLAQUE D'IMMATRICULA	TARGA	2		1		
49	MC255123X	SILL	STÜTZE	SOUTIEN DROIT	SOSTEGNO	1		1		
50	62013-40980-01X	GUSSET LH	STÜTZE LINKS	SOUTIEN DROIT	SOSTEGNO	1		1		
51	62013-40980-02X	GUSSET RH	STÜTZE RECHTS	SOUTIEN DROIT	SOSTEGNO	1		1		
57	62013-41220-70X	PANEL INNER	INNEN PANEELE	PANNEAU INTERIEUR	PANNELLO INTERNO	1		1		
58	MC272544X	PANEL INNER FR. ROOF	VORDERE DACH INNEN PANEELE	TABLEAU INTERIEUR DU	PANNELLO INTERNO SO	1		1		
59	62013-41230-70X	STIFFENER	STÜTZE	SOUTIEN DROIT	SOSTEGNO	1		1		
61	MC256971X	PLATE-L	L-PLATTE	PLAQUE D'IMMATRICULA	TARGA-L	1		1		
62	MC255472	EDGE PLATE GARNISH OPTION	TRIMM LEISTE	CHEVRON D'HABILLAGE	STECCA TRIM	1		1	5	
64	62013-60130-00X	PLATE-Z	Z-PLATTE	PLAQUE D'IMMATRICULA	TARGA-Z	2		1		
65	62013-70017-01X	BRACKET	BRACKET	SUPPORT	BRACCIO	1		1		
66	62013-70000-87	STOPPER - LH	STOPPER - LINKS	CALE-GAUCHE	CUNEO-SINISTRA	1		1	5	
66	62013-94010-88X	STOPPER - LH	STOPPER - LINKS	CALE-GAUCHE	CUNEO-SINISTRA	1		6		
67	62013-80010-88AX	STOPPER - RH	STOPPER-RECHTS	CALE-DROITE	CUNEO-DESTRA	1		1		
74	TC337507X	BRACKET	BRACKET	SUPPORT	BRACCIO	1		1		
75	MC255026X	BRACKET	BRACKET	SUPPORT	BRACCIO	1		1		
76	62013-80150-70X	MEMBER	SCHWELLE	SEUIL/BAS DE MARCHE	SOGLIA	1		1		
77	62013-92016-117X	MEMBER	SCHWELLE	SEUIL/BAS DE MARCHE	SOGLIA	1		1		
80	62013-92056-70X	SUPPORT	STÜTZE	SOUTIEN DROIT	SOSTEGNO	1		1		
81	62013-90100-70AX	SUPPORT	STÜTZE	SOUTIEN DROIT	SOSTEGNO	1		1		
82	62013-92046-70X	PANEL	PANEELE	TABLEAU	PANNELLO	1		1		
83	62013-92016-124X	PANEL	PANEELE	TABLEAU	PANNELLO	1		1		
84	62013-92016-125X	PANEL	PANEELE	TABLEAU	PANNELLO	1		1		
84	62013-92016-126X	PANEL	PANEELE	TABLEAU	PANNELLO	1		1		
86	62013-90130-02BX	PANEL	PANEELE	TABLEAU	PANNELLO	1		1		
90	62013-90190-02X	PLATE	PLATTE	PLAQUE D'IMMATRICULA	TARGA	1		1		
92	62013-80180-01X	BRACKET	BRACKET	SUPPORT	BRACCIO	1		1		
94	62013-80230-70BX	BRACKET, CLUTCH	BRACKET	SUPPORT, EMBRAYAGE	BRACCIO FRIZIONE	1		1		

TEMSA

FRONT BODY
VORDERE KÖRPER
TRONC AVANT
BLOCCO ANTERIORE

Drw.no
62013-92016-70

Vehicle Model:
TB162L - TB162R

32-010

RevDate: 10.02.2005
Page: 3

Pos	Part Number	English	German	French	Italian	Qty	R/P	From	Up To	Original Number Supplier
105	62013-90100-05X	SILL	BODEN STÜTZE	SOUTIEN DU PLANCHER	SOSTEGNO PAVIMENTO	1		1		
106	62013-90100-06X	SILL	BODEN STÜTZE	SOUTIEN DU PLANCHER	SOSTEGNO PAVIMENTO	1		1		
120	MC256947X	STIFFENER	STÜTZE	SOUTIEN DROIT	SOSTEGNO	1		1		
121	MC256948X	STIFFENER	STÜTZE	SOUTIEN DROIT	SOSTEGNO	1		1		
122	TC256949X	STIFFENER	STÜTZE	SOUTIEN DROIT	SOSTEGNO	1		1		
123	TC272541-80BX	PANEL FRONT	VORDERE PANEELE	TABLEAU AVANT	PANNELLO ANTERIORE	1		1		
127	62013-90300-01X	BRACKET	BRACKET	SUPPORT	BRACCIO	2		1		
128	62013-90310-70AX	BRACKET ASSY	BRACKET KOMPLETT	SUPPORT COMPLET	BRACCIO-COMPL.	1		1		
130	62013-92116-70X	LUGGAGE FRONT LH	KOFFERRAUM VORNE LINKS	COFFRE AVANT GAUCHE	PORTABAGAGLI ANTERI	1		1		
132	62013-90170-03X	PLATE	PLATTE	PLAQUE D'IMMATRICULA	TARGA	1		1		
133	62013-90170-04X	PLATE	PLATTE	PLAQUE D'IMMATRICULA	TARGA	1		1		
140	62013-92016-71Y	FRONT BODY ASSY MANUAL TRANSMISSION				1		020904 2005		
140	62013-92016-72Y	FRONT BODY ASSY AUTOMATIC TRANSMISSON				1		020904 2005		

TEMSA

Rear Body
Hintere Körper
Tronc arrière
Blocco posteriore

Vehicle Model: TB162L - TB162R

Group No : 32-020
Draw. Num. : x
Rev. Date :
Page : 1

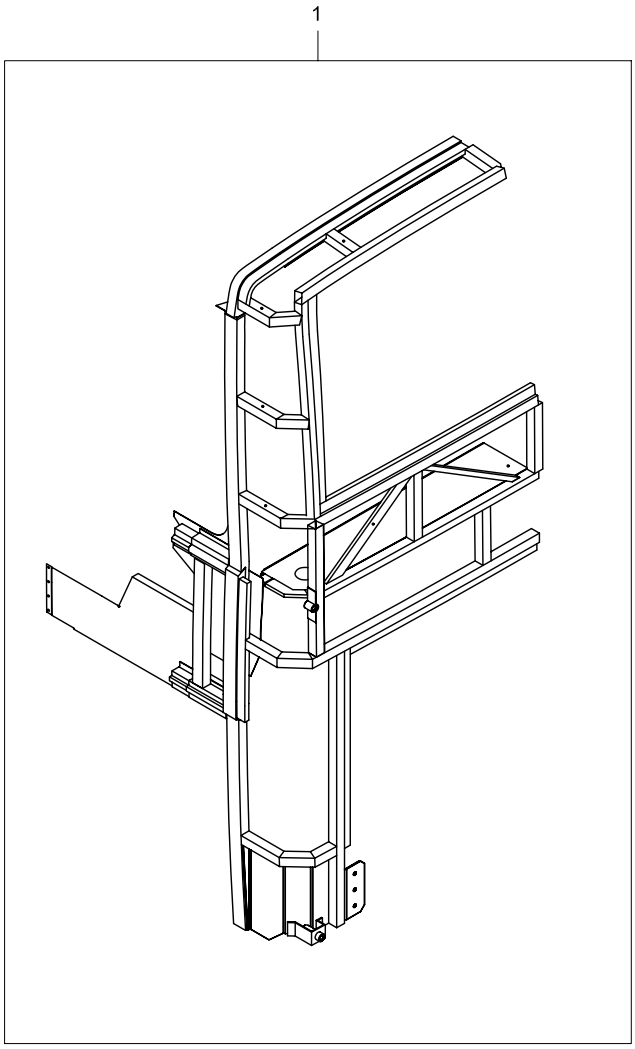

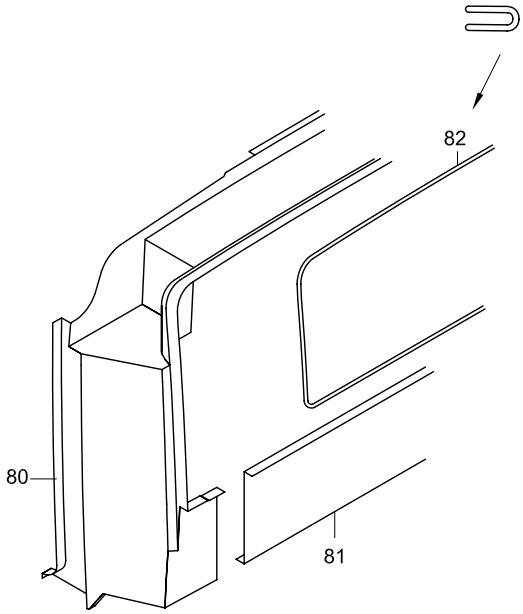

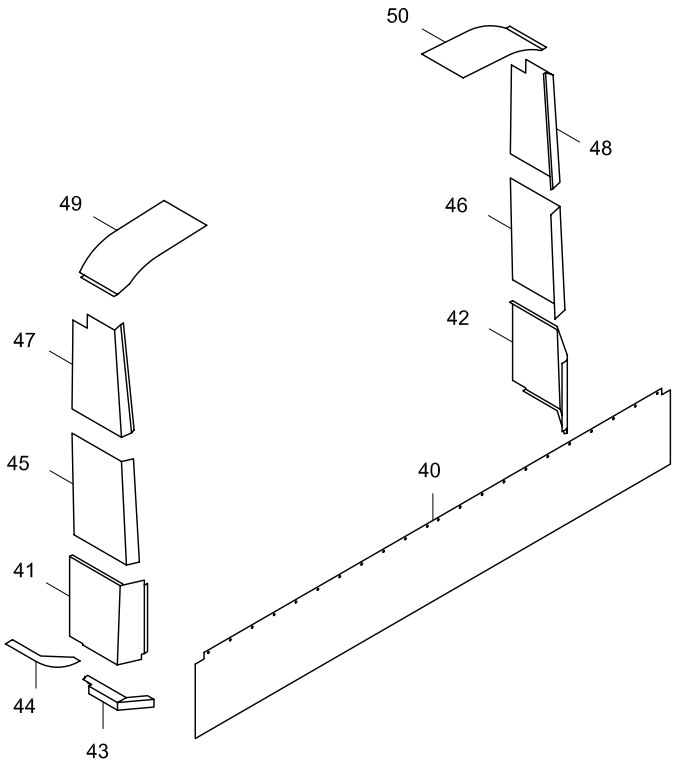

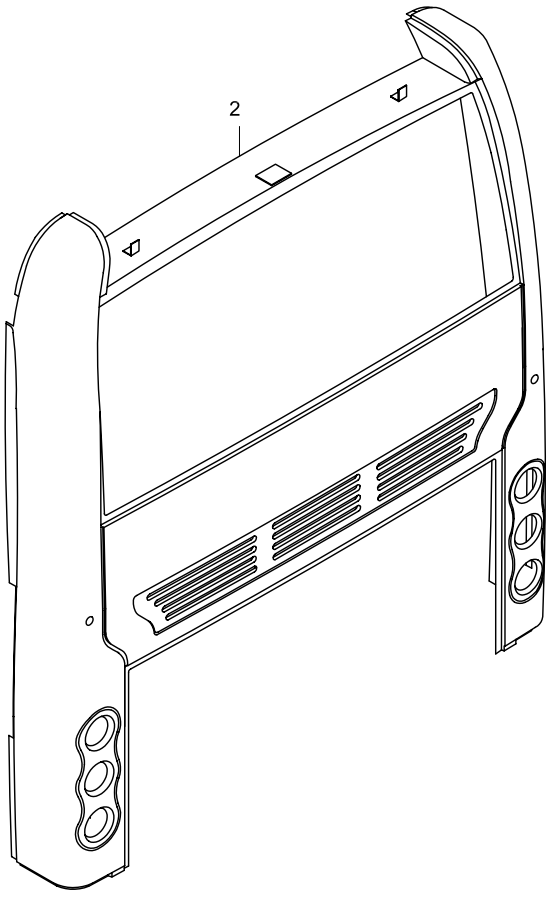

TEMSA

REAR BODY
HINTERE KÖRPER
TRONC ARRIÈRE
BLOCCO POSTERIORE

Drw.no
62201-90080-73/62201-94010-70

Vehicle Model:
TB162L - TB162R

32-020

RevDate: 10.02.2005
Page: 1

Pos	Part Number	English	German	French	Italian	Qty	R/P	From	Up To	Original Number Supplier
1	62201-90015-71Y	REAR BODY SKELETON	HECK KÖRPER KOMPLETT	TRONC ARRIERE COMPL	BLOCCO POSTERIORE C	1		1		BOZEL16-R66-YOK
1	62031-92066-90Y	REAR BODY SKELETON	HECK KÖRPER KOMPLETT	TRONC ARRIERE COMPL	BLOCCO POSTERIORE C	1		170205 2004		BOZEL16-R66-VAR
2	62201-90020-70DY	REAR PANEL OUTER	HECK AUSSEN PANEELE	PANNEAU EXTERIEUR A	PANNELLO ESTERNO PC	1		1		
40	62201-90080-01BY	PANEL	PANEELE	TABLEAU	PANNELLO	1		1		
41	62201-90080-02Y	PANEL RH	PANEELE RECHTS	TABLEAU-DROITE	PANNELLO	1		1		
42	62201-90080-03Y	PANEL LH	PANEELE LINKS	TABLEAU-GAUCHE	PANNELLO	1		1		
44	62201-90080-12Y	SHEET	BLECH	ARBRE/AXE	LAMIERA	2		1		
45	62201-90080-15Y	PANEL INNER	INNEN PANEELE	PANNEAU INTERIEUR	PANNELLO INTERNO	1		1		
46	62201-90080-16Y	PANEL INNER	INNEN PANEELE	PANNEAU INTERIEUR	PANNELLO INTERNO	1		1		
47	62201-90080-17Y	PANEL INNER	INNEN PANEELE	PANNEAU INTERIEUR	PANNELLO INTERNO	1		1		
48	62201-90080-18Y	PANEL INNER	INNEN PANEELE	PANNEAU INTERIEUR	PANNELLO INTERNO	1		1		
49	62201-90080-19Y	PANEL INNER	INNEN PANEELE	PANNEAU INTERIEUR	PANNELLO INTERNO	1		1		
50	62201-90080-20Y	PANEL INNER	INNEN PANEELE	PANNEAU INTERIEUR	PANNELLO INTERNO	1		1		
80	62201-94090-02Y	PANEL	PANEELE	TABLEAU	PANNELLO	1		1		BOZEL16-R66-YOK
80	62201-94090-06Y	PANEL	PANEELE	TABLEAU	PANNELLO	1		1		BOZEL16-R66-VAR
81	62201-90090-01Y	PANEL	PANEELE	TABLEAU	PANNELLO	1		1		

TEMSA

Side Body
Seitenwand
Tronc latéral
Blocco laterale

Vehicle Model: TB162L

Group No : 32-030
Draw. Num. : x
Rev. Date :
Page : 1

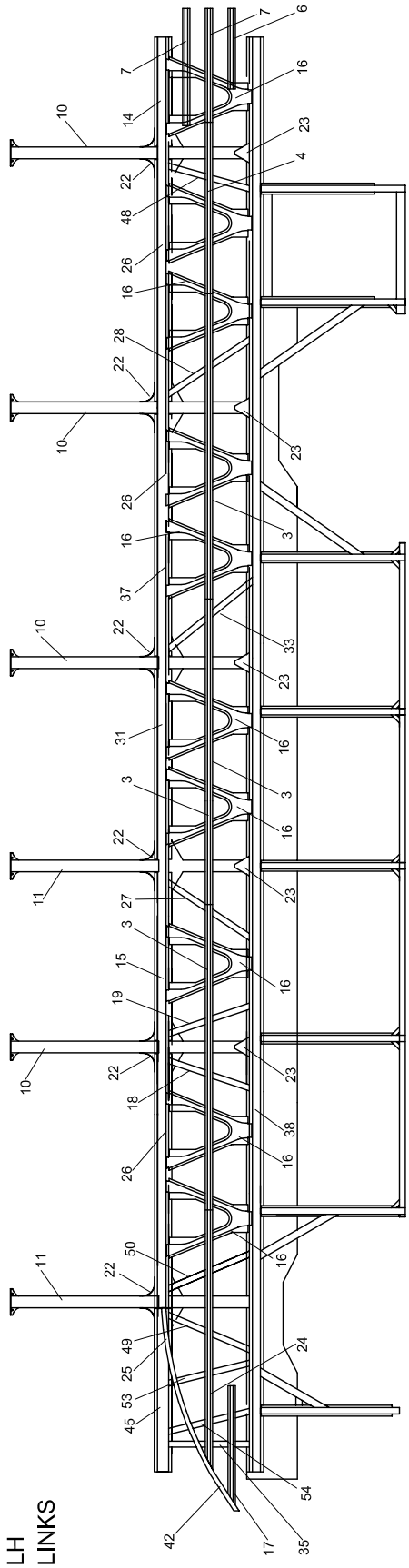

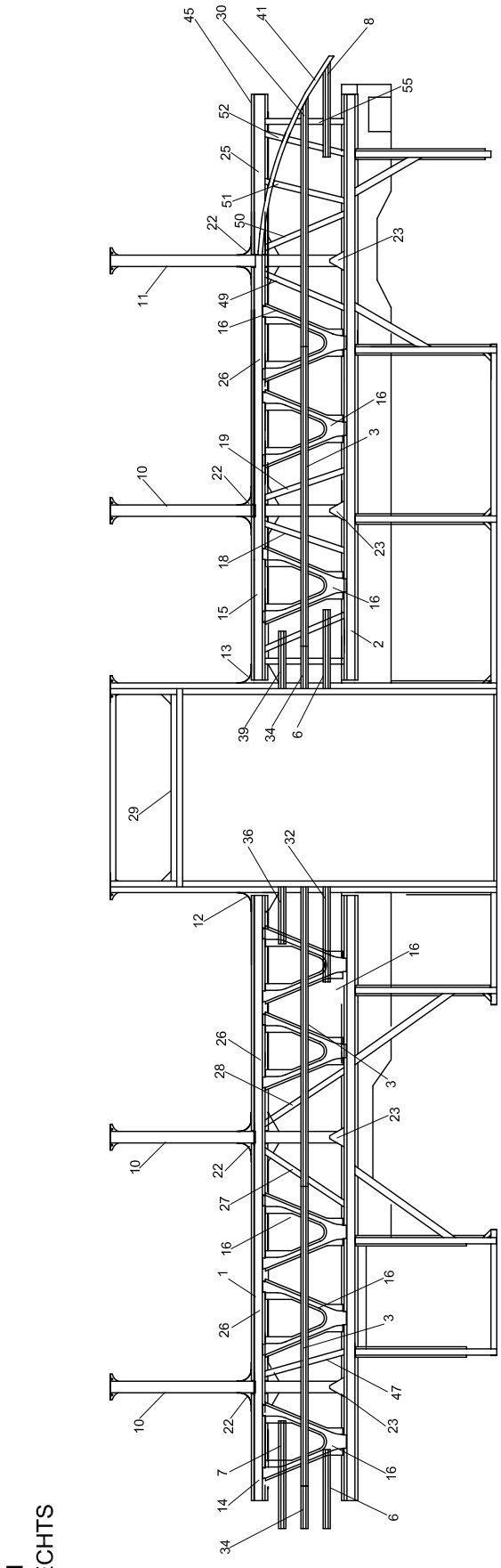

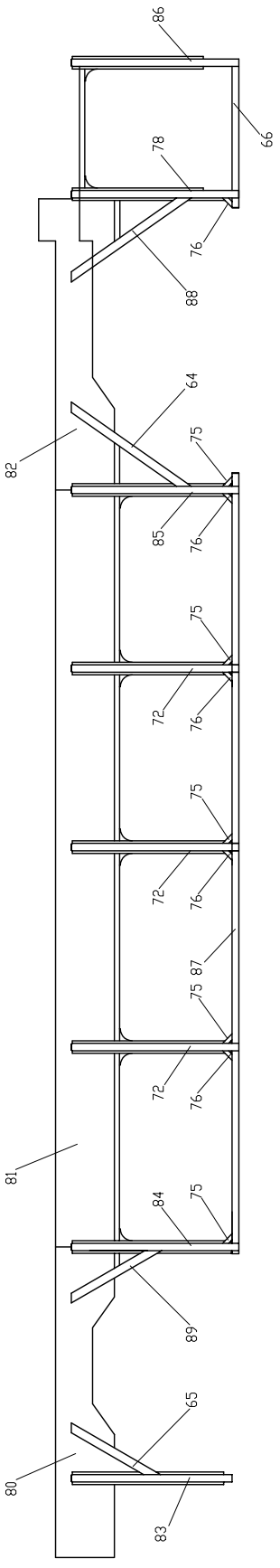

LH
LINKS

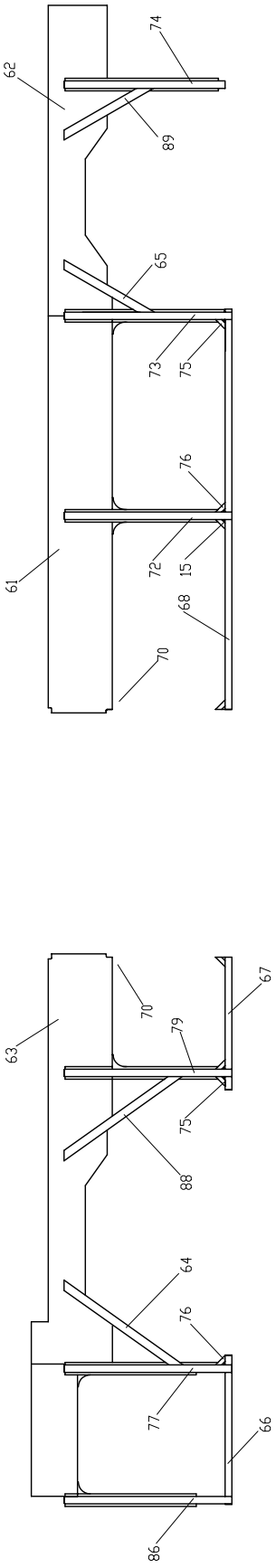

RH
RECHTS

TEMSA	SIDE BODY SEITENWAND TRONC LATÉRAL BLOCCO LATERALE			Drw.no					32-030
				Vehicle Model: TB162L					RevDate: Page: 1
Pos	Part Number	English	German	French	Italian	Qty	R/P	From	Up To	Original Number Supplier
1	63109-10010-04Y	SIDE BODY RAIL	SEITLICHE SCHIENE	RAIL LATERAL	ROTAIA LATERALE	AR		1		
2	63109-10010-04Y	SIDE BODY RAIL	SEITLICHE SCHIENE	RAIL LATERAL	ROTAIA LATERALE	AR		1		
3	62024-40040-10Y	STIFFENER	STÜTZE	SOUTIEN DROIT	SOSTEGNO	6		1		
4	62024-40040-12Y	STIFFENER	STÜTZE	SOUTIEN DROIT	SOSTEGNO	1		1		
6	62024-40040-17Y	STIFFENER	STÜTZE	SOUTIEN DROIT	SOSTEGNO	3		1		
7	62024-40040-19Y	STIFFENER	STÜTZE	SOUTIEN DROIT	SOSTEGNO	3		1		
8	62031-80220-09Y	STIFFENER	STÜTZE	SOUTIEN DROIT	SOSTEGNO	1		1		
10	62031-80210-10BY	WINDOW PILLAR	SCHEIBENMAST	MONTANT DE LA FENETI	SBARRA FINESTRINO	7		1		
11	62031-80210-11BY	WINDOW PILLAR	SCHEIBENMAST	MONTANT DE LA FENETI	SBARRA FINESTRINO	3		1		
12	62031-94000-06Y	GUSSET	VERSTÄRKUNG	RENFORCEMENT	SOSTEGNO	1		1		
13	62031-94000-07Y	GUSSET	VERSTÄRKUNG	RENFORCEMENT	SOSTEGNO	1		1		
14	62031-94000-08Y	GUSSET	VERSTÄRKUNG	RENFORCEMENT	SOSTEGNO	2		1		
15	62031-94000-50Y	GUSSET	VERSTÄRKUNG	RENFORCEMENT	SOSTEGNO	2		1		
16	62024-70060-71Y	REINFORCEMENT	VERSTÄRKUNG	RENFORCEMENT	SOSTEGNO	12		1		
17	62031-80220-10Y	STIFFENER	STÜTZE	SOUTIEN DROIT	SOSTEGNO	1		1		
18	62031-94000-11Y	PROFILE BOX	KASTEN PROFIL	BOITIER TABLEAU	PROFILO A SCATOLA	1		1		
19	62031-94000-12Y	PROFILE BOX	KASTEN PROFIL	BOITIER TABLEAU	PROFILO A SCATOLA	1		1		
22	62032-60060-01Y	GUSSET	VERSTÄRKUNG	RENFORCEMENT	SOSTEGNO	10		1		
23	72036-00180-01Y	GUSSET	VERSTÄRKUNG	RENFORCEMENT	SOSTEGNO	10		1		
24	62031-80220-24Y	STIFFENER	STÜTZE	SOUTIEN DROIT	SOSTEGNO	1		1		
25	62031-80210-25Y	GUSSET	VERSTÄRKUNG	RENFORCEMENT	SOSTEGNO-DESTRA	2		1		
26	62031-80210-26Y	GUSSET	VERSTÄRKUNG	RENFORCEMENT	SOSTEGNO-DESTRA	6		1		
27	62031-94000-13Y	PROFILE BOX	KASTEN PROFIL	BOITIER TABLEAU	PROFILO A SCATOLA	3		1		
28	62031-94000-14Y	PROFILE BOX	KASTEN PROFIL	BOITIER TABLEAU	PROFILO A SCATOLA	2		1		
29	62031-94020-70Y	DOOR STRUCTURE	TÜRE KARKASS KOMPLETT	CARCASSE DE PORTE –	CARCASSA PORTIERA –	1		1		
30	62031-80220-23Y	STIFFENER	STÜTZE	SOUTIEN DROIT	SOSTEGNO	1		1		
31	62031-94000-10Y	GUSSET	VERSTÄRKUNG	RENFORCEMENT	SOSTEGNO	1		1		
32	62031-94000-05Y	STIFFENER	STÜTZE	SOUTIEN DROIT	SOSTEGNO	1		1		
33	62031-94000-24Y	PROFILE BOX	KASTEN PROFIL	BOITIER TABLEAU	PROFILO A SCATOLA	1		1		
34	62024-40040-16Y	STIFFENER	STÜTZE	SOUTIEN DROIT	SOSTEGNO	2		1		
35	62031-80220-16Y	PROFILE BOX	KASTEN PROFIL	BOITIER TABLEAU	PROFILO A SCATOLA	1		1		
36	62024-40040-01Y	STIFFENER	STÜTZE	SOUTIEN DROIT	SOSTEGNO	1		1		
37	62031-92000-16Y	SIDE BODY RAIL	SEITLICHE SCHIENE	RAIL LATERAL	ROTAIA LATERALE	1		1		
38	62031-92000-17Y	SIDE BODY RAIL	SEITLICHE SCHIENE	RAIL LATERAL	ROTAIA LATERALE	1		1		
39	62024-40040-14Y	STIFFENER	STÜTZE	SOUTIEN DROIT	SOSTEGNO	1		1		

TEMSA	SIDE BODY SEITENWAND TRONC LATÉRAL BLOCCO LATERALE			Drw.no					32-030
				Vehicle Model: TB162L					RevDate: Page: 2
Pos	Part Number	English	German	French	Italian	Qty	R/P	From	Up To	Original Number Supplier
41	62031-80220-04Y	PROFILE BOX	KASTEN PROFIL	BOITIER TABLEAU	PROFILO A SCATOLA	1		1		
42	62031-80220-05Y	PROFILE BOX	KASTEN PROFIL	BOITIER TABLEAU	PROFILO A SCATOLA	1		1		
43	62031-92150-00Y	PROFILE BOX	KASTEN PROFIL	BOITIER TABLEAU	PROFILO A SCATOLA	7		1		
44	62031-92150-01Y	PROFILE BOX	KASTEN PROFIL	BOITIER TABLEAU	PROFILO A SCATOLA	4		1		
45	62031-80220-11Y	SIDE BODY RAIL	SEITLICHE SCHIENE	RAIL LATERAL	ROTAIA LATERALE	2		1		
49	62031-94000-22Y	PROFILE BOX	KASTEN PROFIL	BOITIER TABLEAU	PROFILO A SCATOLA	2		1		
50	62031-94000-23Y	PROFILE BOX	KASTEN PROFIL	BOITIER TABLEAU	PROFILO A SCATOLA	3		1		
51	62031-80220-12Y	PROFILE BOX	KASTEN PROFIL	BOITIER TABLEAU	PROFILO A SCATOLA	1		1		
52	62031-92160-01Y	PROFILE BOX	KASTEN PROFIL	BOITIER TABLEAU	PROFILO A SCATOLA	1		1		
53	62031-80220-13Y	PROFILE BOX	KASTEN PROFIL	BOITIER TABLEAU	PROFILO A SCATOLA	1		1		
54	62031-92160-00Y	PROFILE BOX	KASTEN PROFIL	BOITIER TABLEAU	PROFILO A SCATOLA	1		1		
55	62031-80220-15Y	PROFILE BOX	KASTEN PROFIL	BOITIER TABLEAU	PROFILO A SCATOLA	1		1		
61	62031-92010-01Y	SUPPORT FLOOR	BODEN STÜTZE	SOUTIEN DU PLANCHER	SOSTEGNO PAVIMENTO	1		1		
62	62031-94010-02Y	SUPPORT FLOOR	BODEN STÜTZE	SOUTIEN DU PLANCHER	SOSTEGNO PAVIMENTO	1		1		
63	62031-94010-03Y	SUPPORT FLOOR	BODEN STÜTZE	SOUTIEN DU PLANCHER	SOSTEGNO PAVIMENTO	1		1		
64	62031-94010-04Y	PROFILE BOX	KASTEN PROFIL	BOITIER TABLEAU	PROFILO A SCATOLA	2		1		
65	62031-94010-05Y	PROFILE BOX	KASTEN PROFIL	BOITIER TABLEAU	PROFILO A SCATOLA	2		1		
66	62031-94010-06Y	PROFILE BOX	KASTEN PROFIL	BOITIER TABLEAU	PROFILO A SCATOLA	2		1		
67	62031-94010-07Y	PROFILE BOX	KASTEN PROFIL	BOITIER TABLEAU	PROFILO A SCATOLA	1		1		
68	62031-92010-08Y	PROFILE BOX	KASTEN PROFIL	BOITIER TABLEAU	PROFILO A SCATOLA	1		1		
70	62031-94050-70Y	GUSSET	VERSTÄRKUNG	RENFORCEMENT	SOSTEGNO	2		1		
72	62031-94010-12Y	PILLAR ASSY	KOMPLETTE MAST	BARRE DE SOUTIEN COI	PALO – COMP.	4		1		
73	62031-94010-13Y	PILLAR ASSY	KOMPLETTE MAST	BARRE DE SOUTIEN COI	PALO – COMP.	1		1		
74	62031-94010-14Y	PILLAR ASSY	KOMPLETTE MAST	BARRE DE SOUTIEN COI	PALO – COMP.	1		1		
75	MC256527Y	GUSSET	VERSTÄRKUNG	RENFORCEMENT	SOSTEGNO	8		1		
76	MC256528Y	GUSSET	VERSTÄRKUNG	RENFORCEMENT	SOSTEGNO	7		1		
77	62031-94010-17Y	PILLAR ASSY	KOMPLETTE MAST	BARRE DE SOUTIEN COI	PALO – COMP.	1		1		
78	62031-94010-18Y	PILLAR ASSY	KOMPLETTE MAST	BARRE DE SOUTIEN COI	PALO – COMP.	1		1		
79	62031-94010-19Y	PILLAR ASSY	KOMPLETTE MAST	BARRE DE SOUTIEN COI	PALO – COMP.	1		1		
80	62031-94010-20Y	SUPPORT FLOOR	BODEN STÜTZE	SOUTIEN DU PLANCHER	SOSTEGNO PAVIMENTO	1		1		
81	62031-92010-21Y	SUPPORT FLOOR	BODEN STÜTZE	SOUTIEN DU PLANCHER	SOSTEGNO PAVIMENTO	1		1		
82	62031-94010-22Y	SUPPORT FLOOR	BODEN STÜTZE	SOUTIEN DU PLANCHER	SOSTEGNO PAVIMENTO	1		1		
83	62031-94010-23Y	PILLAR ASSY	KOMPLETTE MAST	BARRE DE SOUTIEN COI	PALO – COMP.	1		1		
84	62031-94010-24Y	PILLAR ASSY	KOMPLETTE MAST	BARRE DE SOUTIEN COI	PALO – COMP.	1		1		
85	62031-94010-25Y	PILLAR ASSY	KOMPLETTE MAST	BARRE DE SOUTIEN COI	PALO – COMP.	1		1		

TEMSA	SIDE BODY SEITENWAND TRONC LATÉRAL BLOCCO LATERALE			Drw.no					32-030
				Vehicle Model: TB162L					RevDate: Page: 3
Pos	Part Number	English	German	French	Italian	Qty	R/P	From	Up To	Original Number Supplier
86	62031-94010-26Y	PILLAR ASSY	KOMPLETTE MAST	BARRE DE SOUTIEN CO	PALO – COMP.	2		1		
87	62031-92010-27Y	PROFILE BOX	KASTEN PROFIL	BOITIER TABLEAU	PROFILO A SCATOLA	1		1		
88	62031-94010-28Y	PROFILE BOX	KASTEN PROFIL	BOITIER TABLEAU	PROFILO A SCATOLA	2		1		
89	62031-94010-40Y	PROFILE BOX	KASTEN PROFIL	BOITIER TABLEAU	PROFILO A SCATOLA	2		1		

TEMSA

Side Body
Seitenwand
Tronc latéral
Blocco laterale

Vehicle Model: TB162R

Group No : 32-035
Draw. Num. : x
Rev. Date :
Page : 1

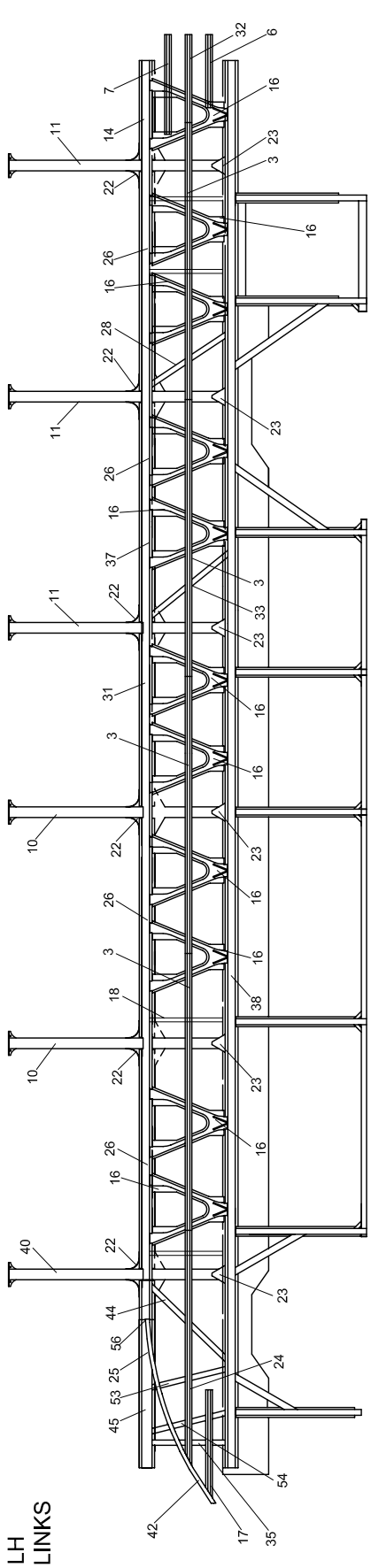

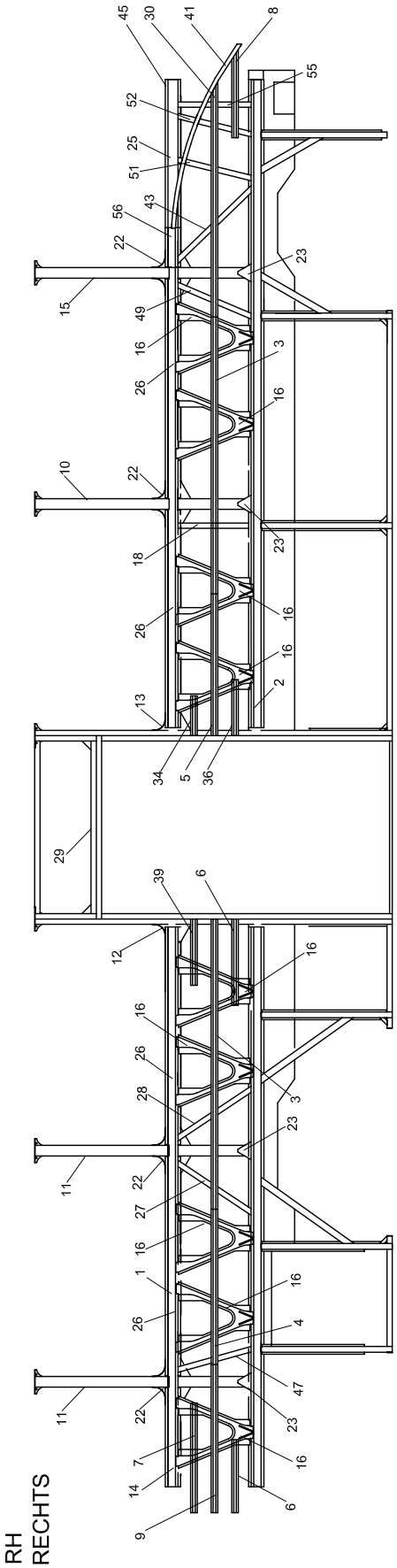

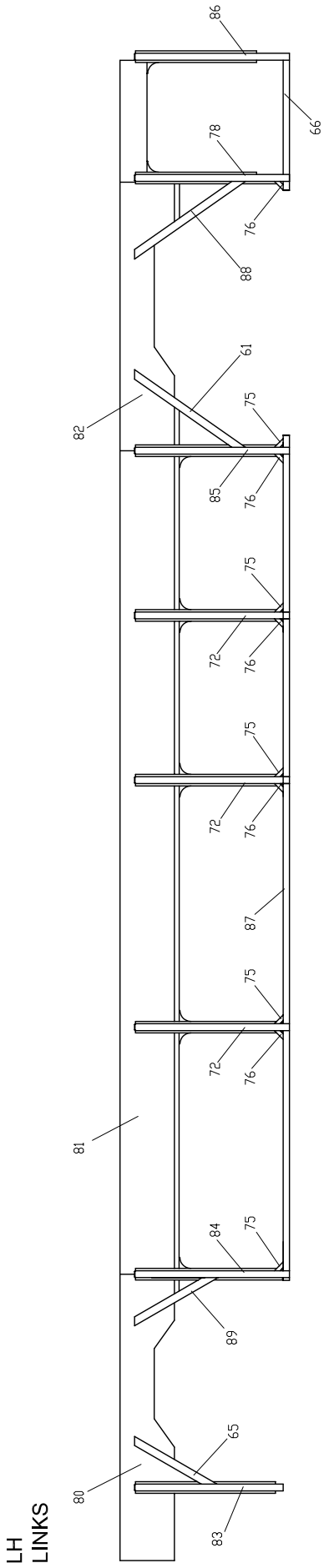

LH
LINKS

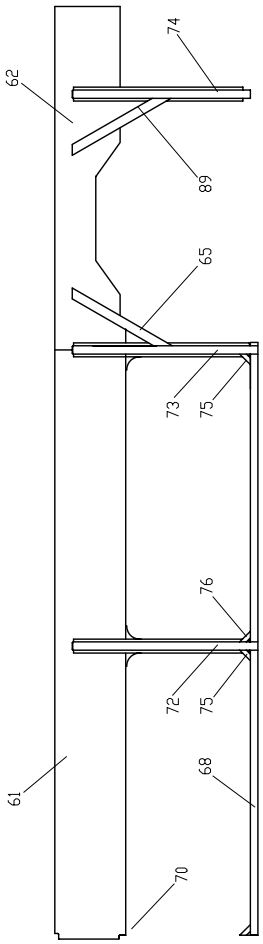

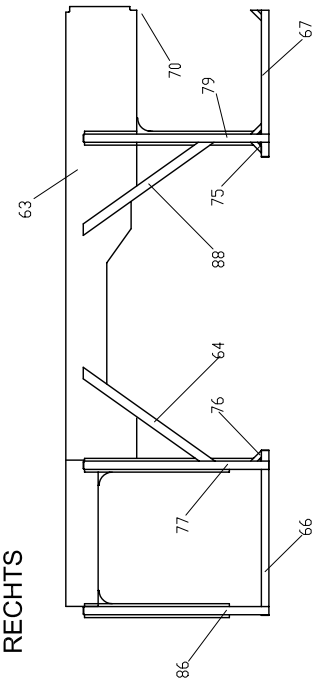

RH
RECHTS

TEMSA	SIDE BODY SEITENWAND TRONC LATÉRAL BLOCCO LATERALE			Drw.no					32-035
				Vehicle Model: TB162R					RevDate: Page: 1
Pos	Part Number	English	German	French	Italian	Qty	R/P	From	Up To	Original Number Supplier
1	63109-10010-04Y	SIDE BODY RAIL 63109-10010-04Y	SEITLICHE SCHIENE	RAIL LATERAL	ROTAIA LATERALE	1		1		
2	63109-10010-04Y	SIDE BODY RAIL 63109-10010-04Y	SEITLICHE SCHIENE	RAIL LATERAL	ROTAIA LATERALE	1		1		
3	62024-40040-10Y	STIFFENER	STÜTZE	SOUTIEN DROIT	SOSTEGNO	6		1		
4	62024-40040-12Y	STIFFENER	STÜTZE	SOUTIEN DROIT	SOSTEGNO	1		1		
5	62024-94000-03Y	STIFFENER	STÜTZE	SOUTIEN DROIT	SOSTEGNO	2		1		
6	62024-40040-17Y	STIFFENER	STÜTZE	SOUTIEN DROIT	SOSTEGNO	3		1		
7	62024-40040-19Y	STIFFENER	STÜTZE	SOUTIEN DROIT	SOSTEGNO	2		1		
8	62031-80220-09Y	STIFFENER	STÜTZE	SOUTIEN DROIT	SOSTEGNO	1		1		
9	62024-94000-04Y	STIFFENER	STÜTZE	SOUTIEN DROIT	SOSTEGNO	1		1		
10	62031-80210-10BY	WINDOW PILLAR	SCHEIBENMAST	MONTANT DE LA FENETI	SBARRA FINESTRINO	3		1		
11	62031-80210-11BY	WINDOW PILLAR	SCHEIBENMAST	MONTANT DE LA FENETI	SBARRA FINESTRINO	5		1		
12	62031-94000-06Y	GUSSET	VERSTÄRKUNG	RENFORCEMENT	SOSTEGNO	1		1		
13	62031-94000-07Y	GUSSET	VERSTÄRKUNG	RENFORCEMENT	SOSTEGNO	1		1		
14	62031-94000-08Y	GUSSET	VERSTÄRKUNG	RENFORCEMENT	SOSTEGNO	2		1		
15	62031-80220-01Y	WINDOW PILLAR	SCHEIBENMAST	MONTANT DE LA FENETI	SBARRA FINESTRINO	1		1		
16	62024-70060-71Y	REINFORCEMENT	VERSTÄRKUNG	RENFORCEMENT	SOSTEGNO	20		1		
17	62031-80220-10Y	STIFFENER	STÜTZE	SOUTIEN DROIT	SOSTEGNO	1		1		
18	62031-94000-11Y	PROFILE BOX	KASTEN PROFIL	BOITIER TABLEAU	PROFILO A SCATOLA	2		1		
22	62032-60060-01Y	GUSSET	VERSTÄRKUNG	RENFORCEMENT	SOSTEGNO	10		1		
23	72036-00180-01Y	GUSSET	VERSTÄRKUNG	RENFORCEMENT	SOSTEGNO	10		1		
24	62031-80220-24Y	STIFFENER	STÜTZE	SOUTIEN DROIT	SOSTEGNO	1		1		
25	62031-94000-09Y	GUSSET	VERSTÄRKUNG	RENFORCEMENT	SOSTEGNO	2		1		
26	62031-80210-26Y	GUSSET	VERSTÄRKUNG	RENFORCEMENT	SOSTEGNO	8		1		
27	62031-94000-13Y	PROFILE BOX	KASTEN PROFIL	BOITIER TABLEAU	PROFILO A SCATOLA	1		1		
28	62031-94000-14Y	PROFILE BOX	KASTEN PROFIL	BOITIER TABLEAU	PROFILO A SCATOLA	2		1		
29	62031-94020-70Y	DOOR STRUCTURE	TÜREN KARKASS KOMPLETT	CARCASSE DE PORTE –	CARCASSA PORTIERA –	1		1		
30	62031-80220-23Y	STIFFENER	STÜTZE	SOUTIEN DROIT	SOSTEGNO	1		1		
31	62031-94000-10Y	GUSSET	VERSTÄRKUNG	RENFORCEMENT	SOSTEGNO	1		1		
32	62024-94000-05Y	STIFFENER	STÜTZE	SOUTIEN DROIT	SOSTEGNO	1		1		
33	62031-94000-24Y	STIFFENER	STÜTZE	SOUTIEN DROIT	SOSTEGNO	1		1		
34	62024-40040-16Y	STIFFENER	STÜTZE	SOUTIEN DROIT	SOSTEGNO	1		1		
35	62031-80220-16Y	PROFILE BOX	KASTEN PROFIL	BOITIER TABLEAU	PROFILO A SCATOLA	1		1		
36	62024-40040-01Y	STIFFENER	STÜTZE	SOUTIEN DROIT	SOSTEGNO	1		1		
37	62031-94000-16Y	SIDE BODY RAIL	SEITLICHE SCHIENE	RAIL LATERAL	ROTAIA LATERALE	1		1		
38	62031-94000-17Y	SIDE BODY RAIL	SEITLICHE SCHIENE	RAIL LATERAL	ROTAIA LATERALE	1		1		

TEMSA	SIDE BODY SEITENWAND TRONC LATÉRAL BLOCCO LATERALE			Drw.no					32-035
				Vehicle Model: TB162R					RevDate: Page: 2
Pos	Part Number	English	German	French	Italian	Qty	R/P	From	Up To	Original Number Supplier
39	62024-40040-14Y	STIFFENER	STÜTZE	SOUTIEN DROIT	SOSTEGNO	1		1		
40	62031-80220-02Y	WINDOW PILLAR	SCHEIBENMAST	MONTANT DE LA FENETI	SBARRA FINESTRINO	1		1		
41	62031-80220-04Y	PROFILE BOX	KASTEN PROFIL	BOITIER TABLEAU	PROFILO A SCATOLA	1		1		
42	62031-80220-05Y	PROFILE BOX	KASTEN PROFIL	BOITIER TABLEAU	PROFILO A SCATOLA	1		1		
43	62031-94000-18Y	PROFILE BOX	KASTEN PROFIL	BOITIER TABLEAU	PROFILO A SCATOLA	1		1		
44	62031-94000-19Y	PROFILE BOX	KASTEN PROFIL	BOITIER TABLEAU	PROFILO A SCATOLA	1		1		
45	62031-80220-11Y	SIDE BODY RAIL	SEITLICHE SCHIENE	RAIL LATERAL	ROTAIA LATERALE	2		1		
47	62031-94000-20Y	PROFILE BOX	KASTEN PROFIL	BOITIER TABLEAU	PROFILO A SCATOLA	1		1		
48	62031-94000-21Y	PROFILE BOX	KASTEN PROFIL	BOITIER TABLEAU	PROFILO A SCATOLA	1		1		
49	62031-94000-22Y	PROFILE BOX	KASTEN PROFIL	BOITIER TABLEAU	PROFILO A SCATOLA	1		1		
50	62031-94000-23Y	PROFILE BOX	KASTEN PROFIL	BOITIER TABLEAU	PROFILO A SCATOLA	1		1		
51	62031-80220-12Y	PROFILE BOX	KASTEN PROFIL	BOITIER TABLEAU	PROFILO A SCATOLA	1		1		
52	62031-80220-07Y	PROFILE BOX	KASTEN PROFIL	BOITIER TABLEAU	PROFILO A SCATOLA	1		1		
53	62031-80220-13Y	PROFILE BOX	KASTEN PROFIL	BOITIER TABLEAU	PROFILO A SCATOLA	1		1		
54	62031-80220-08Y	PROFILE BOX	KASTEN PROFIL	BOITIER TABLEAU	PROFILO A SCATOLA	1		1		
55	62031-80220-15Y	PROFILE BOX	KASTEN PROFIL	BOITIER TABLEAU	PROFILO A SCATOLA	1		1		
56	62031-94000-15Y	PLATE-U	U-PLATTE	PLAQUE D'IMMATRICULA	TARGA-U	2		1		
61	62031-94010-01Y	SUPPORT FLOOR	BODEN STÜTZE	SOUTIEN DU PLANCHER	SOSTEGNO PAVIMENTO	1		1		
62	62031-94010-02Y	SUPPORT FLOOR	BODEN STÜTZE	SOUTIEN DU PLANCHER	SOSTEGNO PAVIMENTO	1		1		
63	62031-94010-03Y	SUPPORT FLOOR	BODEN STÜTZE	SOUTIEN DU PLANCHER	SOSTEGNO PAVIMENTO	1		1		
64	62031-94010-04Y	PROFILE BOX	KASTEN PROFIL	BOITIER TABLEAU	PROFILO A SCATOLA	2		1		
65	62031-94010-05Y	PROFILE BOX	KASTEN PROFIL	BOITIER TABLEAU	PROFILO A SCATOLA	2		1		
66	62031-94010-06Y	PROFILE BOX	KASTEN PROFIL	BOITIER TABLEAU	PROFILO A SCATOLA	2		1		
67	62031-94010-07Y	PROFILE BOX	KASTEN PROFIL	BOITIER TABLEAU	PROFILO A SCATOLA	1		1		
68	62031-94010-08Y	PROFILE BOX	KASTEN PROFIL	BOITIER TABLEAU	PROFILO A SCATOLA	1		1		
70	62031-94050-70Y	GUSSET	VERSTÄRKUNG	RENFORCEMENT	SOSTEGNO	2		1		
72	62031-94010-12Y	PILLAR ASSY	KOMPLETTE MAST	BARRE DE SOUTIEN COI	PALO – COMP.	4		1		
73	62031-94010-13Y	PILLAR ASSY	KOMPLETTE MAST	BARRE DE SOUTIEN COI	PALO – COMP.	1		1		
74	62031-94010-14Y	PILLAR ASSY	KOMPLETTE MAST	BARRE DE SOUTIEN COI	PALO – COMP.	1		1		
75	MC256527Y	GUSSET	VERSTÄRKUNG	RENFORCEMENT	SOSTEGNO	8		1		
76	MC256528Y	GUSSET	VERSTÄRKUNG	RENFORCEMENT	SOSTEGNO	7		1		
77	62031-94010-17Y	PILLAR ASSY	KOMPLETTE MAST	BARRE DE SOUTIEN COI	PALO – COMP.	1		1		
78	62031-94010-18Y	PILLAR ASSY	KOMPLETTE MAST	BARRE DE SOUTIEN COI	PALO – COMP.	1		1		
79	62031-94010-19Y	PILLAR ASSY	KOMPLETTE MAST	BARRE DE SOUTIEN COI	PALO – COMP.	1		1		
80	62031-94010-20Y	SUPPORT FLOOR	BODEN STÜTZE	SOUTIEN DU PLANCHER	SOSTEGNO PAVIMENTO	1		1		

TEMSA	SIDE BODY SEITENWAND TRONC LATÉRAL BLOCCO LATERALE			Drw.no					32-035
				Vehicle Model: TB162R					RevDate: Page: 3
Pos	Part Number	English	German	French	Italian	Qty	R/P	From	Up To	Original Number Supplier
81	62031-94010-21Y	SUPPORT FLOOR	BODEN STÜTZE	SOUTIEN DU PLANCHER	SOSTEGNO PAVIMENTO	1		1		
82	62031-94010-22Y	SUPPORT FLOOR	BODEN STÜTZE	SOUTIEN DU PLANCHER	SOSTEGNO PAVIMENTO	1		1		
83	62031-94010-23Y	PILLAR ASSY	KOMPLETTE MAST	BARRE DE SOUTIEN CO	PALO – COMP.	1		1		
84	62031-94010-24Y	PILLAR ASSY	KOMPLETTE MAST	BARRE DE SOUTIEN CO	PALO – COMP.	1		1		
85	62031-94010-25Y	PILLAR ASSY	KOMPLETTE MAST	BARRE DE SOUTIEN CO	PALO – COMP.	1		1		
86	62031-94010-26Y	PILLAR ASSY	KOMPLETTE MAST	BARRE DE SOUTIEN CO	PALO – COMP.	2		1		
87	62031-94010-27Y	PROFILE BOX	KASTEN PROFIL	BOITIER TABLEAU	PROFILO A SCATOLA	1		1		
88	62031-94010-28Y	PROFILE BOX	KASTEN PROFIL	BOITIER TABLEAU	PROFILO A SCATOLA	2		1		
89	62031-94010-40Y	PROFILE BOX	KASTEN PROFIL	BOITIER TABLEAU	PROFILO A SCATOLA	2		1		

TEMSA

Roof
Dach
Plafond
Soffitto

Vehicle Model: TB162L

Group No : 32-040
Draw. Num. :
x
Rev. Date :
Page : 1

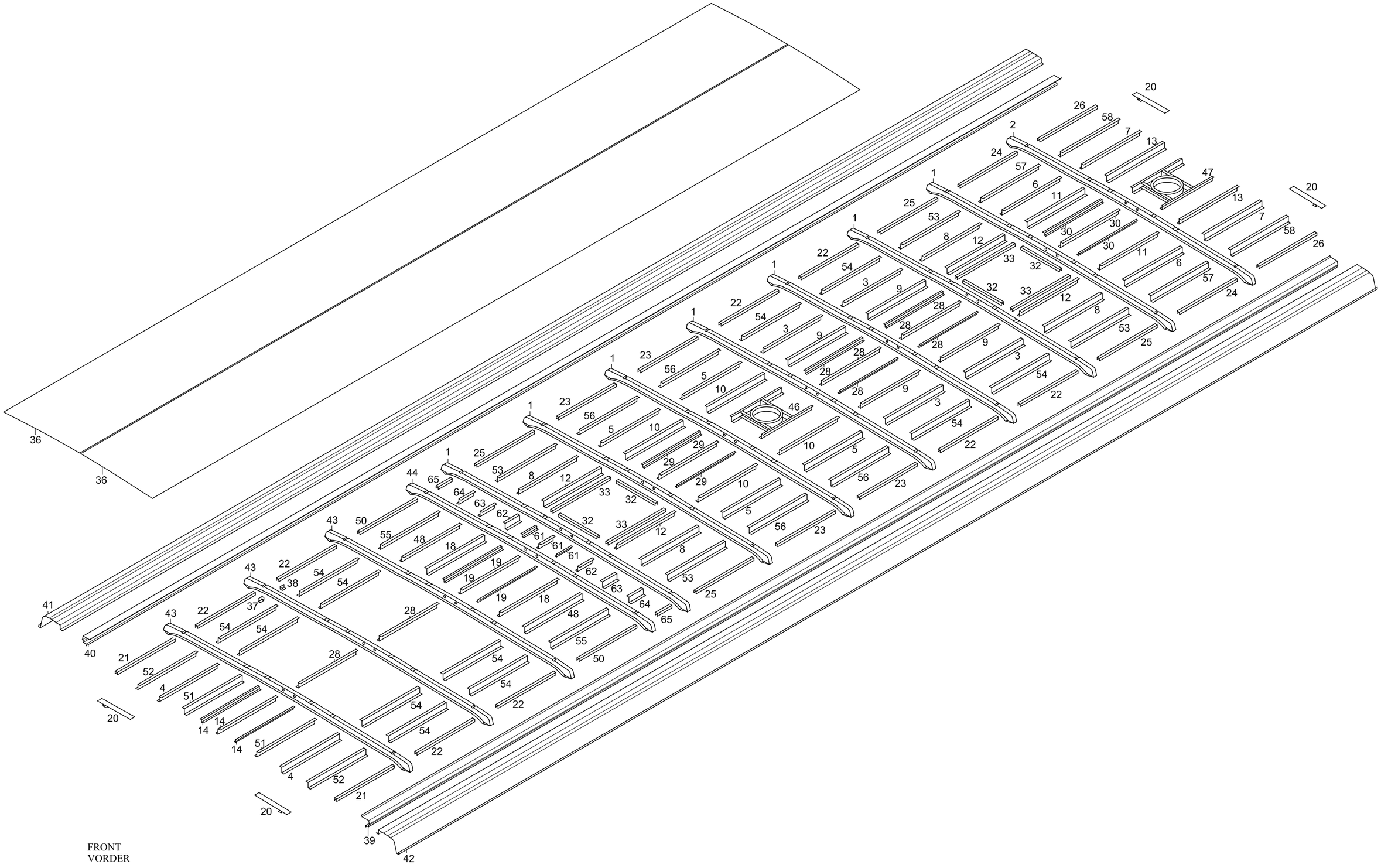

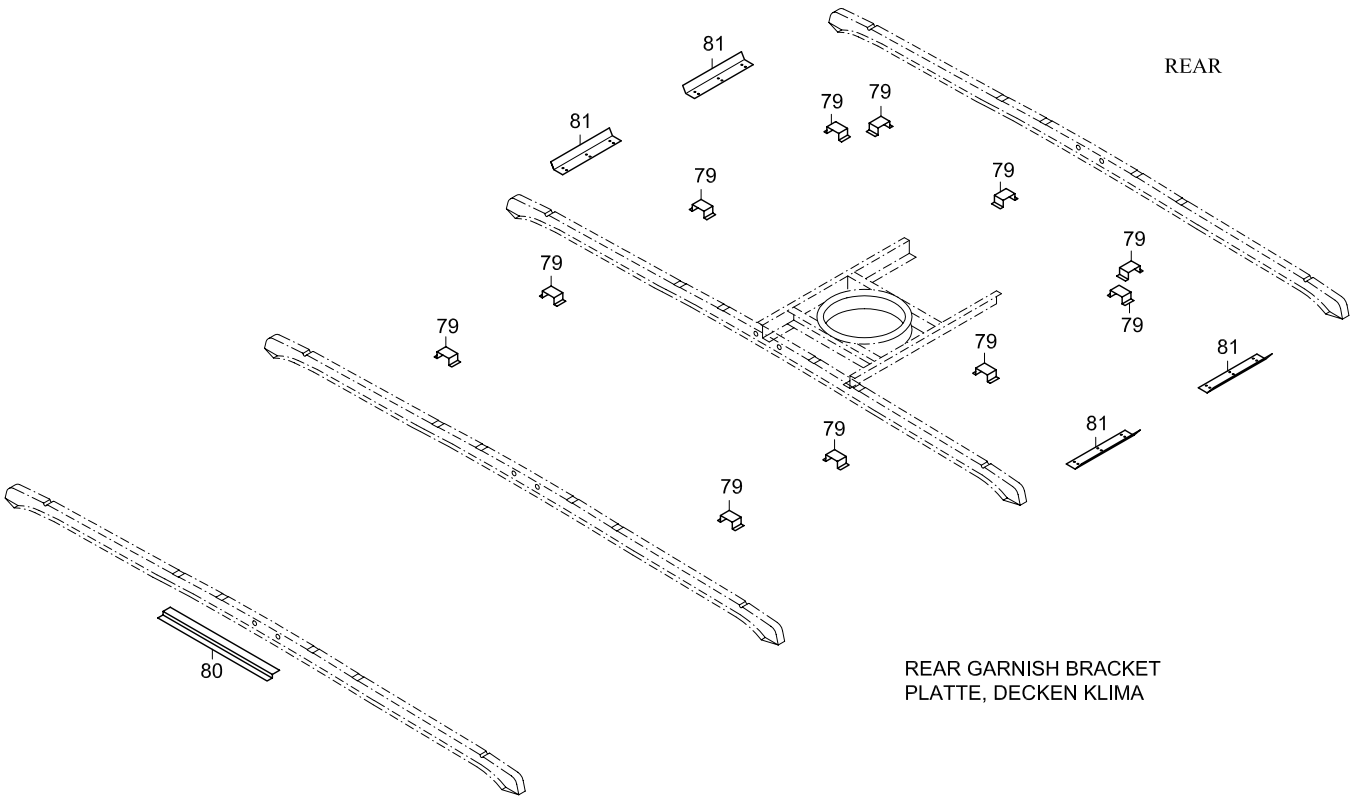

REAR GARNISH BRACKET
PLATTE, DECKEN KLIMA

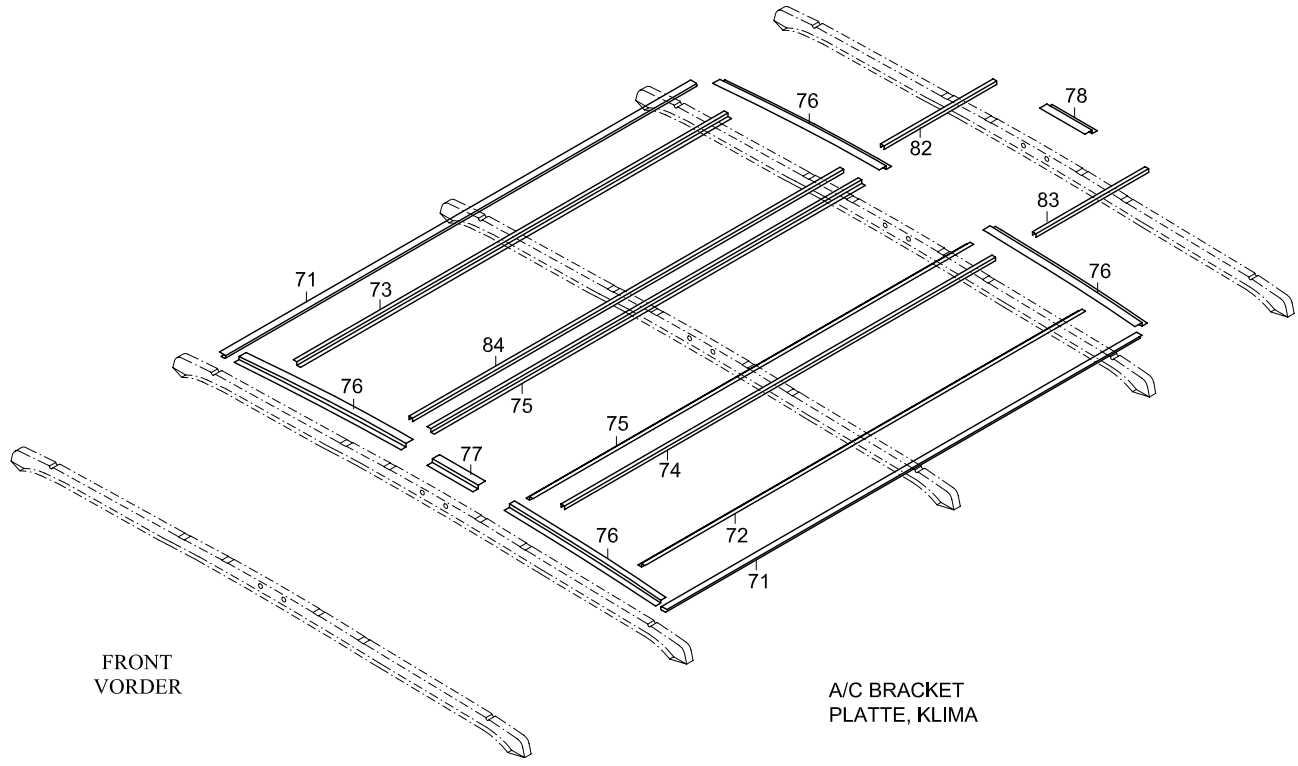

A/C BRACKET
PLATTE, KLIMA

TEMSA	ROOF DACH PLAFOND SOFFITTO			Drw.no 62041-90016-70/62047-92016-70					32-040
				Vehicle Model: TB162L					RevDate: Page: 1

Pos	Part Number	English	German	French	Italian	Qty	R/P	From	Up To	Original Number Supplier
1	62041-70100-70F	ROOF BOW	DECKEN SCHLEIFE	CEINTURE DU PLAFOND	RIVESTIMENTO SOFFITT	7		1		
2	62041-70100-72Y	ROOF BOW	DECKEN SCHLEIFE	CEINTURE DU PLAFOND	RIVESTIMENTO SOFFITT	1		1		
3	62041-70110-70Y	STIFFENER	STÜTZE	SOUTIEN DROIT	SOSTEGNO	12		1		
4	62041-92000-04Y	STIFFENER	STÜTZE	SOUTIEN DROIT	SOSTEGNO	2		1		
5	62041-94016-05Y	STIFFENER	STÜTZE	SOUTIEN DROIT	SOSTEGNO	4		1		
6	62041-70110-83Y	STIFFENER	STÜTZE	SOUTIEN DROIT	SOSTEGNO	2		1		
7	62041-94016-07Y	STIFFENER	STÜTZE	SOUTIEN DROIT	SOSTEGNO	2		1		
8	62041-80110-80Y	STIFFENER	STÜTZE	SOUTIEN DROIT	SOSTEGNO	4		1		
9	62041-91016-05Y	PLATE-U	U-PLATTE	PLAQUE D'IMMATRICULA	TARGA-U	8		1		
10	62041-94016-10Y	STIFFENER	STÜTZE	SOUTIEN DROIT	SOSTEGNO	4		1		
11	62041-91016-40Y	STIFFENER	STÜTZE	SOUTIEN DROIT	SOSTEGNO	2		1		
12	62041-91016-06Y	STIFFENER	STÜTZE	SOUTIEN DROIT	SOSTEGNO	4		1		
13	62041-94016-13Y	STIFFENER	STÜTZE	SOUTIEN DROIT	SOSTEGNO	2		1		
14	62041-92000-14Y	STIFFENER	STÜTZE	SOUTIEN DROIT	SOSTEGNO	5		1		
18	62041-92000-18Y	STIFFENER	STÜTZE	SOUTIEN DROIT	SOSTEGNO	2		1		
19	62041-92000-19Y	STIFFENER	STÜTZE	SOUTIEN DROIT	SOSTEGNO	3		1		
20	62041-70010-24Y	PLATE	PLATTE	PLAQUE D'IMMATRICULA	TARGA	4		1		
21	62041-92000-21Y	STIFFENER	STÜTZE	SOUTIEN DROIT	SOSTEGNO	2		1		
22	62041-40210-70Y	STIFFENER	STÜTZE	SOUTIEN DROIT	SOSTEGNO	10		1		
23	62041-94016-23Y	STIFFENER	STÜTZE	SOUTIEN DROIT	SOSTEGNO	4		1		
24	62041-40210-74Y	STIFFENER	STÜTZE	SOUTIEN DROIT	SOSTEGNO	2		1		
25	62041-40210-73Y	STIFFENER	STÜTZE	SOUTIEN DROIT	SOSTEGNO	4		1		
26	62041-94016-26Y	STIFFENER	STÜTZE	SOUTIEN DROIT	SOSTEGNO	2		1		
28	62041-70028-01Y	STIFFENER	STÜTZE	SOUTIEN DROIT	SOSTEGNO	8		1		
29	62041-94016-29Y	STIFFENER	STÜTZE	SOUTIEN DROIT	SOSTEGNO	2		1		
30	62041-70028-07Y	STIFFENER	STÜTZE	SOUTIEN DROIT	SOSTEGNO	2		1		
32	62041-90100-70Y	PLATE-U	U-PLATTE	PLAQUE D'IMMATRICULA	TARGA-U	4		1		
33	62041-90100-71Y	PLATE-U	U-PLATTE	PLAQUE D'IMMATRICULA	TARGA-U	4		1		
36	62041-91016-36Y	ROOF SHEET METAL	DECKEN BLECH PANEELE	PANNEAU EN TOLE DU P	PANNELLO LAMIERA SO	2		1		
37	72041-00080-00Y	GUSSET	ZWISCHEN TEIL	PIECE INTERMEDIAIRE	PARTE INTERMEDIA	25		1		
38	72041-00080-10Y	GUSSET	ZWISCHEN TEIL	PIECE INTERMEDIAIRE	PARTE INTERMEDIA	25		1		
39	62041-92000-39Y	PANEL WINDOW UPPER-LH	OBERE SCHEIBENPROFIL-LINKS	PROFIL SUPERIEUR DE I	PROFILO SUPERIORE SI	1		1		
40	62041-92000-40Y	PANEL WINDOW UPPER-RH	OBERE SCHEIBENPROFIL-RECHTS	PROFIL SUPERIEUR DE I	PROFILO SUPERIORE DE	1		1		
41	62041-92000-41Y	PANEL ROOF-RH	DACH PANEELE-RECHTS	PANNEAU DU PLAFOND	PANNELLO SOFFITTO –D	1		1		
42	62041-92000-42Y	PANEL ROOF-LH	DACH PANEELE-LINKS	PANNEAU DU PLAFOND	PANNELLO SOFFITTO –S	1		1		

TEMSA	ROOF DACH PLAFOND SOFFITTO			Drw.no 62041-90016-70/62047-92016-70					32-040
				Vehicle Model: TB162L					RevDate: Page: 2

Pos	Part Number	English	German	French	Italian	Qty	R/P	From	Up To	Original Number Supplier
43	62041-70100-73Y	ROOF BOW	DACH SCHLEIFE	CEINTURE DU PLAFOND	RIVESTIMENTO SOFFITT	3		1		
44	62041-70100-74Y	ROOF BOW	DACH SCHLEIFE	CEINTURE DU PLAFOND	RIVESTIMENTO SOFFITT	1		1		
46	62041-94000-01Y	FRAME MOTOR FAN	MOTOR LÜFTER BRACKET	SUPPORT DU VENTILATI	BRACCIO VENTOLA MOT	1		1		
47	62041-94000-02Y	FRAME MOTOR FAN	MOTOR LÜFTER BRACKET	SUPPORT DU VENTILATI	BRACCIO VENTOLA MOT	1		1		
48	62041-92000-48Y	PLATE-U	U-PLATTE	PLAQUE D'IMMATRICULA	TARGA-U	2		1		
50	62041-92000-50Y	STIFFENER	STÜTZE	SOUTIEN DROIT	SOSTEGNO	2		1		
51	62041-92000-51Y	STIFFENER	STÜTZE	SOUTIEN DROIT	SOSTEGNO	4		1		
52	62041-92000-52Y	PLATE-U	U-PLATTE	PLAQUE D'IMMATRICULA	TARGA-U	2		1		
53	62041-94016-49Y	PLATE-U	U-PLATTE	PLAQUE D'IMMATRICULA	TARGA-U	4		1		
54	62041-94016-50Y	PLATE-U	U-PLATTE	PLAQUE D'IMMATRICULA	TARGA-U	12		1		
55	62041-92000-55Y	PLATE-U	U-PLATTE	PLAQUE D'IMMATRICULA	TARGA-U	2		1		
56	62041-94016-51Y	PLATE-U	U-PLATTE	PLAQUE D'IMMATRICULA	TARGA-U	4		1		
57	62041-94016-52Y	PLATE-U	U-PLATTE	PLAQUE D'IMMATRICULA	TARGA-U	2		1		
58	62041-94016-53Y	PLATE-U	U-PLATTE	PLAQUE D'IMMATRICULA	TARGA-U	2		1		
61	62041-92000-66Y	STIFFENER	STÜTZE	SOUTIEN DROIT	SOSTEGNO	3		1		
62	62041-92000-62Y	STIFFENER	STÜTZE	SOUTIEN DROIT	SOSTEGNO	2		1		
63	62041-92000-63Y	PLATE-U	U-PLATTE	PLAQUE D'IMMATRICULA	TARGA-U	2		1		
64	62041-92000-64Y	PLATE-U	U-PLATTE	PLAQUE D'IMMATRICULA	TARGA-U	2		1		
65	62041-92000-65Y	STIFFENER	STÜTZE	SOUTIEN DROIT	SOSTEGNO	2		1		
71	62047-94016-01Y	PLATE-U	U-PLATTE	PLAQUE D'IMMATRICULA	TARGA-U	2		1		
72	62047-94016-02Y	PLATE-Z	ZPLATTE	PLAQUE D'IMMATRICULA	TARGA-Z	1		1		
73	62047-94016-03Y	PLATE-Z	Z-PLATTE	PLAQUE D'IMMATRICULA	TARGA-Z	1		1		
74	62047-94016-04Y	PLATE-U	U-PLATTE	PLAQUE D'IMMATRICULA	TARGA-U	1		1		
75	62047-94016-05Y	PLATE-Z	Z-PLATTE	PLAQUE D'IMMATRICULA	TARGA-Z	2		1		
76	62047-94016-06Y	PLATE-Z	Z-PLATTE	PLAQUE D'IMMATRICULA	TARGA-Z	4		1		
77	62047-94016-07Y	PLATE-Z	Z-PLATTE	PLAQUE D'IMMATRICULA	TARGA-Z	1		1		
78	62047-94016-08Y	PLATE-Z	Z-PLATTE	PLAQUE D'IMMATRICULA	TARGA-Z	1		1		
79	62041-90030-33Y	BRACKET	BRACKET	SUPPORT	BRACCIO	11		1		
80	TU142117Y	PLATE-Z	Z-PLATTE	PLAQUE D'IMMATRICULA	TARGA-Z	1		1		
81	62041-70030-30Y	PLATE-L	L-PLATTE	PLAQUE D'IMMATRICULA	TARGA-L	4		1		
82	62047-94016-12Y	PLATE-U	U-PLATTE	PLAQUE D'IMMATRICULA	TARGA-U	1		1		
83	62047-94016-13Y	PLATE-U	U-PLATTE	PLAQUE D'IMMATRICULA	TARGA-U	1		1		
84	62047-94016-14Y	PLATE-U	U-PLATTE	PLAQUE D'IMMATRICULA	TARGA-U	1		1		

TEMSA

Roof
Dach
Plafond
Soffitto

Vehicle Model: TB162R

Group No : 32-045
Draw. Num. :
x
Rev. Date :
Page : 1

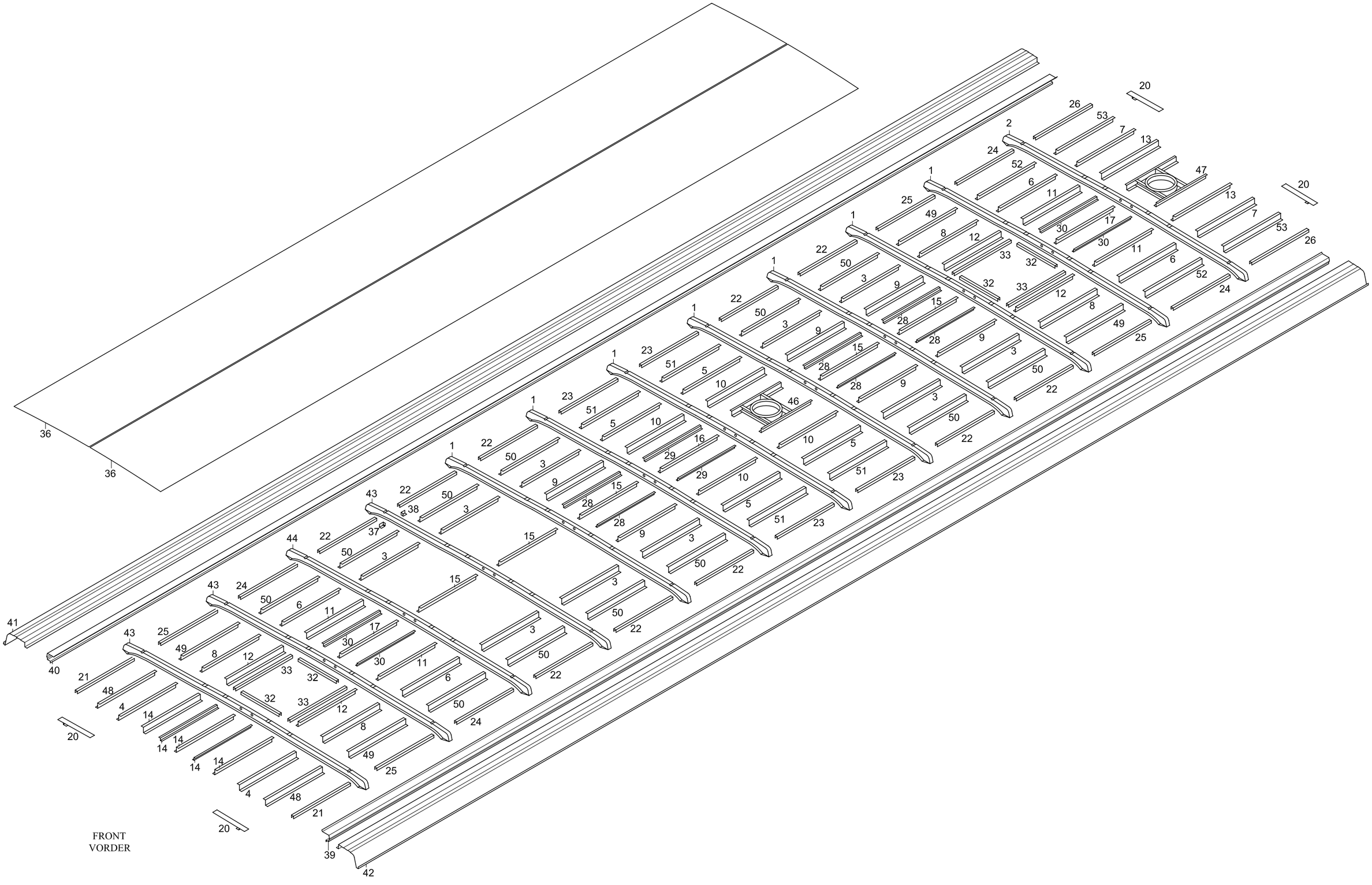

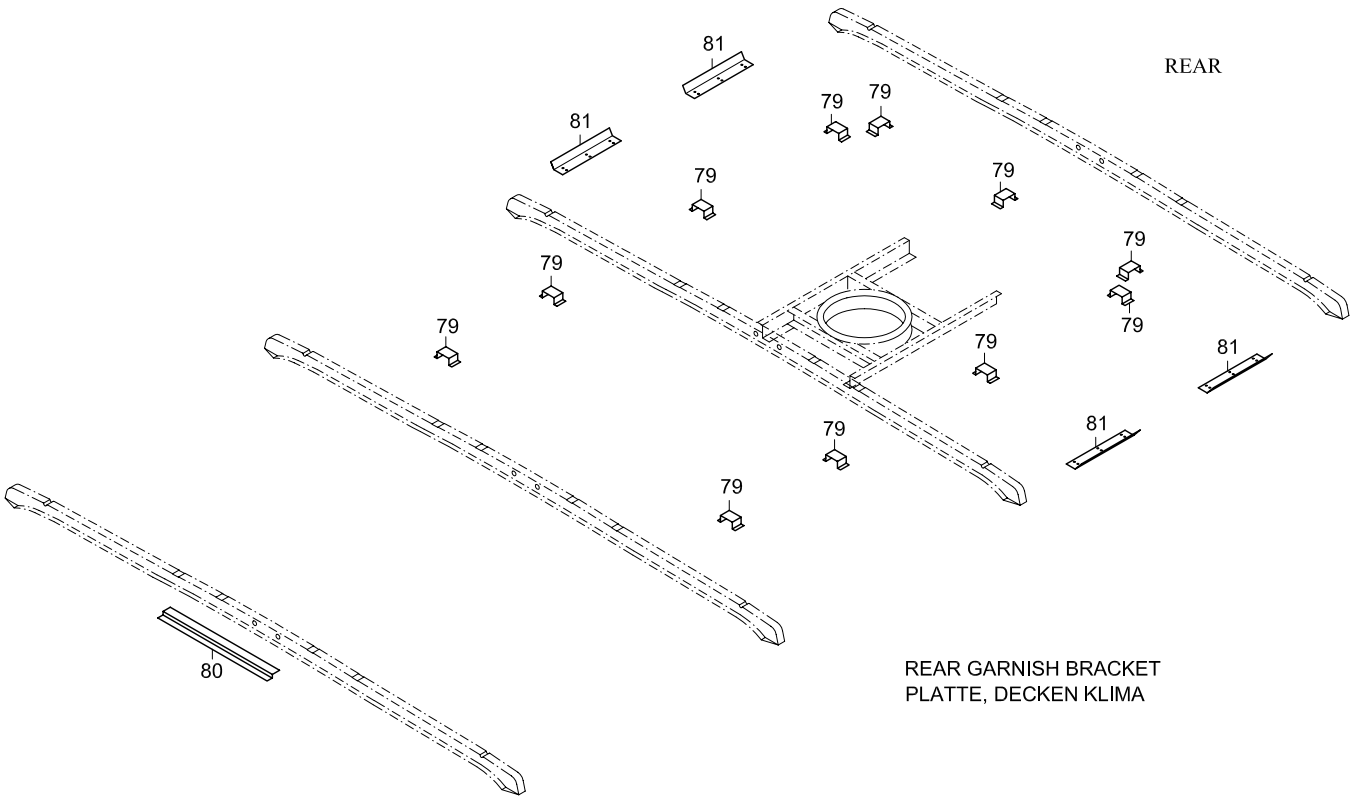

REAR GARNISH BRACKET
PLATTE, DECKEN KLIMA

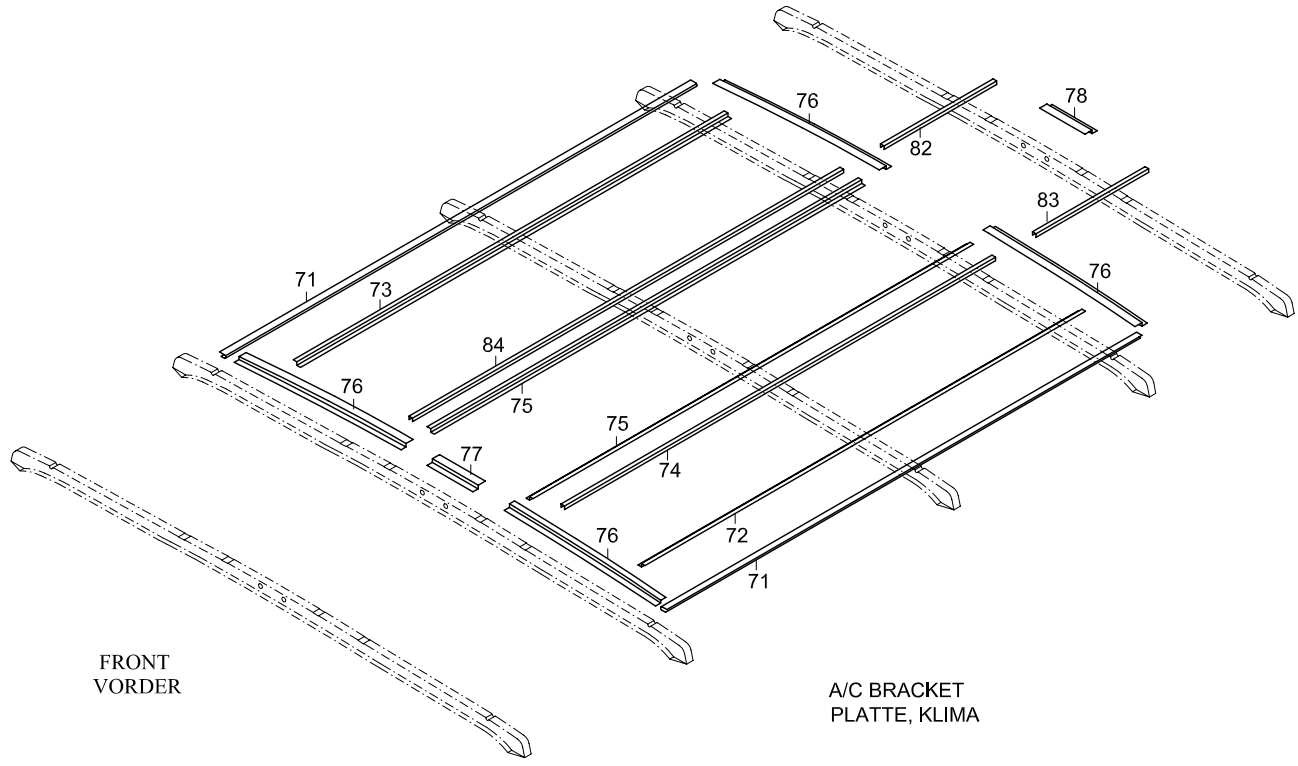

A/C BRACKET
PLATTE, KLIMA

TEMSA	ROOF DACH PLAFOND SOFFITTO			Drw.no 62041-94016-71/62047-92016-70					32-045
				Vehicle Model: TB162R					RevDate: Page: 1

Pos	Part Number	English	German	French	Italian	Qty	R/P	From	Up To	Original Number Supplier
1	62041-70100-70FY	ROOF BOW	DECKEN SCHLEIFE	CEINTURE DU PLAFOND	RIVESTIMENTO SOFFITT	7		1		
2	62041-70100-72Y	ROOF BOW	DECKEN SCHLEIFE	CEINTURE DU PLAFOND	RIVESTIMENTO SOFFITT	1		1		
3	62041-70110-70Y	STIFFENER	STÜTZE	SOUTIEN DROIT	SOSTEGNO	12		1		
4	62041-94016-04Y	STIFFENER	STÜTZE	SOUTIEN DROIT	SOSTEGNO	2		1		
5	62041-94016-05Y	STIFFENER	STÜTZE	SOUTIEN DROIT	SOSTEGNO	4		1		
6	62041-70110-83Y	STIFFENER	STÜTZE	SOUTIEN DROIT	SOSTEGNO	2		1		
7	62041-94016-07Y	STIFFENER	STÜTZE	SOUTIEN DROIT	SOSTEGNO	2		1		
8	62041-80110-80Y	STIFFENER	STÜTZE	SOUTIEN DROIT	SOSTEGNO	4		1		
9	62041-91016-05Y	PLATE-U	U-PLATTE	PLAQUE D'IMMATRICULA	TARGA-U	8		1		
10	62041-94016-10Y	STIFFENER	STÜTZE	SOUTIEN DROIT	SOSTEGNO	4		1		
11	62041-91016-40Y	STIFFENER	STÜTZE	SOUTIEN DROIT	SOSTEGNO	2		1		
12	62041-91016-06Y	STIFFENER	STÜTZE	SOUTIEN DROIT	SOSTEGNO	4		1		
13	62041-94016-13Y	STIFFENER	STÜTZE	SOUTIEN DROIT	SOSTEGNO	2		1		
14	62041-94016-14Y	STIFFENER	STÜTZE	SOUTIEN DROIT	SOSTEGNO	5		1		
15	62041-90028-01BY	STIFFENER	STÜTZE	SOUTIEN DROIT	SOSTEGNO	6		1		
16	62041-94016-16Y	STIFFENER	STÜTZE	SOUTIEN DROIT	SOSTEGNO	1		1		
17	62041-90028-02BY	STIFFENER	STÜTZE	SOUTIEN DROIT	SOSTEGNO	1		1		
20	62041-70010-24Y	PLATE	PLATTE	PLAQUE D'IMMATRICULA	TARGA	4		1		
21	62041-94016-21Y	STIFFENER	STÜTZE	SOUTIEN DROIT	SOSTEGNO	2		1		
22	62041-40210-70Y	STIFFENER	STÜTZE	SOUTIEN DROIT	SOSTEGNO	12		1		
23	62041-94016-23Y	STIFFENER	STÜTZE	SOUTIEN DROIT	SOSTEGNO	4		1		
24	62041-40210-74Y	STIFFENER	STÜTZE	SOUTIEN DROIT	SOSTEGNO	2		1		
25	62041-40210-73Y	STIFFENER	STÜTZE	SOUTIEN DROIT	SOSTEGNO	4		1		
26	62041-94016-26Y	STIFFENER	STÜTZE	SOUTIEN DROIT	SOSTEGNO	2		1		
27	62041-80150-33Y	STIFFENER	STÜTZE	SOUTIEN DROIT	SOSTEGNO	5		1		
28	62041-70028-01Y	STIFFENER	STÜTZE	SOUTIEN DROIT	SOSTEGNO	8		1		
29	62041-94016-29Y	STIFFENER	STÜTZE	SOUTIEN DROIT	SOSTEGNO	2		1		
30	62041-70028-07Y	STIFFENER	STÜTZE	SOUTIEN DROIT	SOSTEGNO	2		1		
32	62041-90100-70Y	PLATE-U	U-PLATTE	PLAQUE D'IMMATRICULA	TARGA-U	4		1		
33	62041-90100-71Y	PLATE-U	U-PLATTE	PLAQUE D'IMMATRICULA	TARGA-U	4		1		
34	MK257317Y	PLATE	PLATTE	PLAQUE D'IMMATRICULA	TARGA	8		1		
36	62041-94016-36Y	ROOF SHEET METAL	DECKEN BLECH PANEELE	PANNEAU EN TOLE DU F	PANNELLO LAMIERA SO	2		1		
37	72041-00080-00Y	GUSSET	ZWISCHEN TEIL	PIECE INTERMEDIAIRE	PARTE INTERMEDIA	25		1		
38	72041-00080-10Y	GUSSET	ZWISCHEN TEIL	PIECE INTERMEDIAIRE	PARTE INTERMEDIA	25		1		
39	62041-94016-39Y	PANEL WINDOW UPPER-LH	OBERE SCHEIBEN PROFIL-LINKS	PROFIL SUPERIEUR DE I	PROFILO SUPERIORE SI	1		1		

TEMSA	ROOF DACH PLAFOND SOFFITTO			Drw.no 62041-94016-71/62047-92016-70					32-045
				Vehicle Model: TB162R					RevDate: Page: 2
Pos	Part Number	English	German	French	Italian	Qty	R/P	From	Up To	Original Number Supplier
40	62041-94016-40Y	PANEL WINDOW UPPER-RH	OBERE SCHEIBEN PROFIL-RECHTS	PROFIL SUPERIEUR DE I	PROFILO SUPERIORE DE	1		1		
41	62041-94016-41Y	PANEL ROOF-RH	DECKEN PANEELE-RECHTS	PANNEAU DU PLAFOND	PANNELLO SOFFITTO –D	1		1		
42	62041-94016-42Y	PANEL ROOF-LH	DECKEN PANEELE-LINKS	PANNEAU DU PLAFOND	PANNELLO SOFFITTO –S	1		1		
43	62041-70100-73Y	ROOF BOW	DECKEN SCHLEIFE	CEINTURE DU PLAFOND	RIVESTIMENTO SOFFITT	3		1		
44	62041-70100-74Y	ROOF BOW	DECKEN SCHLEIFE	CEINTURE DU PLAFOND	RIVESTIMENTO SOFFITT	1		1		
46	62041-94000-01Y	FRAME MOTOR FAN	MOTOR LÜFTER BRACKET	SUPPORT DU VENTILATI	BRACCIO VENTOLA MOT	1		1		
47	62041-94000-02Y	FRAME MOTOR FAN	MOTOR LÜFTER BRACKET	SUPPORT DU VENTILATI	BRACCIO VENTOLA MOT	1		1		
48	62041-94016-48Y	PLATE-U	U-PLATTE	PLAQUE D'IMMATRICULA	TARGA-U	2		1		
49	62041-94016-49Y	PLATE-U	U-PLATTE	PLAQUE D'IMMATRICULA	TARGA-U	4		1		
50	62041-94016-50Y	PLATE-U	U-PLATTE	PLAQUE D'IMMATRICULA	TARGA-U	12		1		
51	62041-94016-51Y	PLATE-U	U-PLATTE	PLAQUE D'IMMATRICULA	TARGA-U	4		1		
52	62041-94016-52Y	PLATE-U	U-PLATTE	PLAQUE D'IMMATRICULA	TARGA-U	2		1		
53	62041-94016-53Y	PLATE-U	U-PLATTE	PLAQUE D'IMMATRICULA	TARGA-U	2		1		
71	62047-94016-01Y	PLATE-U	U-PLATTE	PLAQUE D'IMMATRICULA	TARGA-U	2		1		
72	62047-94016-02Y	PLATE-Z	Z-PLATTE	PLAQUE D'IMMATRICULA	TARGA-Z	1		1		
73	62047-94016-03Y	PLATE-Z	Z-PLATTE	PLAQUE D'IMMATRICULA	TARGA-Z	1		1		
74	62047-94016-04Y	PLATE-U	U-PLATTE	PLAQUE D'IMMATRICULA	TARGA-U	1		1		
75	62047-94016-05Y	PLATE-Z	Z-PLATTE	PLAQUE D'IMMATRICULA	TARGA-Z	2		1		
76	62047-94016-06Y	PLATE-Z	Z-PLATTE	PLAQUE D'IMMATRICULA	TARGA-Z	4		1		
77	62047-94016-07Y	PLATE-Z	Z-PLATTE	PLAQUE D'IMMATRICULA	TARGA-Z	1		1		
78	62047-94016-08Y	PLATE-Z	Z-PLATTE	PLAQUE D'IMMATRICULA	TARGA-Z	1		1		
79	62041-90030-33Y	BRACKET	BRACKET	SUPPORT	BRACCIO	11		1		
80	TU142117Y	PLATE-Z	Z-PLATTE	PLAQUE D'IMMATRICULA	TARGA-Z	1		1		
81	62041-70030-30Y	PLATE-L	L-PLATTE	PLAQUE D'IMMATRICULA	TARGA-L	4		1		
82	62047-94016-12Y	PLATE-U	U-PLATTE	PLAQUE D'IMMATRICULA	TARGA-U	1		1		
83	62047-94016-13Y	PLATE-U	U-PLATTE	PLAQUE D'IMMATRICULA	TARGA-U	1		1		
84	62047-94016-14Y	PLATE-U	U-PLATTE	PLAQUE D'IMMATRICULA	TARGA-U	1		1		

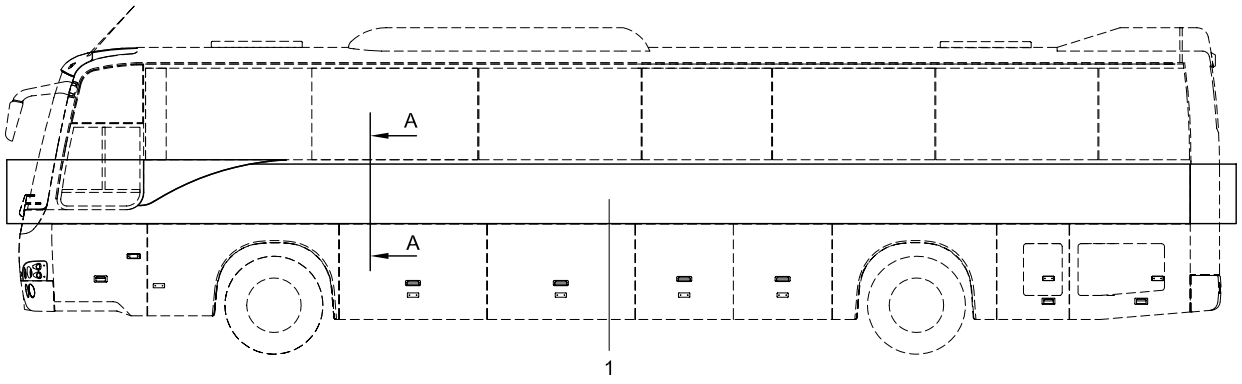

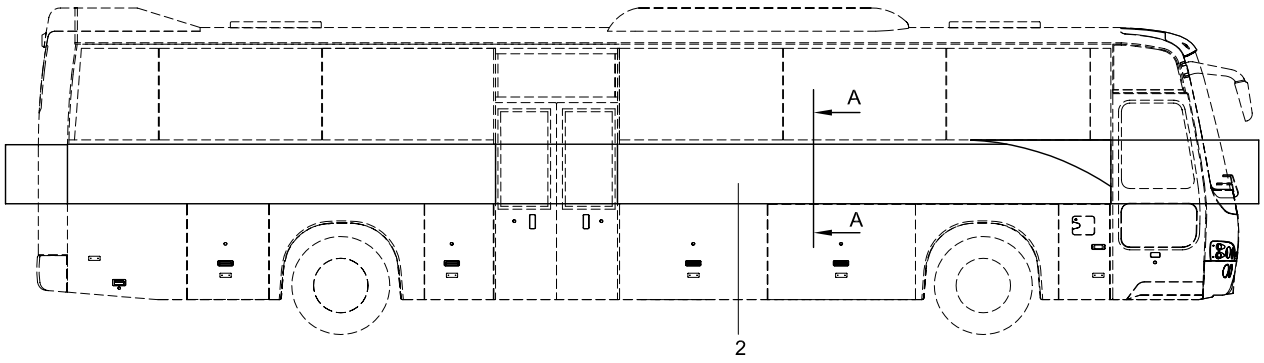

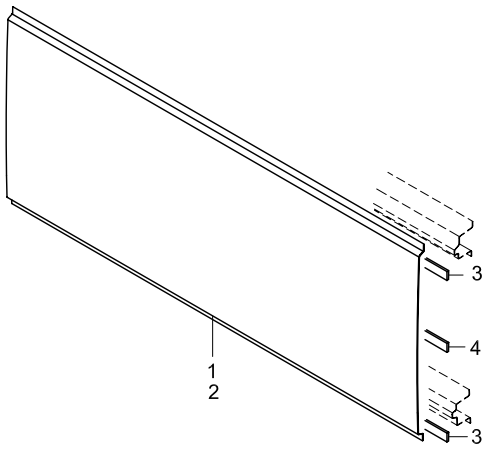

SECT. A-A
QUERSCHNITT A-A

TEMSA	SIDE PANEL SEITEN PANEELE TABLEAU LATÉRAL PANNELLO LATERALE			Drw.no 62027-94000-70/90110-70					32-050
				Vehicle Model: TB162L - TB162R					RevDate: Page: 1
Pos	Part Number	English	German	French	Italian	Qty	R/P	From	Up To	Original Number Supplier
1	63109-70000-03Y	PANEL SIDE (LH)	SEITEN PANEELE (LINKS)	PANNEAU LATERAL (GAU	PANNELLO LATERALE (S	1		1		FOR TB162L G010X705RULOCC
1	63109-94000-01Y	PANEL SIDE (LH)	SEITEN PANEELE (LINKS)	PANNEAU LATERAL (GAU	PANNELLO LATERALE (S	1		1		FOR TB162R G010X705RULOCC
2	63109-70000-04Y	PANEL SIDE (RH)	SEITEN PANEELE (RECHTS)	PANNEAU LATERAL (DR(	PANNELLO LATERALE (D	1		1		FOR TB162L G010X705RULOCC
2	63109-94000-02Y	PANEL SIDE (RH)	SEITEN PANEELE (RECHTS)	PANNEAU LATERAL (DR(	PANNELLO LATERALE (D	1		1		FOR TB162R G010X705RULOCC
3	SM-37	PAD	GUMMI	PNEU	GOMMA	AR		1		
4	SM-36	TAPE	BAND	BANDE	BANDA	AR		1		

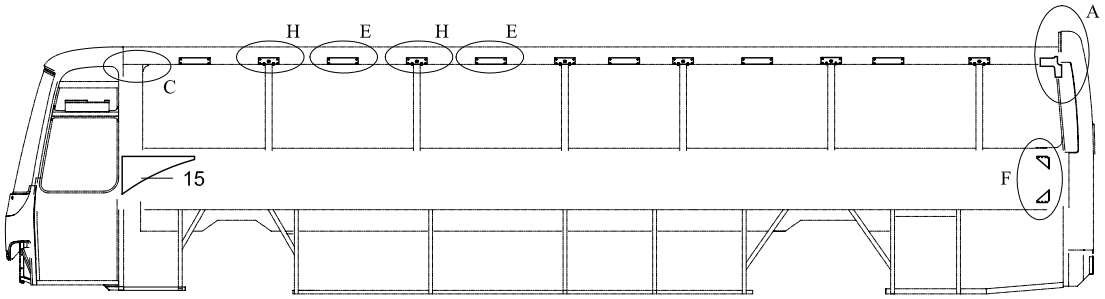

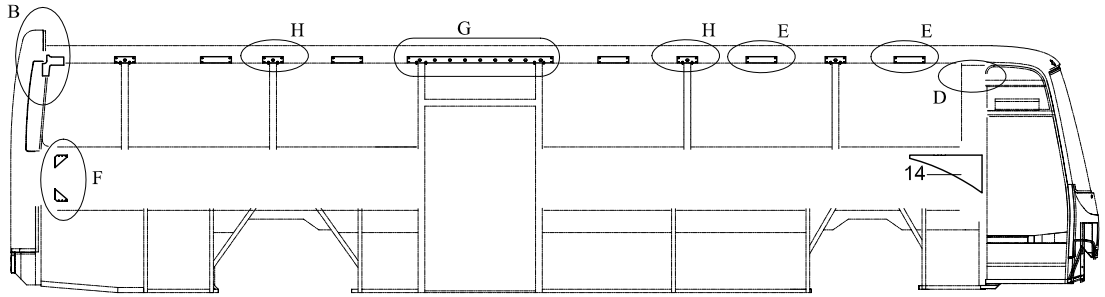

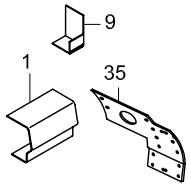

A-DETAYI
DETAIL -A

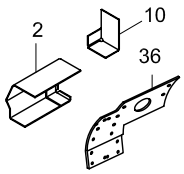

B-DETAYI
DETAIL -B

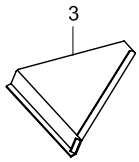

C-DETAYI
DETAIL -C

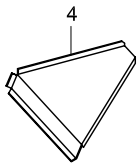

D-DETAYI
DETAIL -D

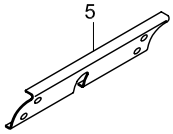

H-DETAYI
DETAIL -H

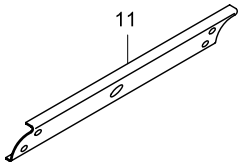

G-DETAYI
DETAIL -G

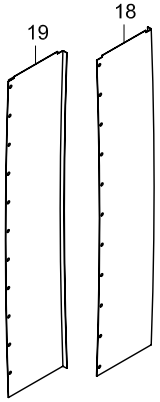

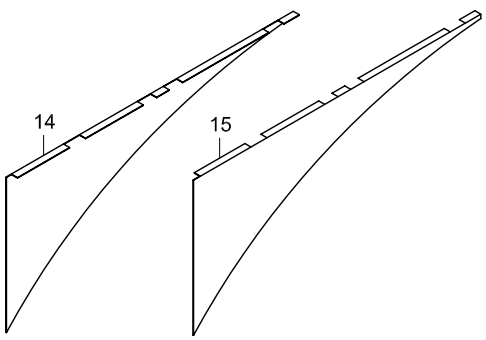

F-DETAYI
DETAIL -F

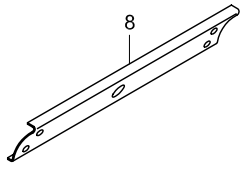

E-DETAYI
DETAIL -E

TEMSA

BODY COMPONENTS CONNECTION UPPER
OBERE KÖRPER VERBINDUNGSTEILE
ELÉMENTS DE LIAISON DU TRONC - SUPÉRIEURS
CONNESSIONE COMPONENTI BLOCCO – SUPERIORE

Drw.no
62201-90080-73/62201-94010-70

Vehicle Model:
TB162L - TB162R

32-060

RevDate:
Page: 1

Pos	Part Number	English	German	French	Italian	Qty	R/P	From	Up To	Original Number Supplier
1	62006-70000-00Y	JOINT UPPER LH	VERBINDUNG LINKS	LIAISON – GAUCHE	RACCORDO – SINISTRA	2		1		
2	62006-70000-10Y	JOINT UPPER RH	VERBINDUNG RECHTS	LIAISON – DROITE	RACCORDO – DESTRA	2		1		
3	62006-40320-01Y	GUSSET	STÜTZE	SOUTIEN DROIT	SOSTEGNO	1		1		
4	62006-40320-02Y	GUSSET	STÜTZE	SOUTIEN DROIT	SOSTEGNO	1		1		
5	62006-80090-04Y	GUSSET	STÜTZE	SOUTIEN DROIT	SOSTEGNO	20		1		
6	62032-60060-04Y	GUSSET	STÜTZE	SOUTIEN DROIT	SOSTEGNO	1		1		
7	62032-60060-05Y	GUSSET	STÜTZE	SOUTIEN DROIT	SOSTEGNO	1		1		
8	62006-80090-03Y	GUSSET	STÜTZE	SOUTIEN DROIT	SOSTEGNO	11		1		
9	72041-00080-00Y	GUSSET	STÜTZE	SOUTIEN DROIT	SOSTEGNO	6		1		
10	72041-00080-10Y	GUSSET	STÜTZE	SOUTIEN DROIT	SOSTEGNO	6		1		
11	62006-94120-11Y	GUSSET	STÜTZE	SOUTIEN DROIT	SOSTEGNO	1		1		
12	62021-10030-01Y	GUSSET	STÜTZE	SOUTIEN DROIT	SOSTEGNO	2		1		
13	62021-10030-02Y	GUSSET	STÜTZE	SOUTIEN DROIT	SOSTEGNO	2		1		
14	62006-80560-18BY	PANEL	PANEELE	TABLEAU	PANNELLO	1		1		
15	62006-80560-19BY	PANEL	PANEELE	TABLEAU	PANNELLO	1		1		
18	62006-81290-01Y	PANEL LH	PANEELE LINKS	TABLEAU-DROITE	PANNELLO SINISTRA	1		1		
19	62006-81290-01Y	PANEL RH	PANEELE RECHTS	TABLEAU-GAUCHE	PANNELLO DESTRO	1		1		
35	62006-90260-01Y	GUSSET LH	VERSTÄRKUNG LINKS	RENFORCEMENT-GAUC	SOSTEGNO-SINISTRA	1		1		
36	62006-90260-02Y	GUSSET RH	VERSTÄRKUNG RECHTS	RENFORCEMENT-DROIT	SOSTEGNO-DESTRA	1		1		

33	FRAME		RAHMEN		
	33-010	Front Frame Châssis avant	Vorder Rahmen Telaio anteriore	TB162L	TB162R
	33-020	Center Frame - sill Châssis - Bas de marche central	Mittlere Rahmen - Boden Telaio - Soglia intermedio	TB162L	TB162R
	33-030	Rear Frame Châssis arrière	Hintere Rahmen Telaio posteriore	TB162L	TB162R
	33-040	Front Sill Bas de marche avant	Vordere Boden Soglia anteriore	TB162L	TB162R
	33-060	Rear Sill Bas de marche arrière	Hintere Boden Soglia posteriore	TB162L	TB162R
	33-070	Rear Wall Mur arrière	Heckwand Muro posteriore	TB162L	TB162R
	33-080	Front Step Marche avant	Vordere Stufe Gradino anteriore	TB162L	TB162R
	33-090	Center Step Marche centrale	Mittlere Stufe Gradino intermedio	TB162L	TB162R
	33-110	Flooring Boards Planchers	Bodenbretter Bordi rivestmento pavimento	TB162L	TB162R
	33-120	Engine under cover Protection inférieure du moteur	Motorschutz, unten Protezione inferiore motore	TB162L	TB162R

TEMSA

Front Frame
Vorder Rahmen
Châssis avant
Telaio anteriore

Vehicle Model: TB162L - TB162R

Group No : 33-010
Draw. Num. : x
Rev. Date :
Page : 1

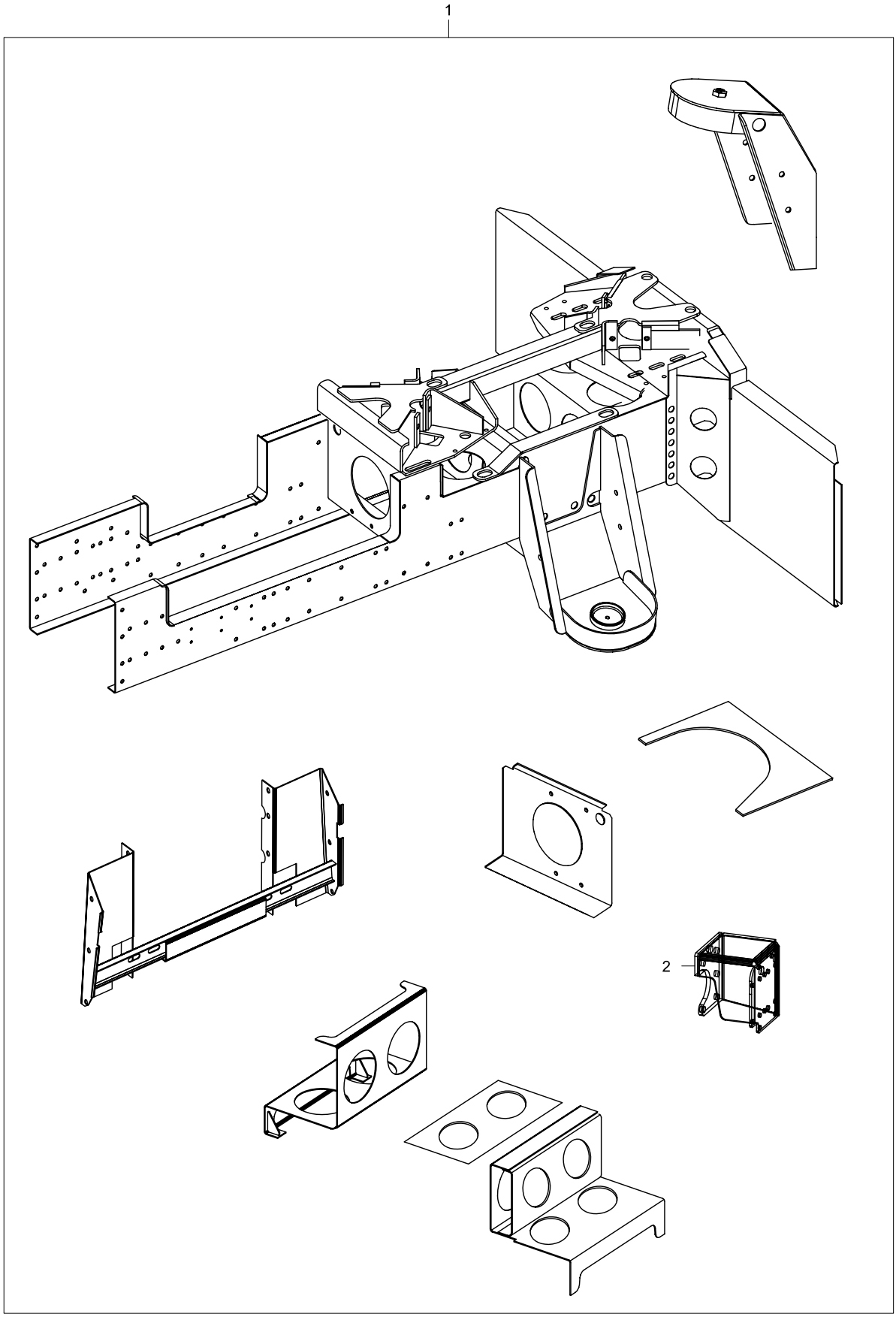

TEMSA	FRONT FRAME VORDER RAHMEN CHÂSSIS AVANT TELAIO ANTERIORE			Drw.no 61301-92000-70/71/61406-94010-70 Vehicle Model: TB162L - TB162R					33-010 RevDate: 10.02.2005 Page: 1
Pos	Part Number	English	German	French	Italian	Qty	R/P	From	Up To	Original Number Supplier
1	61301-92000-70Y	FRONT FRAME ASSY	FRONTRAHMEN KOMPLETT	CHASSIS AVANT COMPL	ASSE ANTERIORE – CON	1		1		
2	61301-90350-70X	BRACKET, GEAR BOX	LENKRAD ZAHNRAD BRACKET	SUPPORT CRANTE DE L	BRACCIO INGRANAGGIO	1		1		

1

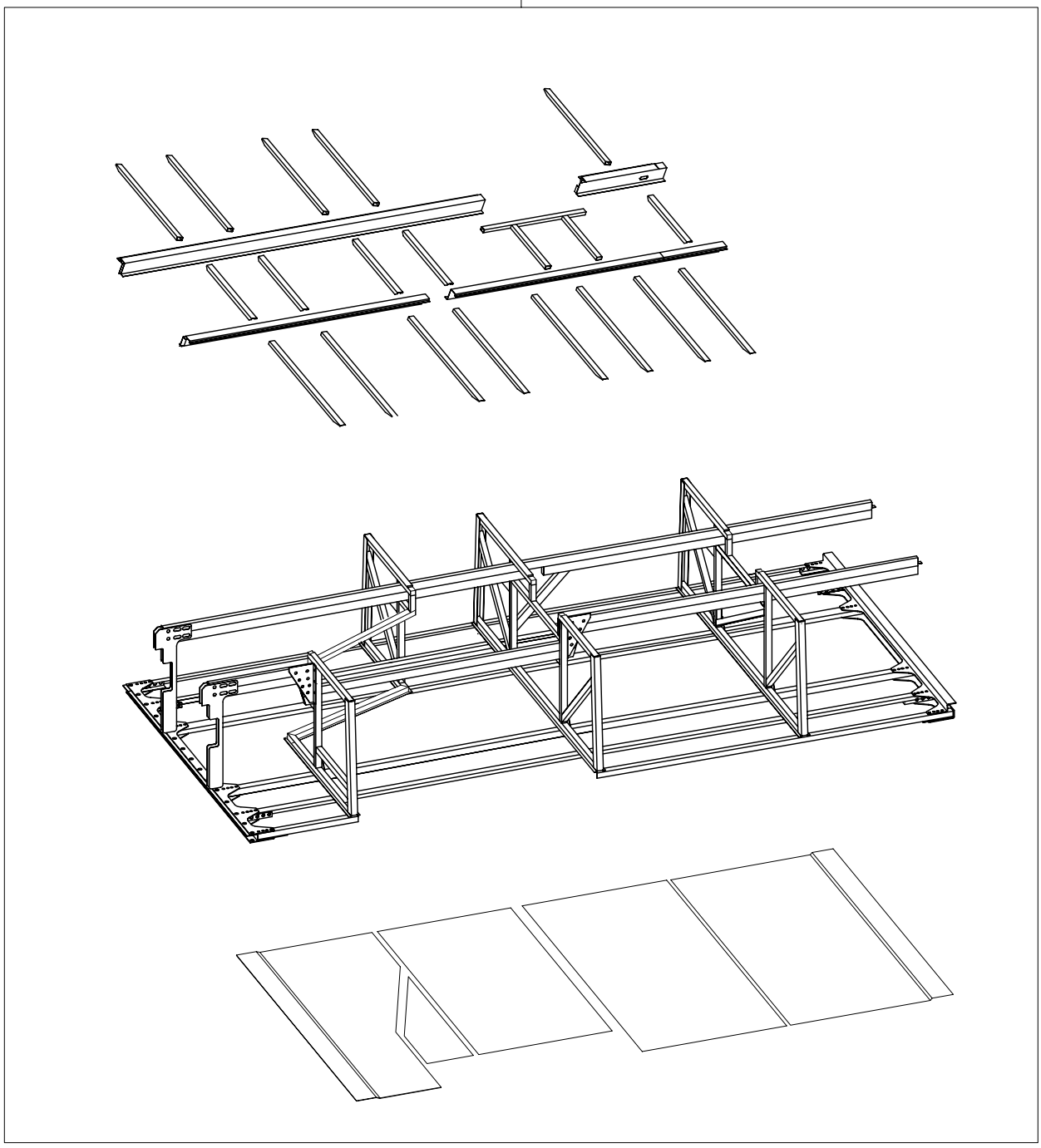

2

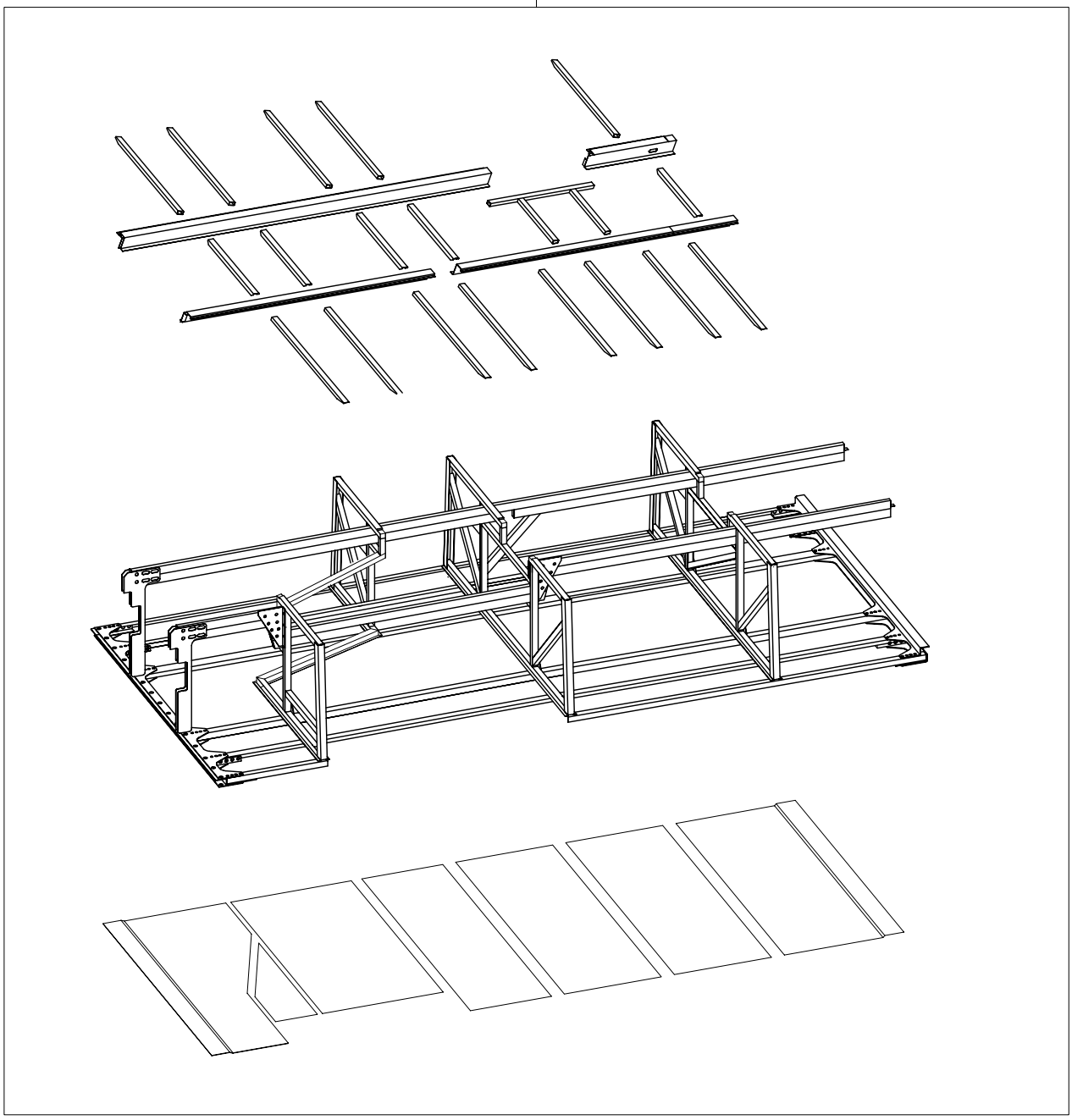

TEMSA

CENTER FRAME - SILL
MITTLERE RAHMEN - BODEN
CHÂSSIS - BAS DE MARCHE CENTRAL
SOGLIA - TELAIO INTERMEDIO

Drw.no
61401-94000-71/61406-94000-71

Vehicle Model:
TB162L

33-020

RevDate: 10.02.2005
Page: 1

Pos	Part Number	English	German	French	Italian	Qty	R/P	From	Up To	Original Number Supplier
1	61401-94000-75Y	CENTER SILL & FRAME ASSY				1	O	151204 2005		FOR TB162L CAY_YOK
1	61401-94000-87Y	CENTER SILL & FRAME ASSY				1	O	151204 2005		FOR TB162L CAY_VAR
2	61401-94000-86Y	CENTER SILL & FRAME ASSY				1	O	151204 2005		FOR TB162R CAY_YOK
2	61401-94000-82Y	CENTER SILL & FRAME ASSY				1	O	151204 2005		FOR TB162R BHANDICAP_LIFT01_WCK031
2	61401-94000-83Y	CENTER SILL & FRAME ASSY				1	O	151204 2005		FOR TB162R BHANDICAP_LIFT01_WCK032
2	61401-94000-85Y	CENTER SILL & FRAME ASSY				1	O	151204 2005		FOR TB162R BHANDICAP_LIFT02

1

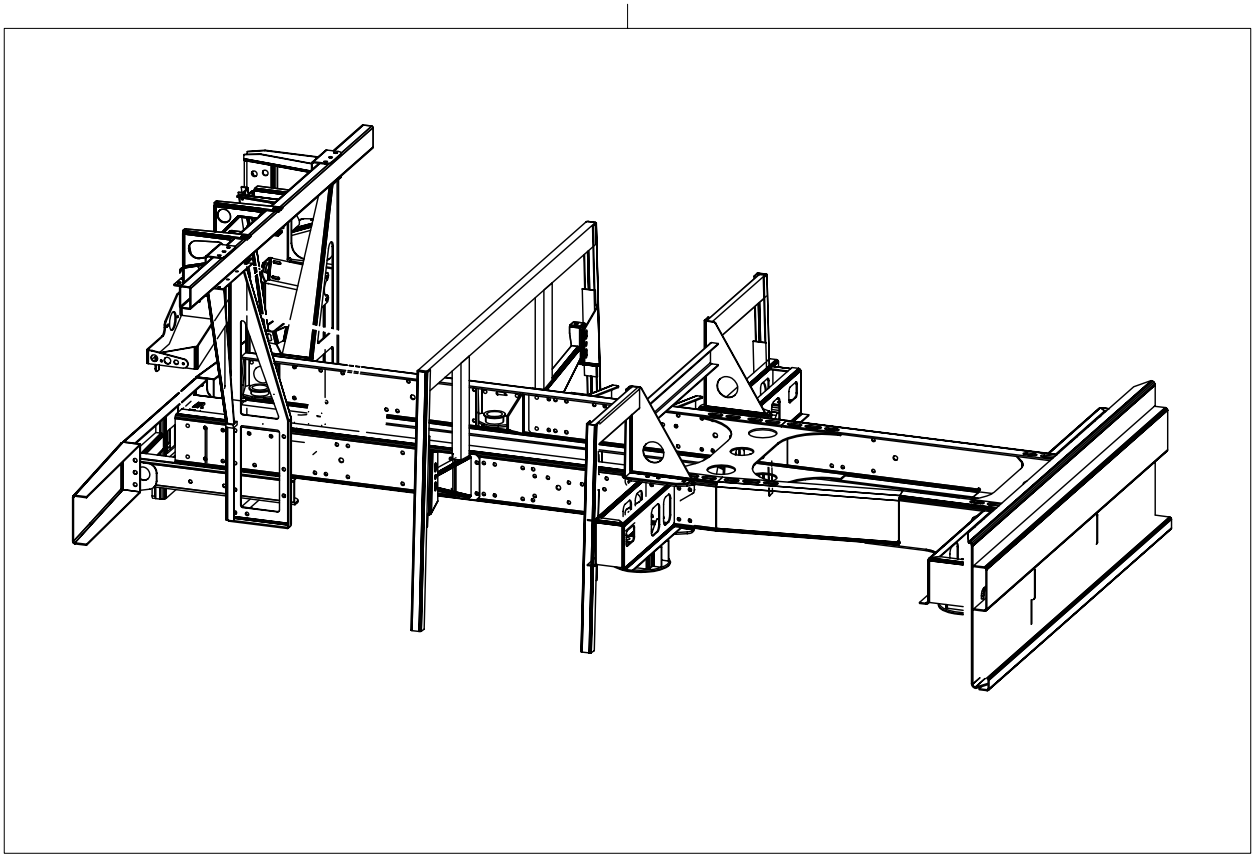

TEMSA	REAR FRAME HECKRAHMEN CHÂSSIS ARRIÈRE TELAIO POSTERIORE			Drw.no 61504-92036-70/61504-92016-70					33-030
				Vehicle Model: TB162L - TB162R					RevDate: 10.02.2005 Page: 1
Pos	Part Number	English	German	French	Italian	Qty	R/P	From	Up To	Original Number Supplier
1	61504-92016-70Y	REAR FRAME ASSY	HECKRAHMEN	CHASSIS ARRIERE	TELAIO POSTERIORE	1	O	1		TB162L - TB162R BSANZIMAN_TIPI_MANUEL
1	61501-92016-71Y	REAR FRAME ASSY	HECKRAHMEN	CHASSIS ARRIERE	TELAIO POSTERIORE	1	O	1		TB162L - TB162R BSANZIMAN_TIPI_OTOMATIK

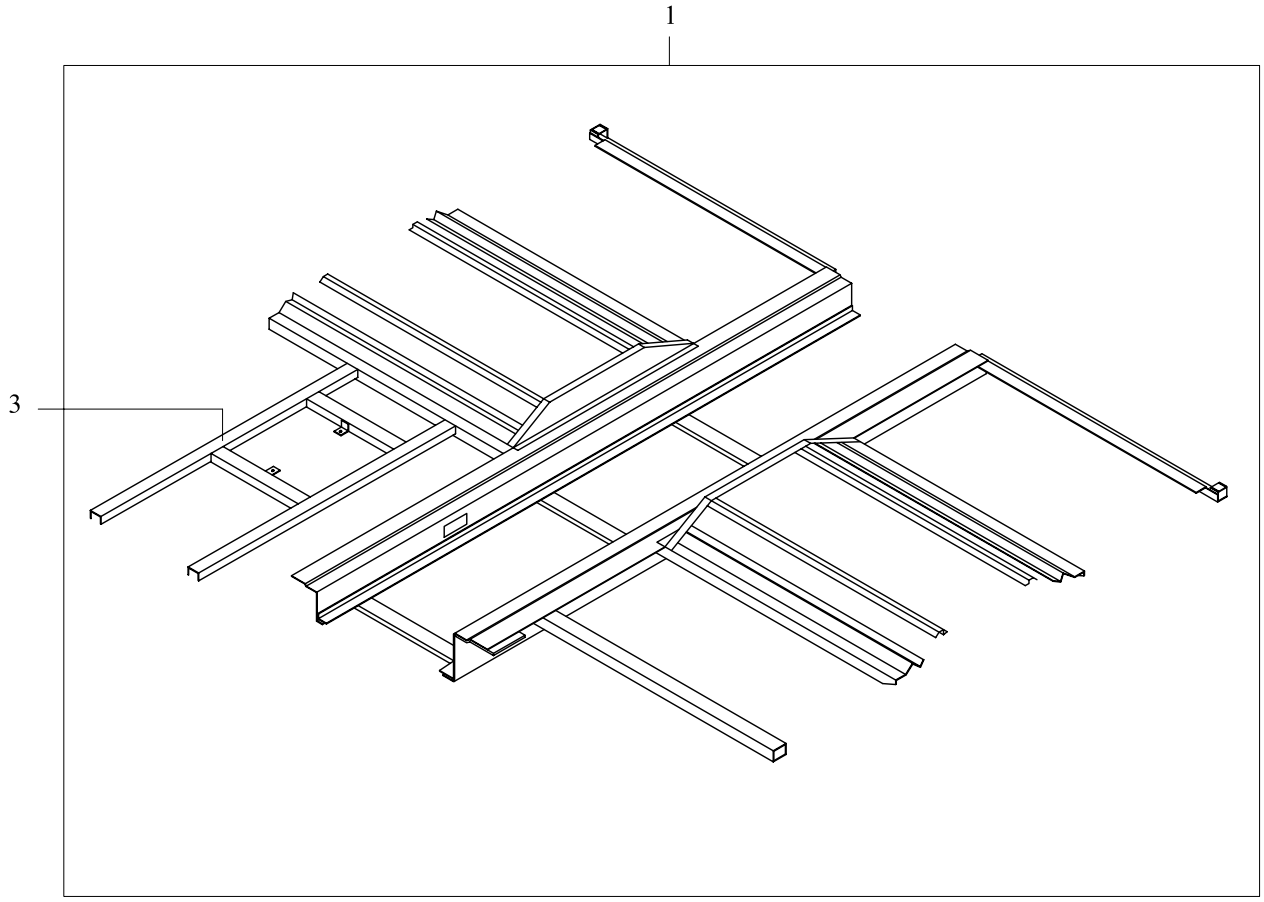
1
3

TEMSA

FRONT SILL
VORDERE BODEN
BAS DE MARCHE AVANT
SOGLIA ANTERIORE

Drw.no
61304-94000-70

Vehicle Model:
TB162L - TB162R

33-040

RevDate: 10.02.2005
Page: 1

Pos	Part Number	English	German	French	Italian	Qty	R/P	From	Up To	Original Number Supplier
1	61304-94010-70Y	FRONT SILL ASSY	VORDERE BODEN KOMPLETT	PLANCHER AVANT COMI	SET COMPLETO BASAMI	1		1		
3	61304-94020-09Y	INSPECTIN LID, FRAME	DECKELRAHMEN	CADRE DE COUVERCLE	CORNICE COPERCHIO	1		1		

1

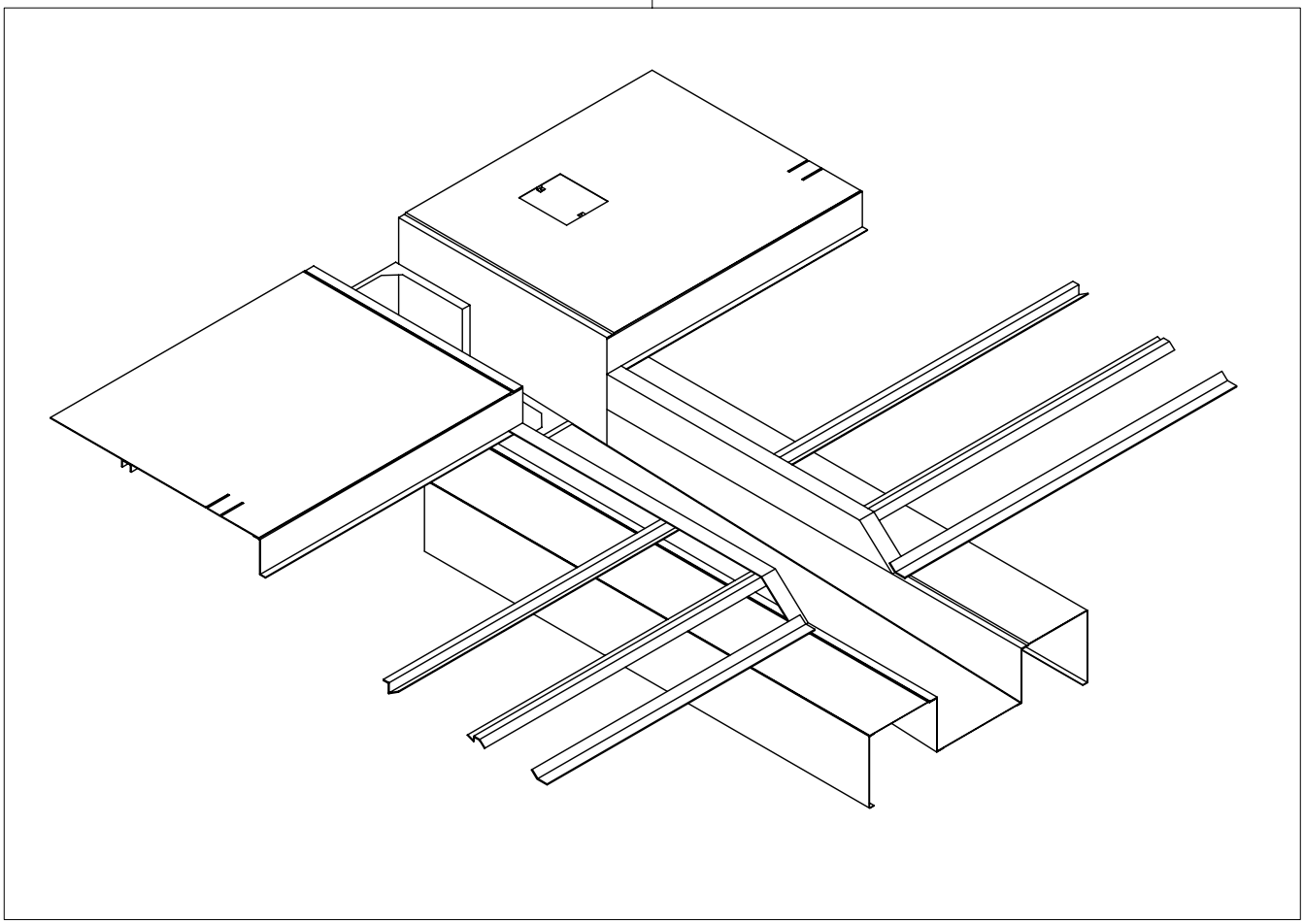

TEMSA	REAR SILL HINTERE BODEN BAS DE MARCHE ARRIÈRE SOGLIA POSTERIORE			Drw.no 61504-94000-70 Vehicle Model: TB162L - TB162R					33-060 RevDate: Page: 1
Pos	**Part Number**	**English**	**German**	**French**	**Italian**	**Qty**	**R/P**	**From**	**Up To**	Original Number Supplier
1	61504-94010-70Y	REAR SILL ASSY	HINTERE BODEN KOMPLETT	PLANCHER ARRIERE CO	BASE COMPLETA POSTE	1		1		

TEMSA	Rear Wall Heckwand Mur arrière Muro posteriore	Group No : 33-070 Draw. Num. : x Rev. Date : Page : 1
	Vehicle Model: TB162L - TB162R	

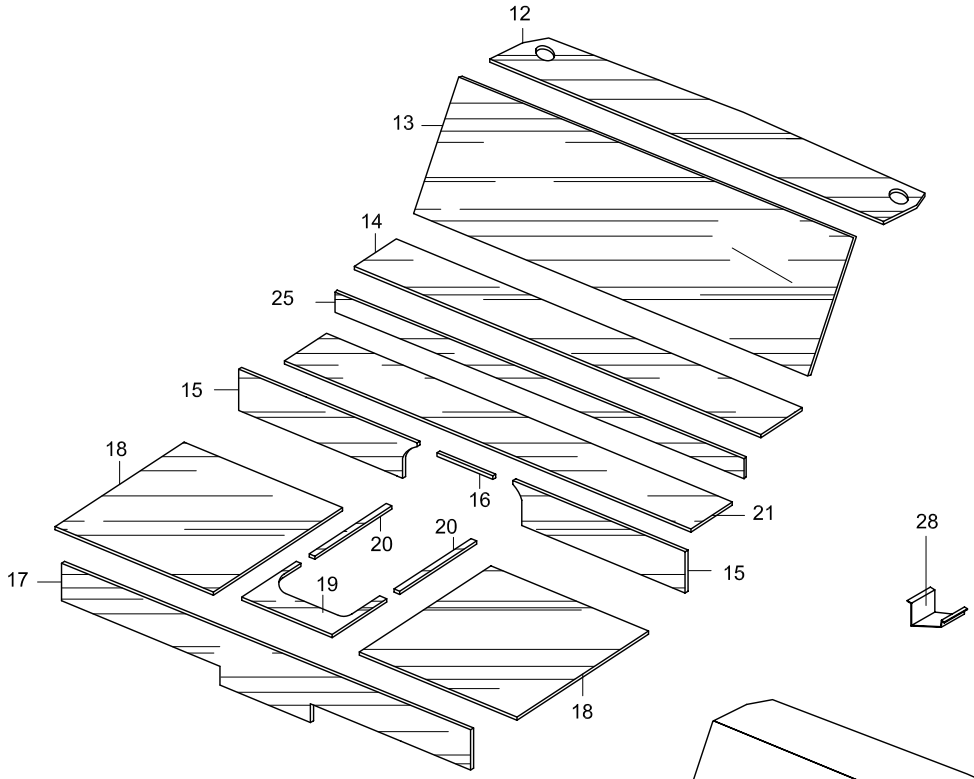

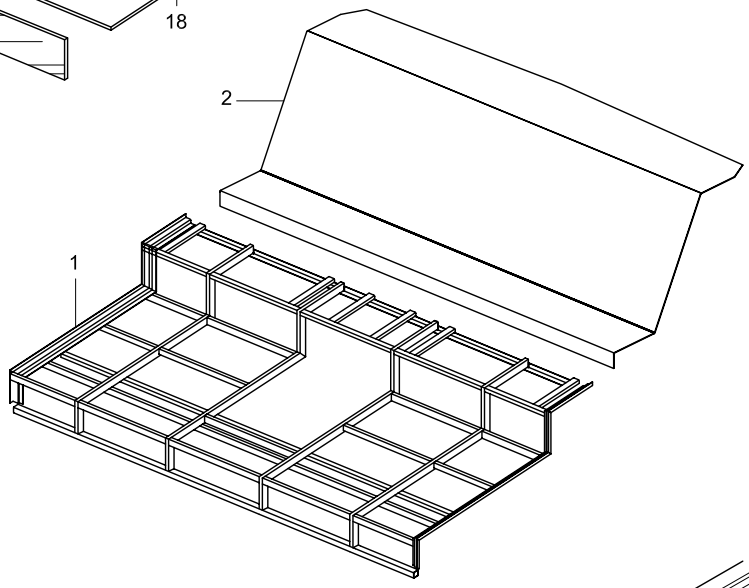

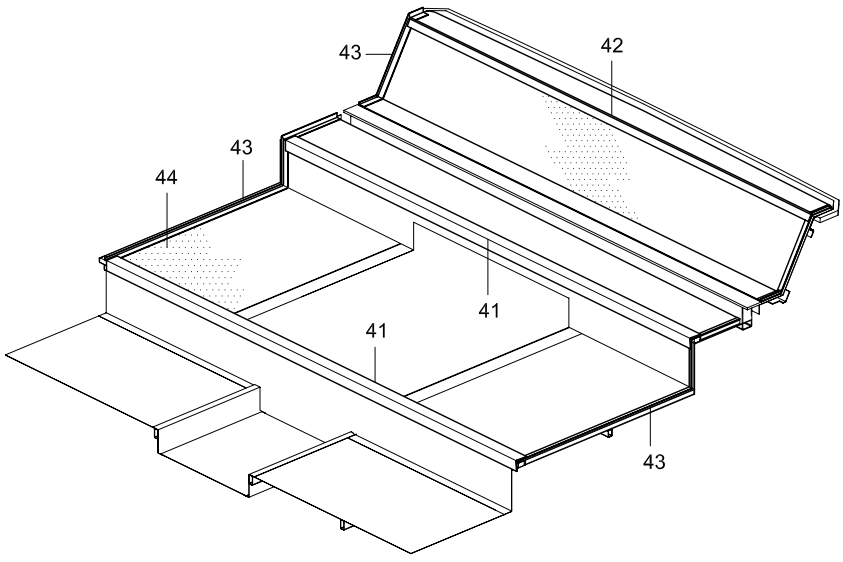

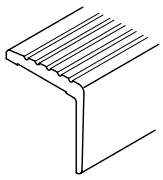

TU342134

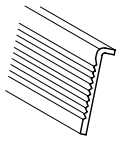

TC258427-03

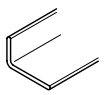

MC258503-03

TEMSA	REAR WALL RÜCKWAND MUR ARRIÈRE MURO POSTERIORE			Drw.no 62202-94400-71/61723-94026-70					33-070
				Vehicle Model: TB162L - TB162R					RevDate: Page: 1

Pos	Part Number	English	German	French	Italian	Qty	R/P	From	Up To	Original Number Supplier
1	62202-94310-72Y	REAR WALL ASSY NO.1	HECK WAND KOMPLETT NO.1	MUR ARRIERE COMPLET	PARETE POSTERIORE –	1		1		
2	62202-94120-70Y	REAR WALL ASSY NO.2	HECK WAND KOMPLETT NO.2	MUR ARRIERE COMPLET	PARETE POSTERIORE –	1		1		
12	62202-90450-07AX	BOARD	LATTE	PLANCHE	LEGNO	1		1		
13	62202-94450-08X	BOARD	LATTE	PLANCHE	LEGNO	1		1		
14	62202-94450-09X	BOARD	LATTE	PLANCHE	LEGNO	1		1		
15	62202-94460-10X	BOARD	LATTE	PLANCHE	LEGNO	2		1		
17	62202-94450-06X	BOARD	LATTE	PLANCHE	LEGNO	1		1		
18	62202-94460-01X	BOARD	LATTE	PLANCHE	LEGNO	2		1		
19	62202-94460-12X	BOARD	LATTE	PLANCHE	LEGNO	1		1		
20	62202-94460-13X	BOARD	LATTE	PLANCHE	LEGNO	2		1		
21	62202-94460-04X	BOARD	LATTE	PLANCHE	LEGNO	1		1		
25	62202-94450-10X	BOARD	LATTE	PLANCHE	LEGNO	1		1		
28	62202-90400-21Y	BRACKET LAMP		SUPPORT DE LAMPE	LAMPADA	2		1		
41	TU342134Y	PLATE EDGE	LEISTE	CHEVRON	STECCA	AR		1		
42	TC258427-03Y	PLATE EDGE	LEISTE	CHEVRON	STECCA	AR		1		
43	MC258503-03Y	PLATE EDGE	LEISTE	CHEVRON	STECCA	AR		1		
44	TES40450-14Y	MAT	LEDER	LINOLEUM	TELONE IN PLASTICA	AR		1		

TEMSA	Front Step Vordere Stufe Marche avant Gradino anteriore	Group No : 33-080 Draw. Num. : x Rev. Date : Page : 1
	Vehicle Model: TB162L - TB162R	

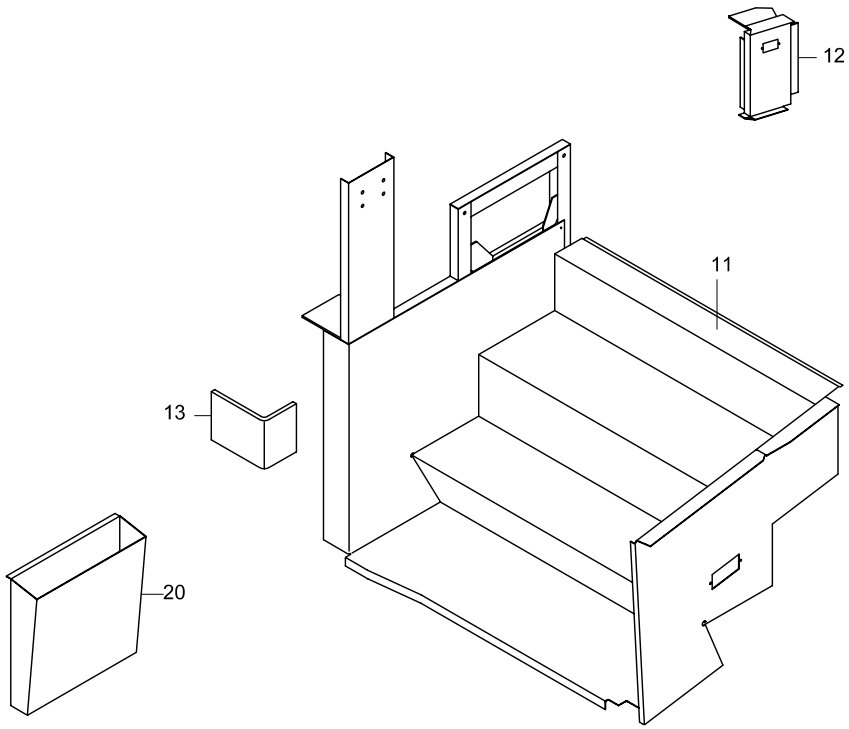

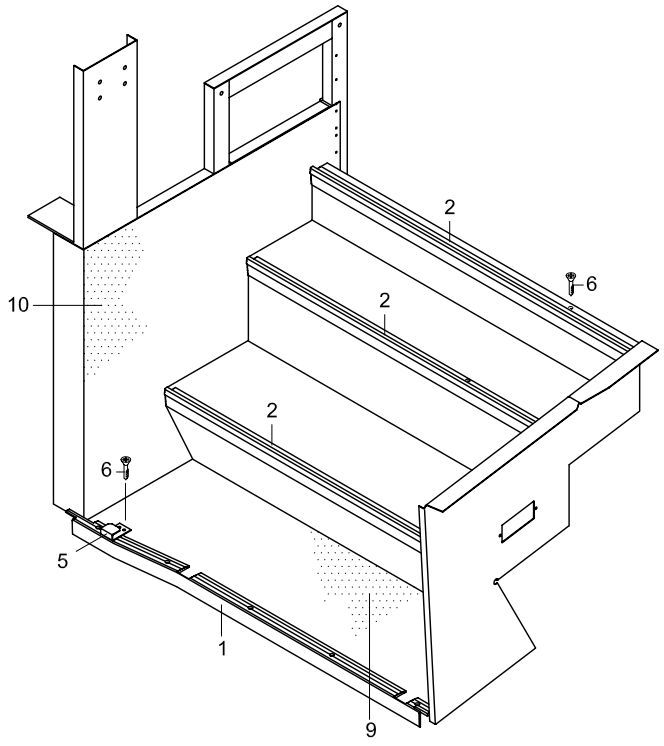

TEMSA

FRONT STEP
VORDERE STUFE
MARCHE AVANT
GRADINO ANTERIORE

Drw.no **33-080**

Vehicle Model: **TB162L - TB162R**

RevDate: 10.02.2005
Page: 1

Pos	Part Number	English	German	French	Italian	Qty	R/P	From	Up To	Original Number Supplier
1	62078-94130-11Y	PLATE EDGE	RANDLEISTE	CHEVRON LATERAL	STECCA LATERALE	1		1	?	
1	62078-94140-02Y	PLATE EDGE	RANDLEISTE	CHEVRON LATERAL	STECCA LATERALE	1		?	?	
1	62078-96130-01Y	PVC PROFILE				1		010105 2005		
2	MC258338-02Y	PLATE EDGE	RANDLEISTE	CHEVRON LATERAL	STECCA LATERALE	AR		1		
5	TU342137Y	BRACKET	BRACKET	SUPPORT	BRACCIO	1		1		
6	TF453615Y	SCREW TAPPING	SCHRAUBE	PLAQUE D'IMMATRICULA	VITE	AR		1		4.2*16
9	TES40450-1021Y	MAT	LEDER	LINOLEUM	TELONE IN PLASTICA	AR		1		
10	TES40450-14Y	MAT	LEDER	LINOLEUM	TELONE IN PLASTICA	AR		1		
11	62078-94510-70Y	FRONT STEP ASSY	VORDERE STUFE KOMPLETT	MARCHE AVANT COMPL	GRADINO ANTERIORE –	1		1		
12	62078-94500-02Y	FRONT STEP SIDE PANEL	SEITEN PANEELE VORDERE STUFE	TABLEAU LATERAL DE L	GRADINO ANTERIORE –	1		1		
13	62078-94500-03Y	PLATE - L	L-PLATTE	PLAQUE D'IMMATRICULA	TARGA-L	1		1		
20	64104-94000-04Y	PAPER BOX	PAPIER KASTEN	CORBEILLE A PAPIER	SCATOLA CARTA	1		1		

TEMSA

Center Step
Mittlere Stufe
Marche centrale
Gradino intermedio

Vehicle Model: TB162L - TB162R

Group No : 33-090
Draw. Num. : x
Rev. Date :
Page : 1

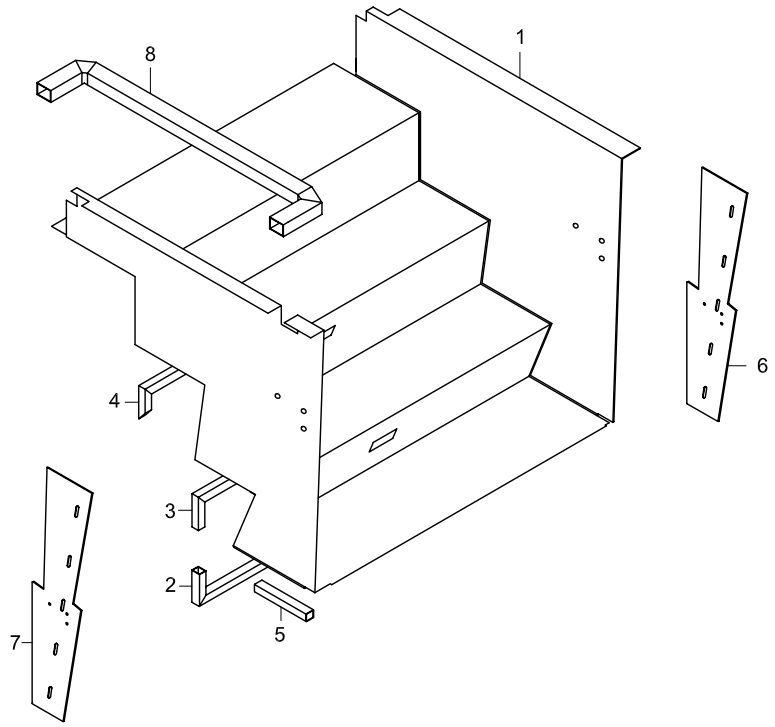

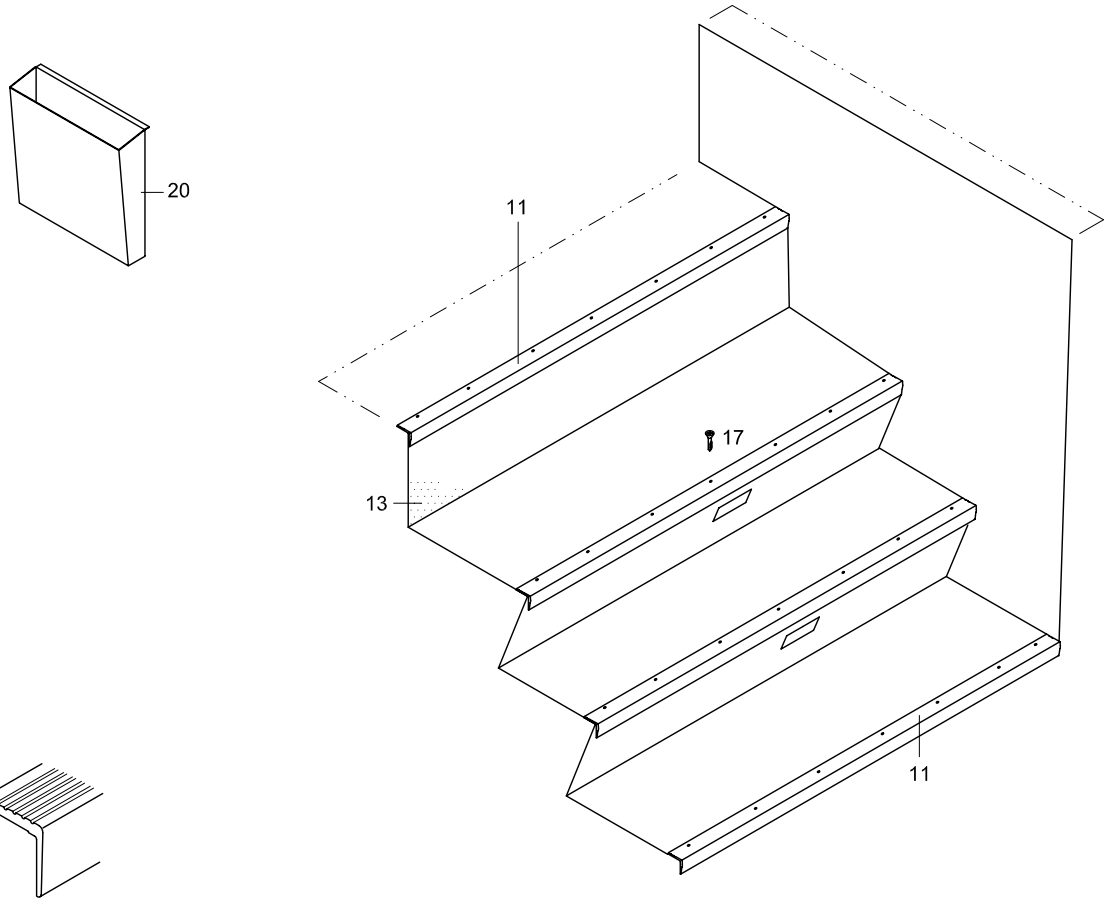

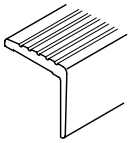

MC258332-02

TEMSA

CENTER STEP
MITTLERE STUFE
MARCHE CENTRALE
GRADINO INTERMEDIO

Drw.no **33-090**

Vehicle Model: **TB162L - TB162R**

RevDate:

Page: 1

Pos	Part Number	English	German	French	Italian	Qty	R/P	From	Up To	Original Number Supplier
1	62078-94010-70Y	STEP ASSY CENTER	MITTLERE STUFE KOMPLETT	MARCHE CENTRALE CO	GRADINO INTERMEDIO -	1		1		
2	62078-94000-02Y	PROFILE BOX	KASTEN PROFIL	BOITIER TABLEAU	PROFILO A SCATOLA	1		1		
3	62078-94000-03Y	PROFILE BOX	KASTEN PROFIL	BOITIER TABLEAU	PROFILO A SCATOLA	1		1		
4	62078-94000-04Y	PROFILE BOX	KASTEN PROFIL	BOITIER TABLEAU	PROFILO A SCATOLA	1		1		
5	62078-94000-05Y	PROFILE BOX	KASTEN PROFIL	BOITIER TABLEAU	PROFILO A SCATOLA	2		1		
6	62078-94020-04Y	PANEL	PANEELE	TABLEAU	PANNELLO	1		1		
7	62078-94020-03Y	PANEL	PANEELE	TABLEAU	PANNELLO	1		1		
8	62078-94000-08Y	PROFILE BOX	KASTEN PROFIL	BOITIER TABLEAU	PROFILO A SCATOLA	1		1		
11	MC258332-02Y	PLATE EDGE	RANDLEISTE	CHEVRON LATERAL	STECCA LATERALE	AR		1		
13	TES40450-1021Y	MAT	LEDER	LINOLEUM	TELONE IN PLASTICA	AR		1		
17	TF453615Y	SCREW TAPPING	SCHRAUBE	PLAQUE D'IMMATRICULA	VITE	AR		1		4.2*16
20	64104-94000-04Y	PAPER BOX	PAPIER KASTEN	CORBEILLE A PAPIER	SCATOLA CARTA	1		1		

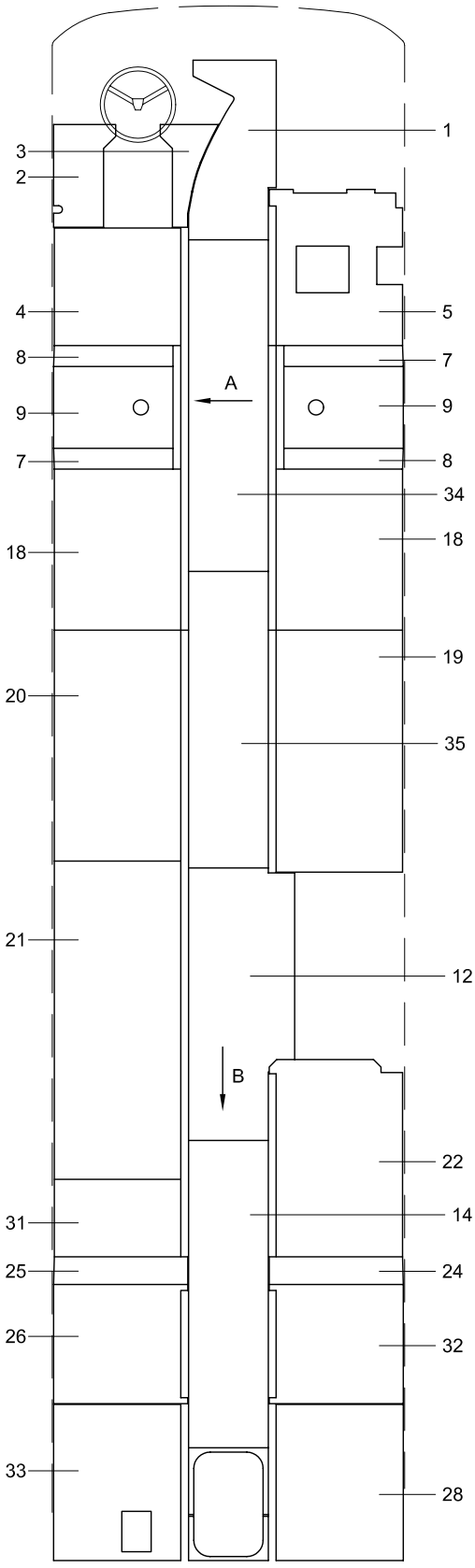
1
3
2
4
5
8
7
A
9
9
7
8
34
18
18
19
20
35
21
12
B
22
31
14
25
24
26
32
33
28

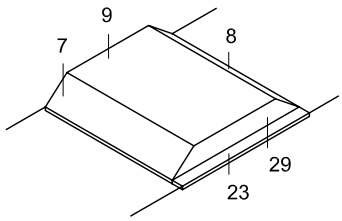
9
7
8
29
23

VIEW - A

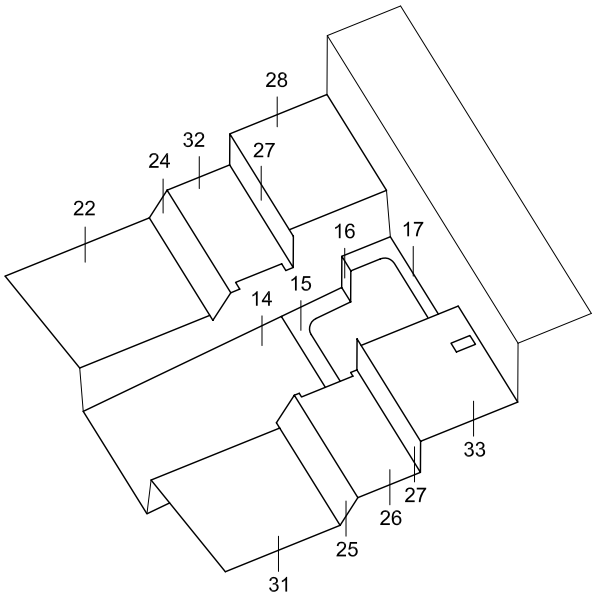
28
32
24
27
22
16
17
15
14
33
27
26
25
31

VIEW - B

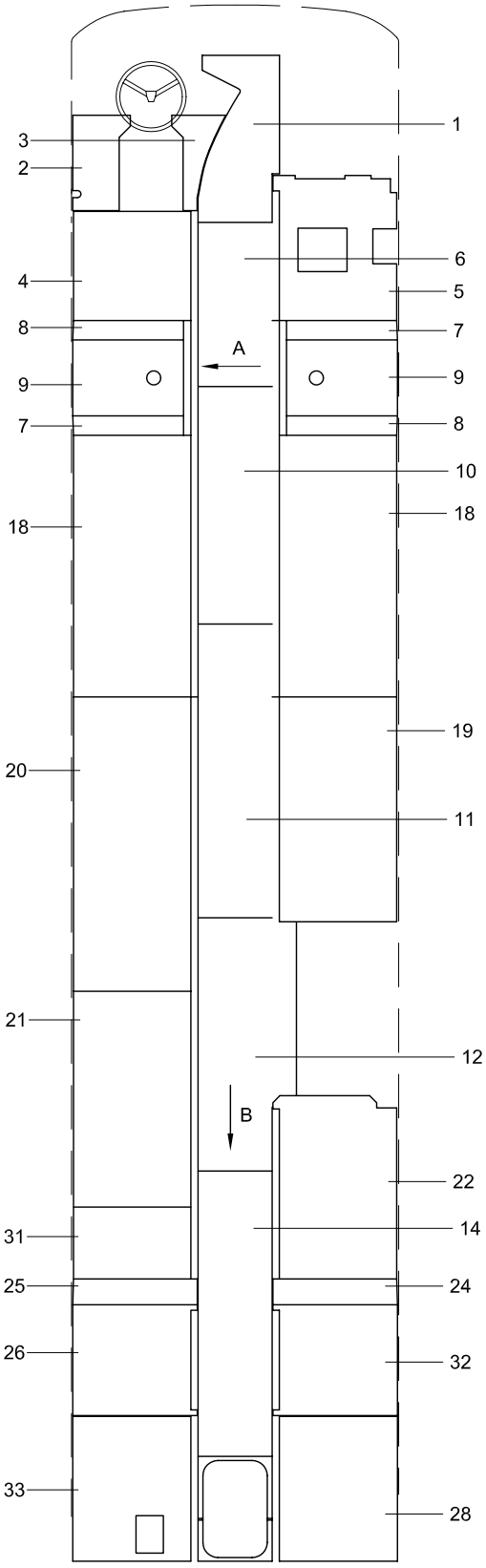
1
3
2
6
4
5
8
7
A
9
9
7
8
10
18
18
19
20
11
21
12
B
22
31
14
25
24
26
32
33
28

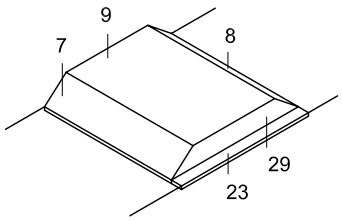
9
7
8
29
23

VIEW - A

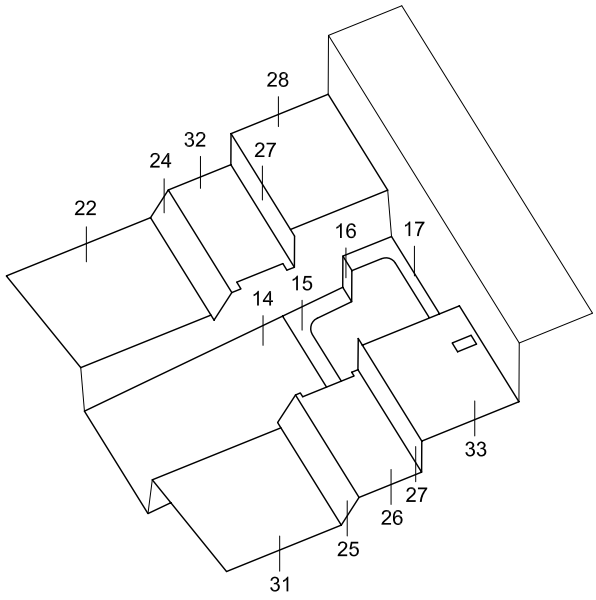
28
32
24
27
22
16
17
15
14
33
27
26
25
31

VIEW - B

TEMSA	FLOORING BOARDS BODENBRETTER PLANCHERS BORDI RIVESTMENTO PAVIMENTO			Drw.no 61721-92000-70/61721-94000-70					33-110
				Vehicle Model: TB162L - TB162R					RevDate: Page: 1

Pos	Part Number	English	German	French	Italian	Qty	R/P	From	Up To	Original Number Supplier
1	61721-94000-01X	BOARD	LATTE	PLANCHE	LEGNO	1		1		
2	61721-94000-02X	BOARD	LATTE	PLANCHE	LEGNO	1		1		
3	61721-90420-02X	BOARD	LATTE	PLANCHE	LEGNO	1		1		
4	61721-94000-04X	BOARD	LATTE	PLANCHE	LEGNO	1		1		
5	61721-94000-05X	BOARD	LATTE	PLANCHE	LEGNO	1		1		
6	61721-94000-06X	BOARD	LATTE	PLANCHE	LEGNO	1		1		
7	61721-94000-07X	BOARD	LATTE	PLANCHE	LEGNO	2		1		
8	61721-94000-08X	BOARD	LATTE	PLANCHE	LEGNO	2		1		
9	61721-94000-09X	BOARD	LATTE	PLANCHE	LEGNO	2		1		
10	61721-94000-10X	BOARD	LATTE	PLANCHE	LEGNO	1		1		
11	61721-94000-11X	BOARD	LATTE	PLANCHE	LEGNO	1		1		
12	61721-94000-12X	BOARD	LATTE	PLANCHE	LEGNO	1		1		
14	61721-94000-14X	BOARD	LATTE	PLANCHE	LEGNO	1		1		
15	61721-94000-15X	BOARD	LATTE	PLANCHE	LEGNO	1		1		
16	61721-94000-16X	BOARD	LATTE	PLANCHE	LEGNO	2		1		
17	61721-94000-17X	BOARD	LATTE	PLANCHE	LEGNO	1		1		
18	61721-94000-18X	BOARD	LATTE	PLANCHE	LEGNO	2		1		
19	61721-94000-19X	BOARD	LATTE	PLANCHE	LEGNO	1		1		
20	61721-94000-20X	BOARD	LATTE	PLANCHE	LEGNO	2		1		
21	61721-94000-21X	BOARD	LATTE	PLANCHE	LEGNO	1		1		
22	61721-94000-22X	BOARD	LATTE	PLANCHE	LEGNO	1		1		
23	61721-94000-23X	BOARD	LATTE	PLANCHE	LEGNO	1		1		
24	61721-94000-24X	BOARD	LATTE	PLANCHE	LEGNO	1		1		
25	61721-94000-25X	BOARD	LATTE	PLANCHE	LEGNO	1		1		
26	61721-94000-26X	BOARD	LATTE	PLANCHE	LEGNO	1		1		
27	61721-94000-27X	BOARD	LATTE	PLANCHE	LEGNO	2		1		
28	61721-94000-28X	BOARD	LATTE	PLANCHE	LEGNO	1		1		
29	61721-94000-29X	BOARD	LATTE	PLANCHE	LEGNO	2		1		
31	61721-94000-31X	BOARD	LATTE	PLANCHE	LEGNO	1		1		
32	61721-94000-32X	BOARD	LATTE	PLANCHE	LEGNO	1		1		
33	61721-94000-33X	BOARD	LATTE	PLANCHE	LEGNO	1		1		
34	61721-92000-06X	BOARD	LATTE	PLANCHE	LEGNO	1		1		
35	61721-92000-11X	BOARD	LATTE	PLANCHE	LEGNO	1		1		

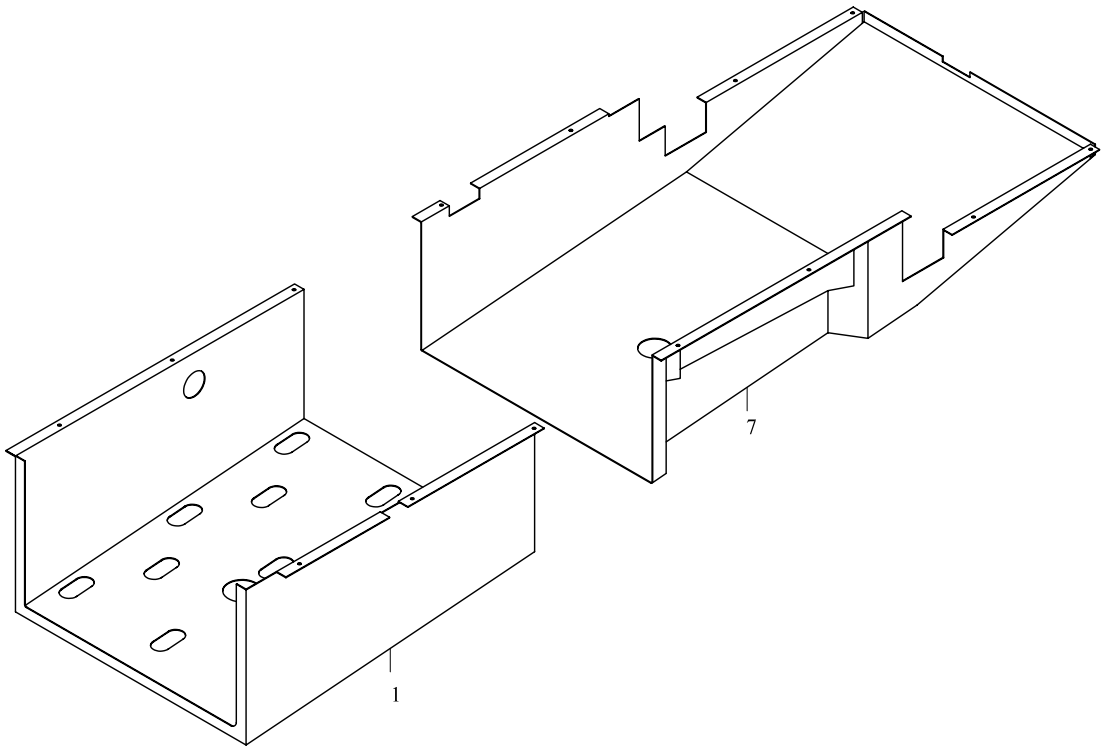
7
1

TEMSA

ENGINE UNDER COVER
MOTORSCHUTZ UNTEN
PROTECTION INFÉRIEURE DU MOTEUR
PROTEZIONE INFERIORE MOTORE

Drw.no
61705-90016-70

Vehicle Model:
TB162L - TB162R

33-120

RevDate:
Page: 1

Pos	Part Number	English	German	French	Italian	Qty	R/P	From	Up To	Original Number Supplier
1	61705-90010-71BY	RETARDER COVER	RETARDER SCHUTZ	MEMOIRE DU RALENTIS	PROTEZIONE RITARDAT	1		1		
7	61705-90010-73Y	ENGINE BOTTOM COVER	MOTORSCHUTZ UNTEN	MEMOIRE INFERIEURE D	PROTEZIONE INFERIORE	1		1		

34	RELAY, WIRING & OTHER	RELAIS, KABEL ANLAGEN		
34-010	Battery And Cable Batterie et câble	Batterie Kabeln Batteria e cavo	TB162L	TB162R
34-020	Relay Panel - Front Tableau de relais – Avant	Vordere Relaispaneele Pannello relee – anteriore	TB162L	TB162R
34-030	Relay Panel - Rear Tableau de relais – Arrière	Hintere Relaispaneele Pannello relee – posteriore	TB162L	TB162R
34-060	Harness Wiring Ceinture de sécurité	Kabel Anlagen Cintura di sicurezza	TB162L	TB162R
34-070	Horn And Buzzer Klaxon et sirène	Hupe und Pfeife Segnale acustico e tromba	TB162L	TB162R

TEMSA

Battery And Cable
Batterie Kabeln
Batterie et câble
Batteria e cavo

Vehicle Model: TB162L - TB162R

Group No : 34-010
Draw. Num. : x
Rev. Date :
Page : 1

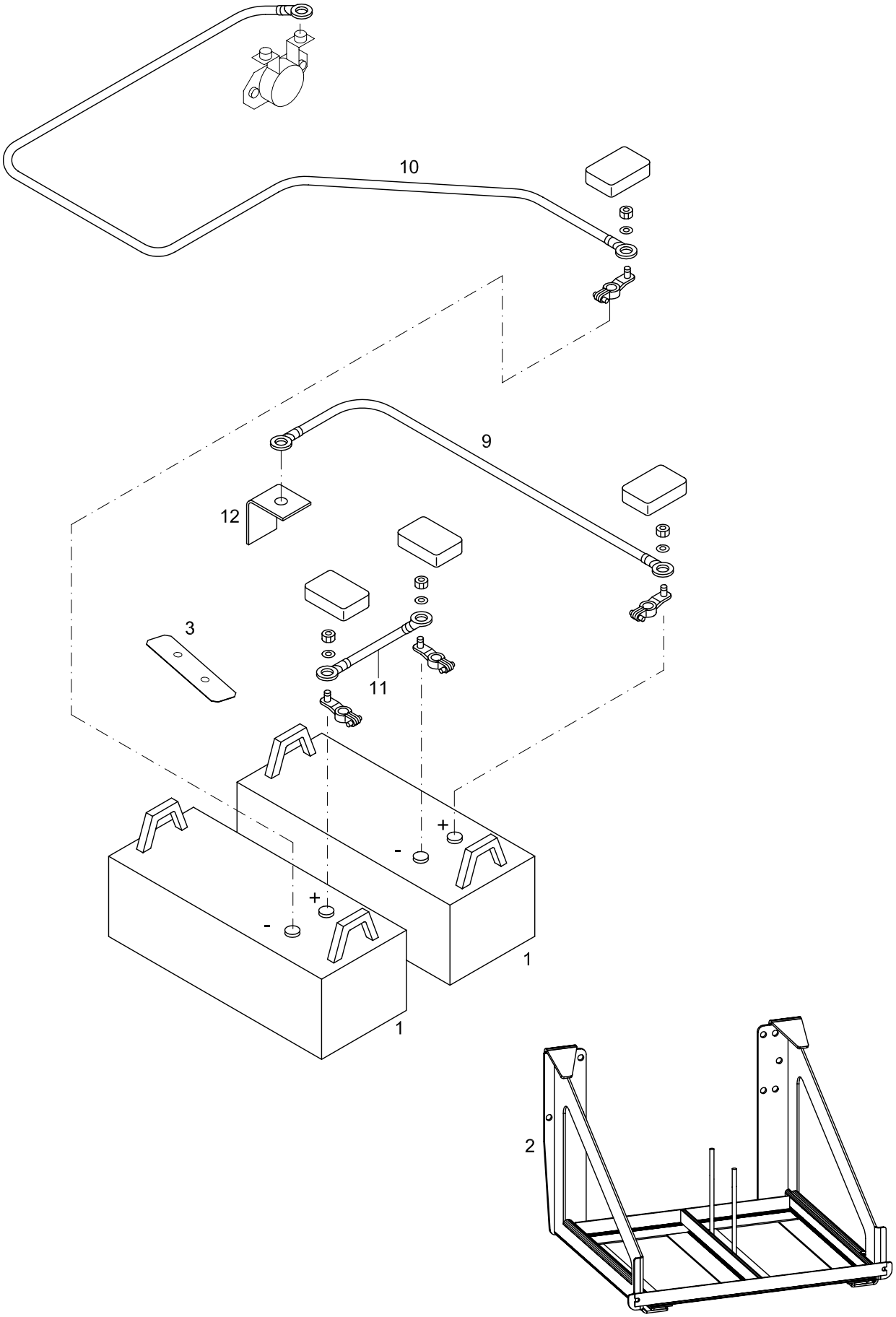

TEMSA	BATTERY & CABLE BATTERIE UND KABELN BATTERIE ET CÂBLE BATTERIA E CAVO			Drw.no 64411-90010-70					34-010
				Vehicle Model: TB162L - TB162R					RevDate: Page: 1
Pos	Part Number	English	German	French	Italian	Qty	R/P	From	Up To	Original Number Supplier
1	64411-94039-01Y	BATTERY	BATTERIE	BATTERIE	BATTERIA	2		1		
2	64411-90100-70Y	SUPPORT BATTERY	BATTERIE SUPPORT	SOUTIEN DE BATTERIE		1		1		
3	61711-71319-01Y	KEEPER	PLATTE	PLAQUE D'IMMATRICULA	TARGA	1		1		
9	64411-70010-77Y	CABLE BATTERY	BATTERIE KABEL	CABLE DE BATTERIE	CAVO BATTERIA	1		1		
10	64411-90118-01Y	CABLE BATTERY	BATTERIE KABEL	CABLE DE BATTERIE	CAVO BATTERIA	1		1		
11	64411-70010-78Y	CABLE BATTERY	BATTERIE KABEL	CABLE DE BATTERIE	CAVO BATTERIA	1		1		
12	61501-36090-32X	BRACKET BATTERY	BATTERIE MASSE BRACKET	SUPPORT DU CHASSIS D	BRACCIO TELAIO BATTE	1		1		

up to 2004.04.12

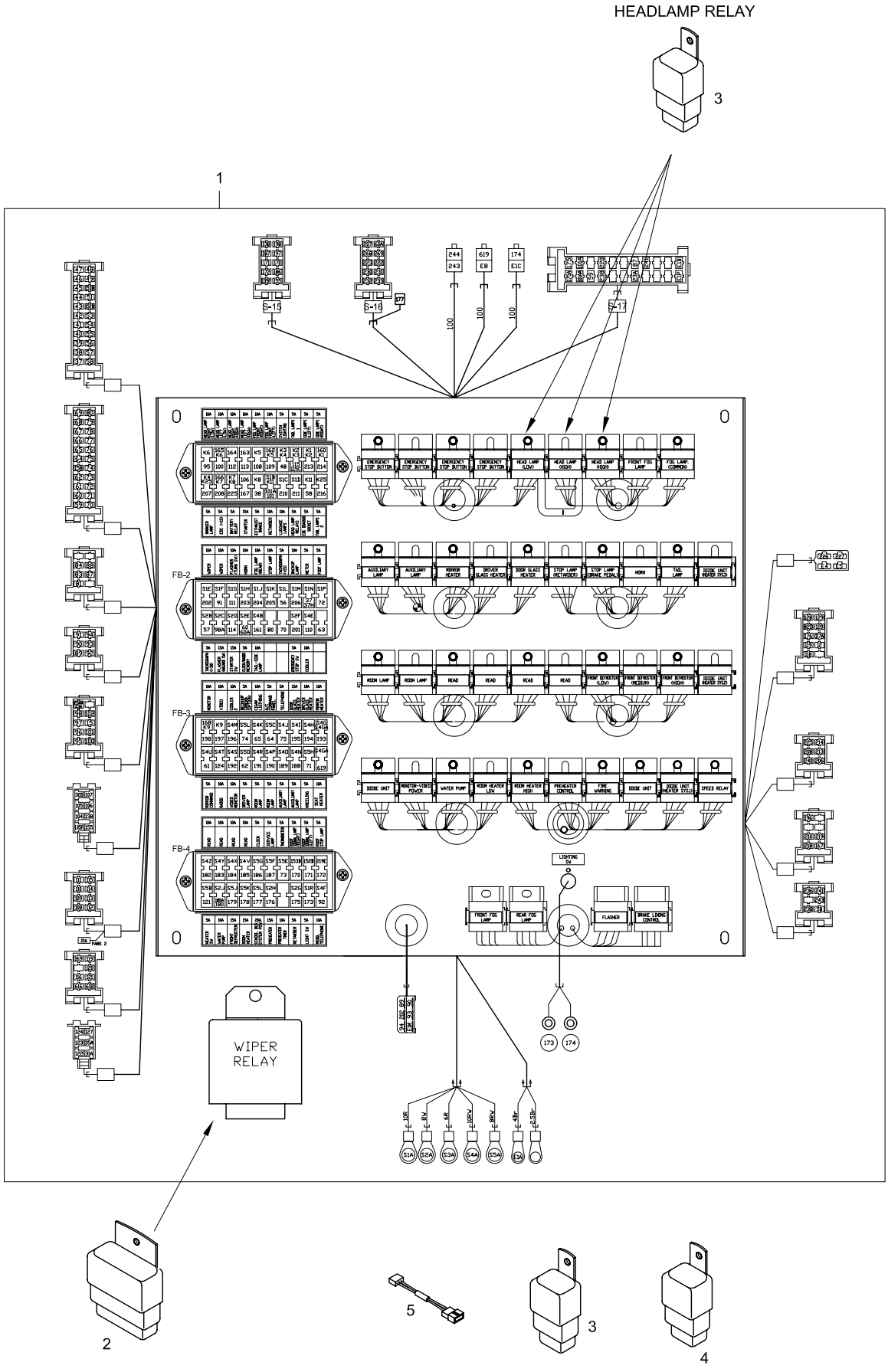

after 2004.04.12

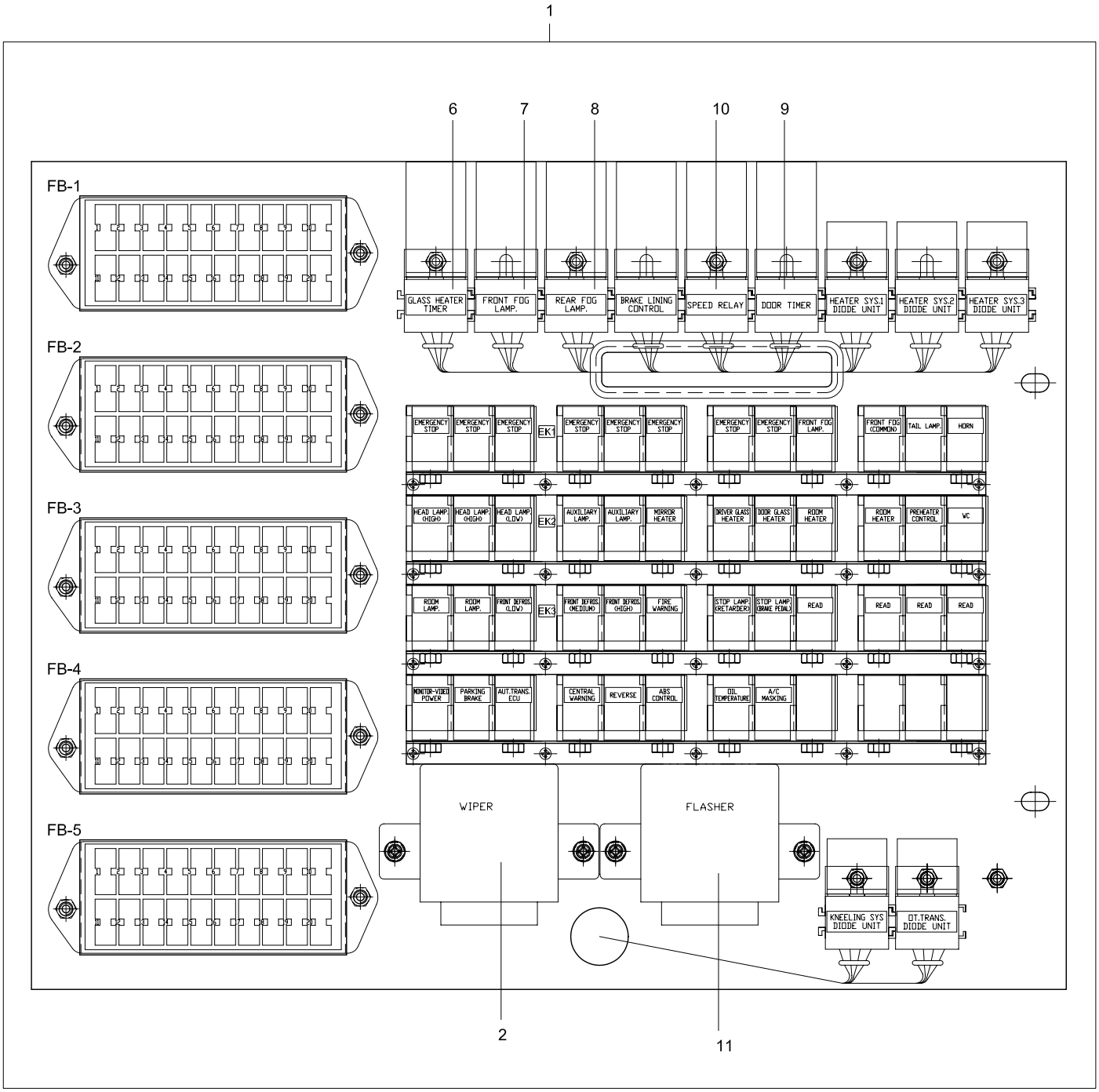

TEMSA

RELAY PANEL - FRONT
VORDERE RELAISPANEELE
TABLEAU DE RELAIS – AVANT
PANNELLO RELEE – ANTERIORE

Drw.no
64372-94130-71Y

Vehicle Model:
TB162L - TB162R

34-020

RevDate: 10.02.2005
Page: 1

Pos	Part Number	English	German	French	Italian	Qty	R/P	From	Up To	Original Number Supplier
1	64103-94990-70Y	RELAY PANEL ASSY FRONT	RELAIS PANEELE FRONT KOMPLETT	TABLEAU DE RELAIS AV	COMPL.PANNELLO RELÈ	1		1	120404 2004	
1	64103-94993-70Y	RELAY PANEL ASSY FRONT	RELAIS PANEELE FRONT KOMPLETT	TABLEAU DE RELAIS AV	COMPL.PANNELLO RELÈ	1		120404 2004		
2	64103-90109-11Y	WIPER RELAY	SCHEIBENWISSHER RELAIS	RELAIS DE L'ESSUIE-GL	RELÈ TERGICRISTALLO	1		1	150604 2004	
2	5WG002450-181	WIPER RELAY	SCHEIBENWISSHER RELAIS	RELAIS DE L'ESSUIE-GL	RELÈ TERGICRISTALLO	1		150604 2004		HELLA
3	64103-70109-01Y	RELAY 20A	RELAIS	RELAIS	RELÈ	AR		1	120404 2004	
3	PB100004Y	RELAY 20A	RELAIS	RELAIS	RELÈ	AR		120404 2004		
3	PB100003Y	RELAY 15A	RELAIS	RELAIS	RELÈ	AR		120404 2004		
3	PB100002Y	RELAY 10A	RELAIS	RELAIS	RELÈ	AR		120404 2004		
3	PB100001Y	RELAY 5A	RELAIS	RELAIS	RELÈ	AR		120404 2004		
4	64103-90109-05Y	DIODE UNIT	DIODEN EINBAUTEIL	UNITE DE DIODES	UNITÀ DIODO	1		1		
5	TH992011Y	RESISTANCE	WIEDERSTAND	RESISTANCE	RESISTENZA	1		1	120404 2004	
6	TY254159Y	GLASS HEATER TIMER RELAY				1		120404 2004		
7	64103-70109-02Y	FRONT FOG LAMP RELAY				1		120404 2004		
8	64103-70109-03Y	REAR FOG LAMP RELAY				1		120404 2004		
9	64103-90109-21Y	DOOR TIMER RELAY				1		120404 2004		
10	PB100009Y	SPEED RELAY				1		120404 2004		
11	TM253124	FLASHER RELAY				1		120404 2004		4DW004513001 HELLA

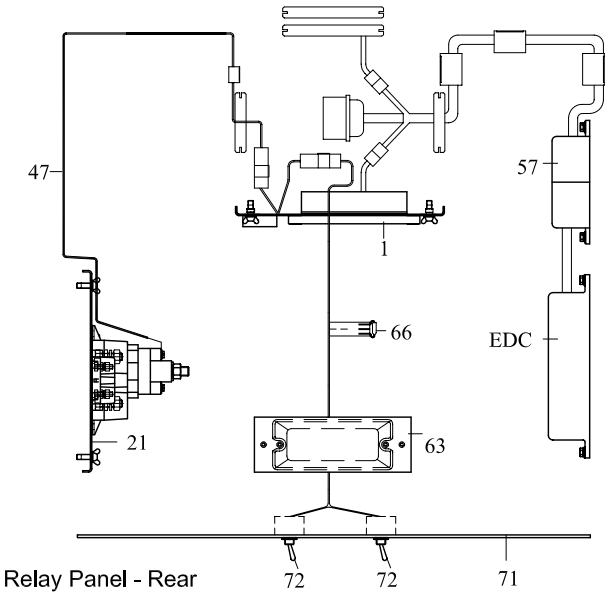

Relay Panel - Rear

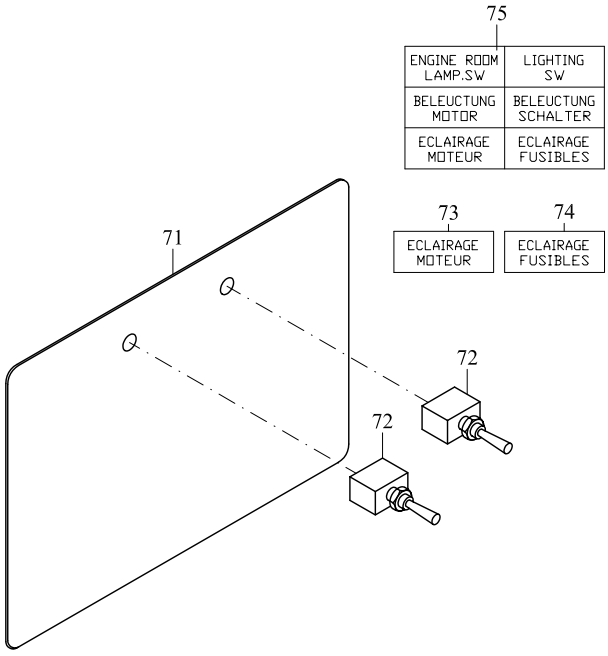

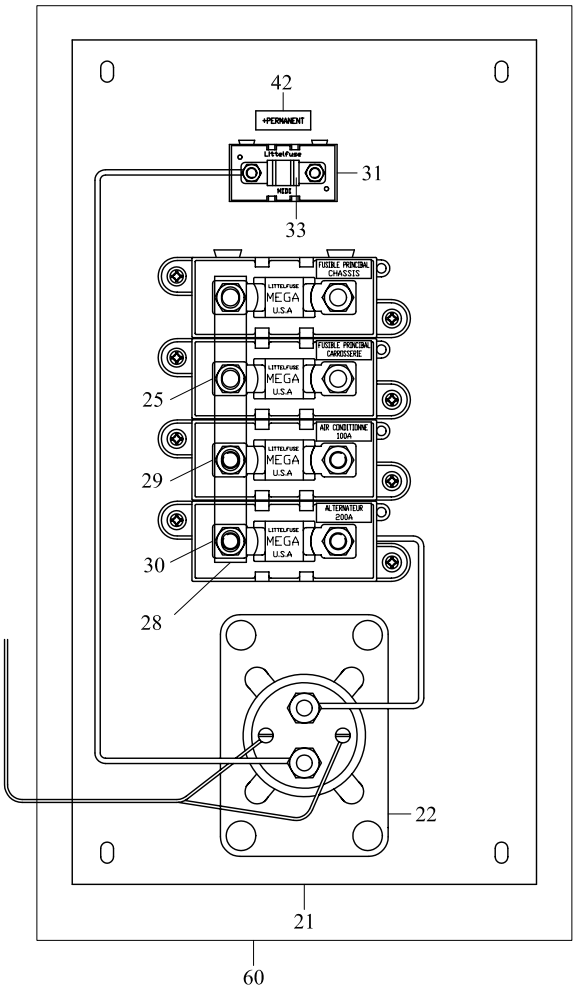

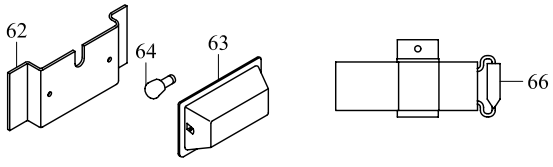

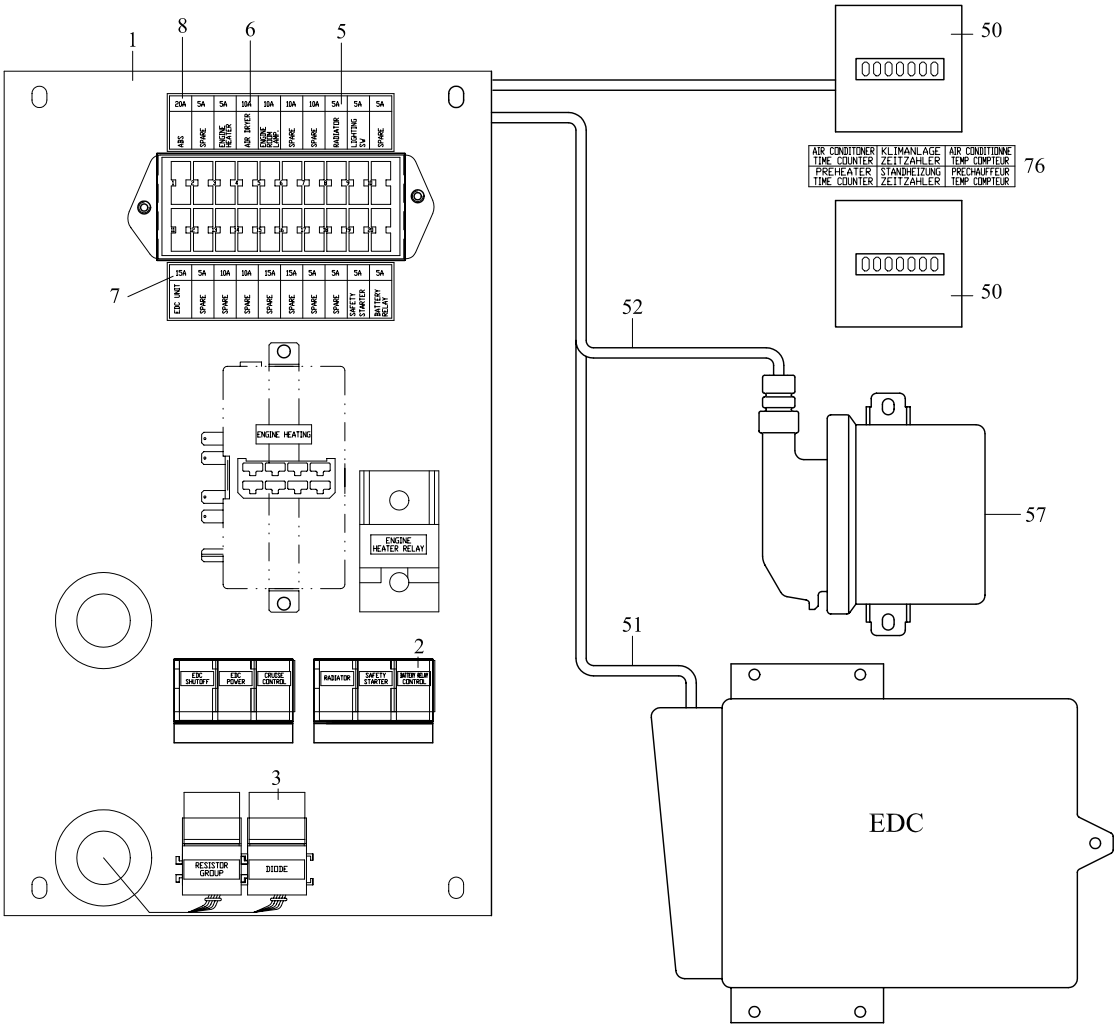
1
8
6
5
50
7
52
ENGINE HEATING
ENGINE HEATER RELAY
57
2
51
3
RESISTOR GROUP
DIODE
EDC
AIR CONDITIONER TIME COUNTER
KLIMANLAGE ZEITZAHLER
AIR CONDITIONNE TEMP COMPTEUR
PREHEATER TIME COUNTER
STANDHEIZUNG ZEITZAHLER
PRECHAUFFEUR TEMP COMPTEUR
76

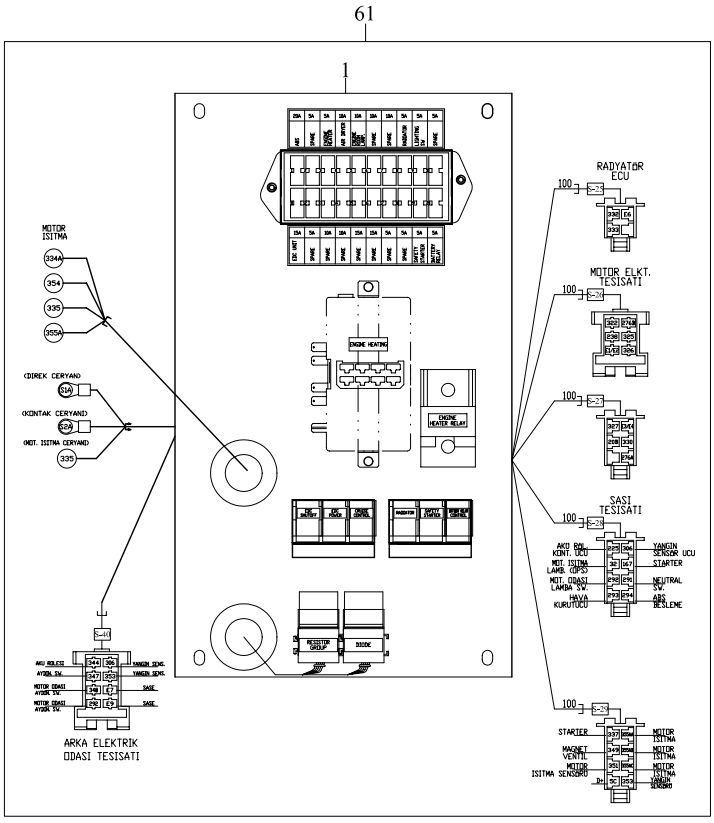
61
1
MOTOR ISITMA
RADYATÖR ECU
MOTOR ELKT. TESISATI
SASI TESISATI
ARKA ELEKTRIK ODASI TESISATI
STARTER
MOTOR ISITMA

TEMSA	RELAY PANEL - REAR HINTERE RELAISPANEELE TABLEAU DE RELAIS – ARRIÈRE PANNELLO RELEE – POSTERIORE			Drw.no 64372-94140-71 Vehicle Model: TB162L - TB162R						34-030 RevDate: 10.02.2005 Page: 1
Pos	**Part Number**	**English**	**German**	**French**	**Italian**	**Qty**	**R/P**	**From**	**Up To**	Original Number Supplier
1	64103-90980-81Y	RELAY PANEL	RELAIS PANEELE	TABLEAU DES RELAIS	PANNELLO RELÈ	1		1	120404 2004	
1	64103-91980-83Y	RELAY PANEL	RELAIS PANEELE	TABLEAU DES RELAIS	PANNELLO RELÈ	1		120404 2004		
2	64103-70109-01Y	FUSE 20A	RELAIS 20A	RELAIS 20A	RELÈ 20A	AR		1	120404 2004	
2	PB100004Y	FUSE 20A	RELAIS 20A	RELAIS 20A	RELÈ 20A	AR		120404 2004		
3	TM254193Y	DIODE UNIT	DIODE UNIT	UNITE DE DIODES	UNITÀ DIODO	1		1		
5	64317-70019-02Y	FUSE 5A	SICHERUNG 5A	FUSIBLE 5A	FUSIBILE 5A	10		1	120404 2004	
5	PB100001Y	FUSE 5A	SICHERUNG 5A	FUSIBLE 5A	FUSIBILE 5A	10		120404 2004		
6	TS810965Y	FUSE 10A	SICHERUNG 10A	FUSIBLE 10A	FUSIBILE 10A	6		1		
6	PB100002Y	FUSE 10A	SICHERUNG 10A	FUSIBLE 10A	FUSIBILE 10A	6		1		
7	64317-70019-01Y	FUSE 15A	SICHERUNG 15A	FUSIBLE 15A	FUSIBILE 15A	3		1		
7	PB100003Y	FUSE 15A	SICHERUNG 15A	FUSIBLE 15A	FUSIBILE 15A	3		1		
8	64294-40000-10Y	FUSE 20A	SICHERUNG 20A	FUSIBLE 20A	FUSIBILE 20A	AR		1	120404 2004	
8	PB100004Y	FUSE 20A	RELAIS 20A	RELAIS 20A	RELÈ 20A	AR		120404 2004		
21	64103-90980-80Y	RELAY PANEL	RELAIS PANEELE	TABLEAU DES RELAIS	PANNELLO RELÈ	1		1		
22	81.25902-6157	BATTERY RELAY	BATTERIE RELAIS	RELAIS DE BATTERIE	RELÈ BATTERIA	1		1		
25	64103-90109-03Y	FUSE BOX	SICHERUNG BOX	FUSIBLE	FUSIBILE	4		1		
28	64103-90960-80Y	COPPER BAR	KUPFER BAR	BARRE DE CUIVRE	BARRA IN RAME	1		1		
29	64103-90109-06Y	FUSE - 100A	SICHERUNG -100A	FUSIBLE-100A	FUSIBILE 100A	3		1		
30	64103-90109-07Y	FUSE - 200A	SICHERUNG - 200A	FUSIBLE-200A	FUSIBILE 200	1		1		
31	TM255125Y	FUSE BOX	SICHERUNG	FUSIBLE	FUSIBILE	1		1		
33	TM255146Y	FUSE 50A	SICHERUNG 50A	FUSIBLE 50A	FUSIBILE 50A	1		1		
47	64406-91230-70Y	ENGINE HARNESS WIRING	ELEKTRISCHE ANLAGEN IM MOTOR	INSTALLATION ELECTRI	IMPIANTO ELETTRICO M	1		1		
50	PB100006Y	PREHEATER TIMER COUNTER	ZEITZAHLER	TEMP COMPTEUR	TEMP COMPTEUR	1		1		
51	64406-91030-80Y	ENGINE HARNESS ECU	ELEKTRISCHE ECU ANLAGEN IM MOTOR	ELECTRIQUE DU MOTEU ECU	IMPIANTO ELETTRICO M ECU	1		1		
52	64406-91100-70Y	ECU CABLE RADIATOR	ECU KABEL KÜHLER	CABLE UCE RADIATEUR	CAVO ECU RADIATORE	1		1		
57	81.25435-6494	ECU RADIATOR	KÜHLER ECU	RADIATEUR UCE	RADIATORE ECU	1		1		
60	64103-91980-81Y	PANEL ASSY RELAY REAR	RELAIS PANEELE HINTEN	TABLEAU DE RELAIS AR	PANNELLO DEL RELÈ PO	1		1	120404 2004	
60	64103-90980-83Y	PANEL ASSY RELAY REAR	RELAIS PANEELE HINTEN	TABLEAU DE RELAIS AR	PANNELLO DEL RELÈ PO	1		120404 2004		
61	64103-90980-84Y	RELAY PANEL ASSY REAR	RELAIS PANEELE HINTEN KOMPL.	TABLEAU DE RELAIS – C	PANNELLO DEL RELÈ PO	1		1	120404 2004	
61	64103-90980-87Y	RELAY PANEL ASSY REAR	RELAIS PANEELE HINTEN KOMPL.	TABLEAU DE RELAIS – C	PANNELLO DEL RELÈ PO	1		120404 2004		
62	TU252124AY	BASE LAMP	BRACKET	SOCLE DE LAMPE	BASAMENTO LAMPADA	1		1		
63	TU252106Y	TURUNK ROOM LAMP	KOFFERRAUM BELEUCHTUNG	LAMPE DU COFFRE	LAMPADINA PORTABAG	1		1		
64	MF820185Y	BULB	AMPEL	AMPOULE	LAMPADINA	1		1		
66	TM255152Y	FIRE WARNINIG SENSOR	FEUER WARNUNG	CAPTEUR AVERTISSEUR	SENSORE AVVERTIMENT	1		1		
71	64372-90140-01AY	COVER	DECKEL	COUVERCLE	COPERTURA	1		1		

TEMSA	RELAY PANEL - REAR HINTERE RELAISPANEELE TABLEAU DE RELAIS – ARRIÈRE PANNELLO RELEE – POSTERIORE			Drw.no			34-030		
				Vehicle Model: TB162L - TB162R			RevDate: 10.02.2005 Page: 2		
Pos	**Part Number**	**English**	**German**	**French**	**Italian**	**Qty**	**R/P**	**From**	**Up To**	Original Number Supplier
72	MA276132Y	SWITCH	SWITSCH	COMMUTATEUR/CLE	INTERRUTTORE	2		1	120404 2004	
72	TV254141Y	SWITCH	SWITSCH	COMMUTATEUR/CLE	INTERRUTTORE	2		120404 2004		
73	64103-90982-30Y	SWITCH LABEL	ETIKETTE SWITSCH	ETIQUETTE DE CLE	ETICHETTA INTERRUTT(	1		1	120404 2004	
74	64103-90982-29Y	SWITCH LABEL	ETIKETTE SWITSCH	ETIQUETTE DE CLE	ETICHETTA INTERRUTT(	1		1	120404 2004	
75	64103-90982-52Y	SWITCH LABEL	ETIKETTE SWITSCH	ETIQUETTE DE CLE	ETICHETTA INTERRUTT(	1		120404 2004		
76	64103-90982-53Y	LABEL	ETIKETTE	ETIQUETTE	ETICHETTA	1		120404 2004		

CHASSIS HARNESS WIRING
HEATER HARNESS WIRING
AISLE, STEP, DOOR HARNESS WIRING

TB162L

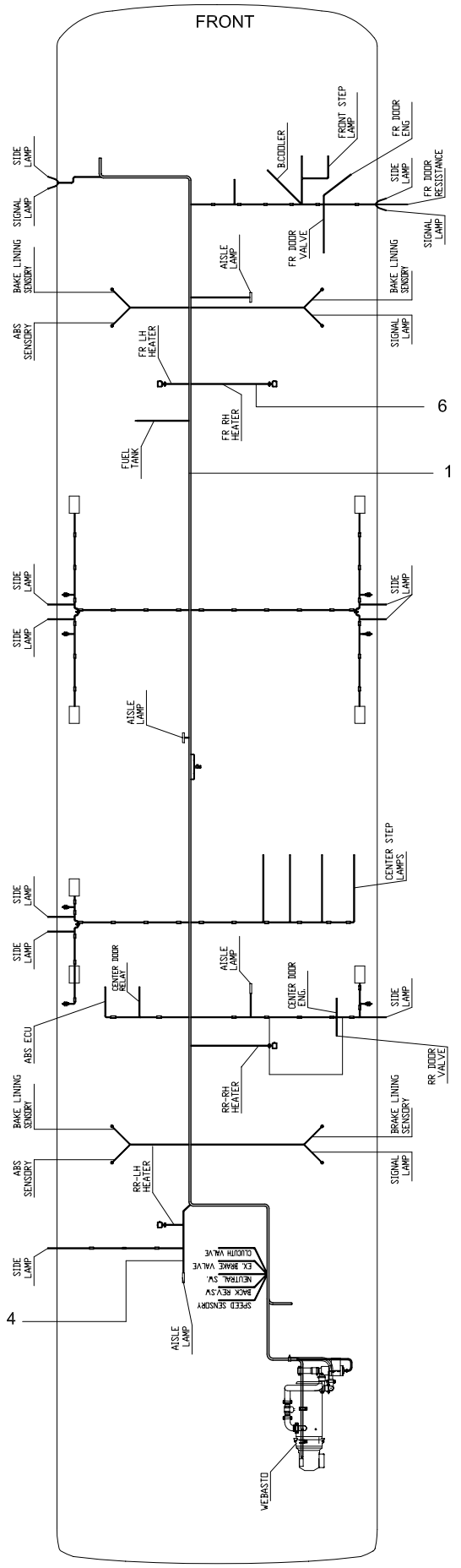

TB162R

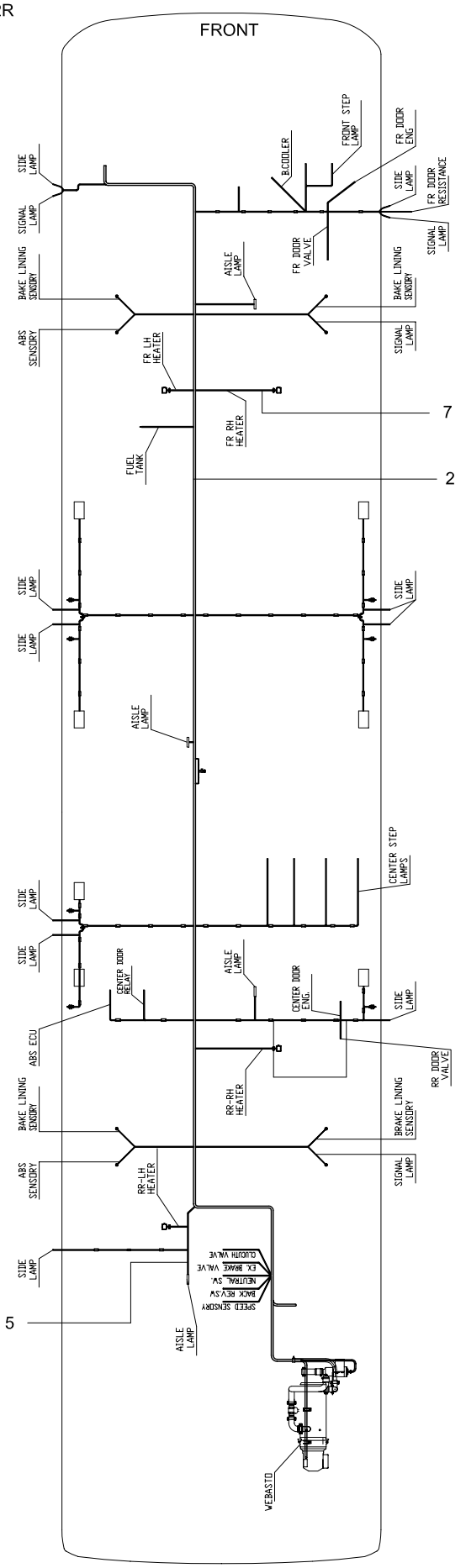

ROOF HARNESS WIRING

TB162L

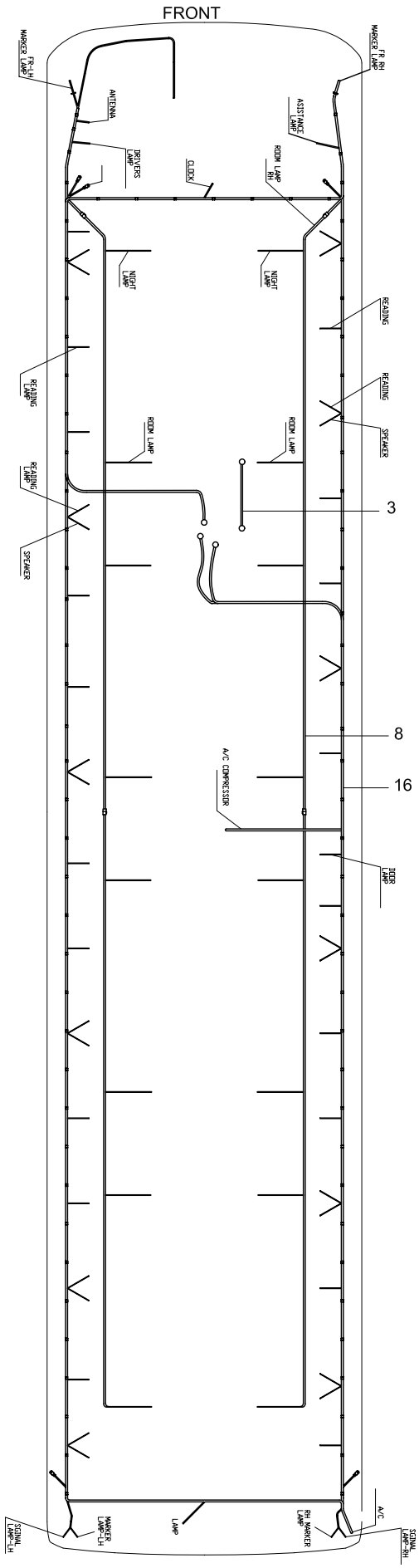

TB162R

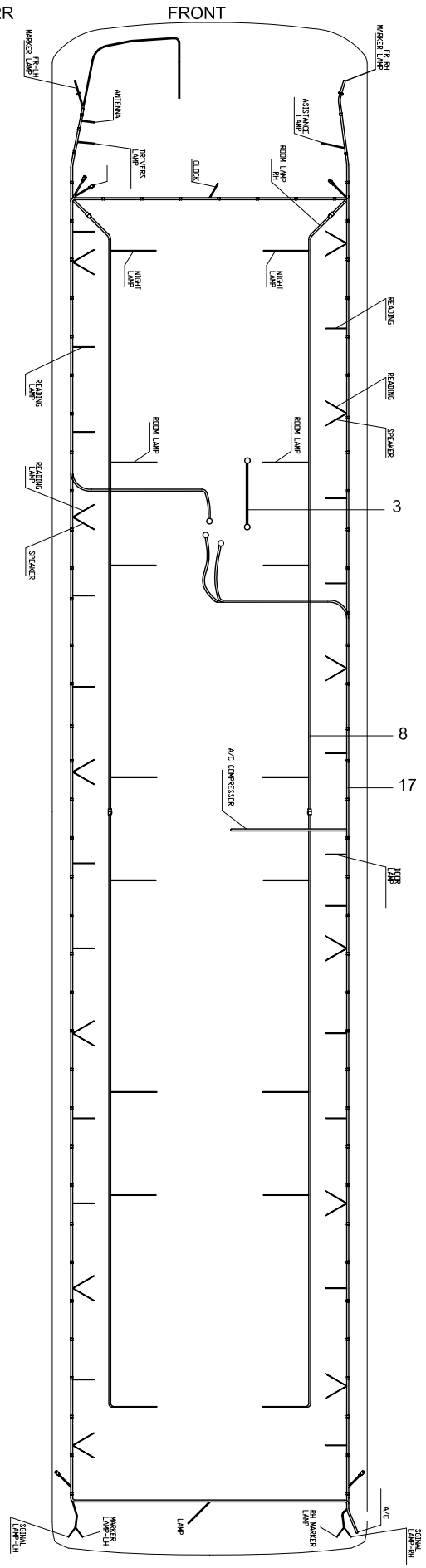

FRONT BODY HARNESS WIRING

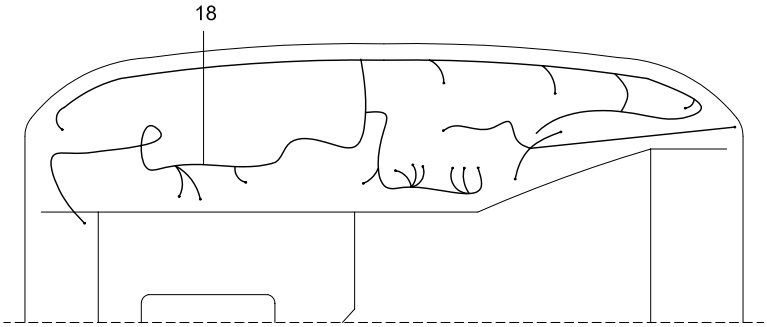

REAR BODY HARNESS WIRING

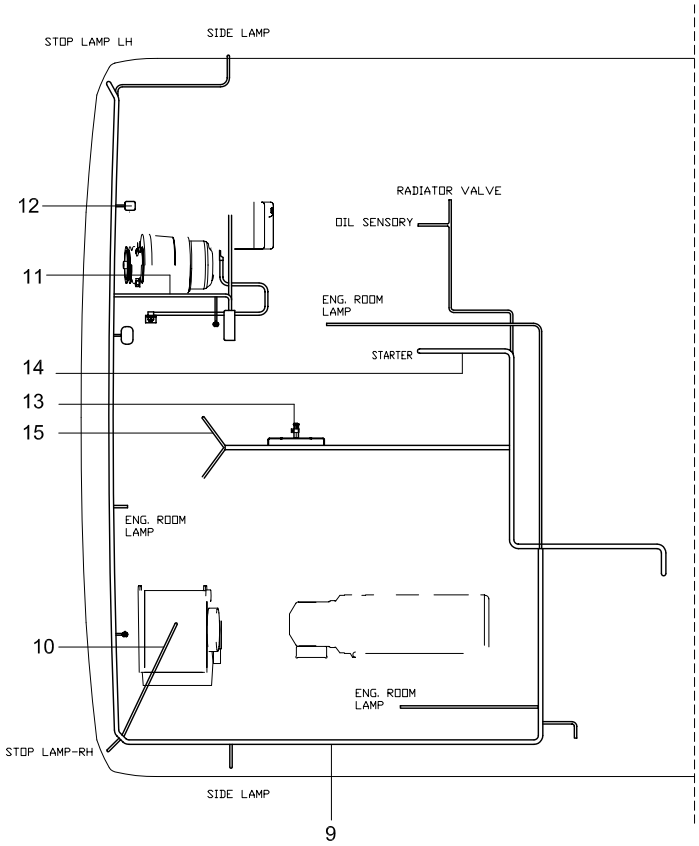

TEMSA

HARNESS WIRING
KABELANLAGE
CEINTURE DE SÉCURITÉ
CINTURA DI SICUREZZA

Drw.no
64211-30260-70

Vehicle Model:
TB162L - TB162R

34-060

RevDate: 10.02.2005
Page: 1

Pos	Part Number	English	German	French	Italian	Qty	R/P	From	Up To	Original Number Supplier
1	64406-94020-81Y	HARNESS CHASSIS WIRING	MASSE KABEL	CABLE DU CHASSIS	CAVO ASSE	1		1	010504 2004	
1	64406-94020-83Y	HARNESS CHASSIS WIRING	MASSE KABEL	CABLE DU CHASSIS	CAVO ASSE	1		010504 2004		
2	64406-94020-80Y	HARNESS CHASSIS WIRING	MASSE KABEL	CABLE DU CHASSIS	CAVO ASSE	1		1	010504 2004	
2	64406-94020-82Y	HARNESS CHASSIS WIRING	MASSE KABEL	CABLE DU CHASSIS	CAVO ASSE	1		010504 2004		
3	64406-94040-80Y	HARNESS WIRING-GROUND	MASSE VERSORGUNGSKABEL	CABLE D'ALIMENTATION	CAVO ALIMENTAZIONE D	1		1		
4	64406-94050-81Y	AISLE,STEP,DOOR HARNESS WIR	GANG,STUFE,TÜR KABEL	MARCHE DU COULOIR, C	GRADINO, CAVO PORTIE	1		1		
5	64406-94050-80Y	AISLE,STEP,DOOR HARNESS WIR	GANG,STUFE,TÜR KABEL	MARCHE DU COULOIR, C	GRADINO, CAVO PORTIE	1		1		
6	64406-94060-81Y	HEATER HARNESS WIRING	HEIZUNG ELEKTRISCHE ANLAGE	INSTALLATION ELECTRI	IMPIANTO ELETTRICO C.	1		1	031204 2004	
6	64406-97060-80Y	HEATER HARNESS WIRING	HEIZUNG ELEKTRISCHE ANLAGE	INSTALLATION ELECTRI	IMPIANTO ELETTRICO C.	1		031204 2004		
7	64406-94060-80Y	HEATER HARNESS WIRING	HEIZUNG ELEKTRISCHE ANLAGE	INSTALLATION ELECTRI	IMPIANTO ELETTRICO C.	1		1	031204 2004	
7	64406-97060-80Y	HEATER HARNESS WIRING	HEIZUNG ELEKTRISCHE ANLAGE	INSTALLATION ELECTRI	IMPIANTO ELETTRICO C.	1		031204 2004		
8	64422-94026-90Y	ROOF HARNESS WIRING	DECKEN KABEL	CABLE DU PLAFOND	CAVO SOFFITTO	1		1		
9	64406-91070-80Y	ENG.ROOM HARNESS	MOTORRAUM KABEL	CABLE DE LA CHAMBRE	CAVO DI VANO MOTORE	1		1		
10	64406-94120-70Y	A/C COMPRESSOR HARNESS	KLIMA KOMPRESSOR KABEL	CABLE DU COMPRESSE	CAVO COMPRESSORE C	1		1		
11	64406-91040-81Y	ALTERNATOR HARNESS	ALTERNATOR KABEL	CABLE DE L'ALTERNATE	CAVO DELL'ALTERNATO	1		1		
12	64372-90030-16Y	SWITCH STARTER SAFETY	SICHHEITSSCHALTER	COMMUTATEUR DE SEC	INTERRUTTORE DI SICU	1		1	?	
13	TM255152Y	FIRE WARNINIG SENSORY	FEUERWARN SENSOR	CAPTEUR AVERTISSEUR	SENSORE AVVERTIMENT	1		1		
14	64411-90128-01Y	STARTER CABLE	STARTER KABEL	CABLE DU STARTER	CAVO STARTER	1		1		
15	64406-91040-70Y	ENGINE SENSORY CABLE	MOTOR SENSOR KABEL	CABLE DU SENSEUR DU	CAVO SENSORE MOTOR	1		1		
16	64422-94036-81Y	LOUDS.& ROOM LAMP HARNESS W.	LAUTSP. UND INNEN BEL. ANLAGE	HAUT-PARLEUR ET INST	ALTOPARLANTE ED IMP	1		1		
17	64422-94036-80Y	LOUDS.& ROOM LAMP HARNESS W.	LAUTSP. UND INNEN BEL. ANLAGE	HAUT-PARLEUR ET INST	ALTOPARLANTE ED IMP	1		1		
18	64406-94010-80Y	FRONT BODY HARNESS WIRING	ELEKTR. ANLAGE FRONT KÖRPER	INSTALLATION ELECTRI	IMPIANTO ELETTRICO B	1		1	031204 2004	
18	64406-94010-81Y	FRONT BODY HARNESS WIRING	ELEKTR. ANLAGE FRONT KÖRPER	INSTALLATION ELECTRI	IMPIANTO ELETTRICO B	1		031204 2004		

TEMSA

Horn And Buzzer
Hupe und Pfeife
Klaxon et sirène
Segnale acustico e tromba

Vehicle Model: TB162L - TB162R

Group No : 34-070
Draw. Num. : x
Rev. Date :
Page : 1

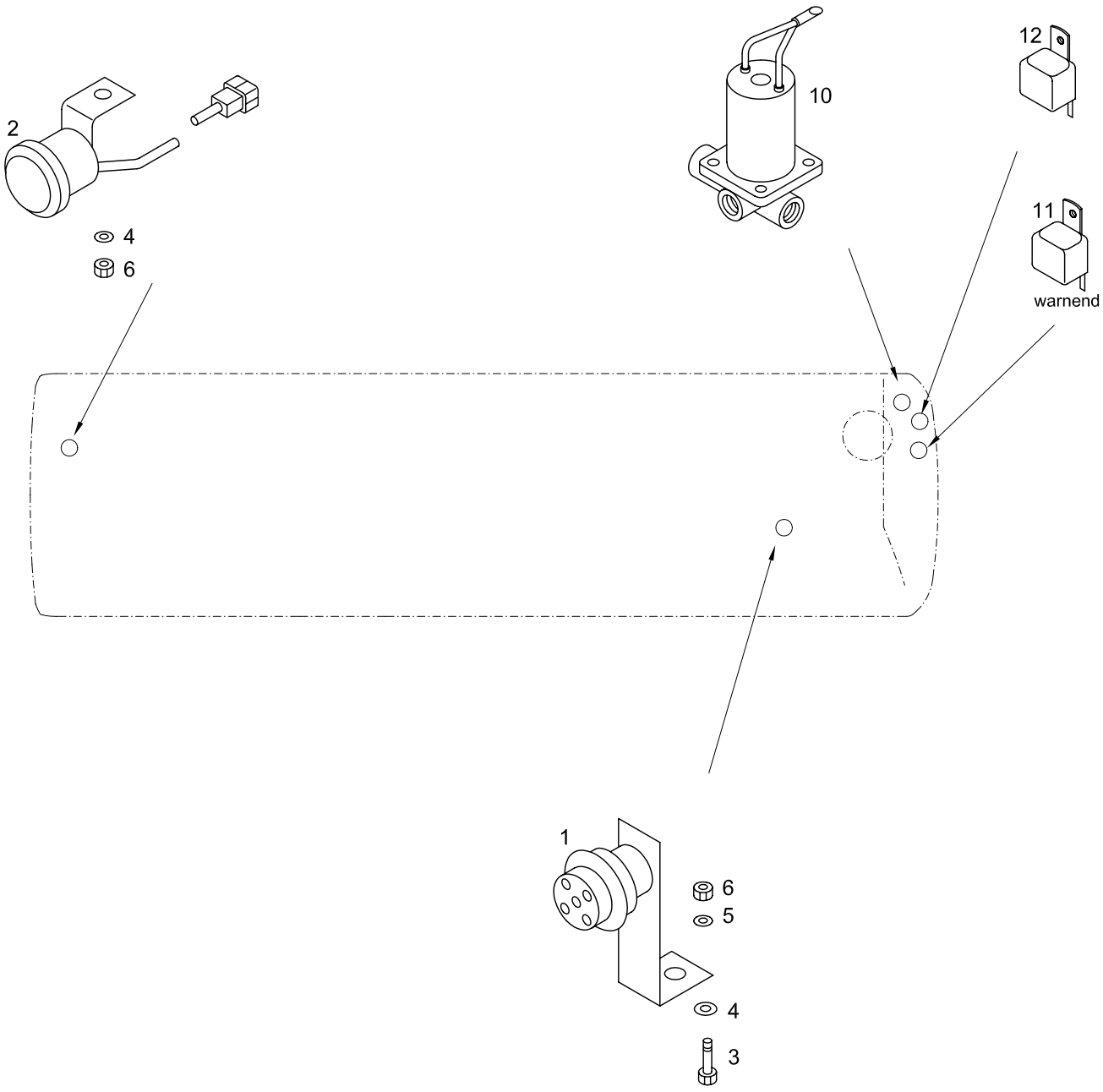

TEMSA

HORN AND BUZZER
HUPE UND PFEIFE
KLAXON ET SIRÈNE
SEGNALE ACUSTICO E TROMBA

Drw.no **34-070**

Vehicle Model: **TB162L - TB162R**

RevDate: 10.02.2005

Pos	Part Number	English	German	French	Italian	Qty	R/P	From	Up To	Original Number Supplier
1	61101-36170-07	ELECRICAL HORN	ELEKTRISCHE HUPE	KLAXON ELECTRIQUE	CLACSON ELETTRICO	2		1		
2	74139-60020-73	BACK BUZZER	RÜCKWÄRTSGANG WARNSIGNAL	SIRENE DE SIGNALEMEN	AVVERTIMENTO SONOR	1		1		
3	MF100053Y	BOLT	SCHRAUBE	BOULON	BULLONE	AR		1		M8*1.25*16
4	MF450405Y	WASHER SPRING	BEILEGSCHEIBE	RONDELLE DE GROWER	RONDELLA	AR		1		A8
5	MF450005Y	WASHER PLAIN	UNTERLEGSCHEIBE	RONDELLE PLATE	RONDELLA	AR		1		A8.5
6	MF430005Y	NUT	MUTTER	ECROU	BULLONE	AR		1		M8
10	TM254132Y	BUZZER	KLINGEL	SONNETTE	CAMPANELLO	1		1		
11	PB100008Y	BUZZER - WARNED	KLINGEL	SONNETTE	CAMPANELLO	1		1		
12	3SB003985-021	BUZZER	KLINGEL	SONNETTE	CAMPANELLO	1		1		

35	SPECIAL EQUIPMENTS	SONDERAUSSTATTUNG		
35-010	Destination Display Sign Panneau indicateur d'itinéraire	Fahrtzielanzeigen Pannello indicazione tragitto	TB162L	TB162R
35-030	Refrigerator			

TEMSA

Destination Display Sign
Fahrtzielanzeigen
Panneau indicateur d'itinéraire
Pannello indicazione tragitto

Vehicle Model: TB162L - TB162R

Group No : 35-010
Draw. Num. : x
Rev. Date :
Page : 1

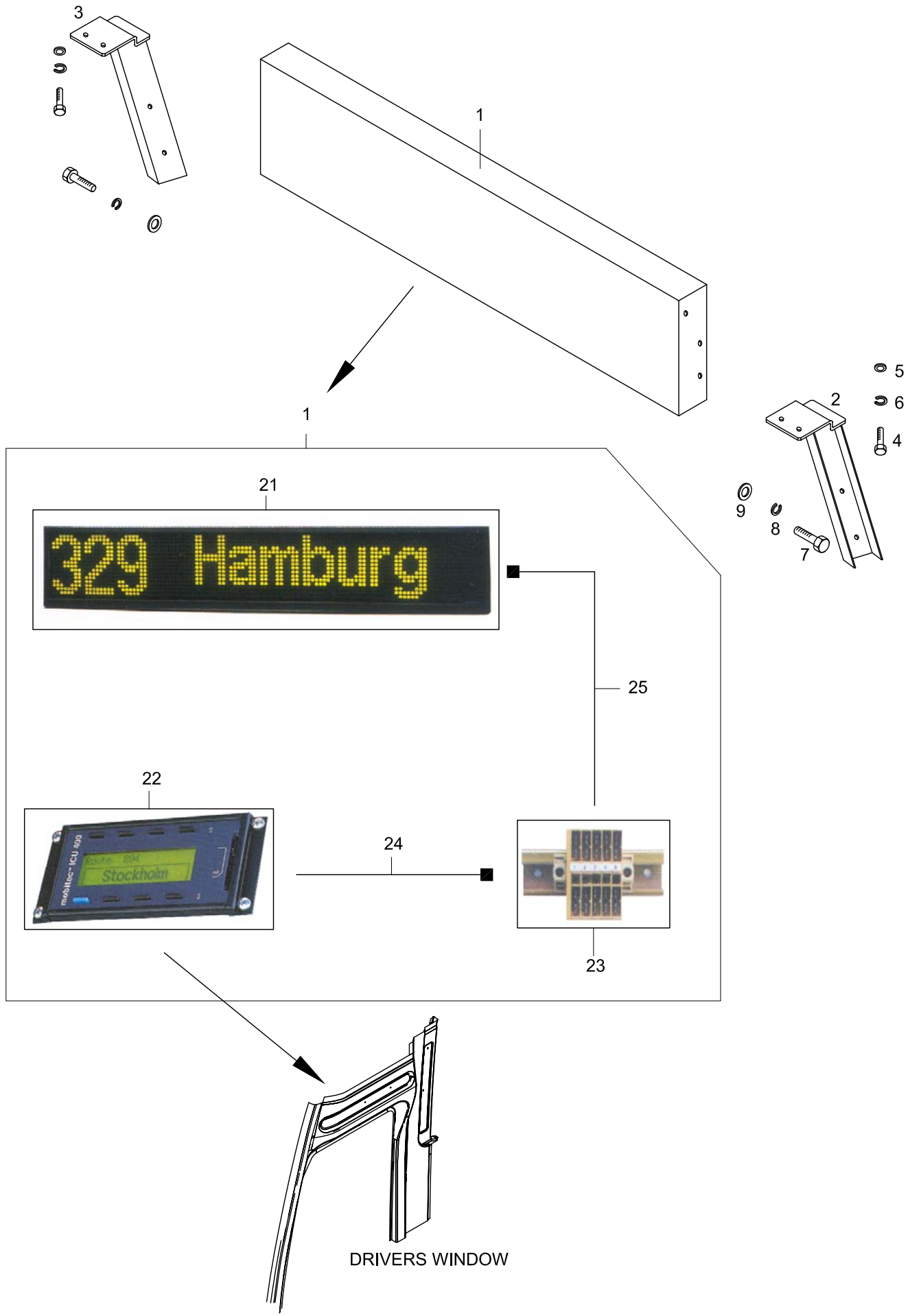

Cabling RS 485 TEMSA (Austrian Postbus)

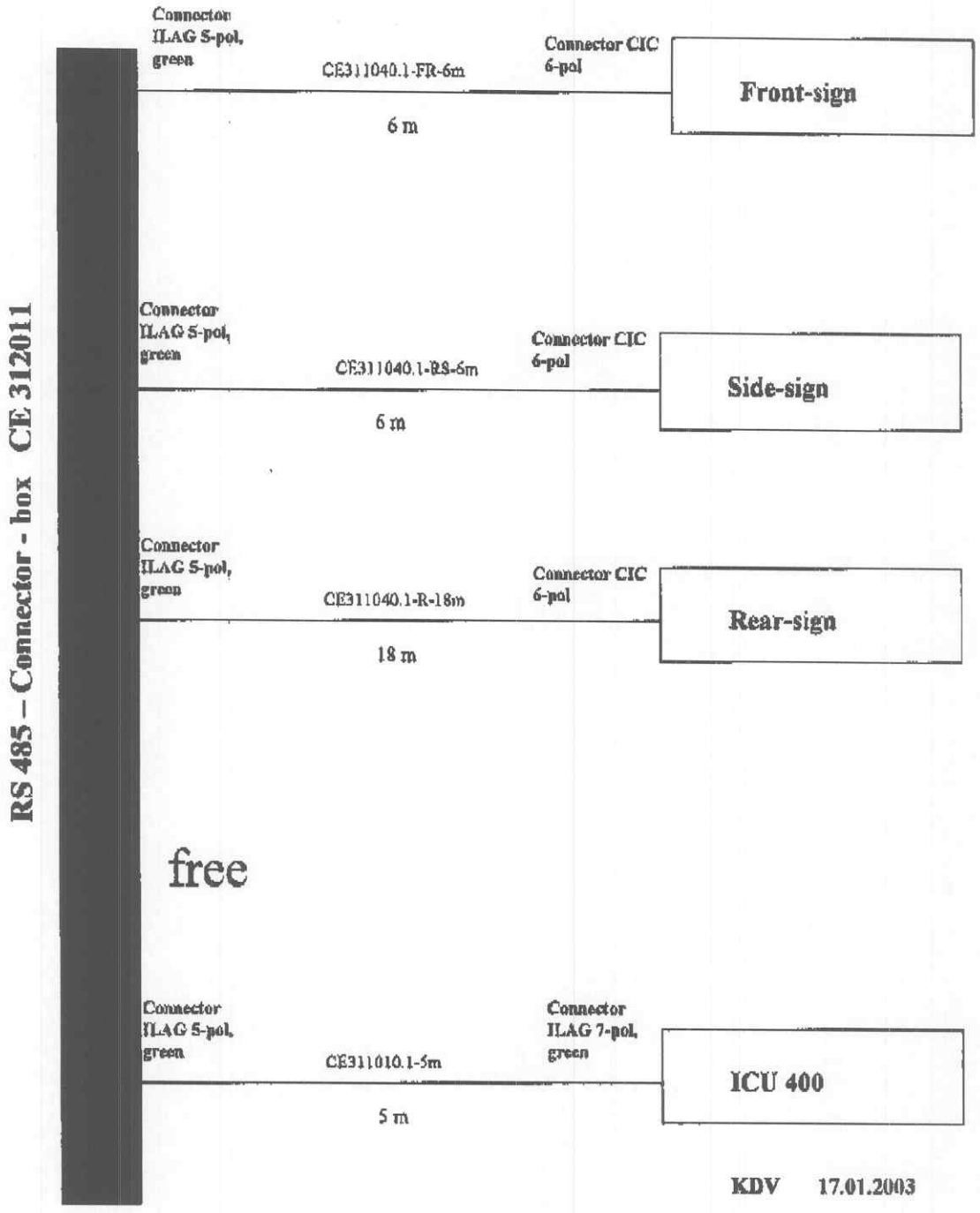

IBIS-cabling TEMSA

(Postbus Austria)

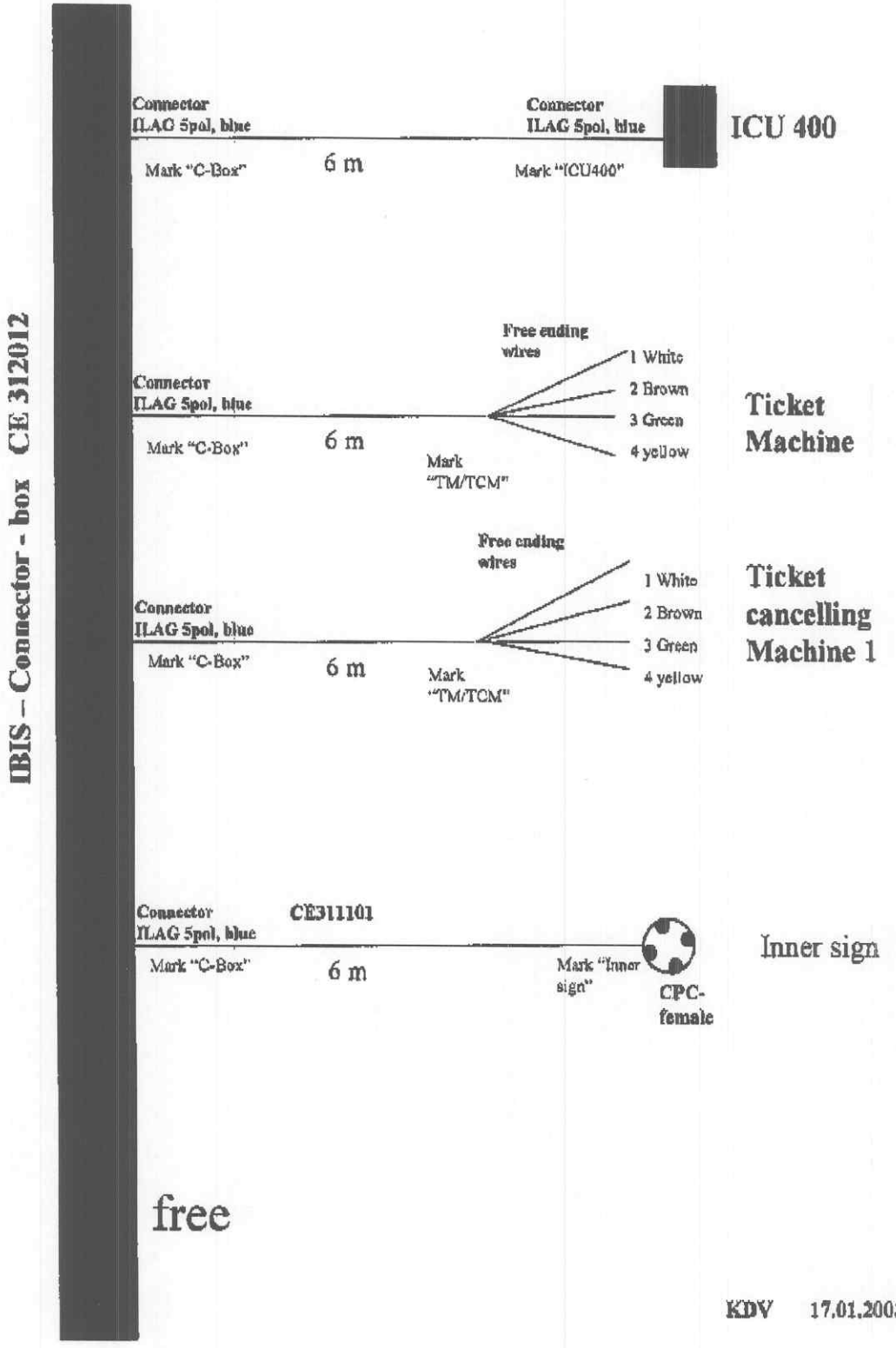

KDV 17.01.2003

ASSISTANCE SIDE

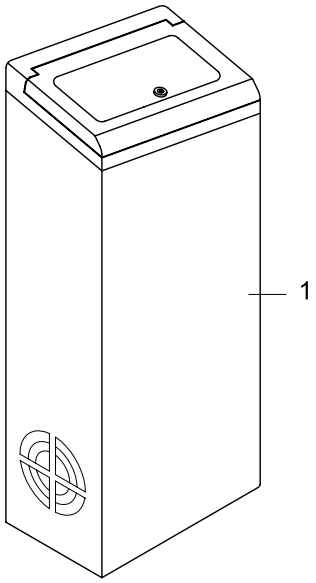

ASSISTANCE BACK

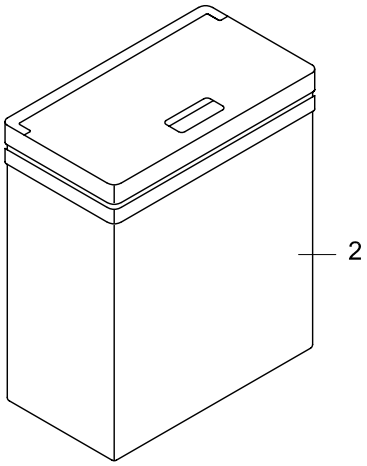

DASHBOARD INSIDE

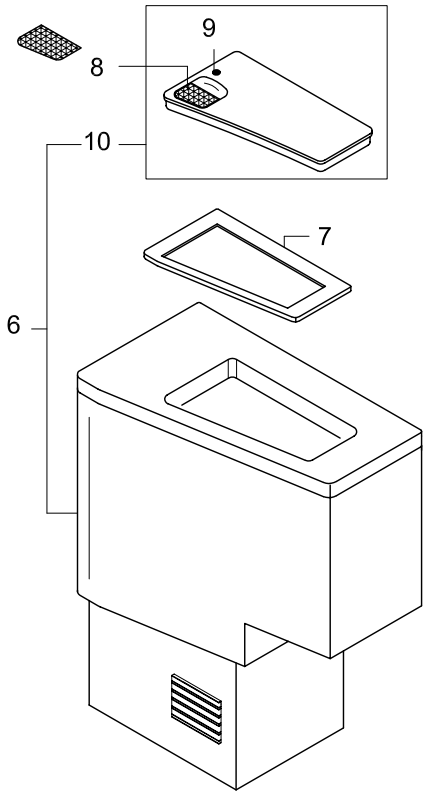

TEMSA	REFRIGERATOR			Drw.no					35-030
				Vehicle Model: TB162L - TB162R					RevDate: Page: 1
Pos	Part Number	English	German	French	Italian	Qty	R/P	From	Up To	Original Number Supplier
1	TU512134Y	REFRIGERATOR ASSISTANCE SIDE				1		020404 2004		
2	63258-96000-70Y	REFRIGERATOR ASSISTANCE BACK				1		020404 2004		
6	63258-90130-85Y	REFRIGERATOR DASHBOARD INSIDE				1		020404 2004		
7	62309-60110-03Y	RUBBER				1		020404 2004		
8	63406-80100-48Y	STICKER				1		020404 2004		
9	64163-94500-02X	LOCK				1		020404 2004		
10	64163-94500-01X	LID				1		020404 2004		